Listwy karniszowe

LIGHTBLOCKER®

LISTWA Z POWŁOKĄ POPRAWIAJĄCĄ PRZYCZEPNOŚĆ FARBY

PRODUKT POLSKI

Creativa Home

LK-01

LISTWA KARNISZOWA 2440 mm

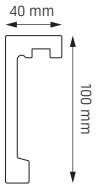

Opcja

LK-01M
MALOWANA

LK-02

LISTWA KARNISZOWA 2440 mm

Opcja

LK-02M
MALOWANA

LK-03

LISTWA KARNISZOWA 2440 mm

Opcja

LK-03M
MALOWANA

LK-04

LISTWA KARNISZOWA 2440 mm

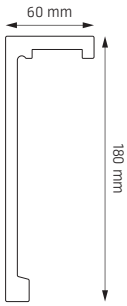

Opcja

LK-04M
MALOWANA

System szyn aluminiowych CH

Creativa
Home

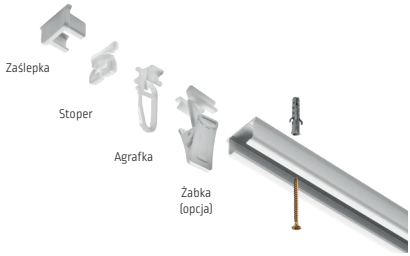

Montaż szyny nad oknem

CH I

SYSTEM JEDNOTOROWY
1,5 m/ 2,0 m/ 2,5 m/ 3,0 m/ 3,5 m/ 4,0 m

Montaż szyny w narożniku

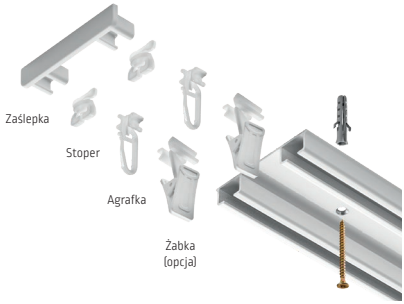

Montaż szyny nad oknem

CH II

SYSTEM DWUTOROWY
1,5 m/ 2,0 m/ 2,5 m/ 3,0 m/ 3,5 m/ 4,0 m

Montaż szyny w narożniku

CREATIVA
ul. M. Curie-Skłodowskiej 3 lok 63,
15-094 Białystok

Oddział Ełk
Ul. Krzemowa 10, 19-300 Ełk
e-mail: zamowienia@creativa.pl

Tel.: (87) 520 15 13
Tel.: (87) 520 15 14
Fax: (87) 610 30 02