Hak holowniczy do

OPEL COMBO E

[[Roczniki od 2018 ■ **]]**

.:: Furgon/minivan, L1, L=4403, Life, Cargo **::.**

+7PIN MODUŁ z wiązką

■ Podstawowy **MODUŁ 7-pinowy** zapewnia**:**

- obsługę wszystkich **świateł przyczepy,**
- **bagażnika** na rowery,
- w tym **światła wstecznego,**

PRODUKT POLSKI -- **BIZUB** Hak-Pol ■

KOMPLETNY HAK do montażu

Firmy:

BIZUB HAK-POL

Hak holowniczy + **7pin MODUŁ**

PASUJE DO POJAZDÓW:

■ Opel **COMBO E (L1)**

- **(**osob.,dost.**,L=4403mm) [** od **2018**r. **]**

■ Opel **COMBO E (L1) Life, Cargo**

- **(**osob.,dost.**,L=4403mm) [** od **2018**r. **]**

DŁUGOŚĆ CAŁKOWITA POJAZDU **Opel COMBO E**:

- **Combo E** // **L** = **4403 mm** //

PARAMETRY HAKA do COMBO E :
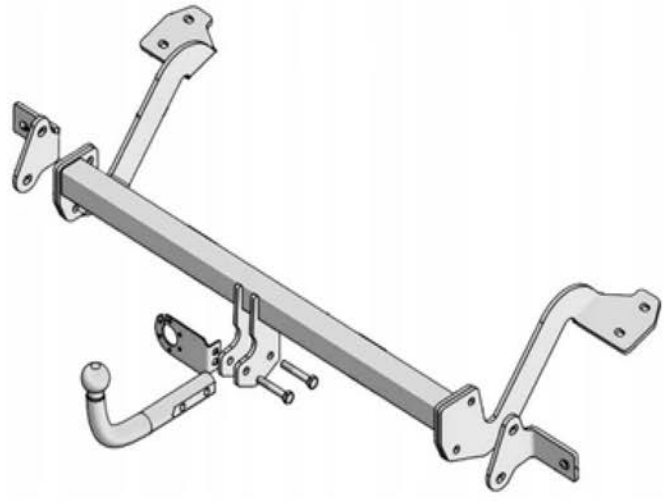
- ✔ Uciąg: **1600kg**
- ✔ Nacisk na kulę haka: **70kg**
- **MODUŁ 7pin** jest w zestawie
- ✔ Homologacja haka : **E20**
- **Kula odkręcana**, na 2 śruby