A↑G E

Dołącz do ekipy profesjonalistów z modelem 27” G-Master Red Eagle, stworzonym z myślą o czystej prędkości – monitor zapewnia odświeżanie na poziomie 240 Hz.

Zabójczo szybki panel IPS z odświeżaniem 240 Hz i czasem reakcji 0,4 ms MPRT gwarantuje ultrapłynną rozgrywkę, doskonałą wyrazistość i żywe kolory. Dzięki zastosowaniu funkcji Black Tuner można zapewnić idealną widoczność w ciemnych scenach, więc już nigdy nie przegapisz momentu o krytycznym znaczeniu.

Dostępny także ze stopą z regulacją wysokości : G-Master GB2771HSU-B1 (1920x1080) , G-Master GB2771QSU-B1 (2560x1440) i G-Master GB2771UHSU-B1 (3840x2160)

Superszybki panel IPS o rozdzielczości Full HD 1920x1080 zapewnia wyjątkowo płynną rozgrywkę oraz żywe, realistyczne kolory z doskonałym odwzorowaniem i szerokimi kątami widzenia.

240Hz

Przy częstotliwości odświeżania 240Hz moc jest z Tobą! Podejmuj decyzje w ułamku sekundy i ciesz się zawsze ostrym i płynnym obrazem.

01 OBRAZ

Przekątna	27", 68.6cm
Panel	Fast IPS, haze 25%
Rozdzielczość fizyczna	1920 x 1080 @240Hz (2.1 megapixel HD, DisplayPort)
Format obrazu	16:9
Jasność	350 cd/m²
Kontrast statyczny	1000:1
Kontrast ACR	80M:1
Czas reakcji (MPRT)	0.4ms
Kąty widzenia	poziomo/pionowo: 178°/178°, prawo/lewo: 89°/89°, góra/dół: 89°/89°
Kolory	16.7mln 8bit
Synchronizacja pozioma	30 - 285kHz
Powierzchnia robocza szer. x wys.	597,9 x 336.3mm, 23.5 x 13.2"
Plamka	0.311mm
Kolor	matowa, czarny

02 INTERFEJSY / ZŁĄCZA / STEROWANIE

Wejście sygnału	HDMI x2 (v.2.0, max. 1920 x 1080 @240Hz) DisplayPort x1 (v.1.2, max. 1920 x 1080 @240Hz)
USB HUB	x2 (1x Type A v.3.2 Gen 1 (5Gbps, 4.5W), 1x Type C (5Gbps, 5W))
HDCP	tak
Wyjście słuchawkowe	tak

03 WŁAŚCIWOŚCI

Redukcja niebieskiego światła	tak
Flicker free	tak
Obsługa technologii Adaptive Sync	G-SYNC - 1920 x 1080 @48-240Hz, DisplayPort Only
Ekstra	i-Style Colour
HDR	Yes, HDR10 Ready
Języki menu OSD	EN, DE, FR, IT, PT, RU, JP, CZ, NL, PL
Przyciski	przełącznik zasilania, joystick, menu (center), góra / wybór wejścia, w dół / skrót, lewy / głośność, prawy / głośność
Parametry regulowane	regulacje obrazu (kontrast, jasność, overdrive, HDR, adaptive sync, kontrast podwyższony, tryb nocny, red. nieb. światła, red. rozmycia ruchu, gamma), wybór wejść (źródło sygnału), regulacja audio (głośność, wycisz), zapisz ust. użytkownika (tryby użytkownika), temp. kolorów, (6-osiowa, temperatura kolorów, ustawienia użytkownika, głębia czerni), regulac je obrazu (i-Style color, Technologia X-Res, ostrość, zakres HDMI, tryb direct drive, regulacje trybu video), język, ustawienia (pozycja pozioma, pozycja pionowa, wygaszenie OSD, logo startowe, dioda zasilania, sterowanie DDC/CI, ładowanie przez USB), informacje, przywróć (przywróć ust. fabryczne)
Wbudowane głośniki	2 x 2W
Udogodnienia	kompatybilny z Kensington-lock™, DDC/CI, DDC2B, Mac OSX

04 MECHANICZNE

Zakres regulacji	pochył
Kąt pochylenia	21.5° w górę; 3.5° w dół
Standard VESA	100 x 100mm

System zarządzania kablami	tak

05 AKCESORIA W ZESTAWIE

Kable	zasilający (1.8m), USB (1.8m), HDMI (1.8m), DP (1.8m)

06 ZARZĄDZANIE ENERGIĄ

Zasilacz	wewnętrzny
Zasilanie	AC AC - 100V, 240 /V, 50Hz
Zużycie energii	19W typowo, 0.5W stand by, 0.3W off mode

07 ZRÓWNOWAŻONY ROZWÓJ

Certyfikaty	CE, TÜV-Bauart, EAC, PSE, RoHS support, ErP, WEEE, VCCI, REACH, UKCA
Klasa efektywności energetycznej (Regulation (EU) 2017/1369)	E
REACH SVHC	powyżej 0.1% ołowiu

08 WYMIARY / WAGA

Wymiary produktu szer. x wys. x gł.	612 x 444.5 x 192.5mm
Wymiary pudła szer. x wys. x gł.	690 x 126 x 465mm
Waga (bez pudła)	4.2kg
Waga (bez stopy)	3.8kg
Waga (z pudłem)	6.6kg
Kod EAN	4948570126453

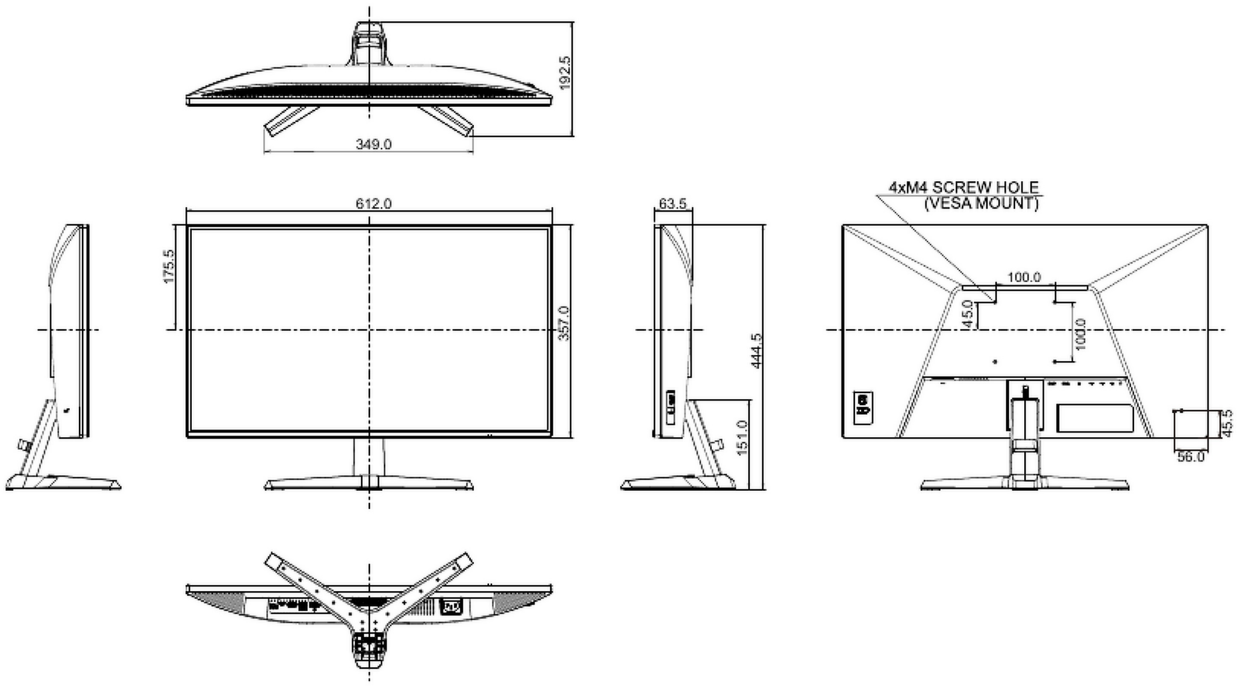

Wszystkie znaki towarowe zastrzeżone. Pomyłki i wprowadzanie zmian zastrzeżone. Specyfikacje produktów mogą ulec zmianie bez wcześniejszego zawiadomienia. Wszystkie monitory LCD iiyama są zgodne z normą ISO-9241-307:2008 określającą liczbę i rodzaj defektów matrycy.

© IIYAMA CORPORATION. ALL RIGHTS RESERVED