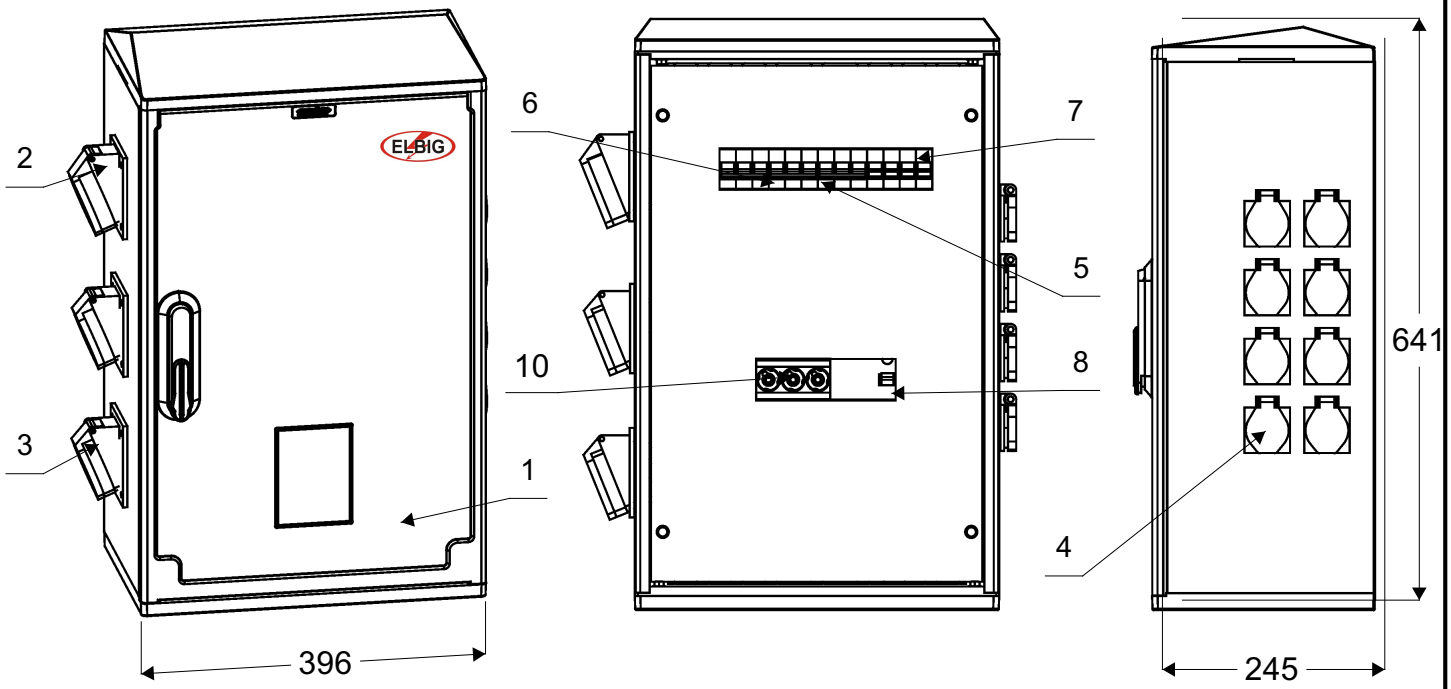

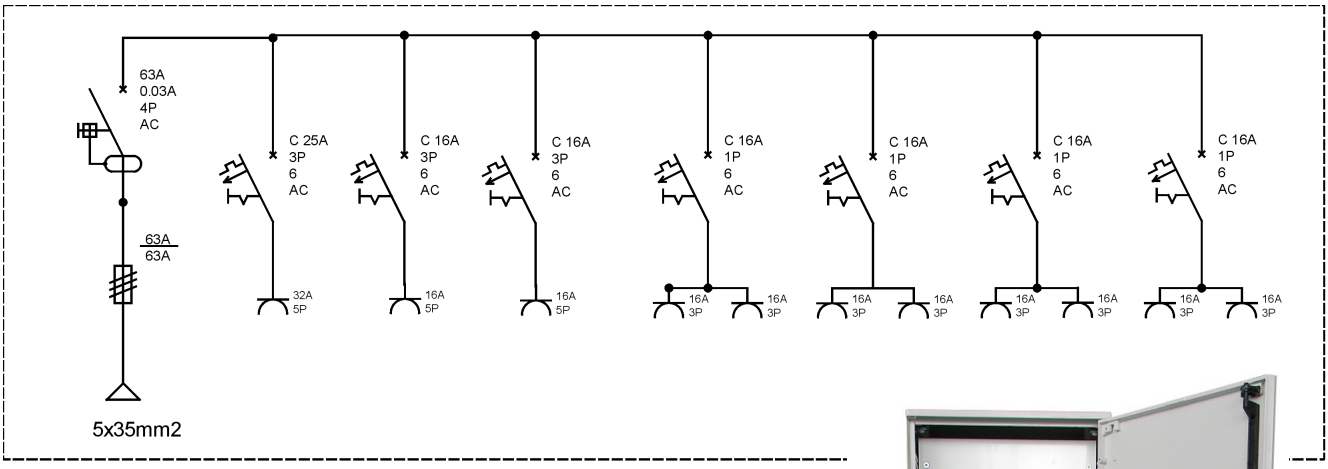

Opis techniczny:

1. OS 40x60 sk. ..... 1szt.
2. Gniazdo 3F 32A 5P tab. ..... 1szt.
3. Gniazdo 3F 16A 5P tab. ..... 2szt.
4. Gniazdo 16A IP54 ..... 8szt.
5. Wyłącznik nadprądowy 3P C25A ..... 1szt.
6. Wyłącznik nadprądowy 3P C16A ..... 2szt.
7. Wyłącznik nadprądowy 1P C16A ..... 4szt.
8. Wyłącznik różnicowoprądowy 4P 63A/0,03 AC ... 1szt.
10. Gniazdo bezpiecznikowe D02 3P ..... 1szt.

Podstawowe dane techniczne:	
In max część pomiarowa:	---A
In max część złączowa:	63A
Napięcie znamionowe:	230/400V
Napięcie znamionowe izolacji:	500/690V
Stopień ochrony:	IK10,IP44
Klasa ochronności:	II
Częstotliwość znamionowa:	50~60Hz
Temperatura pracy:	-25-55C

EL-BIG Jarosław Wręczycki
ul. Nakielska 42/44
42-600 Tarnowskie Góry

tel.: +48 32 384-70-14, tel./fax.: +48 32 450-06-40
www.elbig.com.pl **e-mail: biuro@elbig.com.pl**

Projektant: mgr inż. Jarosław Wręczycki

Typ: RB40x60-K40-00128Z-P0

29-135