ROYAL
catering

BEDIENUNGSANLEITUNG

User manual | Instrukcja | Návod k použití | Manuel d´utilisation | Istruzioni per l'uso | Manual de instrucciones | Kezelési útmutató
Brugsvejledning | Käyttöohje | Gebruiksaanwijzing | Bruksanvisning | Bruksanvisning | Instruções de utilização

CANDY FLOSS MACHINE

- **RCZK**-1200E
- **RCZK**-1200-W
- **RCZC**-1200E
- **RCZC**-1200-W
- **RCZK**-1200XL
- **RCZC**-1200XL
- **RCZK**-420-W
- **RCZK**-1200-R
- **RCZK**-1200-BG
- **RCZC**-1200-P
- **RCZC**-1200-BG

ROYAL catering

Inhalt | Content | Treść | Obsah | Contenu | Contenido| Contenuto | Indhold
Sisältö | Tartalom | Inhoud | Innhold | Conteúdo | Innehåll

Deutsch	3
English	8
Polski	13
Česky	18
Français	23
Italiano	28
Español	33
Magyar	38
Dansk	43
Suomi	48
Nederlands	53
Norsk	58
Svenska	63
Português	68

SYMBOLE

	Die Bedienungsanleitung ist sorgfältig zu lesen.
	Elektrische Geräte dürfen nicht mit dem Hausmüll entsorgt werden.
CE	Das Gerät entspricht der CE-Erklärung.
	Achtung! Heiße Oberflächen können Verbrennungen verursachen.

Die ursprüngliche Bedienungsanleitung ist die deutschsprachige Fassung. Sonstige Sprachfassungen sind Übersetzungen aus der deutschen Sprache

I. ALLGEMEINE SICHERHEITSHINWEISE

Allgemeine Sicherheitshinweise bei der Benutzung von Elektrogeräten:
Um das Verletzungsrisiko durch Feuer oder Stromschlag gering zu halten, bitten wir Sie, einige grundlegende Sicherheitsanweisungen zu beachten, wenn Sie dieses Gerät verwenden. Bitte lesen Sie diese Bedienungsanleitung sorgfältig und vergewissern Sie sich, dass keine Fragen offen bleiben. Bewahren Sie diese Betriebsanleitung bitte sorgfältig in der Nähe des Produktes auf, um bei Fragen auch später noch einmal nachschlagen zu können. Verwenden Sie stets einen geerdeten Stromanschluss mit der richtigen Netzspannung (siehe Anleitung oder Produktschild). Sollten Sie bezüglich des Anschlusses Zweifel haben, lassen Sie ihn durch einen qualifizierten Fachmann überprüfen. Benutzen Sie niemals ein defektes Stromkabel! Öffnen Sie dieses Gerät nicht in feuchter oder nasser Umgebung, ebenso nicht mit nassen oder feuchten Händen. Außerdem sollten Sie das Gerät vor direkter Sonneneinstrahlung schützen. Betreiben Sie das Gerät nur an geschützten Orten, sodass niemand auf Kabel treten, über sie stürzen und/oder sie beschädigen kann. Sorgen Sie darüber hinaus für ausreichende Luftzirkulation, wodurch die Kühlung des Gerätes gewährleistet und Wärmestaus vermieden werden. Ziehen Sie vor der Reinigung dieses Gerätes den Netzstecker und benutzen Sie zur Reinigung ein feuchtes Tuch. Vermeiden Sie den Einsatz von Putzmitteln und achten Sie darauf, dass keine Flüssigkeit in das Gerät eintritt bzw. darin verbleibt. Das Innere dieses Gerätes enthält keine für den Benutzer wartungspflichtigen Teile. Überlassen Sie Wartung, Abgleich und Reparatur qualifiziertem Fachpersonal. Im Falle eines Fremdeingriffs verfällt die Garantie.

II. SICHERHEITSHINWEISE

1. Lesen Sie diese Gebrauchsanweisung vor Inbetriebnahme des Gerätes sorgfältig durch! Beachten Sie alle Sicherheitshinweise, um Schäden durch falschen Gebrauch zu vermeiden!
2. Bewahren Sie die Gebrauchsanleitung für den weiteren Gebrauch auf. Sollte dieses Gerät an Dritte weitergegeben werden, muss die Gebrauchsanleitung mit ausgehändigt werden.
3. Verwenden Sie das Gerät nur für den vorgesehenen Zweck und nur in Innenräumen.
4. Im Falle von unsachgemäßem Gebrauch oder falscher Handhabung kann keine Haftung für eventuell auftretende Schäden übernommen werden.
5. Vor dem ersten Gebrauch prüfen Sie bitte, ob die Art des Stroms und die Netzspannung mit den Angaben auf dem Produktschild kompatibel sind.
6. Dieses Gerät ist nicht dafür geeignet, durch Personen, einschließlich Kindern, mit eingeschränkten physischen, sinnlichen oder geistigen Fähigkeiten, sowie mangelnder Erfahrung und/oder mangelndem Wissen benutzt zu werden. Als Ausnahme gilt, wenn diese durch eine für ihre Sicherheit zuständige Person beaufsichtigt werden oder Gebrauchsanweisungen erhalten haben.
7. STROMSCHLAGGEFAHR! Versuchen Sie niemals, das Gerät selbst zu reparieren. Lassen Sie stattdessen das Gerät im Störungsfall nur von qualifizierten Fachleuten reparieren.
8. Überprüfen Sie regelmäßig den Netzstecker und das Netzkabel. Sollte das Netzkabel beschädigt werden, muss es durch den Hersteller, den Kundendienst oder eine ähnliche Person ersetzt werden, um Gefährdungen zu vermeiden.

9. Verhindern Sie eine Beschädigung des Netzkabels durch Quetschen, Knicken oder Anschlagen an scharfen Kanten und halten Sie es von heißen Oberflächen und offenen Flammen fern.
10. ACHTUNG LEBENSGEFAHR! Tauchen und Halten Sie das Gerät während des Reinigens oder des Betriebes nie in Wasser oder andere Flüssigkeiten.
11. Öffnen Sie unter keinen Umständen das Gehäuse.

III. EINFÜHRUNG

Fügen Sie Zucker als Hauptzutat hinzu. Nun können Sie je nach Belieben Hilfsmaterialien dazu geben, um andere Geschmäcker und Farben von Zuckerwatte herzustellen. Mit dieser Maschine aus dem Hause Royal Catering kann man nicht nur weiße Zuckerwatte herstellen, sondern auch rote, gelbe, blaue, grüne, orangene und lilafarbene. Es können auch viele verschiedene Geschmäcke wie Apfel, Erdbeere, Pfirsich, Wassermelone, Litschi, Mango u.v.m. hergestellt werden.

IV. TECHNISCHE DETAILS

Produktname:	ZUCKERWATTE MASCHINE	
Modell	RCZK-1200E | RCZK-1200-W | RCZC-1200E | RCZC-1200-W | RCZK-1200XL | RCZC-1200XL | RCZK-1200-R | RCZK-1200-BG| RCZC-1200-P | RCZC-1200-BG	RCZK-420-W
Leistung (W)	1200	450
Spannung (V)	230	
Frequenz (Hz)	50	
Ergiebigkeit (Sek)	1 Stk./ 60 sek	1 Stk./ 60-90 sek

V. ANWENDUNGSGEBIET

Die Zuckerwattemaschine ist für die Herstellung von Zuckerwatte vorgesehen.
Für alle Schäden bei nicht bestimmungsgemäßer Verwendung haftet allein der Betreiber.

VI. VOR DER ERSTEN BENUTZUNG

Bei Erhalt der Ware prüfen Sie die Verpackung auf Mängel und öffnen Sie diese, falls keine vorhanden sind. Falls die Verpackung Beschädigungen aufweist, setzen Sie sich innerhalb von 3 Tagen mit der Transportgesellschaft und Ihrem Vertriebspartner in Verbindung. Dokumentieren Sie so gut wie möglich die Beschädigungen. Stellen Sie das Paket mit Inhalt nicht über Kopf auf! Sollten Sie das Paket weiter transportieren, halten Sie es aufrecht und stabil. Es wird darum gebeten, das Verpackungsmaterial (Pappe, Plastikbänder und Styropor) zu behalten, um im Servicefall das Gerät bestmöglich geschützt zurücksenden zu können!

VII. STRUKTUR DER MASCHINE

Modelle RCZK-1200E | RCZK-1200-W | RCZC-1200E | RCZC-1200-W | RCZK-1200XL | RCZC-1200XL | RCZK-1200-R | RCZK-1200-BG | RCZC-1200-P | RCZC-1200-BG:

1. Kessel
2. Spinnkopf
3. Spannugsmesser
4. Sicherung
5. Heizschalter
6. Ein/Aus-Schalter
7. Netzbuchse
8. Schubfach
9. Messlöffel
10. Zahnriemen

Die Modelle RCZK-1200-R, RCZK-1200-BG, RCZC-1200-P, RCZC-1200-BG sind nicht mit der Schublade ausgestattet. Die Modelle RCZC-1200E, RCZC-1200-W, RCZC-1200XL RCZC-1200-P, RCZC-1200-BG werden mit dem Wagen geliefert.
Bitte montieren Sie das Rad wie auf dem Bild gezeigt wird.

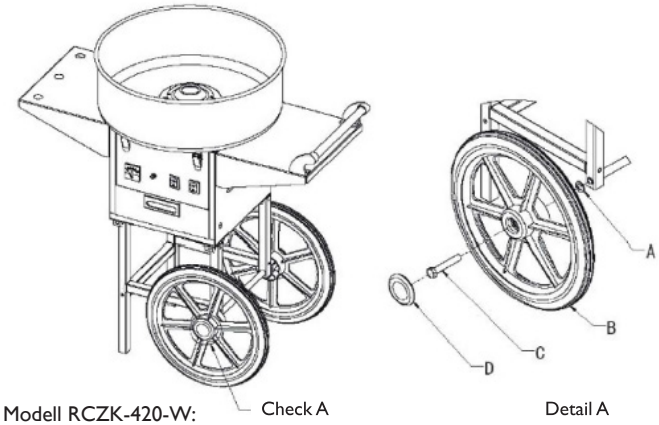

Modell RCZK-420-W:

1. Kessel
2. Spinnkopf
3. Ein/Aus-Schalter

VIII. VOR DEM GEBRAUCH

1. Bitte lesen Sie vor Gebrauch die Bedienungsanleitung gründlich durch, um die Funktionen dieser Maschine vollständig zu verstehen.
2. Nachdem Sie die Maschine ausgepackt haben, müssen die Teile mit kaltem Wasser gereinigt werden und anschließend mit einem weichen Tuch trocken gewischt werden.
3. Diese Maschine muss auf einem festen Arbeitsplatz installiert werden.
4. Kontrollieren Sie die Spannung bevor Sie den Stromstecker einstecken.

IX. BEDIENUNG (betrifft das Modell RCZK-420-W nicht)

1. Um das Gerät zu verschieben, drücken Sie den Griff nach unten und stellen Sie sicher, dass die beiden Füße den Boden nicht berühren (betrifft die Modelle mit Wagen).
2. Drücken Sie den An-Schalter und lassen Sie die Maschine 1-2 Minuten laufen. Sehen Sie hinein um zu prüfen ob die Maschine bereits betriebsbereit ist. (Die Standposition der Maschine muss angepasst werden, wenn sie extrem vibriert.)
3. Drücken Sie die „Heat" – Taste (Heizschalter). Warten Sie mindestens 10-15 Minuten. Der Kopf muss richtig aufgeheizt werden. Wenn der Zucker vor der hier angegebenen Zeit eingegeben wird, besteht das Risiko, dass er verbrennt.
4. Nach dem Aufheizen des Kopfes kann man mit der Arbeit anfangen – geben Sie einen Dosierlöffel voll Kristallzucker in die Mitte des Zuckerwatte-Spinnkopfes.
5. Nach ungefähr 60 Sekunden kommt Zuckerwatte heraus. Führen Sie nun den Bambus-Stick an der Innenseite des Kessel entlang und drehen Sie den Stick dabei, um die typische Zuckerwatte-Form zu bekommen. (Der Bambus-Stick muss mit einem feuchten Tuch gereinigt werden. Es wird auch empfohlen, dass der Holzstab nicht ganz glatt ist, denn die Watte hält besser an einem rauen Holzstab.)

6. Nachdem Sie genug Zuckerwatte hergestellt haben, schalten Sie das Gerät bitte noch nicht gleich aus, sondern reinigen Sie den Zuckerwatte-Dreher mit Wasser. Der Kopf soll sich weiter drehen während Sie Wasser hineingeben. Danach schalten Sie die Maschine aus. Die Maschine sollte nach jeder Benutzung gereinigt werden.

X. BEDIENUNG (betrifft das Modell RCZK-420-W)

1. Drücken Sie den An-Schalter und lassen Sie die Maschine 1-2 Minuten laufen. Sehen Sie hinein um zu prüfen ob die Maschine bereits betriebsbereit ist. (Die Standposition der Maschine muss angepasst werden, wenn sie extrem vibriert.)
2. Nach dem Aufheizen des Kopfes, kann man mit der Arbeit anfangen – geben Sie einen Dosierlöffel voll Kristallzucker in die Mitte des Zuckerwatte-Spinnkopfes.
3. Die Zuckerwatte entsteht sofort nachdem man den Zucker einfüllt. Führen Sie nun den Bambus-Stick an der Innenseite des Kessel entlang und drehen Sie den Stick dabei, um die typische Zuckerwatte-Form zu bekommen. (Der Bambus-Stick muss mit einem feuchten Tuch gereinigt werden. Es wird auch empfohlen, dass der Holzstab nicht ganz glatt ist, die Watte hält besser an einem rauen Holzstab.)
4. Nachdem Sie genug Zuckerwatte hergestellt haben, schalten Sie das Gerät bitte noch nicht gleich aus, sondern reinigen Sie den Zuckerwatte-Dreher mit Wasser. Der Kopf soll sich weiter drehen während Sie Wasser hineingeben. Danach schalten Sie die Maschine aus. Die Maschine sollte nach jeder Benutzung gereinigt werden.

XI. HINWEISE

1. Die Maschine von Minderjährigen fernhalten.
2. Das elektrische Kabel darf nicht in die Nähe der heißen Oberfläche der Maschine kommen. Achten Sie darauf, dass das elektrische Kabel und der Stecker nicht in Berührung mit Wasser oder anderen Flüssigkeiten kommen. Benutzen Sie die Maschine nicht, wenn das Kabel oder der Stecker beschädigt sind.
3. Berühren Sie nicht die Oberfläche der Maschine während Sie arbeitet. Die Maschine nicht bewegen während sie arbeitet.
4. Berühren Sie den Stecker oder das Kabel nicht mit nassen Händen, um einen elektrischen Schock zu vermeiden.
5. Die temporäre Motorleistung der Maschine beträgt 80%. Vermeiden Sie extrem lange Nutzungszeiten. Um die Lebensdauer der Maschine zu verlängern, sollte der Motor nach 1 Stunde Arbeit 20 Minuten lang pausieren
6. Stellen Sie vor der Reinigung sicher, dass der Stecker von der Stromversorgung getrennt ist.
7. Wenn der Spinnkopf nicht funktioniert, schalten Sie bitte das Gerät aus und beseitigen Sie den angebrannten Zucker.

XII. TECHNISCHE DATEN

Modelle RCZK-1200E | RCZK-1200-W | RCZC-1200E | RCZC-1200-W | RCZK-1200XL | RCZC-1200XL | RCZK-1200-R | RCZK-1200-BG | RCZC-1200-P | RCZC-1200-BG

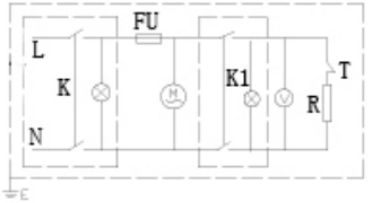

Modell: RCZK-420-W:

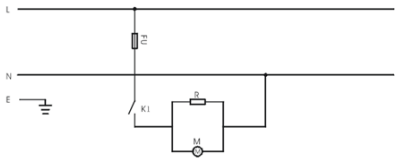

XIII. TRANSPORT UND LAGERUNG

Beim Transport das Gerät vor Erschütterung und Stürzen sichern. Stellen Sie das Gerät aufrecht und nicht Kopf über ab. Lagern Sie es in einer gut durchlüfteten Umgebung mit trockener Luft und ohne korrosive Gase.

XIV. REINIGUNG UND WARTUNG

- Ziehen Sie vor jeder Reinigung und nach jedem Gebrauch den Netzstecker und lassen Sie das Gerät vollständig abkühlen.
- Verwenden Sie zum Reinigen der Oberfläche ausschließlich Mittel ohne ätzende Inhaltsstoffe.
- Lassen Sie nach jeder Reinigung alle Teile gut trocknen, bevor das Gerät erneut verwendet wird.
- Bewahren Sie das Gerät an einem trockenen, kühlen, vor Feuchtigkeit und direkter Sonneneinstrahlung geschütztem Ort auf.

REINIGUNGSTIPPS ZUR VERRINGERUNG VON VERBRENNUNGS- UND VIBRATIONSPROBLEMEN (TAG: „REINIGUNGSTIPP“)

A. Gießen Sie nach Beendigung des Vorgangs langsam eine kleine Menge Wasser auf den Spinnkopf, bevor Sie ihn ausschalten, um verbrannte Zuckerreste zu vermeiden.

B. Tauchen Sie den Schleuderkopf nach jedem Gebrauch oder bei extrem starken Vibrationen in heißes Wasser, um Zuckerrückstände zu entfernen.

C. Reinigen Sie die übrigen Oberflächen mit einem heißen, feuchten Tuch von Zuckerresten.

ACHTUNG: Der Kopf des Gerätes soll nach der beendeten Arbeit gereinigt werden, egal ob das Gerät einmal oder mehrmals benutzt wurde. Damit der Kopf effektiv gereinigt werden kann, soll man nach der beendeten Arbeit zum heißen und sich noch drehenden Kopf ca. 150ml Wasser reingießen (im Modell RCZK-420-W – ca. 100 ml), der entstandene Wasserdampf wird den Kopf reinigen. Danach bitte das Gerät ausschalten und abwarten bis der Kopf abkühlt, um ihn mit einem weichen, feuchten Tuch abwischen zu können. Die Nichtbeachtung dieser Empfehlungen kann zur Entstehung vom karamellisierten Zucker führen, wodurch das Gerät nicht richtig funktionieren kann (die Zuckerwatte-Zubereitung nicht mehr möglich). Im Extremfall kann sich der Kopf dauerhaft beschädigen.

Die Haftung für eventuelle Schäden, die aus der Nichtbeachtung der oben genannten Empfehlungen entstehen, ist vom Benutzer zu tragen.

ACHTUNG: Beim Austauschen des Antriebsriemens ist es Folgendes zu beachten: der Riemen soll auf der richtigen Seite montiert werden, die Zähne sollen nach außen gerichtet sein, so wie es auf dem Foto unten dargestellt wurde.

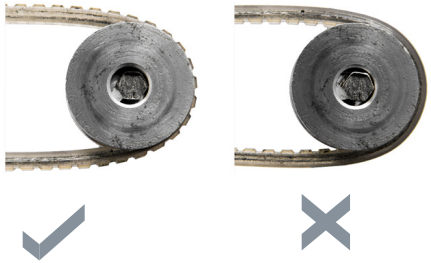

XV. REGELMÄSSIGE PRÜFUNG DES GERÄTES

Prüfen Sie regelmäßig, ob Elemente des Gerätes eventuelle Beschädigungen aufweisen. Sollte dies der Fall sein, darf das Gerät nicht mehr benutzt werden. Wenden Sie sich umgehend an Ihren Verkäufer, um das Gerät reparieren zu lassen.

Was tun im Problemfall? Kontaktieren Sie den Verkäufer und bereiten Sie folgende Angaben vor:

- Rechnungs- und Seriennummer (letztere finden Sie auf dem Produktschild)
- ggf. ein Foto des defekten Teils
- Der Servicemitarbeiter kann das Problem besser erkennen, wenn Sie dieses so präzise wie möglich beschreiben. Formulierungen wie beispielsweise „das Gerät heizt nicht“ können missverständlich oder mehrdeutig sein.

ACHTUNG: Öffnen Sie niemals das Gerät ohne Rücksprache mit dem Kundenservice. Dies kann Ihren Garantieanspruch beeinträchtigen!

SYMBOLS

	Operation manual must be read carefully.
	Never dispose of electrical equipment together with household waste.
CE	This device conforms to CE declarations.
	Caution! Contact with hot surfaces may cause burns.

The original operation manual is in German. Other language versions are translations from German.

I. CAUTIONS

General safety information for the use of electrical devices:
To avoid injury from fire or electric shock, please ensure compliance with safety instructions when using this device. Please read the instructions carefully and make sure that you have understood them well. Keep the manual near the equipment to be able to read it at any time. Always use current sources connected to the ground and providing the necessary voltage (indicated on the label on the device). If you have any doubt, let an electrician check that your outlet is properly grounded. Never use a damaged power cable. Do not open the unit in damp or wet environment, or if your hands or body are damp or wet. Protect the unit from solar radiation. Use the device in a protected location to avoid damaging the equipment or endangering others. Make sure the device is able to cool and avoid placing it too close to other devices that produce heat. Before cleaning, disconnect it from the power source. Use a soft damp cloth for cleaning. Avoid using detergents and make sure that no liquid enters the unit. No internal element of this device needs to be maintained by the user. Opening the device without our approval leads to a loss of warranty.

II. SAFETY GUIDELINES

1. Please read these instructions carefully and understand them before operating the device! Please observe the safety guidelines carefully in order to prevent damages through improper use!
2. Please keep this manual available for future reference. If this device is passed on to third parties, the manual must be passed on with it.
3. Only use this device indoors and for its intended use.
4. We do not offer any warranty for damages resulting from improper use or incorrect operation.
5. Check before first use whether main voltage type and current comply with the indicated data on the type plate.
6. This device is not intended to be used by persons (including children) with limited physical, sensory or mental aptitude or lack of experience and/or knowledge unless they are supervised by a person responsible for their safety or have received instruction from this person as to how the device is used.
7. ELECTRICAL SHOCK HAZARD! Do not attempt to repair the unit yourself. In case of device failures, repair must be done by qualified experts.
8. Please check main plug and power cable regularly. If the power cable for this device is damaged, it has to be replaced by the manufacturer or its customer service or another qualified person in order to prevent hazards.
9. Prevent damages to the power cable by avoiding squeezing, bending or rubbing it on sharp edges and keep it away from hot surfaces and open flames.
10. ATTENTION! DANGER TO LIFE! While cleaning, never immerse the device in water or other liquids.
11. Under no circumstances open the housing.

III. INTRODUCTION

Add sugar as the main ingredient. You can then add auxiliary materials according to your wishes. Like that, you can produce cotton candy of various colours and tastes. This machine by Royal Catering allows you not only to produce white cotton candy but also red, yellow, blue, green, orange and purple candy floss. You can even create different flavours like apple, strawberry, peach, water melon, lychee, mango and many more.

IV. TECHNICAL DETAILS

Product	Cotton candy machine	
Model	RCZK-1200E | RCZK-1200-W | RCZC-1200E | RCZC-1200-W | RCZK-1200XL | RCZC-1200XL | RCZK-1200-R | RCZK-1200-BG| RCZC-1200-P | RCZC-1200-BG	RCZK-420-W
Power (W)	1200	450
Voltage (V)	230	
Frequency (Hz)	50	
Productivity (Sec)	1 pcs./ 60 sec	1 pcs./ 60-90 sec

V. AREA OF APPLICATION

The cotton candy machine is designed to make cotton candy.
Any damage resulting from a non-conform use of the device is the responsibility of the user!

VI. BEFORE FIRST USE

Upon receipt of the goods, check the packaging for integrity and open it. If the packaging is damaged, please contact your transport company and distributor within 3 days and document the damages as detailed as possible. Do not turn the package upside down! When transporting the package, please ensure that it is kept horizontal and stable. Please keep all packaging materials (cardboard, plastic tapes and Styrofoam) so that in case of a problem, the device can be sent back to the service centre as well-protected as possible.

VII. STRUCTURE OF THE MACHINE

Models RCZK-1200E | RCZK-1200-W | RCZC-1200E | RCZC-1200-W | RCZK-1200XL | RCZC-1200XL | RCZK-1200-R | RCZK-1200-BG | RCZC-1200-P | RCZC-1200-BG:

1. Bowl
2. Spinning head
3. Voltmeter
4. Fuse
5. Switch for heat
6. On/Off switch
7. Main socket
8. Drawer
9. Measuring spoon
10. Timing belt

RCZK-1200-R, RCZK-1200-BG, RCZC-1200-P, RCZC-1200-BG models are not equipped with a drawer. RCZC-1200E, RCZC-1200-W, RCZC-1200XL RCZC-1200-P, RCZC-1200-BG models are equipped with a cart. Please mount the cart as depicted in the diagramm below:

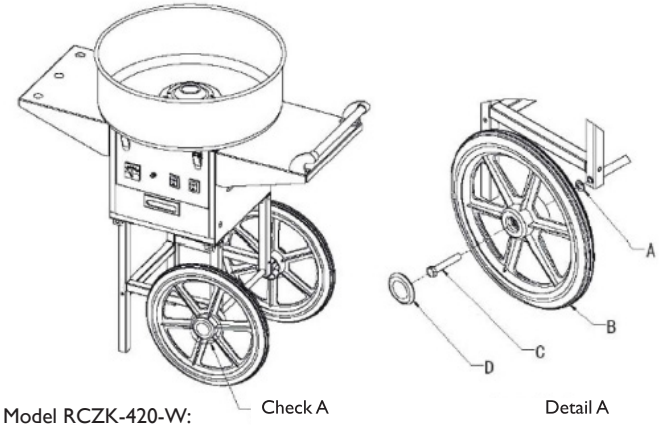

Model RCZK-420-W:

1. Bowl
2. Spiing head
3. On/Off switch

VIII. BEFORE USE

1. To understand the operation of the machine please read the manual carefully before use.
2. After unpacking the device it is of utmost importance that you clean all of the components with cold water. Then wipe device dry with a soft cloth.
3. Install the device on a fixed workstation.
4. Check voltage before connecting the power plug

IX. OPERATION (not applicable for model RCZK-420-W)

1. When moving the device, press the handle downward and make sure that feet of the device are above the floor (for models with trolley)
2. Push the On-button and keep the machine running for 1-2 minutes. Now check if the device is ready for operation (the standing position of the machine needs to be adjusted in the event of extreme vibration).
3. Push the "Heat" button ("switch for heater"). Wait at least 10-15 minutes to let the cotton candy turner warm up. If sugar is poured into the head before this time is over, there will be a risk of burning the sugar.
4. Work can be started after the cotton candy turner is properly warmed up - add a measuring spoon of granulated sugar into the centre of the cotton candy turner.
5. After approximately 60 seconds you will have delicious cotton candy. Take the bamboo stick, move it along the inner surface of the bowl and turn the stick around while doing so. As a result you will get the typical cotton candy shape. (The bamboo stick may be cleaned with a dry cloth. It is recommended that the stick is not entirely smooth, cotton candy sticks better to a rough bamboo stick).

6. After having produced the amount of cotton candy you need, please do not switch off the device but rather clean the cotton candy turner with water first. Keep pouring water into it while the head of the cotton candy turner continues to rotate. After that you can switch off the machine. The device should be cleaned after each use.

X. OPERATION (only for model RCZK-420-W)

1. Push the On-button and keep the machine running for 1-2 minutes. Now check if the device is ready for operation (the standing position of the machine needs to be adjusted in the event of extreme vibration).
2. Work can be started after the cotton candy turner is properly warmed up - add a measuring spoon of granulated sugar into the centre of the cotton candy turner.
3. Cotton candy starts being produced almost immediately after adding the sugar. Take the bamboo stick, move it along the inner surface of the bowl and turn the stick around while doing so. As a result you will get the typical cotton candy shape. (The bamboo stick may be cleaned with a dry cloth. It is recommended that the stick is not entirely smooth, cotton candy sticks better to a rough bamboo stick).
4. After having produced the amount of cotton candy you need, please do not switch off the device but rather clean the cotton candy turner with water first. Keep pouring water into it while the head of the cotton candy turner continues to rotate. After that you can switch off the machine. The device should be cleaned after each use.

XI. NOTES

1. Keep minors away from the machine.
2. The electric cable must not come near the hot surface of the machine. Please ensure that the electric cable and the connector plug do not come into contact with water or any other liquids. DO NOT use the device if the cable or the connector plug is damaged.
3. Please DO NOT touch the surface of the machine while it is in operation. DO NOT move the machine while in operation.
4. Never touch the plug or cable with wet hands.
5. The temporary motor power of the device amounts to 80%. It is best to avoid extremely long usage periods. In order to prolong the life of the machine the engine should rest for 20 minutes after every hour of usage.
6. Before cleaning make sure that the plug is pulled out.
7. If the cotton candy turner doesn't make any cotton candy, please turn off the device and remove burnt sugar with soft cloth.

XII. TECHNICAL DETAILS

Models RCZK-1200E | RCZK-1200-W | RCZC-1200E | RCZC-1200-W | RCZK-1200XL | RCZC-1200XL | RCZK-1200-R | RCZK-1200-BG | RCZC-1200-P | RCZC-1200-BG:

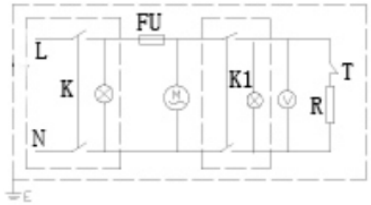

Model: RCZK-420-W:

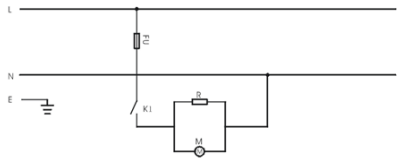

XIII. TRANSPORTATION AND STORAGE
Shaking, crashing and turning upside down of the device should be prevented when transporting it. Store it in a properly ventilated location with dry air and without any corrosive gas.

XIV. CLEANING AND MAINTENANCE
- Disconnect from electricity when cleaning equipment.
- Use cleaner without corrosive substances to clean surface.
- Dry all parts well after cleaning before the device is used again.
- Store the unit in a dry, cool location, free from moisture and direct exposure to sunlight.

CLEANING TIPS TO REDUCE BURNT AND VIBRATION ISSUES (TAG: „CLEANING TIP")

A. A: When finishing the operation, slowly pour a small amount of water onto the spinning head before switching it off to prevent burnt sugar residue.
B. B: Submerge the spinning head in hot water after each use or if vibration becomes extremely severe to remove built-up sugar.
C. C: Clean sugar residue from the rest of the surfaces with a hot, damp cloth.

ATTENTION: Clean the device after use, regardless of whether it was operated only once or a number of times. For efficient head cleaning, after use, pour approximately 150 ml of water (approximately 100 ml if using RCZK-420-W) into a hot and spinning head. The evaporating water will clean the interior of the head. Switch the machine off. Once the head has cooled down, use a soft, damp cloth to wipe it clean. Failure to follow these instructions may result in a build-up of caramelised sugar, leading to defective operation of the machine (candy floss will not spin, in extreme situations the head may be permanently damaged).
The user shall be responsible for all damage resulting from a failure to follow these instructions.
ATTENTION: When replacing the drive belt, remember to mount it the right way around - as shown on the photograph below (the belt teeth should be on the outside):

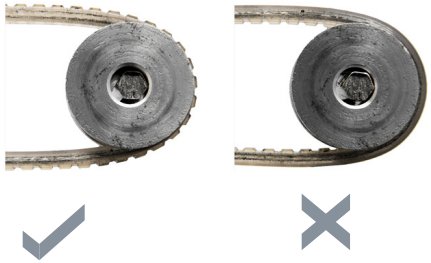

XV. REGULAR CONTROL OF THE DEVICE
Regularly control whether the device is damaged. If it should be damaged, please stop using it immediately and contact your customer service to solve the problem.
What to do in case of a problem?
Please contact your customer service and prepare following information:
- Invoice number and serial number (the latter is to be found on the technical plate on the device).
- If relevant, a picture of the damaged, broken or defective part.
- It will be easier for your customer service clerk to determine the source of the problem if you give a detailed and precise description of the matter. Avoid ambiguous formulations like "the device does not heat", which may mean either that it does not heat enough or that it does not heat at all. The more detailed your information, the better the customer service will be able to solve your problem rapidly and efficiently!

CAUTION: Never open the device without the authorization of your customer service. This can lead to a loss of warranty!

SYMBOLE

	Należy zapoznać się z instrukcją obsługi.
	Nie wolno wyrzucać urządzeń elektrycznych razem z odpadami gospodarstwa domowego.
CE	Urządzenie jest zgodne z deklaracją CE.
	Uwaga! Gorąca powierzchnia może spowodować oparzenia.

Instrukcją oryginalną jest niemiecka wersja instrukcji. Pozostałe wersje językowe są tłumaczeniami z języka niemieckiego.

I. ZALECENIA ODNOŚNIE BEZPIECZEŃSTWA
Ogólne zalecenia odnośnie bezpieczeństwa podczas użytkowania urządzeń elektrycznych:
W celu zminimalizowania ryzyka obrażeń na skutek działania ognia lub porażenia prądem prosimy Państwa o stałe przestrzeganie kilku podstawowych zasad bezpieczeństwa podczas użytkowania urządzenia. Prosimy o staranne przeczytanie niniejszej instrukcji użytkowania i upewnienie się, że znaleźli Państwo odpowiedzi na wszystkie pytania dotyczące tego urządzenia. Prosimy o staranne przechowywanie niniejszej instrukcji użytkowania w pobliżu produktu, aby w razie pojawienia się pytań można było do niej jeszcze raz powrócić również w późniejszym czasie. Prosimy zawsze stosować uziemione przyłącze prądu z prawidłowym napięciem sieciowym (patrz instrukcja lub tabliczka znamionowa)! W razie wątpliwości w odniesieniu do tego, czy przyłącze jest uziemione, prosimy zlecić sprawdzenie tego wykwalifikowanemu specjaliście. Nigdy nie należy stosować niesprawnego kabla zasilania! Urządzenia nie należy otwierać w wilgotnym lub mokrym miejscu ani też mokrymi lub wilgotnymi rękoma. Poza tym urządzenie należy chronić przed bezpośrednim promieniowaniem słonecznym. Urządzenie należy użytkować zawsze w bezpiecznym miejscu, tak aby nikt nie mógł nadepnąć na kabel, przewrócić się o niego i/lub uszkodzić go. Przed przystąpieniem do czyszczenia urządzenia należy wyciągnąć wtyczkę sieciową, a do czyszczenia używać jedynie wilgotnej ściereczki. Należy unikać stosowania środków czyszczących i uważać, aby jakakolwiek ciecz nie dostała się do urządzenia i/lub tam nie pozostała. Należy wyłączyć urządzenie natychmiast po zauważeniu nieprawidłowości w sposobie jego funkcjonowania. Powinno się również wyciągnąć wtyczkę z gniazdka sieciowego, gdy urządzenie nie jest używane. Wykonanie prac związanych z konserwacją, wyregulowaniem i naprawą urządzenia należy zlecić wyspecjalizowanemu personelowi. W przypadku napraw dokonywanych przez osoby trzecie gwarancja wygasa!

II. WSKAZÓWKI BEZPIECZEŃSTWA
1. Przed przystąpieniem do uruchomienia prosimy o dokładne przeczytanie niniejszej instrukcji! Należy przestrzegać wszystkich wskazówek bezpieczeństwa, aby unikać szkód powstałych na skutek użytkowania niezgodnego z przeznaczeniem!
2. Zachowaj instrukcję użytkowania w celu jej późniejszego użycia. W razie gdyby urządzenie miało zostać przekazane osobom trzecim, to wraz z nim należy przekazać również instrukcję użytkowania.
3. Urządzenie należy stosować wyłącznie zgodnie z przeznaczeniem i tylko wewnątrz pomieszczeń.
4. W przypadku użytkowania niezgodnego z przeznaczeniem lub nieprawidłowej obsługi wyklucza się odpowiedzialność za powstałe ewentualnie szkody.
5. Przed pierwszym użyciem prosimy sprawdzić, czy rodzaj prądu i napięcie sieciowe odpowiadają danym wskazanym na tabliczce znamionowej.
6. Urządzenie nie jest przeznaczone do tego, by było użytkowane przez osoby (w tym dzieci) o ograniczonych funkcjach psychicznych, sensorycznych i umysłowych lub nieposiadające odpowiedniego doświadczenia i/lub wiedzy, chyba że są one nadzorowane przez osobę odpowiedzialną za ich bezpieczeństwo lub otrzymały od niej wskazówki dotyczące tego, jak należy obsługiwać urządzenie.
7. NIEBEZPIECZEŃSTWO PORAŻENIA PRĄDEM! Nigdy nie próbuj samemu naprawiać urządzenia. W razie awarii zleć naprawę urządzenia wyłącznie wykwalifikowanym specjalistom.
8. Sprawdzaj regularnie wtyczkę sieciową i kabel zasilający. Jeżeli kabel zasilający urządzenia jest uszkodzony, to, aby uniknąć zagrożenia, producent, jego serwis klienta lub osoba o podobnych kwalifikacjach musi go wymienić.

9. Należy zapobiegać uszkodzeniu kabla zasilającego na skutek jego zgniecenia, przełamania lub przetarcia na ostrych krawędziach oraz trzymać go z dala od gorących powierzchni i otwartych źródeł ognia.
10. UWAGA – ZAGROŻENIE ŻYCIA! Podczas czyszczenia lub użytkowania urządzenia nigdy nie wolno zanurzać go w wodzie lub innych cieczach. Urządzenia nigdy nie należy trzymać pod bieżącą wodą lub polewać innymi cieczami.
11. Pod żadnym pozorem nie należy otwierać obudowy.

III. WPROWADZENIE

Dodać cukier jako główny składnik. W zależności od upodobań można dodać dowolny materiał pomocniczy, żeby uzyskać inne smaki i kolory waty cukrowej. Z tą maszyną firmy Royal Catering można produkować nie tylko białą watę cukrową, ale również czerwoną, żółtą, niebieską, zieloną, pomarańczową i różową. Można również wytworzyć wiele różnych smaków, jak jabłkowy, truskawkowy, brzoskwiniowy, ananasowy, liczi, mango i wiele innych.

IV. DANE TECHNICZNE

Produkt	Maszyna do waty cukrowej	
Model	RCZK-1200E | RCZK-1200-W | RCZC-1200E | RCZC-1200-W | RCZK-1200XL | RCZC-1200XL | RCZK-1200-R | RCZK-1200-BG| RCZC-1200-P | RCZC-1200-BG	RCZK-420-W
Moc (W)	1200	450
Napięcie (V)	230	
Częstotliwość (Hz)	50	
Wydajność (sek)	1 szt./ 60 sek	1 szt./ 60-90 sek

V. OBSZAR ZASTOSOWANIA

Maszyna do waty cukrowej jest przeznaczona do wytwarzania waty cukrowej.
Odpowiedzialność za wszelkie szkody powstałe w wyniku użytkowania niezgodnego z przeznaczeniem ponosi użytkownik.

VI. PRZED PIERWSZYM UŻYCIEM

Kontrola po otrzymaniu towaru
W momencie otrzymania towaru należy sprawdzić opakowanie pod kątem występowania ewentualnych uszkodzeń i otworzyć je. Jeżeli opakowanie jest uszkodzone prosimy o skontaktowanie się w przeciągu 3 dni z przedsiębiorstwem transportowym lub Państwa dystrybutorem oraz o udokumentowanie uszkodzeń w jak najlepszy sposób. Prosimy nie stawiać pełnego opakowania do góry nogami! Jeżeli opakowanie będzie ponownie transportowane prosimy zadbać o to, by było ono przewożone w pozycji poziomej i by było stabilne ustawione. Utylizacja opakowania: Prosimy o zachowanie elementów opakowania (tektury, plastykowych taśm oraz styropianu), aby w razie konieczności oddania urządzenia do serwisu można go było jak najlepiej ochronić na czas przesyłki!

VII. STRUKTURA URZĄDZENIA

Modele RCZK-1200E | RCZK-1200-W | RCZC-1200E | RCZC-1200-W | RCZK-1200XL | RCZC-1200XL | RCZK-1200-R | RCZK-1200-BG | RCZC-1200-P | RCZC-1200-BG: :

1. Misa
2. Głowica z wrzecionem
3. Woltomierz
4. Bezpiecznik
5. Włącznik grzania
6. Włącznik obrotów głowicy
7. Gniazdo przyłączeniowe zasilania
8. Szuflada
9. Miarka
10. Pasek

Modele RCZK-1200-R, RCZK-1200-BG, RCZC-1200-P, RCZC-1200-BG nie są wyposażone w szufladę.
W zestawie modeli RCZC-1200E, RCZC-1200-W, RCZK-1200XL RCZC-1200-P, RCZC-1200-BG znajduje się wózek. Proszę zamontować wózek, jak to przedstawiono na poniższym schemacie:

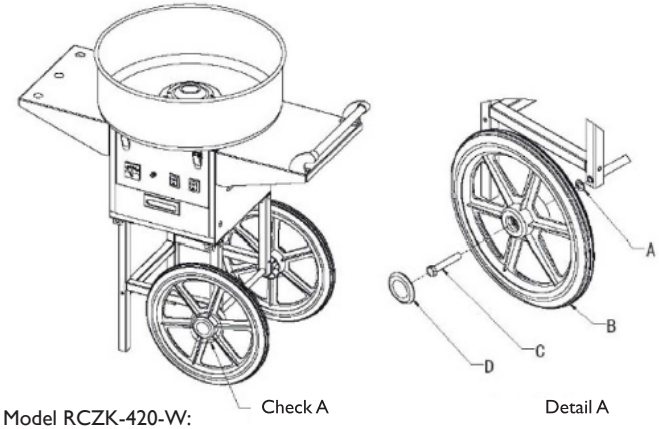

Model RCZK-420-W:

1. Misa
2. Głowica z wrzecionem
3. Włącznik / wyłącznik

VIII. PRZED UŻYCIEM

1. Prosimy o przeczytanie instrukcji obsługi przed użytkowaniem, żeby zrozumieć zasady funkcjonowania maszyny.
2. Po rozpakowaniu maszyny części należy oczyścić zimną wodą i na koniec wytrzeć miękką szmatką do sucha.
3. Maszyna musi być zainstalowana w stałym miejscu pracy.
4. Sprawdzić napięcie przed włożeniem wtyczki do gniazdka.

IX. OBSŁUGA (nie dotyczy modelu RCZK-420-W)

1. Przy przemieszczaniu maszyny docisnąć uchwyt w dół i upewnić się, czy obie przednie nóżki nie dotykają podłoża (dotyczy modeli z wózkiem).
2. Nacisnąć „Power" (włącznik/wyłącznik) i pozostawić działającą maszynę na 1-2 minuty. Zajrzeć do środka, czy maszyna jest gotowa do pracy (należy dopasować ustawienie maszyny, jeśli ekstremalnie wibruje).
3. Włączyć przycisk „Heat" (przełącznik grzania). Poczekać co najmniej 10-15 minut aby głowica urządzenia dobrze się rozgrzała. Jeśli cukier zostanie wsypany do głowicy przed upływem tego czasu, istnieje ryzyko jego przypalenia.
4. Po rozgrzaniu głowicy urządzenia, można rozpocząć pracę – dosypać jedną miarkę cukru na środku głowicy do waty cukrowej.
5. Po około 60 sekundach powstanie wata. Do wnętrza misy włożyć patyczek bambusowy i kręcić nim, żeby uzyskać określony kształt waty (patyczek bambusowy musi być oczyszczony wilgotną szmatką i zaleca się aby patyczek nie był całkowicie gładki, wata lepiej trzyma się szorstkiego patyczka).

6. Po nawinięciu wystarczającej ilości waty nie należy natychmiast wyłączać urządzenia, tylko oczyścić głowicę do waty wodą. Głowica powinna obracać się nadal i należy dolać do środka niewielką ilość wody, a następnie wyłączyć maszynę. Maszynę należy wyczyścić po każdym użyciu.

X. OBSŁUGA (dotyczy modelu RCZK-420-W)

1. Nacisnąć „Power" (włącznik/wyłącznik) i pozostawić działającą maszynę na 1-2 minuty. Zajrzeć do środka, czy maszyna jest gotowa do pracy (należy dopasować ustawienie maszyny, jeśli ekstremalnie wibruje).
2. Po rozgrzaniu głowicy urządzenia, można rozpocząć pracę – dosypać jedną miarkę cukru na środku głowicy do waty cukrowej.
3. Wata zacznie powstawać niemal natychmiast po wsypaniu cukru. Do wnętrza misy włożyć patyczek bambusowy i kręcić nim, żeby uzyskać określony kształt waty (patyczek bambusowy musi być oczyszczony wilgotną szmatką i zaleca się aby patyczek nie był całkowicie gładki, wata lepiej trzyma się szorstkiego patyczka).
4. Po nawinięciu wystarczającej ilości waty nie należy natychmiast wyłączać urządzenia, tylko oczyścić głowicę do waty wodą. Głowica powinna obracać się nadal i należy dolać do środka niewielką ilość wody, a następnie wyłączyć maszynę. Maszynę należy wyczyścić po każdym użyciu.

XI. WSKAZÓWKI

1. Trzymać maszynę z dala od dzieci.
2. Przewód elektryczny nie może się znajdować w pobliżu gorących powierzchni maszyny. Zwrócić uwagę, żeby przewód elektryczny i wtyczka nie miały kontaktu z wodą lub inną cieczą. NIE UŻYWAĆ maszyny, jeśli przewód lub wtyczka są uszkodzone.
3. Nie należy dotykać powierzchni urządzenia podczas pracy. Nie należy przemieszczać pracującej maszyny.
4. Nie dotykać wtyczki lub przewodu mokrymi dłońmi, żeby uniknąć porażenia prądem elektrycznym.
5. W celu przedłużenia żywotności maszyny po godzinie pracy należy zatrzymać maszynę na ok. 20 minut, żeby uniknąć przeciążenia.
6. Przed czyszczeniem maszyny upewnić się, czy wtyczka jest odłączona od gniazdka.
7. Jeśli głowica nie działa, należy wyłączyć maszynę, usunąć przepalony cukier miękką szmatką.

XII. DANE TECHNICZNE

Modele RCZK-1200E | RCZK-1200-W | RCZC-1200E | RCZC-1200-W | RCZK-1200XL | RCZC-1200XL | RCZK-1200-R | RCZK-1200-BG | RCZC-1200-P | RCZC-1200-BG:

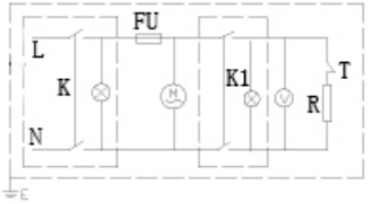

Model: RCZK-420-W:

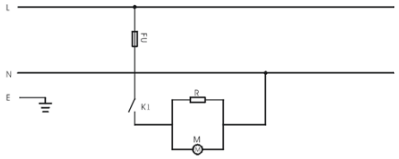

XIII. TRANSPORT I PRZECHOWYWANIE

Podczas transportu urządzenie należy zabezpieczyć przed wstrząsami i przewróceniem się oraz nie ustawiać go „do góry nogami". Urządzenie należy przechowywać w dobrze wentylowanym pomieszczeniu, w którym obecne jest suche powietrze i nie występują gazy powodujące korozję.

XIV. CZYSZCZENIE I KONSERWACJA

- Przed każdym czyszczeniem, a także jeżeli urządzenie nie jest używane, należy wyciągnąć wtyczkę sieciową i całkowicie ochłodzić urządzenie.
- Do czyszczenia powierzchni należy stosować wyłącznie środki niezawierające substancji żrących.
- Po każdym czyszczeniu wszystkie elementy należy dobrze wysuszyć, zanim urządzenie zostanie ponownie użyte.
- Urządzenie należy przechowywać w suchym i chłodnym miejscu chronionym przed wilgocią i bezpośrednim promieniowaniem słonecznym.

WSKAZÓWKI DOTYCZĄCE CZYSZCZENIA W CELU OGRANICZENIA PRZYPALEŃ I WIBRACJI (TAG: „WSKAZÓWKA DOTYCZĄCA CZYSZCZENIA")

A. Po zakończeniu pracy należy powoli wlać niewielką ilość wody na głowicę wirującą przed jej wyłączeniem, aby zapobiec przypaleniu resztek cukru.

B. Zanurzyć głowicę wirującą w gorącej wodzie po każdym użyciu lub jeśli wibracje stają się bardzo silne, aby usunąć nagromadzony cukier.

C. Resztki cukru z pozostałych powierzchni należy czyścić gorącą, wilgotną ściereczką.

UWAGA: Głowicę urządzenia należy czyścić po każdej zakończonej pracy, niezależnie od tego czy urządzenie zostało użyte jeden czy więcej razy. Aby efektywnie wyczyścić głowicę, po zakończonej pracy należy do gorącej i obracającej się głowicy wlać około 150 ml wody (w przypadku modelu RCZK-420-W – około 100 ml), która odparowując wyczyści wnętrze głowicy. Wyłączyć urządzenie, odczekać aż głowica wystygnie i przetrzeć ją miękką, wilgotną ściereczką. Nie zastosowanie się do niniejszych zaleceń może skutkować nagromadzeniem się skarmelizowanego cukru, co doprowadzi do nieprawidłowej pracy urządzenia (brak możliwości przygotowania waty cukrowej, w skrajnym przypadku może dojść do trwałego uszkodzenia głowicy).

Odpowiedzialność za wszelkie szkody powstałe w wyniku nie zastosowania się do powyższych zaleceń ponosi użytkownik.

UWAGA: W przypadku konieczności wymiany paska napędzającego, nalezy pamiętać aby został on zamontowany w odpowiedni sposób – pokazany na zdjęciu poniżej (zęby paska powinny znajdować się po jego zewnętrznej stonie):

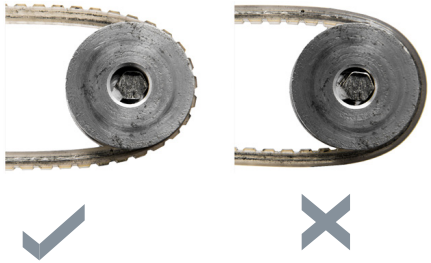

XV. REGULARNA KONTROLA URZĄDZENIA

Należy regularnie sprawdzać, czy elementy urządzenia nie są uszkodzone. Jeżeli tak jest, należy zaprzestać użytkowania urządzenia. Proszę niezwłocznie zwrócić się do sprzedawcy w celu przeprowadzenia naprawy.

Co należy zrobić w przypadku pojawienia się problemu?

Należy skontaktować się ze sprzedawcą i przygotować następujące dane:

- Numer faktury oraz numer seryjny (nr seryjny podany jest na tabliczce znamionowej).
- Ewentualnie zdjęcie niesprawnej części.
- Pracownik serwisu jest w stanie lepiej ocenić, na czym polega problem, jeżeli opiszą go Państwo w sposób tak precyzyjny, jak jest to tylko możliwe. Sformułowania, takie jak np. „urządzenie nie grzeje" mogą być dwuznaczne i oznaczają zarówno, że urządzenie grzeje za słabo lub w ogóle nie grzeje. Są to jednak dwie różne przyczyny usterek! Im bardziej szczegółowe są dane, tym szybciej można Państwu pomóc!

UWAGA: Nigdy nie wolno otwierać urządzenia bez konsultacji z serwisem klienta. Może to prowadzić do utraty gwarancji!

SYMBOLY

	Seznamte se s návodem k obsluze.
	Nevyhazujte elektrospotřebiče spolu s komunálním odpadem.
CE	Zařízení je shodné s prohlášením CE.
	Upozornění! Horké plochy mohou způsobit popáleniny.

Originální návod byl vyhotoven v němčině. Ostatní jazykové verze jsou překlady z německého jazyka.

I. BEZPEČNOSTNÍ DOPORUČENÍ

Obecná bezpečnostní doporučení pro používání elektrospotřebičů.

Pro minimalizaci rizika poranění ohněm nebo elektrickým proudem dodržujte neustále při používání zařízení několik základních bezpečnostních podmínek. Přečtěte si tento návod k obsluze a ujistěte se, že obsahuje odpovědi na veškeré otázky týkající se používání tohoto zařízení. Návod k obsluze přechovávejte v blízkosti výrobku, abyste v případě pozdějších otázek mohli do něj kdykoli nahlédnout. Používejte vždy uzemněný přívod elektrického proudu s odpovídajícím síťovým napětím (viz návod nebo výrobní štítek)! V případě pochybností ohledně uzemnění přívodu, požádejte o ověření kvalifikovaného odborníka. Nikdy nepoužívejte nesprávný napájecí kabel! Zařízení neotvírejte ve vlhkém nebo mokrém místě ani mokrýma a vlhkýma rukama. Chraňte zařízení proti přímému slunečnímu záření. Zařízení je nutno používat vždy na bezpečném místě tak, aby nikdo nemohl šlápnout na kabel, zakopnout o něj nebo jej poškodit. Před čištěním zařízení vytáhněte síťovou zástrčku a k čištění použijte pouze vlhkou utěrku. Vyvarujte se použití čisticích přípravků a dbejte na to, aby se žádná kapalina nedostala dovnitř zařízení nebo tam nezůstala. Vypněte zařízení okamžitě po zjištění odchylek při jeho používání. Vytáhněte zástrčku ze síťové zásuvky, není-li zařízení používáno. Provedení údržby, seřízení a opravy zařízení svěřte specializovanému personálu. V případě oprav prováděných třetími osobami se platnost záruky ruší!

II. BEZPEČNOSTNÍ POKYNY

1. Před spuštěním zařízení si důkladně přečtěte tento návod! Dodržujte všechny bezpečnostní pokyny, aby nedošlo ke vzniku škod v důsledku používání zařízení v rozporu s jeho určením!
2. Uschovejte si tento návod k obsluze pro jeho pozdější použití. V případě předání zařízení třetím osobám, připojte k němu také tento návod k obsluze.
3. Zařízení je nutno používat výhradně v souladu s jeho určením a pouze v interiérech.
4. V případě používání zařízení v rozporu s určením nebo chybné obsluhy je odpovědnost za případně vzniklé škody vyloučena.
5. Před prvním použitím prosím ověřte, zda druh proudu a síťové napětí odpovídají údajům uvedeným na výrobním štítku.
6. Zařízení není určeno pro používání osobami s omezenými psychickými, senzorickými a smyslovými funkcemi (včetně dětí) nebo osobami bez odpovídajících zkušeností a znalostí, nejsou-li pod dohledem osoby odpovědné za jejich bezpečnost nebo proškolené touto osobou o tom, jak toto zařízení používat.
7. NEBEZPEČÍ PORANĚNÍ ELEKTRICKÝM PROUDEM! Nikdy se nepokoušejte zařízení opravovat vlastními silami. V případě poruchy objednejte opravu zařízení výhradně u kvalifikovaných odborníků.
8. Pravidelně kontrolujte stav síťové zástrčky a napájecího kabelu. Je-li napájecí kabel poškozený, musí jej pro zamezení ohrožení vyměnit výrobce, jeho servis nebo osoba s odpovídajícími kvalifikacemi.
9. Zabraňte poškození napájecího kabelu jeho přimáčknutím, zlomením nebo prodřením na ostrých hranách, nepřibližujte jej k horkým plochám a otevřeným zdrojům ohně.
10. UPOZORNĚNÍ – OHROŽENÍ ŽIVOTA! Během čištění nebo používání zařízení nesmí být nikdy ponořováno do vody nebo jiných kapalin. Zařízení se nesmi ocitnout pod tekoucí vodou a nesmí být ani polito jinými kapalinami.
11. V žádném případě neotevírejte kryt zařízení.

III. ÚVOD

Přidejte cukr jako hlavní složku. V závislosti na přání můžete přidat libovolný pomocný materiál, aby získat různé příchutě a barvy cukrové vaty. S tímto přístrojem Royal Catering můžete vyrábět nejen bílou cukrovou vatu, ale také červenou, žlutou, modrou, zelenou, oranžovou a růžovou. Můžete také vytvořit různé příchutě: jablko, jahody, broskve, ananas, liči, mango a mnoho dalších.

IV. TECHNICKÁ SPECIFIKACE

Název výrobku	PŘÍSTROJ NA CUKROVOU VATU	
Model	RCZK-1200E | RCZK-1200-W | RCZC-1200E | RCZC-1200-W | RCZK-1200XL | RCZC-1200XL | RCZK-1200-R | RCZK-1200-BG| RCZC-1200-P | RCZC-1200-BG	RCZK-420-W
Výkon (W)	1200	450
Napětí (V)	230	
Frekvence (Hz)	50	
Účinnost (s)	1 ks./60	1 ks./60-90

V. OBLAST POUŽITÍ

Stroj na výrobu cukrové vaty je určen k výrobě cukrové vaty.

Odpovědnost za veškeré škody vzniklé používání v rozporu s určením nese uživatel.

VI. PŘED PRVNÍM POUŽITÍM

Kontrola po obdržení zboží

Ve chvíli převzetí zboží zkontrolujte obal z hlediska případného poškození a otevřete jej. Je-li obal poškozen, obraťte se do 3 dnů na dopravce nebo na vašeho distributora a co nejdůkladněji poškození zdokumentujte. Nepokládejte plný obal vzhůru nohama! Bude-li obal opět přepravován, dbejte na to, aby byl převážen ve vodorovné poloze a byl zajištěn ve stabilní pozici.

Jednotlivé části obalu (lepenky, plastové pásky a polystyren) si uschovejte, aby bylo možné stroj při případném převozu do servisu co nejlépe ochránit.

VII. KONSTRUKCE PŘÍSTROJE

RCZK-1200E | RCZK-1200-W | RCZC-1200E | RCZC-1200-W | RCZK-1200XL | RCZC-1200XL | RCZK-1200-R | RCZK-1200-BG | RCZC-1200-P | RCZC-1200-BG:

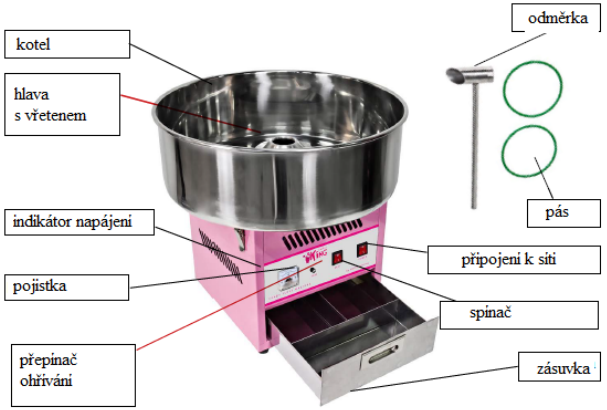

Modely RCZK-1200-R, RCZK-1200-BG, RCZC-1200-P, RCZC-1200-BG nejsou vybaveny zásuvkou.
Modely RCZC-1200E, RCZC-1200-W, RCZC-1200XL RCZC-1200-P, RCZC-1200-BG jsou dodávány s vozíkem.

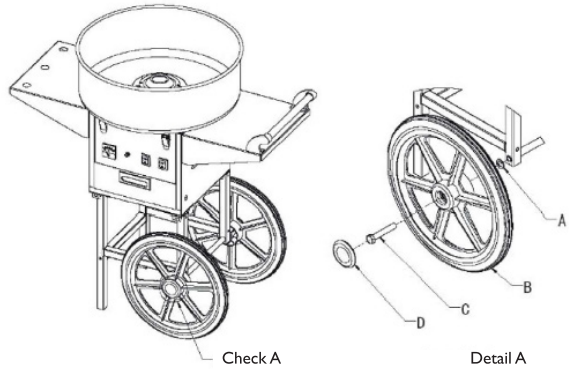

Modell RCZK-420-W:

VIII. PŘED POUŽITÍM
1. Přečtete si prosím návod před použitím, abyste pochopili principy fungování přístroje.
2. Po rozbalení přístroje umyjte díly studenou vodou a otřete měkkým hadříkem dosucha.
3. Přístroj musí být nainstalován na stálém místě provozu.
4. Zkontrolujte napětí před zasunutím zástrčky do zásuvky.

IX. POUŽITÍ (RCZK-1200E | RCZK-1200-W | RCZC-1200E | RCZC-1200-W | RCZK-1200XL | RCZC-1200XL):
1. Při přemístění přístroje stlačte držák dolů a ujistěte se, že se obě přední nohy nedotýkají země.
2. Stiskněte spínač a nechte přístroj pracovat 1-2 minuty. Podívejte se uvnitř přístroje a zkontrolujte, zda je přístroj připravený k práci (nastavte přístroj, pokud silně vibruje).
3. Zapněte regulátor tlaku, nastavte požadovanou hodnotu (kontrola teploty). Během asi 4-5 minut se přístroj zahřeje (čím vyšší výkon, tím vyšší teplota).
4. Dosypte odměrku cukru na hlavu přístroje.
5. Po asi 30 sekundách se vytvoří vata. Do mísy vložte bambusovou špejli a otočte tak, aby získat určitý tvar vaty (bambusová špejle musí být vyčištěna vlhkým hadříkem).
6. Po vytvoření odpovídajícího množství vaty nevypínejte přístroj, vyčistěte hlavu vodou. Hlava by se měla pohybovat dále, dolijte malé množství vody, pak vypněte přístroj. Přístroj by měl být čištěn po každém použití

X. POUŽITÍ (RCZK-420-W):
1. Stiskněte spínač a nechte přístroj pracovat 1-2 minuty. Podívejte se uvnitř přístroje a zkontrolujte, zda je přístroj připravený k práci (nastavte přístroj, pokud silně vibruje).
2. Dosypte odměrku cukru na hlavu přístroje.
3. Vata začne vznikat téměř okamžitě po nasypání cukru. Do mísy vložte bambusovou špejli a otočte tak, aby získat určitý tvar vaty (bambusová špejle musí být vyčištěna vlhkým hadříkem).
4. Po vytvoření odpovídajícího množství vaty nevypínejte přístroj, vyčistěte hlavu vodou. Hlava by se měla pohybovat dále, dolijte malé množství vody, pak vypněte přístroj. Přístroj by měl být čištěn po každém použití.

XI. POKYNY
1. Udržujte přístroj mimo dosah dětí.
2. Elektrický kabel nesmí být umístěn v blízkosti horkých povrchů přístroje. Dejte pozor, aby elektrický kabel a zástrčka nepřišly do styku s vodou nebo jinou kapalinou. Nepoužívejte přístroj, pokud kabel nebo zástrčka jsou poškozeny.
3. Správně nainstalujte hlavu v míse. Pak zasuňte zástrčku do zásuvky. Vypněte přístroj, pokud není používán, odstraňte mísu a vyčistěte ji vodou.
4. Nedotýkejte se povrchu přístroje během provozu. Nepohybujte přístroj během provozu.
5. Nedotýkejte se zástrčky nebo kabelu mokrýma rukama, aby nedošlo k úrazu elektrickým proudem.
6. Po hodině provozu zastavte přístroj po dobu asi. 20 minut, aby nedošlo k přetížení.
7. Před čištěním přístroje se ujistěte, že je zástrčka vytáhnuta ze zásuvky.
8. Pokud hlava nepracuje, vypněte přístroj, odstraňte spálený cukr měkkým hadříkem.

XII. TECHNICKÁ SPECIFIKACE

RCZK-1200E | RCZK-1200-W | RCZC-1200E | RCZC-1200-W | RCZK-1200XL | RCZC-1200XL | RCZK-1200-R | RCZK-1200-BG | RCZC-1200-P | RCZC-1200-BG:

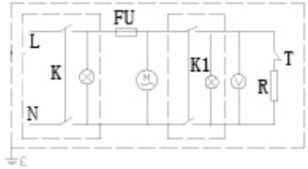

RCZK-420-W:

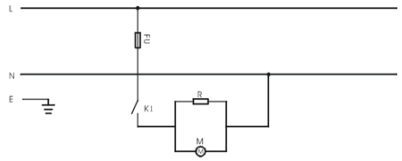

XIII. DOPRAVA A SKLADOVÁNÍ
Během dopravy chraňte zařízení proti otřesům nebo převrhnutím a nestavějte je „vzhůru nohama“. Zařízení je nutno skladovat v dobře větraných prostorách se suchým vzduchem, bez přítomnosti plynů způsobujících korozi.

XIV. ČIŠTĚNÍ A ÚDRŽBA
- Před každým čištěním a není-li zařízení používáno, vytáhněte síťovou zástrčku a zařízení zcela vychlaďte.
- K čištění ploch používejte výhradně čisticí prostředky bez žíravých látek.
- Po každém čištění, před opětovným použitím, všechny díly důkladně vysušte.
- Zařízení je nutno přechovávat v suchém a chladném místě, chráněném proti vlhkosti a přímému slunečnímu záření.

TIPY NA ČIŠTĚNÍ, KTERÉ OMEZÍ SPÁLENINY A PROBLÉMY S VIBRACEMI (TAG: „TIP NA ČIŠTĚNÍ“)

A. Odpověď: Po dokončení operace pomalu nalijte na rotující hlavu malé množství vody, než ji vypnete, abyste zabránili připáleným zbytkům cukru.
B. Po každém použití nebo pokud jsou vibrace extrémně silné, ponořte rotující hlavu do horké vody, abyste odstranili nahromaděný cukr.
C. Očistěte zbytky cukru ze zbytku povrchů horkým vlhkým hadříkem.

UPOZORNĚNÍ: Hlavu zařízení je nutné vyčistit po každé dokončené práci, nezávisle na tom, zda bylo zařízení použito jednou nebo vícekrát. Pro efektivní vyčištění hlavy je po dokončení práce nutné nalít do horké a otáčející se hlavy asi 150 ml vody (u modelu RCZK-420-W – cca 100 ml), která při odpařování vyčistí vnitřek hlavy. Vypněte zařízení, počkejte, až hlava vychladne a vytřete ji měkkou, vlhkou utěrkou. Důsledkem nedodržení těchto pokynů může být nahromadění karamelizovaného cukru, což má za následek vadnou práci zařízení (nelze vyrábět cukrovou vatu, v krajním případě může dojít k trvalému poškození hlavy).
Odpovědnost za veškeré škody vzniklé v důsledku nedodržování výše uvedených pokynů nese uživatel.
UPOZORNĚNÍ: V případě nutnosti výměny hnacího řemenu je třeba pamatovat na to, aby byl správně namontován – tak jak je znázorněno na následujícím obrázku (zuby pásku musí být na jeho vnější straně):

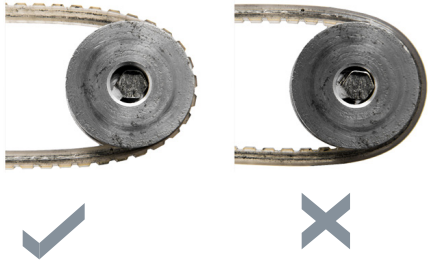

XV. PRAVIDELNÁ KONTROLA ZAŘÍZENÍ
Pravidelně kontrolujte, zda nejsou součásti zařízení poškozeny. Když jsou součásti poškozeny, obraťte se na prodejce a požádejte o jejich opravu.
Co dělat, když se objeví nějaký problém?
Obraťte se na prodejce a poskytněte následující informace:

- číslo faktury a sériové číslo (sériové číslo je uvedeno na typovém štítku).
- případně foto vadného dílu.
- Pracovník servisních služeb lépe posoudí problém, když tento bude popsán tak přesně, jak je to možné. Fráze jako např. „zařízení nehřeje" může být dvojznačná a může znamenat jak to, že hřeje zařízení slabě, tak i to, že nehřeje vůbec. Jedná se o dvě různé příčiny poruch! Čím podrobnější informace, tím rychlejší řešení problému!

VAROVÁNÍ: Nikdy neotevírejte zařízení bez konzultace se servisním střediskem. To může vést ke ztrátě záruky!

SYMBOLES

	Il est impératif d'avoir lu le manuel d'utilisation avec minutie.
	Les appareils électriques ne doivent pas être jetés dans des poubelles ménagères.
CE	L'appareil est conforme aux normes de la CE.
	Attention! Surfaces chaudes susceptibles de s'enflammer.

Notice initialement en allemand. Les différentes versions sont des traductions de la version allemande.

I. CONSIGNES DE SÉCURITÉ
Consignes de sécurité générales pour l'utilisation d'appareils électriques:
Afin de minimiser les risques de blessures dues au feu ou aux chocs électriques, veuillez constamment prendre en considération les consignes et indications de sécurité lorsque vous utilisez l'appareil. Veuillez lire soigneusement ces instructions d'emploi et assurez-vous d'avoir trouvé réponse à toutes vos questions avant d'utiliser l'appareil. Conservez soigneusement cette notice à proximité de l'article, pour pouvoir le consulter plus tard en cas de besoin. Utilisez toujours une prise électrique reliée à la terre et avec la bonne tension secteur (v. Guide ou plaque signalétique)! Dans le cas où vous auriez des doutes quant au raccordement de votre appareil, veuillez faire vérifier votre installation par un électricien qualifié. N'utilisez jamais un câble électrique défectueux! N'ouvrez pas l'appareil dans un environnement humide, et veillez à ce que vos mains ne soient ni humides ni mouillées. De plus, protégez l'appareil des rayonnements directs du soleil. Ne mettez l'appareil en marche que dans un espace protégé, de manière à ce que personne ne marche sur les câbles, ne se prenne les pieds dedans, ni ne les abîme. Veillez également à ce que la pièce, dans laquelle se trouve l'appareil, soit suffisamment aérée afin d'éviter une concentration trop importante de chaleur mais aussi pour faciliter le refroidissement de l'appareil. Pensez à toujours débrancher l'appareil avant de le nettoyer et utilisez un chiffon humide pour le nettoyage. N'utilisez pas de produits de nettoyage et veillez à ce qu'aucun fluide ne s'infiltre dans l'appareil ou ne reste à l'intérieur. L'intérieur de l'appareil ne doit pas être nettoyé / entretenu par l'utilisateur. Confiez l'entretien, le réglage et les réparations à une personne qualifiée. La garantie deviendra caduc en cas d'intervention d'une personne non-qualifiée.

II. CONSIGNES DE SÉCURITÉ

1. Veuillez lire attentivement ce mode d'emploi avant d'utiliser l'appareil! Veuillez respecter les consignes de sécurité afin d'éviter tout incident lié à une utilisation non conforme!
2. Conservez le mode d'emploi à portée pour les utilisations à venir. Si cet appareil est utilisé par une autre personne, celle-ci doit impérativement être informée des conditions d'utilisation et disposer du manuel.
3. N'utilisez l'appareil seulement ce pour quoi il a été destiné et seulement en intérieur.
4. Un usage inapproprié, une mauvaise utilisation de l'appareil ou tout dommage résultant d'un non-respect des consignes d'utilisation n'incombent en aucun cas la responsabilité du vendeur.
5. Avant la première utilisation, veuillez vérifier que la tension électrique ainsi que le type de courant utilisé soient compatibles avec les données présentes sur la plaque signalétique.
6. Cet appareil ne doit pas être utilisé par des personnes (enfants compris) ayant des capacités physiques, mentales ou sensorielles réduites. Sont considérées comme des exceptions les personnes ayant lu le mode d'emploi ou étant complètement responsables de leur propre sécurité.
7. DANGER D'ÉLECTROCUTION! N'essayez jamais de réparer l'appareil par vous-même. En cas de dysfonctionnement, faites réparer l'appareil par un spécialiste qualifié.
8. Contrôlez régulièrement la prise, la fiche et le câble secteur. Si le câble secteur de cet appareil est endommagé, celui-ci doit être remplacé par le fabricant, le service client ou une personne qualifiée pour éviter tout danger.

9. Protégez le câble d'éventuels pressions, coupures ou frottements, en le tenant à l'abri des surfaces pointues, tranchantes, chauffantes, et à l'abri des flammes.
10. ATTENTION DANGER DE MORT! Ne plongez jamais l'appareil dans l'eau ou dans tout autre liquide, ni lors de son fonctionnement, ni lors du nettoyage.
11. N'ouvrez le boîtier sous aucun prétexte.

III. INTRODUCTION

Versez le sucre, ingrédient principal, puis ajoutez selon vos goûts et vos envies des ingrédients complémentaires pour donner à la barbe à papa différents parfums et couleurs. Avec cet appareil, vous pouvez aussi bien produire des barbes à papa blanches classiques que des barbes à papa jaunes, bleues, vertes, oranges ou violettes. Les parfums également peuvent varier: pomme, fraise, pêche, pastèque, litchi, mangue, etc.

IV. DÉTAILS TECHNIQUES

Nom du produit	MACHINE À BARBE À PAPA	
Modèle	RCZK-1200E | RCZK-1200-W | RCZC-1200E | RCZC-1200-W | RCZK-1200XL | RCZC-1200XL | RCZK-1200-R | RCZK-1200-BG| RCZC-1200-P | RCZC-1200-BG	RCZK-420-W
Puissance (W)	1200	450
Voltage (V)	230	
Fréquence (Hz)	50	
Production (Sec)	1 pièce / 60	1 pièce / 60-90

V. DOMAINE D'APPLICATION

La machine à barbe à papa est uniquement conçue pour la fabrication de barbe à papa.
Seul l'utilisateur sera tenu comme responsable en cas de dommages causés par un usage non conforme.

VI. AVANT LA PREMIÈRE UTILISATION

Dès réception de la marchandise, veuillez inspecter le colis et ouvrez-le afin de vous assurer qu'aucun élément ou composant du colis ne soit manquant. Si l'emballage est endommagé, prenez contact sous 3 jours avec la société de transport ainsi qu'avec votre distributeur et fournissez un maximum d'indications et photos des dégâts. Donnez un maximum de détails concernant les dommages. Ne tenez jamais le colis à l'envers ! Si vous devez transporter ou manipuler le colis, assurez-vous qu'il soit maintenu droit et stablement. Veuillez garder l'emballage de l'appareil (carton, plastique, polystyrène) afin de pouvoir le renvoyer dans les meilleures conditions en cas de besoin.

VII. STRUCTURE DE L'APPAREIL

Modèles RCZK-1200E | RCZK-1200-W | RCZC-1200E | RCZC-1200-W | RCZK-1200XL | RCZC-1200XL | RCZK-1200-R | RCZK-1200-BG | RCZC-1200-P | RCZC-1200-BG:

1. Cuve
2. Tête rotative
3. Tensiomètre
4. Fusible
5. Chauffe on/off
6. Bouton on/off
7. Câble d'alimentation
8. Tiroir de rangement
9. Dosette
10. Courroie

Les modèles RCZK-1200-R, RCZK-1200-BG, RCZC-1200-P, RCZC-1200-BG ne sont pas équipés du tiroir. Les modèles RCZC-1200E, RCZC-1200-W, RCZC-1200XL RCZC-1200-P, RCZC-1200-BG sont livrés avec un chariot. Le montage de la roue s'effectue selon les indications fournies sur ce dessin.

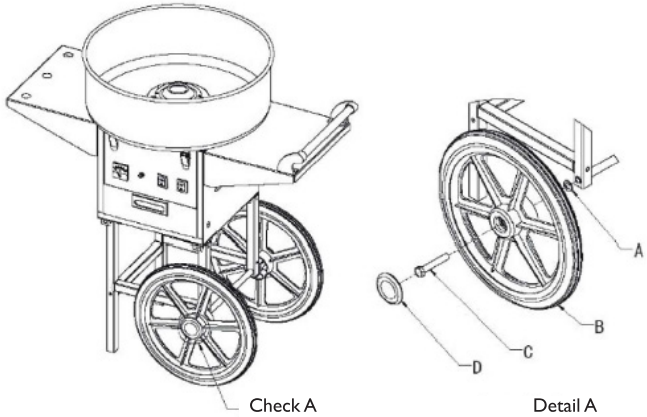

Modèle RCZK-420-W:

1. Cuve
2. Tête rotative
3. Bouton on/off

VIII. AVANT L'UTILISATION

1. Veuillez lire attentivement le mode d'emploi avant d'utiliser l'appareil, afin de vous assurer d'avoir parfaitement compris ses fonctions et comment les utiliser
2. Après avoir sorti la machine de son emballage, il vous faudra laver les différentes pièces à l'eau froide, puis les sécher à l'aide d'un chiffon doux.
3. La machine doit être installée sur un espace de travail stable et plan.
4. Contrôlez la tension avant de brancher l'appareil.

IX. UTILISATION (sauf modèle RCZK-420-W)

1. Pour déplacer l'appareil, appuyez sur la poignée (vers le bas) et assurez-vous que les pieds de l'appareil ne touchent plus le sol (cela concerne les modèles avec chariot).
2. Pressez le bouton ON et laissez le moteur tourner pendant 1 à 2 minutes. Regardez maintenant si l'appareil est prêt à fonctionner. (l'emplacement de la machine doit être ajusté si elle vibre trop).
3. Pressez le bouton „Heat" (pour augmenter la chaleur). Laissez l'appareil chauffer pendant au moins 10 à 15 minutes. Si ce délai n'est pas respecté, le sucre introduit dans la machine risque de brûler.
4. Lorsque la tête rotative est suffisamment chaude, versez une pleine cuillère doseuse de sucre cristal au milieu de la machine à barbe à papa.
5. Au bout de 60 secondes environ, la barbe à papa commence à se former. Utilisez un bâtonnet en bambou pour la récolter en faisant tourner celui-ci autour de la cuve pour obtenir la forme traditionnelle de barbe à papa. (Le bâtonnet en bambou devra être nettoyé à l'aide d'un chiffon humide). Il est recommandé d'utiliser un bâtonnet de bambou brut et non poli. Si la surface est trop lisse, la barbe à papa aura du mal à s'y accrocher.

6. Après avoir produit la quantité souhaitée de barbe à papa, n'éteignez pas l'appareil immédiatement, mais nettoyez d'abord la cuve avec de l'eau. Continuez à verser de l'eau dans la tête rotative toujours en mouvement pour éliminer les résidus de sucre. L'appareil doit être nettoyé après chaque utilisation.

X. UTILISATION (Modèle RCZK-420-W)

1. Pressez le bouton ON et laissez le moteur tourner pendant 1 à 2 minutes. Regardez maintenant si l'appareil est prêt à fonctionner. (l'emplacement de la machine doit être ajusté si elle vibre trop).
2. Lorsque la tête rotative est suffisamment chaude, versez une pleine cuillère doseuse de sucre cristal au milieu de la machine à barbe à papa.
3. La barbe à papa se forme dès que le sucre a été versé. Utilisez un bâtonnet en bambou pour la récolter en faisant tourner celui-ci autour de la cuve pour obtenir la forme traditionnelle de barbe à papa. (Le bâtonnet en bambou devra être nettoyé à l'aide d'un chiffon humide). Il est recommandé d'utiliser un bâtonnet de bambou brut et non poli, si la surface est trop lisse, la barbe à papa aura du mal à s'y accrocher.
4. Après avoir produit la quantité souhaitée de barbe à papa, n'éteignez pas l'appareil immédiatement, mais nettoyez d'abord la cuve avec de l'eau. Continuez à verser de l'eau dans la tête rotative toujours en mouvement pour éliminer les résidus de sucre. L'appareil doit être nettoyé après chaque utilisation.

XI. INDICATIONS

1. Tenir hors de la portée des enfants.
2. Le câble doit être tenu à l'abri de la chaleur produite par la machine. Veillez à protéger le câble et la prise de tout contact avec l'eau ou avec d'autres liquides. N'utilisez jamais la machine si le câble ou la prise sont endommagés.
3. Ne touchez ni n'utilisez pas la surface de la machine pendant son fonctionnement. Ne déplacez pas la machine lorsqu'elle est en marche.
4. Ne touchez jamais la prise ou le câble avec des mains humides, afin d'éviter les chocs électriques.
5. La puissance instantanée du moteur s'élève jusqu'à 80%. Il est conseillé d'éviter une utilisation prolongée sur une trop longue période. Afin d'assurer la longévité de la machine, il est conseillé de laisser au moteur 20 minutes de repos après chaque heure de fonctionnement.
6. Assurez-vous d'avoir débranché l'appareil avant de commencer le nettoyage.
7. Si la machine ne produit plus de barbe à papa, éteignez l'appareil et retirez le sucre brûlé à l'aide d'un tissu.

XII. DÉTAILS TECHNIQUES

Modèles RCZK-1200E | RCZK-1200-W | RCZC-1200E | RCZC-1200-W | RCZK-1200XL | RCZC-1200XL | RCZK-1200-R | RCZK-1200-BG | RCZC-1200-P | RCZC-1200-BG:

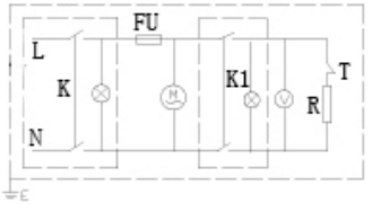

Modèle RCZK-420-W :

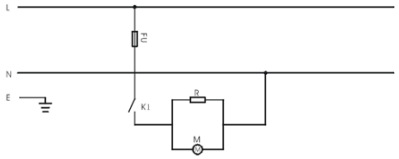

XIII. TRANSPORT ET STOCKAGE

Lors du transport de l'appareil, il est impératif de le sécuriser et de le protéger de toute secousse. Posez l'appareil de manière droite et non à l'envers. Stockez-le dans un environnement sec et bien aéré, à l'abri de gaz corrosifs.

XIV. NETTOYAGE ET ENTRETIEN

- Débranchez l'appareil pour le laisser refroidir complètement avant chaque nettoyage.
- Utilisez, pour ce faire, des produits d'entretien doux sans substances corrosives
- Après chaque nettoyage, séchez soigneusement tous les éléments avant que l'appareil ne soit de nouveau utilisé.
- Conservez l'appareil dans un endroit frais, sec, à l'abri de l'humidité et des rayons directs du soleil.

CONSEILS DE NETTOYAGE POUR RÉDUIRE LES PROBLÈMES DE BRÛLURES ET DE VIBRATIONS (TAG : « ASTUCE DE NETTOYAGE »)

A. Une fois l'opération terminée, versez lentement une petite quantité d'eau sur la tête d'essorage avant de l'éteindre pour éviter les résidus de sucre brûlé.
B. Plongez la tête d'essorage dans l'eau chaude après chaque utilisation ou si les vibrations deviennent extrêmement fortes pour éliminer le sucre accumulé.
C. Nettoyez les résidus de sucre du reste des surfaces avec un chiffon chaud et humide.

ATTENTION! La tête tournante de l'appareil doit être nettoyée après utilisation, et cela après une ou plusieurs utilisations. Pour un nettoyage complet, asperger la tête tournante encore chaude avec environ 150 ml d'eau (pour le modèle RCZK-420-W - environ 100 ml), la vapeur d'eau rincera la tête. Puis, éteindre l'appareil et attendre que la tête refroidisse pour ensuite l'essuyer avec un chiffon propre et légèrement humide. Le non-respect de ces recommandations peut conduire à la formation de sucre caramélisé, pouvant causer un mauvais fonctionnement de l'appareil (la fabrication de barbe à papa ne serait plus parfaite). Dans le pire des cas, la tête peut être endommagée de façon permanente.
Pour d'éventuels dommages provenant de non-respect des recommandations mentionnées ci-dessus, seul l'utilisateur est tenu responsable.
ATTENTION! Veuillez faire attention aux consignes suivantes lors d'un changement de courroie : la courroie doit être installée du bon côté, les dents doivent être placées vers l'extérieur. (Voir la représentation ci-dessous)

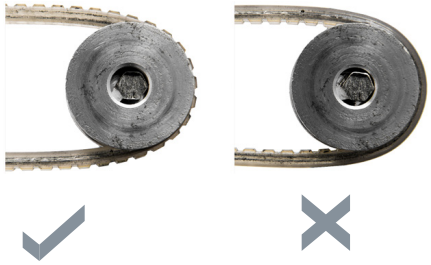

XV. EXAMEN RÉGULIER DE L'APPAREIL

Contrôlez régulièrement le bon état des différents éléments de l'appareil. En cas de doute, l'appareil ne peut plus être utilisé. Adressez-vous immédiatement à votre vendeur pour faire réparer l'appareil.
Que faire en cas de problème?
Prenez contact avec votre vendeur et préparez les éléments suivants:

- Vos numéros de série et de facture (que vous trouverez sur la plaque signalétique)
- Une photo de l'élément endommagé (si tel est le cas)
- Plus vos descriptions seront précises, plus votre conseiller sera en mesure de comprendre le problème et de vous aider à le résoudre. Les formulations comme par exemple: „L'appareil ne chauffe pas" peuvent conduire à des incompréhensions ou à des malentendus quant aux véritables problèmes.

ATTENTION: N'ouvrez jamais l'appareil sans l'accord du service client. Cela pourrait rendre votre garantie caduque!

SIMBOLI

	Leggere attentamente il manuale d'uso.
	I dispositivi elettrici non devono essere smaltiti con i rifiuti domestici.
CE	L'apparecchio è conforme alle direttive CE.
	ATTENZIONE! Le superfici calde possono causare le ustioni.

Il manuale è redatto in tedesco nella sua versione originale. Le versioni in altre lingue sono traduzioni dall'originale tedesco.

I. NORME DI SICUREZZA

Norme di sicurezza generali per l'utilizzo di apparecchi elettrici:
Per minimizzare il rischio di ferite provocate da scottature o bruciature e da un riscaldamento eccessivo dell'apparecchio, si prega di osservare attentamente e rispettare le norme e procedure di sicurezza, prima di utilizzare l'apparecchio. Si prega di leggere attentamente le istruzioni d'uso per comprendere l'esatto funzionamento dell'apparecchio. Conservare attentamente le istruzioni d'uso del prodotto per poterle consultare in caso di necessità. Usare sempre un collegamento alla corrente con messa a terra e con la tensione corretta (vedere le istruzioni o la targhetta sull'apparecchio)!! Dovessero sorgere dubbi in merito al collegamento dell'apparecchio, farlo controllare da personale esperto. Non utilizzare mai un cavo difettoso! Non aprire mai il dispositivo in ambienti umidi o bagnati e non usare mai l'apparecchio con le mani bagnate. Inoltre si consiglia di riparare il dispositivo dall'esposizione diretta ai raggi solari. Utilizzare l'apparecchio in un ambiente protetto e assicurarsi che nessuno possa inciampare su cavi e/o danneggiarlo. Fare in modo che ci sia una circolazione d'aria sufficiente, in quanto un ambiente areato migliora il raffreddamento dell'apparecchio e impedisce il surriscaldamento del prodotto. Prima di pulire l'apparecchio togliere il cavo di corrente dalla presa di corrente e pulire il dispositivo utilizzando esclusivamente un panno umido. Evitare l'utilizzo di detergenti (utilizzare per esempio l'aceto) e fare in modo che nessun liquido penetri all'interno dello strumento. La parte interna di questa apparecchiatura non deve essere manomessa in alcun modo dall'utente. Far eseguire qualsiasi operazione di manutenzione e riparazione esclusivamente da personale qualificato. In caso di intervento esterno la garanzia perde validità.

II. NORME DI SICUREZZA

1. Leggere attentamente le istruzioni d'uso dell'apparecchio prima di utilizzarlo! Osservare tutte le norme di sicurezza per evitare danni causati da un uso non appropriato dello strumento!
2. Conservare in ogni caso le istruzioni d'uso. In caso di cessione a terzi l'apparecchio deve essere consegnato insieme al suo libretto di istruzioni.
3. Utilizzare l'apparecchio soltanto per l'uso previsto e solo nei luoghi chiusi.
4. In caso di uso improprio e inadeguato la garanzia non copre eventuali danni.
5. Prima del primo utilizzo controllare che il tipo di corrente e la tensione di rete siano compatibili con i valori indicati sulla targhetta del dispositivo.
6. Questo apparecchio non è progettato per essere utilizzato da persone (bambini compresi) con abilità fisiche, sensitive o mentali ridotte o senza esperienza e/o con scarse conoscenze. Fa eccezione il caso in cui il dispositivo venga usato sotto la supervisione di una persona esperta o che sia stata informata delle istruzioni d'uso.
7. PERICOLO DI SCOSSA ELETTRICA! Non cercare mai di riparare l'apparecchio personalmente. In caso insorgano problemi lasciare controllare e riparare l'apparecchio da personale specializzato.
8. Esaminare regolarmente la spina e il cavo dell'alimentazione. Se il cavo di rete è danneggiato deve essere sostituito dal produttore, dal servizio clienti o da una persona qualificata per evitare eventuali pericoli.
9. Non calpestare schiacciare o sfregare il cavo di rete contro spigoli taglienti e mantenerlo lontano dalle superfici calde o dalle fiamme.
10. ATTENZIONE PERICOLO DI MORTE! Non immergere l'apparecchio in acqua o altri liquidi durante la pulizia o l'utilizzo.
11. Non aprire in nessun caso l'alloggiamento.

III. INTRODUZIONE

Aggiungete lo zucchero quale ingrediente principale, quindi potete aggiungere a piacere sostanze ausiliarie per produrre zucchero filato in altri gusti e colori. Con questa macchina della Royal Catering non si produce solamente zucchero filato bianco, ma anche nei colori rosso, giallo, blu, verde, arancione e viola. È inoltre possibile realizzarlo anche in molti gusti diversi come mela, fragola, pesca, anguria, litchi, mango e molti altri.

IV. DETTAGLI TECNICI

Nome del prodotto	MACCHINA PER ZUCCHERO FILATO	
Modello	RCZK-1200E | RCZK-1200-W | RCZC-1200E | RCZC-1200-W | RCZK-1200XL | RCZC-1200XL | RCZK-1200-R | RCZK-1200-BG| RCZC-1200-P | RCZC-1200-BG	RCZK-420-W
Potenza (W)	1200	450
Tensione (V)	230	
Frequenza (Hz)	50	
Rendimento (Sec)	1 pz. /60	1 pz. /60-90

V. CAMPO DI APPLICAZIONE

La macchina per zucchero filato è ideata per la produzione di zucchero filato.

VI. OPERAZIONI DA EFFETTUARE PRIMA DEL PRIMO UTILIZZO

Al ricevimento della merce controllare che non manchi nulla e aprire il pacco se tutti i prodotti sono elencati. Se la confezione risulta danneggiata, contattare entro 3 giorni la compagnia di trasporto, nonché Il rivenditore, documentando i danni il più precisamente possibile. Si prega di documentare quanto più dettagliatamente possibile gli eventuali danni riscontrati. Non mettere il pacco con la merce all'interno a testa in giù. Qualora fosse necessario trasportare il pacco, mantenerlo diritto e stabile. Si prega di conservare l'intero imballaggio (cartone, nastro adesivo e polistirolo), nel caso in cui per problemi di funzionamento fosse necessario rispedire il prodotto al servizio clienti!

VII. STRUTTURA DELLA MACCHINA

Modelli RCZK-1200E | RCZK-1200-W | RCZC-1200E | RCZC-1200-W | RCZK-1200XL | RCZC-1200XL | RCZK-1200-R | RCZK-1200-BG | RCZC-1200-P | RCZC-1200-BG: :

1. Vasca
2. Testina rotante
3. Tensiometro
4. Interruttore del riscadamento
5. Interruttore d`accensione
6. Ein/Aus-Schalter
7. Connettore transformatore
8. Scomparto
9. Misurino
10. Corona dentata

I modelli RCZK-1200-R, RCZK-1200-BG, RCZC-1200-P, RCZC-1200-BG non sono dotati di cassetto.
I modelli RCZC-1200E, RCZC-1200-W, RCZC-1200XL RCZC-1200-P, RCZC-1200-BG saranno consegnati insieme ad un carrello. Si prega di montare la ruota secondo le indicazioni dell'immagine.

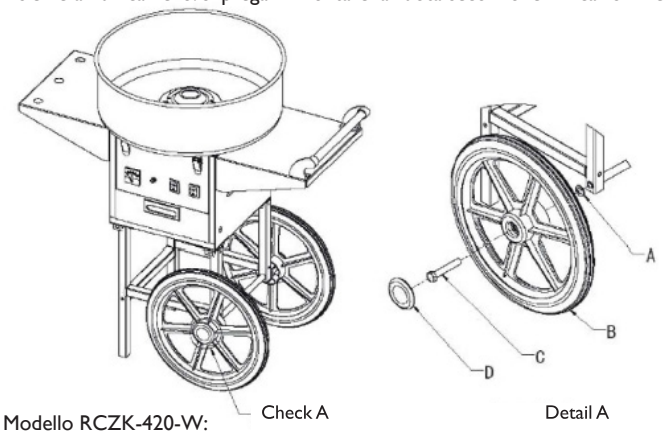

Modello RCZK-420-W:

1. Vasca
2. Testina rotante
3. Interruttore d`accensione

VIII. PRIMA DELLA MESSA IN FUNZIONE

1. Si prega di leggere attentamente le istruzioni d'uso prima dell'utilizzo, al fine di comprendere completamente le funzioni di questa macchina.
2. Dopo aver tolto l'imballaggio dalla macchina, le diverse componenti devono essere pulite con acqua fredda ed infine asciugate con un panno morbido.
3. L'apparecchio deve essere installato su un piano di lavoro stabile.
4. Controllate il voltaggio prima di infilare la spina.

IX. AZIONAMENTO (non per il modello RCZK-420-W)

1. Spostando la macchina, premere la maniglia verso il basso e assicurarsi che entrambi i piedi non tocchino il pavimento (riguarda i modelli con il carretto).
2. Premere l'interruttore per avviare la macchina e lasciarla in funzione per 1-2 minuti. Successivamente controllare se la macchina è pronta per essere utilizzata. (Se la macchina vibra molto bisogna posizionarla su una base solida.)
3. Premere il tasto „Heat" - (interruttore di calore). Attendere circa 10-15 minuti in modo che la testa venga correttamente riscaldata. Se lo zucchero viene introdotto prima del tempo previsto, si rischia che quest`ultimo bruci.
4. Dopo aver riscaldato la testa, si può iniziare il lavoro - versare i cristalli di zucchero, misurati col dosatore, al centro della testa girevole della macchina per zucchero filato.
5. Dopo circa 60 secondi si forma lo zucchero filato. Introdurre il bastoncino di bambù all'interno del contenitore e far girare il bastoncino per dar forma allo zucchero. (Il bastoncino di bambù deve essere sempre pulito con un panno inumidito. È meglio che il bastoncino di bambù non sia completamente liscio in quanto lo zucchero si attacca di più a un bastoncino ruvido.)

6. Dopo aver prodotto abbastanza zucchero filato si prega di non spegnere subito la macchina ma di pulire la testa girevole dov'è stato prodotto lo zucchero. Pulite la testa della macchina con dell`acqua e successivamente spegnete la macchina. La macchina dovrebbe essere pulita dopo ogni uso.

X. AZIONAMENTO (per il modello RCZK-420-W)

1. Premere l'interruttore per avviare la macchina e lasciarla in funzione per 1-2 minuti. Successivamente controllare se la macchina è pronta per essere utilizzata. (Se la macchina vibra molto bisogna posizionarla su una base solida).
2. Dopo aver riscaldato la testa, si può iniziare il lavoro - versare i cristalli di zucchero, misurati col dosatore, al centro della testa girevole della macchina per zucchero filato.
3. Introdurre il bastoncino di bambù all'interno del contenitore e far girare il bastoncino per dar forma allo zucchero. (Il bastoncino di bambù deve essere sempre pulito con un panno inumidito. È meglio che il bastoncino di bambù non sia completamente liscio in quanto lo zucchero si attacca di più ad un bastoncino ruvido.)
4. Dopo aver prodotto abbastanza zucchero filato si prega di non spegnere subito la macchina ma di pulire la testa girevole dov'è stato prodotto lo zucchero. Pulite la testa della macchina con dell'acqua e successivamente spegnete la macchina. La macchina dovrebbe essere pulita dopo ogni uso.

XI. AVVISO

1. Tenere lontano dalla portata dei bambini.
2. Il cavo elettrico non deve entrare in contatto con la superficie calda della macchina. Assicurarsi che il cavo elettrico e la presa elettrica non vengano in contatto con l'acqua o con altri liquidi. Non utilizzare la macchina, se il cavo elettrico o la spina sono danneggiati.
3. Non toccare la superficie della macchina quando quest'ultima è in funzione. Non muovere la macchina quando è in funzione.
4. Non toccare la presa o il cavolo con le mani bagnate per evitare di provocare uno shock elettrico.
5. La potenza temporanea del motore è 80%. Si prega di evitare di sovraccaricare il motore utilizzandolo per troppo tempo. Per aumentare la durata della macchina, il motore dovrebbe fare una pausa di 20 minuti dopo ogni ora di lavoro.
6. Prima di pulire la macchina assicurarsi che la corrente sia staccata.
7. Se la testa rotante non funziona si prega di spegnere l'apparecchio e rimuovere lo zucchero bruciato.

XII. SCHEDA TECNICA

Modelli RCZK-1200E | RCZK-1200-W | RCZC-1200E | RCZC-1200-W | RCZK-1200XL | RCZC-1200XL | RCZK-1200-R | RCZK-1200-BG | RCZC-1200-P | RCZC-1200-BG:

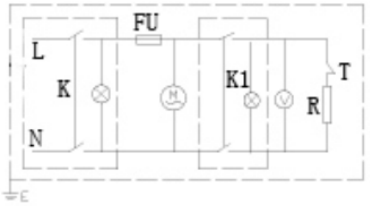

Modello: RCZK-420-W:

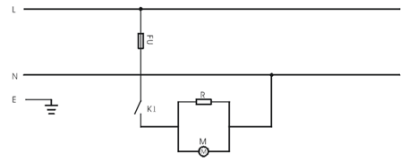

XIII. TRASPORTO E STOCCAGGIO
Durante il trasporto il dispositivo deve essere protetto da scosse e cadute così come dal mal posizionamento. Conservare l'apparecchio in un ambiente ben areato con aria asciutta e senza gas corrosivi.

XIV. PULIZIA E MANUTENZIONE
- Staccare la spina dell'alimentazione prima della pulizia e di ogni utilizzo del dispositivo e lasciarlo raffreddare completamente.
- Per la pulizia della superficie utilizzare esclusivamente sostanze non corrosive.
- Prima di ogni operazione di pulizia, asciugare bene tutte le componenti prima di utilizzare nuovamente il dispositivo.
- Lasciare asciugare l'apparecchio in un luogo asciutto e proteggerlo dall'eccessiva umidità e dai raggi solari diretti.

SUGGERIMENTI PER LA PULIZIA PER RIDURRE I PROBLEMI DI BRUCIATURE E VIBRAZIONI (TAG: „SUGGERIMENTO PER LA PULIZIA")

A. Al termine dell'operazione, versare lentamente una piccola quantità di acqua sulla testa filante prima di spegnerla per evitare residui di zucchero bruciati.
B. Immergere la testa rotante in acqua calda dopo ogni utilizzo o se le vibrazioni diventano estremamente forti per rimuovere lo zucchero accumulato.
C. Pulire i residui di zucchero dal resto delle superfici con un panno caldo e umido.

ATTENZIONE: Dopo l'arresto è necessario pulire la testina del dispositivo, indipendentemente dal fatto che la macchina sia stata utilizzata una sola volta o più volte. Per una pulizia più accurata sulla testina ancora calda dovrebbero essere versati 150 ml di acqua (per il modello RCZK-420-W circa 100 ml), in maniera tale che il vapore acqueo possa sortire il proprio effetto. Spegnere quindi il dispositivo e attendere il raffreddamento della testina, dopodiché tergerla con un panno inumidito. L'inosservanza di queste raccomandazioni può causare la comparsa di zucchero caramellato e il conseguente funzionamento scorretto dell'unità (la produzione di zucchero filato potrebbe essere difficilmente possibile). In casi estremi, la testa può danneggiarsi in modo permanente. La responsabilità per i danni derivanti dall'inosservanza delle indicazioni di cui sopra è a carico dell'utente.
ATTENZIONE: Durante la sostituzione della cinghia di trasmissione quest'ultima deve essere montata sul lato corretto, i denti dovrebbero ovvero essere rivolti verso l'esterno. (Si prega di visionare la figura in basso)

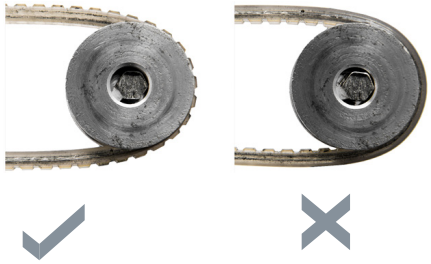

XIV. REGOLARE CONTROLLO DELL'APPARECCHIO
Verificare regolarmente che le componenti del dispositivo non presentino danni. Nel caso si riscontrassero danni, è severamente vietato qualsiasi impiego del dispositivo. Mettersi immediatamente in contatto con il rivenditore per far riparare il dispositivo.
Cosa fare in caso si verifichino problemi?
Contattare il rivenditore e fornire i seguenti dati:
- Numero di fatturazione e numero di serie (dei quali l'ultimo si trova sulla targhetta del dispositivo)
- Se possibile fornire una foto del pezzo difettoso
- Provvedere a descrivere il problema che avete riscontrato nel modo più preciso possibile in modo che il servizio clienti sia in grado di circoscrivere il problema e di risolverlo. Formulazioni del problema come „il dispositivo non riscalda" possono essere fraintendibili o ambigue.

ATTENZIONE: Non aprire o smontare mai l'apparecchio senza l'autorizzazione del servizio clienti. Ciò può pregiudicare la validità della garanzia.

SÍMBOLOS

	Lea detenidamente el manual de instrucciones.
	Está prohibido tirar dispositivos eléctricos al contenedor de basura doméstico.
CE	El dispositivo cumple con la normativa CE.
	Atención: las superficies calientes pueden provocar quemaduras.

El texto en alemán corresponde a la versión original. Los textos en otras lenguas son traducciones de las instrucciones en alemán.

I. MEDIDAS DE SEGURIDAD
Medidas generales de seguridad para el uso de dispositivos eléctricos:
Para reducir el riesgo de lesiones por quemadura o electrocución, le rogamos que tome siempre ciertas precauciones básicas de seguridad cuando utilice este aparato. Por favor, lea con detenimiento este manual de instrucciones y cerciórese de que no tiene dudas al respecto. Guarde cuidadosamente este manual con el producto para poder consultarlo cuando lo necesite. ¡Utilice siempre una conexión eléctrica con toma a tierra y con el voltaje adecuado (véase el manual o la placa de características del producto)! Si tiene dudas con respecto a dicha conexión, haga que un técnico cualificado la compruebe. ¡Nunca utilice un cable de corriente defectuoso! No abra este dispositivo en un entorno húmedo o mojado y mucho menos con las manos mojadas o húmedas. Además, debe proteger el dispositivo de la radiación solar directa. Ponga en marcha el equipo solo en lugares seguros donde nadie pueda pisar los cables, caerse sobre ellos y dañarlos. Asegúrese también de que la ventilación sea suficiente para garantizar la refrigeración del aparato y, al mismo tiempo evitar la acumulación de calor. Desenchufe el aparato antes de limpiarlo y utilice solo un trapo húmedo para tal fin. Evite el uso de detergentes y tenga cuidado de que ningún líquido penetre y se estanque en el equipo. El interior de este aparato contiene piezas cuyo mantenimiento no debe ser efectuado por el usuario. Deje las tareas de mantenimiento y reparación al personal técnico cualificado. Cualquier intervención externa conllevará la extinción de la garantía.

II. MEDIDAS DE SEGURIDAD
1. ¡Lea detenidamente las instrucciones de uso antes de poner en marcha el dispositivo! ¡Respete todas las medidas de seguridad para evitar daños derivados de un uso inadecuado del equipo!
2. Conserve el manual de instrucciones para futuras consultas. Este manual debe ser entregado a toda persona que vaya a hacer uso del dispositivo.
3. Utilice el equipo solo para los fines previstos y únicamente en espacios interiores.
4. No nos hacemos responsables de los daños ocasionados por un uso indebido o un manejo incorrecto del dispositivo.
5. Antes de utilizarlo por primera vez, verifique que el tipo de corriente y el voltaje de la conexión que va a utilizar coinciden con los datos indicados en la placa de características del dispositivo.
6. Este aparato no debe ser utilizado por niños, así como tampoco personas con capacidades físicas, sensoriales o mentales reducidas, o con falta de experiencia y/o conocimiento, a menos que estén supervisados por una persona responsable de su seguridad, o que hayan leído y entendido este manual de instrucciones.
7. ¡PELIGRO DE ELECTROCUCIÓN! Nunca intente reparar el equipo usted mismo. En caso de avería, deje que lo repare únicamente personal técnico cualificado.
8. Examine regularmente el enchufe y el cable de conexión. Si el cable estuviera deteriorado, debe ser reemplazado por el fabricante, el servicio técnico o personal similar, a fin de evitar riesgos.

9. Evite daños en el cable por aplastamiento, doblamiento o roce con cantos afilados, y manténgalo siempre alejado del fuego y de superficies calientes.
10. ¡ATENCIÓN! ¡PELIGRO DE MUERTE! Nunca sumerja el equipo en agua u otros líquidos cuando lo limpie o esté en funcionamiento.
11. No abra la carcasa bajo ninguna circunstancia.

III. INTRODUCCIÓN

Para preparar el algodón de azúcar, añada azúcar como ingrediente principal a la máquina y agregue a continuación otros productos para obtener diferentes sabores y colores según su gusto. Con este aparato de la casa Royal Catering podrá usted proponer a sus clientes, además de algodón de azúcar blanco, también rojo, amarillo, azul, verde, naranja y lila. También podrá sugerir una gran variedad de sabores como manzana, fresa, melocotón, sandía, lichi, mango y muchos otros.

IV. DATOS TÉCNICOS

Nombre del producto	MAQUINA DE ALGODÓN DE AZÚCAR	
Modelo	RCZK-1200E | RCZK-1200-W | RCZC-1200E | RCZC-1200-W | RCZK-1200XL | RCZC-1200XL | RCZK-1200-R | RCZK-1200-BG| RCZC-1200-P | RCZC-1200-BG	RCZK-420-W
Potencia (W)	1200	450
Tensión (V)	230	
Frecuencia (Hz)	50	
Rendimiento (Seg)	1 porción / 60	1 porción/60-90

V. FUNCIÓN DEL APARATO

Esta máquina ha sido diseñada para preparar algodón de azúcar.
El usuario es responsable de los daños derivados de un uso inadecuado del aparato.

VI. ANTES DEL PRIMER USO

Cuando reciba el producto, cerciórese de que el embalaje no presenta desperfectos y ábralo solo si está en perfecto estado. En caso de que el embalaje presente deterioro, póngase en contacto tanto con el transportista como con el vendedor en un plazo de 3 días y documente lo mejor posible el alcance de los daños. ¡No ponga el paquete al revés con el artículo dentro! Si necesita transportarlo, asegúrese de que está al derecho y de que se mantiene estable. ¡Rogamos no deseche el material del embalaje (cartón, bridas y poliestireno) para poder enviarlo de vuelta lo mejor protegido posible en caso de necesitar una reparación!

VII. ESTRUCTURA DE LA MÁQUINA

Modelo RCZK-1200E | RCZK-1200-W | RCZC-1200E | RCZC-1200-W | RCZK-1200XL | RCZC-1200XL | RCZK-1200-R | RCZK-1200-BG | RCZC-1200-P | RCZC-1200-BG:

1. olla
2. cabezal rotativo
3. voltímetro
4. fusible
5. interruptor del calentador
6. interruptor de encendido / apagado
7. toma de corriente
8. cajón
9. cuchara medidora
10. correa

Los modelos RCZK-1200-R, RCZK-1200-BG, RCZC-1200-P, RCZC-1200-BG no disponen de cajones.
Los modelos RCZC-1200E, RCZC-1200-W, RCZC-1200XL RCZC-1200-P, RCZC-1200-BG se entregan junto a un carro. Monte la máquina como se muestra en el dibujo.

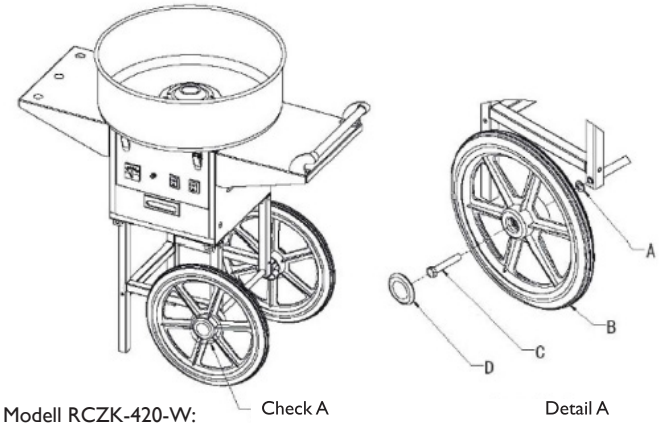

Modell RCZK-420-W:

1. Cuba
2. Cabezal giratorio
3. Ein/Aus-Schalter

VIII. ANTES DE UTILIZAR

1. Lea atentamente las instrucciones de uso antes de utilizar el aparato, asegurándose de que ha comprendido correctamente el funcionamiento del mismo.
2. Una vez desempaquetada la máquina, las piezas deben lavarse con agua fría y secarse suavemente con un paño seco.
3. Este aparato debe instalarse en un lugar de trabajo fijo.
4. Controle la tensión antes de enchufar el aparato.

IX. INSTRUCCIONES DE EMPLEO (no se refieren al modelo RCZK-420-W)

1. Para mover la máquina, presione la manilla hacia abajo y asegúrese que los pies de la misma no tocan el suelo (en los modelos con carrito).
2. Encienda la máquina y deje que se estabilice 1-2 minutos. Pasado este tiempo compruebe si el aparato está operativo (habrá que regular la estabilidad de la máquina si ésta vibra demasiado).
3. Presione el botón „Heat“ y deje que la máquina se caliente al menos 10-15 minutos para que el cabezal esté bien caliente. Si introduce el azúcar antes del tiempo indicado existe el riesgo que éste se queme.
4. Después de calentar el cabezal correctamente puede empezar a trabajar, introduciendo una medida de azúcar en el centro del cabezal.
5. Después de 60 segundos aproximadamente empezará a salir el algodón de azúcar. Introduzca el palito de bambú y gírelo a lo largo de la pared de la olla, para dar la forma al algodón. El palito de bambú ha de humedecerse con un trapo de agua. Se recomienda asimismo utilizar palitos con superficie rugosa, ya que el algodón se adhiere mejor que en los lisos.

6. Después de haber finalizado la producción de algodón dulce deseada, es necesario limpiar el cabezal rotativo. Para ello debe de verter un poco de agua en el cabezal, mientras éste gira. Una vez concluida la limpieza del cabezal puede apagar el dispositivo. Se recomienda limpiar la máquina tras cada uso.

X. INSTRUCCIONES DE EMPLEO (corresponden al modelo RCZK-420-W)

1. Encienda la máquina y deje que se estabilice 1-2 minutos. Pasado este tiempo compruebe si el aparato está operativo (habrá que regular la estabilidad de la máquina si ésta vibra demasiado).
2. Después de calentar el cabezal correctamente puede empezar a trabajar, introduciendo una medida de azúcar en el centro del cabezal.
3. Introduzca el palito de bambú y gírelo a lo largo de la pared de la olla, para dar la forma al algodón. El palito de bambú ha de humedecerse con un trapo de agua. Se recomienda asimismo utilizar palitos con superficie rugosa, ya que el algodón se adhiere mejor que en los lisos.
4. Después de haber finalizado la producción de algodón dulce deseada, es necesario limpiar el cabezal rotativo. Para ello debe de verter un poco de agua en el cabezal, mientras éste gira. Una vez concluida la limpieza del cabezal puede apagar el dispositivo. Se recomienda limpiar la máquina tras cada uso.

XI. ADVERTENCIA

1. Mantenga la máquina fuera del alcance de los menores.
2. Mantenga el cable de alimentación lejos de superficies calientes. Evite que el cable entre en contacto con agua u otros líquidos. No utilice la máquina si el cable o el enchufe están dañados.
3. Durante su funcionamiento no toque la superficie de la máquina ni tampoco la desplace.
4. No toque el enchufe con las manos mojadas para evitar una descarga eléctrica.
5. El rendimiento del motor es del 80%. Evite utilizar la máquina durante periodos extremadamente largos de tiempo. Para alargar la vida útil de la máquina se debería hacer una pausa de 20 minutos tras cada hora de uso.
6. Previo a la limpieza asegúrese que el enchufe está desenchufado del suministro eléctrico.
7. Si el cabezal rotativo no funcionara, apague la máquina y retire el azúcar quemado con un trapo.

XII. DETALLES TÉCNICOS

Modelos RCZK-1200E | RCZK-1200-W | RCZC-1200E | RCZC-1200-W | RCZK-1200XL | RCZC-1200XL | RCZK-1200-R | RCZK-1200-BG | RCZC-1200-P | RCZC-1200-BG:

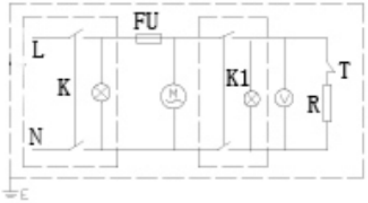

Modelo: RCZK-420-W

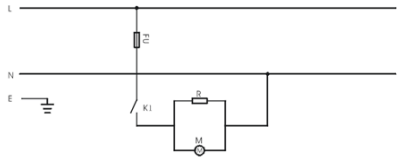

XIII. TRANSPORTE Y ALMACENAJE

Cuando vaya a transportarlo, proteja el aparato contra vibraciones y caídas. Coloque el aparato siempre erguido y nunca al revés. Para su almacenaje, busque un espacio bien ventilado, seco y sin gases corrosivos.

XIV. LIMPIEZA Y MANTENIMIENTO

- Después de cada uso y antes de su limpieza, desenchufe el aparato y deje que se enfríe completamente.
- Para limpiar la superficie, emplee solo productos que no contengan sustancias corrosivas.
- Después de cada limpieza, deje secar bien todas las piezas antes de volver a utilizar el aparato.
- Guarde el aparato en un lugar seco, fresco y protegido de la humedad y la radiación solar directa.

CONSEJOS DE LIMPIEZA PARA REDUCIR LOS PROBLEMAS DE QUEMADURAS Y VIBRACIONES (ETIQUETA: „CONSEJO DE LIMPIEZA“)

A. Al finalizar la operación, vierta lentamente una pequeña cantidad de agua en el cabezal giratorio antes de apagarlo para evitar residuos de azúcar quemado.
B. Sumerja el cabezal giratorio en agua caliente después de cada uso o si la vibración se vuelve extremadamente intensa para eliminar el azúcar acumulado.
C. Limpiar los restos de azúcar del resto de superficies con un paño húmedo y caliente.

ATENCIÓN: El cabezal de la máquina debe limpiarse después de cada uso. Para una limpieza en profundidad vierta aproximadamente 150 ml de agua (100 ml en el modelo RCZK-420) en el cabezal en movimiento, aún caliente. El vapor generado limpiará los restos de azúcar. Espere a que el cabezal se enfríe y termine de limpiarlo con un trapo húmedo. El incumplimiento de estas instrucciones puede provocar que la máquina no produzca correctamente el algodón debido a la caramelización del azúcar. En casos extremos el cabezal puede averiarse permanentemente.
No nos hacemos responsable por daños derivados de un incumplimiento de estas instrucciones.
ATENCIÓN: Cuando cambie la correa de transmisión tenga presente la siguiente información:
Monte la correa en por el lado correcto, con los dientes hacia fuera (vea el esquema a continuación).

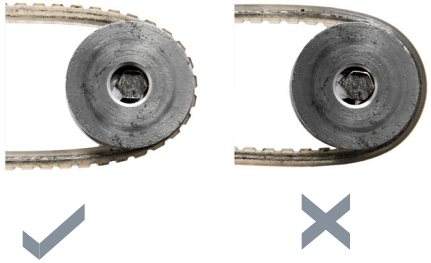

XV. REVISIÓN PERIÓDICA DEL APARATO

Compruebe regularmente si los componentes del aparato están deteriorados. Si este fuera el caso, está prohibido utilizar el aparato. Contacte de inmediato con el vendedor para realizar la reparación correspondiente.
Qué hacer en caso de problemas:
Póngase en contacto con el vendedor y prepare la siguiente información:

- Número de factura y número de serie (este último lo encontrará en la placa de características técnicas).
- En caso necesario, incluya una foto de la pieza defectuosa.
- El personal del servicio técnico podrá determinar mejor cuál es el problema cuanto más detallada sea la descripción. Frases como por ejemplo „el aparato no calienta“ pueden dar lugar a malentendidos o ser ambiguas.

ATENCIÓN: nunca intente repara o desmontar el aparato sin consultar previamente con el servicio postventa. ¡Esto puede conllevar la extinción de la garantía!

SZIMBÓLUMOK

	Kérjük, olvassa el a használati útasítást.
	Elektromos készülékeket nem szabad háztartási hulladékkal együtt kidobni.
CE	A készülék megfelel a CE nyilatkozatnak.
	Vigyázat! A forró felület égési sérülést okozhat.

A használati utasítás eredeti változata a német verzió. A többi nyelvi verzió német használati . utasítás fordítása.

I. BIZTONSÁGI AJÁNLÁSOK

Általános biztonsági ajánlások elektromos eszközök használatára.

A tűz vagy áramütés okozta sérülések kockázatának minimalizálása érdekében kérjük, hogy a készülék használata során tartson be néhány alapvető biztonsági szabályt. Kérjük, figyelmesen olvassa el ezt a használati útmutatót, és győződjön meg arról, hogy megtalálta a választ minden, a készülékkel kapcsolatos kérdésére. Kérjük, nagyon gondosan őrizze meg ezt a használati útmutatót, és tartsa a termék közelében, hogy kérdés esetén újra elolvashassa. Mindig a megfelelő hálózati feszültséggel rendelkező földelt csatlakozót használjon (lásd a használati útmutatót vagy az adattáblát)! Ha kétségei vannak azzal kapcsolatban, hogy az aljzat földelve van-e, kérjük, ellenőriztesse ezt egy képzett szakemberrel. Soha ne használjon hibás tápkábelt! Ne nyissa ki a készüléket nedves vagy vizes helyen, illetve nedves vagy vizes kézzel. Ezenkívül a készüléket védeni kell a közvetlen napfénytől. A készüléket mindig biztonságos helyen használja, hogy senki ne lépjen rá a kábelre, ne essen el benne és/vagy ne rongálja meg. A készülék tisztítása előtt húzza ki a hálózati csatlakozót, és a tisztításhoz csak nedves ruhát használjon. Kerülje a tisztítószerek használatát, és ügyeljen arra, hogy ne kerüljön folyadék a készülékbe és/vagy ne maradjon ott. Kapcsolja ki a készüléket, amint bármilyen rendellenességet észlel a működésében. Akkor is húzza ki a dugót a fali aljzatból, amikor a készüléket nem használja. A készülék karbantartási, beállítási és javítási munkáit szakképzett személyzet végezze. Harmadik fél által végzett javítás esetén a garancia érvényét veszti!

II. BIZTONSÁGI UTASÍTÁSOK

1. Kérjük, az üzembehelyezés megkezdése előtt figyelmesen olvassa el ezeket az utasításokat! Tartsa be az összes biztonsági előírást, hogy elkerülje a nem megfelelő használatból eredő károkat!
2. Őrizze meg a használati utasítást későbbi használatra. Ha a készüléket átadja egy következő tulajdonosnak, a használati utasítást is mindenképpen a termékkel együtt át kell adni.
3. A készüléket csak rendeltetésszerűen és csak beltérben használja.
4. Nem rendeltetésszerű használat vagy szakszerűtlen üzemeltetés esetén az esetlegesen felmerülő károkért nem tartozunk felelősséggel.
5. Az első használat előtt ellenőrizze, hogy az áram típusa és a hálózati feszültség megfelel-e az adattáblán feltüntetett adatoknak.
6. A készüléket nem használhatják csökkent szellemi, érzékszervi és mentális funkciókkal rendelkező személyek (beleértve a gyerekeket), valamint nem használhatják megfelelő tapasztalattal és/vagy ismeretekkel nem rendelkező személyek, kivéve ha egy a biztonságukért felelős személy felügyeli munkájukat, vagy elmagyarázta, hogy hogyan kell kezelni a készüléket.
7. ÁRAMÜTÉS VESZÉLYE ÁLL FENN! Soha ne próbálja meg saját maga megjavítani a készüléket. Meghibásodás esetén csak szakképzett szakemberrel javíttassa meg a készüléket.
8. Rendszeresen ellenőrizze a hálózati csatlakozót és a tápkábelt. Ha a készülék tápkábele megsérül, a veszély elkerülése érdekében a gyártónak, annak ügyfélszolgálatának vagy egy hasonlóan képzett személynek ki kell cserélnie.
9. Ügyeljen arra, hogy a tápkábel ne sérüljön meg összenyomása, megtörése vagy elhasználódása során, tartsa távol forró felületektől és nyílt tűztől.
10. VIGYÁZAT - ÉLETVESZÉLY! A készülék tisztítása vagy használata közben soha ne merítse vízbe vagy más folyadékba. A készüléket soha nem szabad folyó víz alatt tartani vagy más folyadékkal permetezni.
11. A házat semmilyen körülmények között nem szabad felnyitni.

III. BEVEZETÉS

Fő összetevőként adjon hozzá cukrot. Ízlésétől függően bármilyen segédanyagot hozzáadhat, hogy különböző ízű és színű vattacukrot kapjon. A Royal Catering ezzel a gépével nem csak fehér vattacukor, hanem piros, sárga, kék, zöld, narancssárga és rózsaszín is készíthető. Sokféle íz is készíthető, mint például alma, eper, őszibarack, ananász, licsi, mangó és még sok más.

IV. MŰSZAKI ADATOK

Termék:	VATTACUKORGÉP	
Modell	RCZK-1200E | RCZK-1200-W | RCZC-1200E | RCZC-1200-W | RCZK-1200XL | RCZC-1200XL | RCZK-1200-R | RCZK-1200-BG| RCZC-1200-P | RCZC-1200-BG	RCZK-420-W
Teljesítmény (W)	1200	450
Feszütség (V)	230	
Frekvencia (Hz)	50	
Hatékonyság (mp)	1 db./ 60 mp.	1 db./ 60-90 mp

V. ALKALMAZÁSI TERÜLET

A vattacukorgépet vattacukor készítésére tervezték.

A felhasználó felelős a nem rendeltetésszerű használatból eredő bármilyen károkért.

VI. ELSŐ HASZNÁLAT ELŐTT:

Ellenőrzés az áru átvételét követően. Az áru átvételekor ellenőrizze a csomagolást az esetleges sérülések felfedezése érdekében, és nyissa ki a csomagot. Ha a csomagolás sérült, kérjük, 3 napon belül lépjen kapcsolatba a szállítócéggel vagy a forgalmazóval, és dokumentálja a sérülést a lehető legjobb módon. Kérjük, ne fordítsa fejjel lefelé a csomagot! Ha a csomagot ismételten szállíttatni kívánja, győződjön meg arról, hogy vízszintes, stabil állapotban kerül szállításra. A csomagolás ártamatlanítása: Kérjük, hogy a csomagolóelemeket (karton, műanyag szalagok és polisztirol) őrizze meg, hogy amennyiben a készüléket szervizelésre vissza kell vinni, az a lehető legjobban védve legyen a szállítás során!

VII. A KÉSZÜLÉK SZERKEZETE

Modelle RCZK-1200E | RCZK-1200-W | RCZC-1200E | RCZC-1200-W | RCZK-1200XL | RCZC-1200XL RCZK-1200-R | RCZK-1200-BG | RCZC-1200-P | RCZC-1200-BG

1. Tál
2. Fej és orsó
3. Voltmérő
4. Biztosíték
5. Fűtéskapcsoló
6. Fejforgató kapcsoló
7. Tápcsatlakozó aljzat
8. Fiók
9. Mérőedény
10. Szíj

Az RCZK-1200-R, RCZK-1200-BG, RCZC-1200-P, RCZC-1200-BG modellekben nincs fiók.
Az RCZC-1200E, RCZC-1200-W, RCZC-1200XL RCZC-1200-P, RCZC-1200-BG modellek esetén a kocsi is tartozék. Kérjük, az alábbi ábra szerint szerelje össze a kocsit:

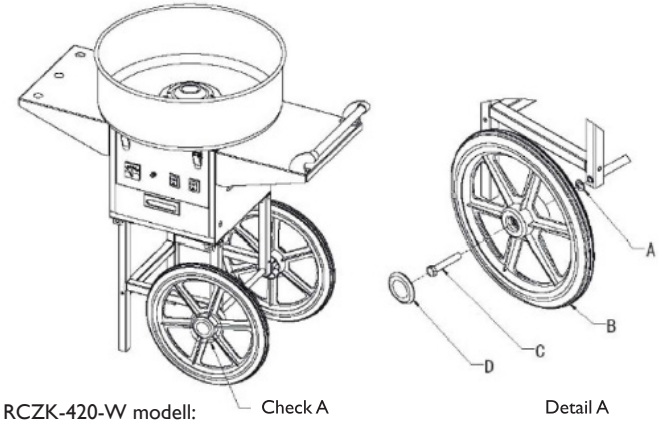

RCZK-420-W modell:

1. Tál
2. Fej és orsó
3. Bekapcsoló / kikapcsoló

VIII. HASZNÁLAT ELŐTT:

1. Kérjük, olvassa el a használati utasítást a gép használata előtt, hogy biztosan jól értse a gép működését.
2. A gép kicsomagolása után hideg vízzel tisztítsa meg az alkatrészeket, majd szárítsa meg azokat puha ruhával.
3. A gépet állandó jellegű munkaterületre kell telepíteni.
4. Ellenőrizze a feszültséget, mielőtt bedugja a dugót az aljzatba.

IX. KEZELÉS (nem vonatkozik az RCZK-420-W modellre)

1. A gép mozgatásakor nyomja le a fogantyút, és ügyeljen arra, hogy egyik elülső lába se érjen a talajhoz (kocsis modellek esetén).
2. Nyomja meg a „Power" (be-/kikapcsoló) gombot, és hagyja a gépet 1-2 percig működni. Nézzen bele, hogy a gép üzemkész-e (ha túl erősen vibrál, módosítsa a gép beállítását).
3. Kapcsolja be a „Heat" gombot. Várjon legalább 10-15 percet, hogy a készülék feje jól felmelegedjen. Ha ezen idő letelte előtt cukrot öntenek a fejbe, fennáll annak a veszélye, hogy az megég.
4. Miután a készülék feje felmelegedett, elindul a munkafolyamat – adjon egy kanál cukrot a fej közepén lévő vattacukorhoz.
5. Körülbelül 60 másodperc múlva vatta képződik. Helyezzen egy bambuszrudat a tálba, és csavarja, hogy meghatározott vattaformát kapjon (a bambuszrudat nedves ruhával kell megtisztítani, és ajánlott, hogy a pálca ne legyen teljesen sima, a vatta jobban tapad a durva felületű vattapálcához).
6. Elegendő mennyiségű vatta feltekerése után ne kapcsolja ki azonnal a készüléket, előbb vízzel tisztítsa meg a fejet. A fejnek továbbra is forognia kell, öntsön kis mennyiségű vizet a belsejébe, majd kapcsolja ki a gépet. A gépet minden használat után meg kell tisztítani.

X. KEZELÉSE (RCZK-420-W modell esetén)

1. Nyomja meg a „Power" (be-/kikapcsoló) gombot, és hagyja a gépet 1-2 percig működni. Nézzen bele, hogy a gép üzemkész-e (ha túl erősen vibrál, módosítsa a gép beállítását).
2. Miután a készülék feje felmelegedett, elindul a munkafolyamat – adjon egy kanál cukrot a fej közepén lévő vattacukorhoz.
3. A cukor hozzáadása után szinte azonnal képződni kezd a vatta. Helyezzen egy bambuszrudat a tálba, és csavarja, hogy meghatározott vattaformát kapjon (a bambuszrudat nedves ruhával kell megtisztítani, és ajánlott, hogy a pálca ne legyen teljesen sima, a vatta jobban tapad a durva felületű vattapálcához).
4. Elegendő mennyiségű vatta feltekerése után ne kapcsolja ki azonnal a készüléket, előbb vízzel tisztítsa meg a fejet. A fejnek továbbra is forognia kell, öntsön kis mennyiségű vizet a belsejébe, majd kapcsolja ki a gépet. A gépet minden használat után meg kell tisztítani.

XI. TIPPEK

1. A készüléket tartsa gyermekektől távol.
2. Az elektromos kábelt nem szabad a gép forró felületei közelébe helyezni. Ügyeljen arra, hogy az elektromos kábel és a csatlakozódugó ne érintkezzen vízzel vagy más folyadékkal. NE HASZNÁLJA a gépet, ha a kábel vagy a csatlakozó sérült.
3. Működés közben ne érintse meg a készülék felületét. Ne mozgassa a gépet működés közben.
4. Az áramütés elkerülése érdekében ne érintse meg a csatlakozódugót vagy a kábelt nedves kézzel.
5. A gép élettartamának megnyújtása érdekében egy óra működés után kb. 20 percre állítsa le a gépet, hogy elkerülje a túlterhelést.
6. A gép tisztítása előtt győződjön meg arról, hogy a dugó ki van húzva a konnektorból.
7. Ha a fej nem működik, kapcsolja ki a gépet, és puha ruhával távolítsa el az odaégett cukrot.

XII. MŰSZAKI ADATOK

Modelle RCZK-1200E | RCZK-1200-W | RCZC-1200E | RCZC-1200-W | RCZK-1200XL | RCZC-1200XL | RCZK-1200-R | RCZK-1200-BG | RCZC-1200-P | RCZC-1200-BG

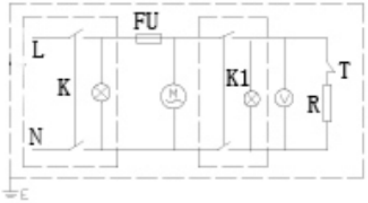

Modell: RCZK-420-W:

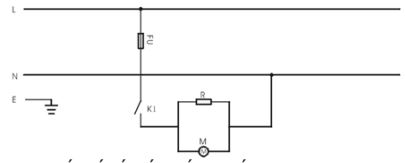

XIII. SZÁLLÍTÁS ÉS TÁROLÁS

Szállítás közben a készüléket rögzíteni kell ütések és felborulás ellen, és nem szabad fejjel lefelé helyezni. A készüléket jól szellőző helyiségben kell tárolni, ahol száraz a levegő és nincsenek korrozív gázok.

XIV. TISZTÍTÁS ÉS KARBANTARTÁS

- Minden tisztítás előtt, és akkor is, ha a készülék nincs használatban húzza ki a hálózati csatlakozót, és hagyja, hogy a készülék teljesen lehűlhessen.
- A felület tisztítására csak maró anyagoktól mentes tisztítószereket szabad használni.
- Minden tisztítás után az összes alkatrészt alaposan meg kell szárítani a készülék újbóli használata előtt.
- A készüléket hűvös és száraz helyen, nedvességtől és közvetlen napfénytől védve kell tárolni.

TISZTÍTÁSI TIPPEK AZ ÉGÉSI ÉS REZGÉSI PROBLÉMÁK CSÖKKENTÉSÉRE (CÍMKE: „TISZTÍTÁSI TIPP“)

A. A művelet befejezésekor, mielőtt kikapcsolja a gépet, lassan öntsön egy kis mennyiségű vizet a pörgetőfejre, hogy elkerülje az égett cukormaradványokat.

B. Minden használat után, vagy ha a vibráció rendkívül erős, merítse a fonófejet forró vízbe a felgyülemlett cukor eltávolítása érdekében.

C. Tisztítsa meg a cukormaradékot a többi felületről forró, nedves ruhával.

FIGYELEM: A készülék fejét minden munkavégzés után meg kell tisztítani, függetlenül attól, hogy a készüléket egyszer vagy többször használták-e. A fej hatékony tisztítása érdekében a munka befejezése után öntsön körülbelül 150 ml vizet a forró és forgó fejbe (az RCZK-420-W modell esetén körülbelül 100 ml-t), amely elpárologva megtisztítja a fej belsejét. Kapcsolja ki a készüléket, várja meg, amíg a fej lehűl, majd törölje le puha, nedves ruhával. Ezen ajánlások figyelmen kívül hagyása karamellizált cukor felhalmozódását eredményezheti, ami a készülék nem megfelelő működéséhez vezethet (nem lehet vattacukrot készíteni, extrém esetben maradandó fejkárosodást okozhat).
A felhasználó felelős minden olyan kárért, amely a fenti ajánlások be nem tartásából ered.
FIGYELEM: Ha ki kell cserélnie a hajtószíjat, ne feledje megfelelő módon felszerelni azt, ahogy az alábbi képen is látható (a szíj fogainak a külső oldalán kell lenniük):

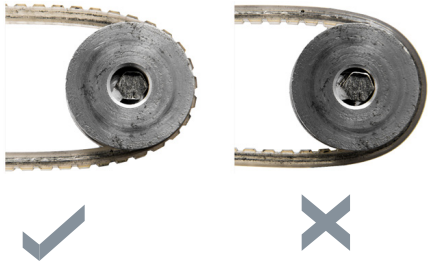

XV. A KÉSZÜLÉK RENDSZERES ELLENŐRZÉSE
Rendszeresen ellenőrizze a készülék alkatrészeit, hogy nem sérültek-e. Ha igen, hagyja abba a készülék használatát. Kérjük, azonnal forduljon az eladóhoz a javítás érdekében.
Mit tegyen probléma esetén?
Kérjük, lépjen kapcsolatba az eladóval, és készítse elő a következő információkat:
- Számlaszám és sorozatszám (a sorozatszám az adattáblán található).
- Esetleg fénykép a hibás alkatrészről.

A szervizképviselő jobban meg tudja ítélni, mi a probléma, ha a lehető legpontosabban leírja a hibát. Az olyan kifejezések, mint például „a készülék nem melegszik”, félreérthetőek lehetnek, és azt jelentik, hogy az eszköz túl keveset, vagy egyáltalán nem melegszik. Ez azonban a két különböző hibaok! Minél részletesebb leírást ad, annál gyorsabban fognak tudni segíteni!
FIGYELEM: Soha ne nyissa ki a készüléket az ügyfélszolgálattal való konzultáció nélkül. Ez érvénytelenítheti a garanciát!

SYMBOLER

	Læs venligst betjeningsvejledningen.
	Elektriske apparater må ikke bortskaffes sammen med husholdningsaffaldet.
CE	Apparatet overholder CE-deklarationen.
	Obs! Varm overflade kan forårsage forbrændinger!

Den originale version af betjeningsvejledningen er på tysk. De andre sprogversioner er oversættelser fra tysk.

I. SIKKERHEDSANBEFALINGER
Generelle sikkerhedsanbefalinger ved brug af elektriske apparater:
For at minimere risikoen for skader som følge af brand eller elektrisk stød, beder vi dig følge nogle få grundlæggende sikkerhedsregler, når du bruger apparatet. Læs venligst denne betjeningsvejledning omhyggeligt, og sørg for, at du har fundet svarene på alle dine spørgsmål vedrørende dette apparat. Opbevar venligst denne betjeningsvejledning tæt på produktet, så du kan henvise til det igen, hvis du har spørgsmål. Brug altid en jordet strømtilslutning med den korrekte netspænding (se betjeningsvejledningen eller navneskiltet)! Hvis du er i tvivl om, hvorvidt forbindelsen er jordet, bedes du få dette kontrolleret af en kvalificeret specialist. Brug aldrig en defekt netledning! Åbn ikke apparatet på et fugtigt eller vådt sted eller med våde eller fugtige hænder. Derudover skal apparatet beskyttes mod direkte sollys. Brug altid apparatet et sikkert sted, så ingen kan træde på kablet, falde over det og/eller beskadige det. Tag stikket ud af stikkontakten og brug kun en fugtig klud til rengøring. Undgå at bruge rengøringsmidler og pas på, at der ikke kommer væske ind i apparatet og/eller forbliver der. Sluk for apparatet, så snart du bemærker uregelmæssigheder i dets funktion. Du bør også trække stikket ud af stikkontakten, når apparatet ikke er i brug. Udfør vedligeholdelses-, justerings- og reparationsarbejde på enheden af specialiseret personale. Garantien bortfalder i tilfælde af reparationer foretaget af tredjemand!

II. SIKKERHEDSANVISNINGER
1. Læs venligst denne betjeningsvejledning omhyggeligt, før du starter med at bruge apparatet! Overhold alle sikkerhedsanvisninger for at undgå skader forårsaget af forkert brug!
2. Hvis apparatet videregives til tredjemand, skal betjeningsvejledningen også afleveres sammen med apparatet.
3. Brug kun apparatet efter hensigten og kun indendørs.
4. Producenten er ikke ansvarlig for enhver skade, der skyldes ukorrekt brug eller ukorrekt betjening.
5. Kontroller, at strømtypen og netspændingen svarer til dataene, angivet på apparatets typeskilt, inden det tages i brug første gang angivet på typeskiltet.
6. Apparatet er ikke beregnet til at blive brugt af mennesker (herunder børn) med nedsatte mentale, sensoriske og mentale funktioner eller uden tilstrækkelig erfaring og / eller viden, medmindre de er under opsyn af en person, der er ansvarlig for deres sikkerhed eller har modtaget instruktioner vedrørende betjening af apparatet.
7. FARE FOR ELEKTRISK STØD! Forsøg aldrig selv at reparere apparatet. I tilfælde af fejl må apparatet kun repareres af kvalificerede specialister.
8. Kontroller jævnligt netstikket og netledningen. Hvis apparatets netledning er beskadiget, skal den udskiftes af producenten, dennes kundeservice eller en tilsvarende kvalificeret person for at undgå fare.
9. Undgå, at netledningen bliver beskadiget ved at knuse, knække eller gnide på skarpe kanter, og hold den væk fra varme overflader og åben ild.
10. OBS – LIVSFARE! Apparatet må aldrig nedsænkes i vand eller andre væsker under rengøring. Apparatet må aldrig opbevares under rindende vand eller sprøjtes med andre væsker
11. Huset må under ingen omstændigheder åbnes.

III. NDLEDNING

Tilsæt sukker som hovedingrediens. Afhængigt af dine præferencer kan du tilføje ethvert hjælpemateriale for at få forskellige smage og farver af candyfloss. Med denne maskine fra Royal Catering kan du producere ikke kun hvid candyfloss, men også rød, gul, blå, grøn, orange og pink. Der kan også laves mange forskellige smagsvarianter, såsom æble, jordbær, fersken, ananas, litchi, mango og mange flere.

IV. TEKNISKE DATA

Produkt	Candyflossmaskine	
Model	RCZK-1200E | RCZK-1200-W | RCZC-1200E | RCZC-1200-W | RCZK-1200XL | RCZC-1200XL | RCZK-1200-R | RCZK-1200-BG| RCZC-1200-P | RCZC-1200-BG	RCZK-420-W
Effekt (W)	1200	450
Spænding (V)	230	
Frekvens (Hz)	50	
Effektivitet (sek.)	1 st./ 60 sek	1 st./ 60-90 sek

V. ANVENDELSESOMRÅDE

Candyflossmaskinen er designet til at lave candyfloss.
Brugeren er ansvarlig for enhver skade, der skyldes brug i modstrid med den tilsigtede anvendelse.

VI. FØR FØRSTE BRUG

Eftersyn ved modtagelse af varen

Ved modtagelse af varerne skal du kontrollere emballagen for mulige skader og åbne den. Hvis emballagen er beskadiget, bedes du kontakte transportfirmaet eller din forhandler inden for 3 dage og dokumentere skaden bedst muligt. Venligst vend ikke hele pakken på hovedet! Hvis emballagen skal transporteres igen, skal du sørge for, at den transporteres vandret, og at den er stabil. Bortskaffelse af emballagen: Opbevar venligst emballageelementerne (pap, plastiktape og polystyren), så det, hvis det er nødvendigt at returnere enheden til service, kan beskyttes så meget som muligt under forsendelsen!

VII. APPARATETS STRUKTUR

Models RCZK-1200E | RCZK-1200-W | RCZC-1200E | RCZC-1200-W | RCZK-1200XL | RCZC-1200XL | RCZK-1200-R | RCZK-1200-BG | RCZC-1200-P | RCZC-1200-BG:

1. Skål
2. Hoved med spindel
3. Voltmeter
4. Sikring
5. Varmekontakt
6. Hovedrotationskontakt
7. Strømtilslutningsstik
8. Skuffe
9. Måler
10. Rem

RCZK-1200-R, RCZK-1200-BG, RCZC-1200-P, RCZC-1200-BG modellerne er ikke udstyret med en skuffe. Sættet med RCZC-1200E, RCZC-1200-W, RCZC-1200XL RCZC-1200-P, RCZC-1200-BG modeller inkluderer en vogn. Saml venligst vognen som vist i nedenstående diagram:

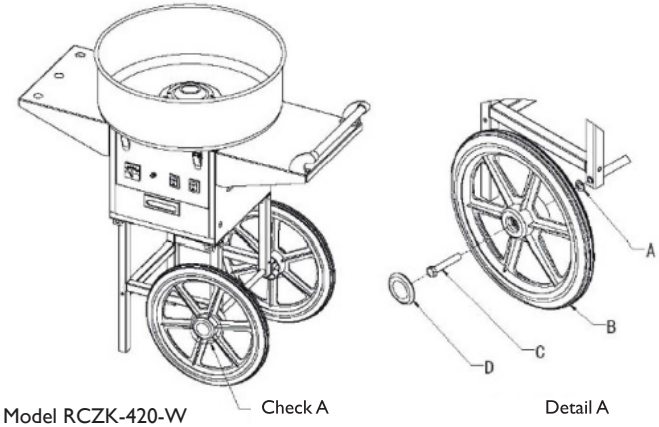

Model RCZK-420-W

1. Skål
2. Hoved med spindel
3. Tænd/sluk-knap

VIII. FØR BRUG

1. Læs venligst betjeningsvejledningen, før du bruger maskinen for at forstå, hvordan maskinen fungerer.
2. Efter udpakning af maskinen skal delene rengøres med koldt vand og derefter tørres med en blød klud.
3. Maskinen skal installeres på en fast arbejdsplads.
4. Kontroller spændingen, før du sætter stikket i stikkontakten.

IX. BETJENING (gælder ikke RCZK-420-W modellen)

1. Når du flytter maskinen, skal du skubbe håndtaget ned og sikre, at begge forben ikke rører jorden (gælder modeller med vogn).
2. Tryk på „Power“ (Tænd/sluk-knap) og lad maskinen køre i 1-2 minutter. Kig indenfor for at se, om maskinen er klar til brug (reguler maskinens indstilling, hvis den er ekstremt vibrerende).
3. Tænd for „Heat“-knappen (varmeknappen). Vent mindst 10-15 minutter, indtil hovedet på apparatet er varmet godt op. Hvis der hældes sukker i hovedet, inden denne tid er gået, er der risiko for at brænde det.
4. Efter at hovedet på enheden er blevet varmet op, kan du begynde at arbejde - tilsæt en mål sukker i midten af hovedet til candyflossen.
5. Efter cirka 60 sekunder vil der dannes vat. Stik en bambuspind inde i skålen og drej den for at få en bestemt vatform (bambuspinden skal rengøres med en fugtig klud og det anbefales at pinden ikke er helt glat, vattet klæber bedre til en ru pind)
6. Efter at have opviklet en tilstrækkelig mængde vat, skal du ikke slukke for apparatet med det samme, men rengøre vathovedet med vand. Hovedet skal fortsætte med at rotere, og en lille mængde vand skal tilføjes indeni, og sluk derefter maskinen. Maskinen skal vaskes efter hver brug.

X. BETJENING (gælder RCZK-420-W modellen)

1. Tryk på „Power“ (Tænd/sluk-knap) og lad maskinen køre i 1-2 minutter. Kig indenfor for at se, om maskinen er klar til brug (reguler maskinens indstilling, hvis den er ekstremt vibrerende).
2. Efter at hovedet på enheden er blevet varmet op, kan du begynde at arbejde - tilsæt en mål sukker i midten af hovedet til candyflossen.
3. Candyflossen vil begynde at dannes næsten umiddelbart efter tilsætning af sukker. Stik en bambuspind inde i skålen og drej den for at få en bestemt candyflossform (bambuspinden skal rengøres med en fugtig klud og det anbefales at pinden ikke er helt glat, da sukkeret klæber bedre til en ru pind).
4. Efter at have opviklet en tilstrækkelig mængde vat, skal du ikke slukke for apparatet med det samme, men rengøre vathovedet med vand. Hovedet skal fortsætte med at rotere, og en lille mængde vand skal tilføjes indeni, og sluk derefter maskinen. Maskinen skal vaskes efter hver brug.

XI. ANVISNINGER

1. Hold maskinen væk fra børn.
2. El-ledningen må ikke placeres i nærheden af maskinens varme overflader. Sørg for, at elkablet og stikket ikke kommer i kontakt med vand eller anden væske. BRUG IKKE maskinen, hvis ledningen eller stikket er beskadiget.
3. Rør ikke ved overfladen af apparatet under drift. Flyt ikke maskinen, mens den kører.
4. Rør ikke ved stikket eller ledningen med våde hænder for at undgå elektrisk stød.
5. For at forlænge maskinens levetid skal maskinen standses i cirka 20 minutter efter en times drift for at undgå overbelastning.
6. Sørg for, at stikket er taget ud af stikkontakten, før du rengør maskinen.
7. Hvis hovedet ikke virker, sluk for maskinen, fjern det opbrændte sukker med en blød klud.

XII. TEKNISKE DATA

Models RCZK-1200E | RCZK-1200-W | RCZC-1200E | RCZC-1200-W | RCZK-1200XL | RCZC-1200XL | RCZK-1200-R | RCZK-1200-BG | RCZC-1200-P | RCZC-1200-BG:

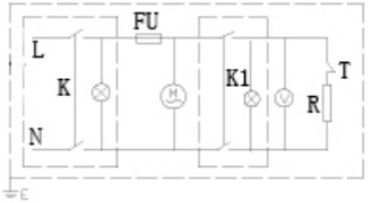

Model: RCZK-420-W:

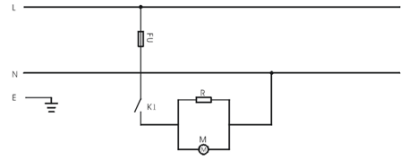

XIII. TRANSPORT OG OPBEVARING

Apparatet skal sikres mod stød og væltning og må ikke placeres på „hovedet“. Apparatet skal opbevares i et godt ventileret rum med tør luft og ingen ætsende gasser.

XIV. RENGØRING OG VEDLIGEHOLDELSE

- Træk stikket ud og lad apparatet køle helt af før hver rengøring, og også når apparatet ikke er i brug.
- Brug kun ikke-ætsende midler til at rengøre overfladen.
- Alle dele skal tørres grundigt efter hver rengøring og før apparatet genbruges.
- Opbevar apparatet på et køligt og tørt sted, beskyttet mod fugt og direkte sollys.

RENGØRINGSTIPS TIL AT REDUCERE PROBLEMER MED FORBRÆNDINGER OG VIBRATIONER (TAG: „RENGØRINGSTIP“)

A. Når du er færdig, skal du langsomt hælde en lille smule vand på centrifugeringshovedet, inden du slukker for det, for at undgå brændte sukkerrester.

B. Nedsænk centrifugeringshovedet i varmt vand efter hver brug, eller hvis vibrationerne bliver ekstremt kraftige, for at fjerne ophobet sukker.

C. Fjern sukkerrester fra resten af overfladerne med en varm, fugtig klud.

OBS: Apparatets hoved bør rengøres efter hvert udført arbejde, uanset om apparatet har været brugt en eller flere gange. For effektivt at rense hovedet, efter endt arbejde, hæld ca. 150 ml vand i det varme og roterende hoved (til RCZK-420-W-modellen - ca. 100 ml), som renser indersiden af hovedet ved at fordampe. Sluk for apparatet, vent, indtil hovedet er afkølet, og tør det af med en blød, fugtig klud. Manglende overholdelse af disse anbefalinger kan resultere i ophobning af karamelliseret sukker, hvilket vil føre til forkert betjening af apparatet (det er umuligt at tilberede candyfloss, i ekstreme tilfælde kan det forårsage permanent skade på hovedet).

Brugeren er ansvarlig for enhver skade, der skyldes brug i modstrid med den tilsigtede anvendelse.

OBS: Hvis du skal udskifte drivremmen, skal du huske, at den er monteret på den rigtige måde - vist på billedet nedenfor (remmens tænder skal være på dens yderside):

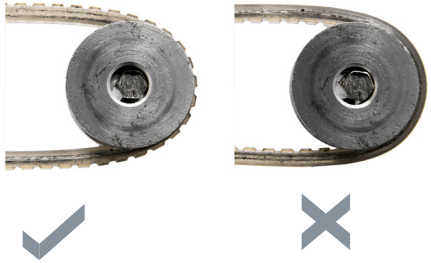

XV. REGELMÆSSIG INSPEKTION AF APPARATET

Kontroller regelmæssigt apparatets komponenter for skader. Hvis apparatet er beskadiget , stop med at bruge det. Kontakt venligst din forhandler med det samme for reparation.

Hvad skal jeg gøre i tilfælde af et problem?

Kontakt venligst sælgeren og hav følgende information klar:

- Fakturanummer og serienummer (apparatets serienummer er angivet på typeskiltet).
- Alternativt kan du tage et billede af den defekte del.
- En servicetekniker er i stand til bedre at vurdere, hvad problemet er, hvis du beskriver det så præcist som muligt. Ord som „apparatet varmer ikke“ kan være tvetydige og betyde, at apparatet enten varmer for lidt eller slet ikke varmer. Dette er dog to forskellige årsager til fejl! Jo mere detaljerede oplysninger er, jo hurtigere kan du blive hjulpet!

OBS: Åbn aldrig apparatet uden at konsultere kundeservice. Dette kan annullere garantien!

SYMBOLIT

	Katso käyttöohjeet.
	Sähkölaitteita ei saa hävittää kotitalousjätteen mukana.
CE	Laite on CE-ilmoituksen mukainen.
	Huomio! Kuuma pinta voi aiheuttaa palovammoja.

Alkuperäinen käyttöohje on saksankielinen versio. Muut kieliversiot ovat käännöksiä seuraavista lähteistä Saksan kieli.

I. TURVALLISUUSSUOSITUKSET

Yleiset turvallisuussuositukset sähkölaitteita käytettäessä:
Tulipalon tai sähköiskun aiheuttaman loukkaantumisriskin minimoimiseksi pyydämme sinua noudattamaan muutamia perusturvallisuussääntöjä aina, kun käytät laitetta. Lue tämä käyttöohje huolellisesti ja varmista, että olet löytänyt vastaukset kaikkiin tätä laitetta koskeviin kysymyksiin. Säilytä tämä käyttöohje tuotteen lähellä, jotta voit viitata siihen uudelleen, jos kysymyksiä ilmenee. Käytä aina maadoitettua virtaliitäntää, jossa on oikea verkkojännite (katso ohjeet tai tyyppikilpi)! Jos olet epävarma siitä, onko liitäntä maadoitettu, pyydä pätevää asiantuntijaa tarkistamaan se. Älä koskaan käytä viallista virtajohtoa! Älä avaa laitetta kosteassa tai märässä paikassa tai märillä tai kosteilla käsillä. Lisäksi laite on suojattava suoralta auringonvalolta. Käytä laitetta aina turvallisessa paikassa, jotta kukaan ei voi astua kaapelin päälle, pudota sen päälle ja/tai vahingoittaa sitä. Vedä verkkopistoke irti ennen laitteen puhdistamista ja käytä puhdistamiseen vain kosteaa liinaa. Vältä puhdistusaineiden käyttöä ja huolehdi siitä, että nestettä ei pääse laitteen sisään ja/tai jää sinne. Sammuta laite heti, kun huomaat sen toiminnassa poikkeavuuksia. Vedä pistoke pistorasiasta, kun laite ei ole käytössä. teettää yksikön huolto-, säätö- ja korjaustyöt erikoistuneella henkilöstöllä. Jos korjaukset suorittaa kolmas osapuoli, takuu raukeaa!

II. TURVALLISUUSOHJEET

1. Lue nämä ohjeet huolellisesti ennen käyttöönottoa! Noudata kaikkia turvallisuusohjeita, jotta vältyt väärränlaisesta käytöstä aiheutuvilta vaurioilta!
2. Säilytä käyttöohjeet myöhempää käyttöä varten.Jos laite luovutetaan kolmannelle osapuolelle, myös käyttöohjeet on luovutettava laitteen mukana.
3. Käytä laitetta vain sille tarkoitettuun tarkoitukseen ja vain sisätiloissa.
4. Vastuu mahdollisista vahingoista, jotka voivat aiheutua vääränlaisesta käytöstä tai virheellisestä käytöstä, on poissuljettu.
5. Tarkista ennen ensimmäistä käyttökertaa, että virran tyyppi ja verkkojännite vastaavat seuraavia vaatimuksia joka on merkitty tyyppikilpeen.
6. Laitetta ei ole tarkoitettu sellaisten henkilöiden (mukaan lukien lapset) käytettäväksi, joilla on heikentynyt henkinen, sensorinen tai älyllinen toimintakyky tai joilla ei ole kokemusta ja/tai tietoa, ellei heitä valvo heidän turvallisuudestaan vastaava henkilö tai ellei hän ole antanut heille ohjeita laitteen käytöstä.
7. SÄHKÖISKUN VAARA! Älä koskaan yritä korjata laitetta itse. Korjauta laite vian sattuessa vain pätevillä asiantuntijoilla.
8. Tarkista verkkopistoke ja virtajohto säännöllisesti. Jos laitteen virtajohto on vaurioitunut, se on vaihdettava valmistajan, sen asiakaspalvelun tai vastaavan pätevyyden omaavan henkilön toimesta vaaran välttämiseksi.
9. Estä virtajohdon vahingoittuminen murskaamalla, katkaisemalla tai hiertämällä sitä terävillä reunoilla ja pidä se poissa kuumilta pinnoilta ja avoimista tulenlähteistä.
10. HUOMIO - HENGENVAARA! Kun puhdistat tai käytät laitetta, älä koskaan upota sitä veteen tai muihin nesteisiin. Laitetta ei saa koskaan pitää juoksevan veden alla tai kaataa muiden nesteiden päälle.
11. Koteloa ei saa missään tapauksessa avata.

III. JOHDANTO

Lisää sokeri tärkeimmäksi ainesosaksi. Voit lisätä mitä tahansa lisäaineita mieltymyksesi mukaan, jotta voit luoda erilaisia makuja ja värejä karkkihiekkaan. Tällä Royal Cateringin koneella voit valmistaa valkoisen lisäksi myös punaista, keltaista, sinistä, vihreää, oranssia ja vaaleanpunaista hattaraa. Lisäksi voidaan valmistaa monia eri makuja, kuten omena, mansikka, persikka, ananas, litsit, mango ja monet muut.

IV. TEKNISET TIEDOT

Tuote	Karkkikukkakone	
Malli	RCZK-1200E | RCZK-1200-W | RCZC-1200E | RCZC-1200-W | RCZK-1200XL | RCZC-1200XL | RCZK-1200-R | RCZK-1200-BG| RCZC-1200-P | RCZC-1200-BG	RCZK-420-W
Teho (W)	1200	450
Jännite (V)	230	
Taajuus (Hz)	50	
Suorituskyky (sek)	1 kpl / 60 sekuntia	1 kpl / 60-90 sekuntia

V. SOVELLUSALUE

Karkkihiutalekone on tarkoitettu karkkihiutaleiden valmistukseen. Käyttäjä on vastuussa väärinkäytöstä aiheutuvista vahingoista.

VI. ENNEN ENSIMMÄISTÄ KÄYTTÖÄ

Tarkastus tavaroiden vastaanoton yhteydessä
Kun vastaanotat tavarat, sinun on tarkistettava, ettei pakkaus ole vahingoittunut, ja avattava se. Jos pakkaus on vahingoittunut, ota yhteyttä kuljetusyhtiöön tai jakelijaan 3 päivän kuluessa ja dokumentoi vahinko mahdollisimman hyvin. Älä laita koko pakettia ylösalaisin! Jos pakkausta kuljetetaan uudelleen, varmista, että se kuljetetaan vaakasuorassa asennossa ja että se on vakaa. Pakkausten hävittäminen: Säilytä pakkauksen osat (pahvi, muoviliuskat ja polystyreeni), jotta voit suojata laitteen mahdollisimman hyvin lähetystä varten, jos joudut palauttamaan laitteen huoltoon!

VII. LAITTEEN RAKENNE

Modele RCZK-1200E | RCZK-1200-W | RCZC-1200E | RCZC-1200-W | RCZK-1200XL | RCZC-1200XL | RCZK-1200-R | RCZK-1200-BG | RCZC-1200-P | RCZC-1200-BG: :

1. Kulho
2. Karan pää
3. Volttimittari
4. Sulake
5. Lämmityksen kytkin
6. Pään kiertokytkin
7. Virtaliitäntäpistorasia
8. Laatikko
9. Toimenpide
10. Vyö

Malleissa RCZK-1200-R, RCZK-1200-BG, RCZC-1200-P, RCZC-1200-BG ei ole laatikkoa.
RCZC-1200E, RCZC-1200-W, RCZC-1200XL, RCZC-1200-P, RCZC-1200-BG-mallit toimitetaan vaunun kanssa. Asenna vaunu alla olevan kuvan mukaisesti:

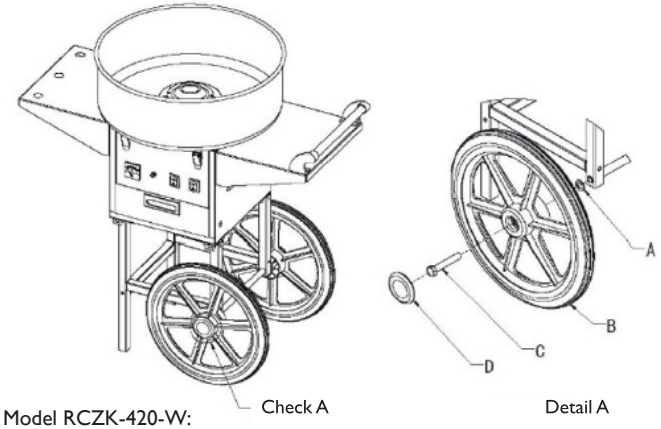

Model RCZK-420-W:

1. Kulho
2. Karan pää
3. On/off-kytkin

VIII. ENNEN KÄYTTÖÄ
1. Lue tämä käyttöohje ennen käyttöä, jotta ymmärrät koneen toiminnan.
2. Kun olet purkanut koneen pakkauksen, puhdista osat kylmällä vedellä ja pyyhi ne lopuksi kuivaksi pehmeällä liinalla.
3. Kone on asennettava kiinteään työpisteeseen.
4. Tarkista jännite ennen pistokkeen asettamista pistorasiaan.

IX. TOIMINTA (ei koske RCZK-420-W:tä)
1. Kun siirrät konetta, paina kahva alas ja varmista, että molemmat etujalat eivät kosketa maata (vaunulla varustetuissa malleissa).
2. paina „Virta"-painiketta (on/off-kytkin) ja anna koneen käydä 1-2 minuuttia. Tarkista koneen sisältä, onko se käyttövalmis (säädä koneen asetusta, jos se tärisee voimakkaasti).
3. Kytke „Heat"-painike päälle (lämmityskytkin). Odota vähintään 10-15 minuuttia, että laitteen pää on lämmennyt hyvin. Jos sokeri kaadetaan päähän ennen tämän ajan kulumista, on vaarana, että se palaa.
4. Kun laitteen pää on lämmennyt, voit aloittaa työskentelyn - kaada yksi mitta sokeria pään keskelle karkkihiekkaan.
5. Noin 60 sekunnin kuluttua muodostuu vanua. Työnnä bambutikku kulhon sisäpuolelle ja pyöritä sitä, jotta saat pumpulivillan tietynlaisen muodon (bambutikku on puhdistettava kostealla liinalla, ja on suositeltavaa, että tikku ei ole täysin sileä, sillä pumpulivilla tarttuu paremmin karheaan tikkuun).
6. Kun olet käärinyt tarpeeksi vanua, älä sammuta konetta heti, vaan puhdista vanupää vedellä. Pään on jatkettava pyörimistä, lisättävä pieni määrä vettä ja sammutettava kone. Kone on puhdistettava jokaisen käytön jälkeen.

X. KÄYTTÖ (malli RCZK-420-W)
1. Paina „Virta" -näppäintä (on/off-kytkin) ja anna koneen käydä 1-2 minuuttia. Tarkista koneen sisältä, onko se käyttövalmis (säädä koneen asetusta, jos se tärisee voimakkaasti).
2. Kun laitteen pää on lämmennyt, voit aloittaa työskentelyn - kaada yksi annos sokeria pään keskelle karkkihiekkaan.
3. Vattua alkaa muodostua lähes välittömästi sokerin kaadon jälkeen. Työnnä bambutikku kulhon sisäpuolelle ja pyöritä sitä, jotta saat pumpulivillan tietynlaisen muodon (bambutikku on puhdistettava kostealla liinalla, ja on suositeltavaa, että tikku ei ole täysin sileä, sillä pumpulivilla tarttuu paremmin karheaan tikkuun).
4. Kun olet käärinyt tarpeeksi vanua, älä sammuta konetta heti, vaan puhdista vanupää vedellä. Pään on jatkettava pyörimistä, lisättävä pieni määrä vettä ja sammutettava kone. Kone on puhdistettava jokaisen käytön jälkeen.

XI. TIPS
1. Pidä laite poissa lasten ulottuvilta.
2. Sähkökaapeli ei saa olla lähellä koneen kuumia pintoja. Varmista, että sähköjohto ja pistoke eivät joudu kosketuksiin veden tai muiden nesteiden kanssa. ÄLÄ käytä laitetta, jos kaapeli tai pistoke on vaurioitunut.
3. Älä koske laitteen pintaan käytön aikana. Älä siirrä konetta sen ollessa käynnissä.
4. Älä koske pistokkeeseen tai kaapeliin märillä käsillä sähköiskun välttämiseksi.
5. Koneen käyttöiän pidentämiseksi kone on pysäytettävä noin 1,5 sekunniksi. 20 minuuttia ylikuormituksen välttämiseksi.
6. Varmista ennen koneen puhdistamista, että pistoke on irrotettu pistorasiasta.
7. Jos pää ei toimi, sammuta kone ja poista palanut sokeri pehmeällä liinalla.

XII. TEKNISET TIEDOT
Modele RCZK-1200E | RCZK-1200-W | RCZC-1200E | RCZC-1200-W | RCZK-1200XL | RCZC-1200XL | RCZK-1200-R | RCZK-1200-BG | RCZC-1200-P | RCZC-1200-BG:

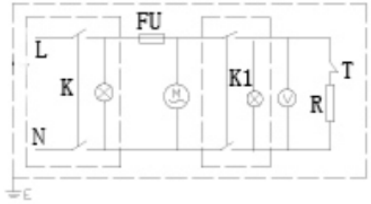

Malli: RCZK-420-W:

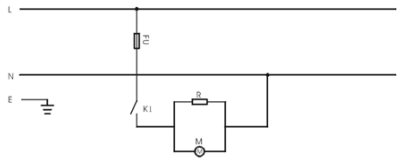

XIII. KULJETUS JA VARASTOINTI
Kun kuljetat laitetta, suojaa se iskuilta ja kaatumiselta äläkä aseta sitä „ylösalaisin". Säilytä laite hyvin tuuletetussa tilassa, jossa on kuivaa ilmaa ja jossa ei ole syövyttäviä kaasuja.

XIV. PUHDISTUS JA HUOLTO
- Vedä verkkopistoke irti ennen jokaista puhdistusta ja kun laite ei ole käytössä, ja jäähdytä laite kokonaan.
- Käytä pinnan puhdistukseen vain syövyttämättömiä aineita.
- Jokaisen puhdistuksen jälkeen kaikki osat on kuivattava hyvin, ennen kuin laitetta käytetään uudelleen.
- Säilytä laitetta kuivassa ja viileässä paikassa suojattuna kosteudelta ja suoralta auringonvalolta.

PUHDISTUSVINKKEJÄ PALOVAMMOJEN JA TÄRINÄN AIHEUTTAMIEN ONGELMIEN VÄHENTÄMISEKSI (TUNNISTE: „PUHDISTUSVINKKI“)

A. Kun lopetat toimenpiteen, kaada hitaasti pieni määrä vettä pyörivään päähän ennen sen sammuttamista estääksesi palaneen sokerijäännöksen.

B. Upota pyörivä pää kuumaan veteen jokaisen käyttökerran jälkeen tai jos tärinä on erittäin voimakasta poistaaksesi kertyneen sokerin.

C. Puhdista sokerijäämät muilta pinnoilta kuumalla, kostealla liinalla.

HUOMAUTUS: Laitteen pää on puhdistettava jokaisen suoritetun toimenpiteen jälkeen riippumatta siitä, onko laitetta käytetty yhden vai useamman kerran. Jotta pää puhdistuu tehokkaasti, kaada työn päätyttyä noin 150 ml vettä (RCZK-420-W:n tapauksessa noin 100 ml) kuumaan ja pyörivään päähän, joka haihduttaen puhdistaa pään sisäpuolen. Sammuta laite, anna pään jäähtyä ja pyyhi se pehmeällä, kostealla liinalla. Näiden suositusten noudattamatta jättäminen voi johtaa karamellisoituneen sokerin kertymiseen, mikä johtaa laitteen toimintahäiriöön (kyvyttömyys valmistaa karkkihiekkaa, ääritapauksissa pää voi vaurioitua pysyvästi).
Käyttäjä on vastuussa kaikista vahingoista, jotka aiheutuvat siitä, että edellä mainittuja suosituksia ei noudateta.
HUOMAUTUS: Kun jakohihna on vaihdettava, muista asentaa se oikealla tavalla - kuten alla olevassa kuvassa näkyy (hihnan hampaiden on oltava hihnan ulkopuolella):

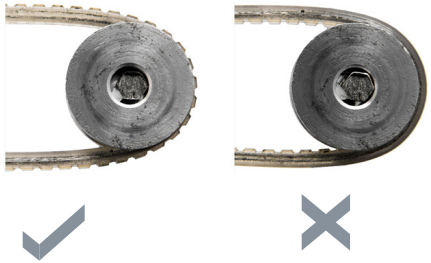

XV. LAITTEIDEN SÄÄNNÖLLINEN TARKASTUS
Tarkista säännöllisesti, etteivät yksikön osat ole vaurioituneet. Jos näin on, lopeta laitteen käyttö. Ota välittömästi yhteys jälleenmyyjään korjausta varten.
Mitä minun pitäisi tehdä, jos ongelmia ilmenee?
Ota yhteys jälleenmyyjään ja pidä seuraavat tiedot valmiina:

- Laskun numero ja sarjanumero (sarjanumero on merkitty tyyppikilpeen).
- Mahdollisesti kuva viallisesta osasta.
- Huoltoteknikko pystyy paremmin arvioimaan, mistä ongelma johtuu, jos kuvailet sen mahdollisimman tarkasti. Lauseet, kuten „laite ei lämmitä“, voivat olla moniselitteisiä ja tarkoittaa sekä sitä, että laite lämmittää liian vähän, että se ei lämmitä lainkaan. Nämä ovat kuitenkin kaksi eri syytä epäonnistumiseen! Mitä yksityiskohtaisemmat tiedot, sitä nopeammin sinua voidaan auttaa!

VAROITUS: Älä koskaan avaa laitetta neuvottelematta asiakaspalvelun kanssa. Tämä voi johtaa takuun menettämiseen!

SIMBOLI

	Lees de gebruiksaanwijzing.
	Gooi elektrische apparaten niet weg met het huisafval.
CE	Het apparaat voldoet aan de CE-markering.
	Let op! Het hete oppervlak kan voor verbranding zorgen!

De oorspronkelijk gebruiksaanwijzing is opgesteld in het Duits. Alle uitgaven in andere talen zijn vertaald uit het Duits.

I. VEILIGHEIDSINSTRUCTIES
Algemene veiligheidsinstructies voor het gebruik van elektrische apparatuur:
Om het risico op letsel als gevolg van brand of elektrische schokken tot een minimum te beperken, vragen wij u om bij het gebruik van het apparaat enkele basisveiligheidsregels in acht te nemen. Wij vragen u om de gebruiksaanwijzing nauwkeurig te lezen en na te gaan of u antwoord kunt vinden op alle vragen die u hebt aangaande het gebruik van dit apparaat. Bewaar deze gebruiksaanwijzing zorgvuldig in de buurt van het product zodat u deze bij vragen op een later tijdstip altijd na kunt slaan. Gebruik altijd een geaarde stroomaansluiting met de juiste netspanning (zie handleiding of typeplaatje)! Laat bij twijfel controleren of de aansluiting geaard is door een professional met de juiste kwalificaties. Gebruik nooit een beschadigde stroomkabel! Maak het apparaat niet open in een vochtige of natte ruimte, en ook niet met natte of vochtige handen. Hou het apparaat daarnaast uit de directe zon. Gebruik het apparaat altijd op een veilige locatie, zodat niemand op de kabel kan staan of erover kan struikelen en/of deze beschadigt. Trek voor het reinigen van het apparaat de stekker uit het stopcontact, en gebruik voor reiniging alleen een vochtige doek. Gebruik geen schoonmaakmiddelen en voorkom dat er vloeistof in het apparaat komt en/of erin blijft. Zet het apparaat onmiddelijk uit wanneer wordt gemerkt dat deze niet correct functioneert. Trek ook de stekker uit het stopcontact als het apparaat niet wordt gebruikt. Onderhoud, afstellingen en reparaties van apparaat dienen te worden uitgevoerd door gespecialiseerde professionals. Indien reparaties worden uitgevoerd door derden vervalt de garantie!

II. VEILIGHEIDSINSTRUCTIES

1. Lees deze gebruiksaanwijzing voor inschakelen nauwkeurig door! Alle veiligheidsinstructies dienen te worden opgevolgd om beschadiging als gevolg van verkeerd gebruik te voorkomen!
2. Bewaar de gebruiksaanwijzing voor later. Indien het product wordt doorgegeven aan derden, dan dient de gebruiksaanwijzing te worden meegegeven.
3. Apparaat dient uitsluitend te worden gebruikt zoals het is bedoeld en binnenshuis.
4. Indien product wordt gebruikt voor doelen waar het niet voor wordt bedoeld of onjuist wordt gebruikt, vervalt enige aansprakelijkheid voor eventuele schade.
5. Voor eerste gebruik dient te worden gecontroleerd of het soort stroom en de spanning overeen komen met de gegevens op het typeplaatje.
6. Apparaat is niet voor gebruik door mensen (inclusief kinderen) met verminderde psychische, sensorische en mentale functies, of zonder voldoende ervaring en/of kennis, tenzij ze onder toezicht staan van een persoon die verantwoordelijk is voor hun veiligheid of geïnstrueerd zijn door zulke personen over hoe het apparaat moet worden bediend.
7. GEVAAR OP ELEKTRISCHE SCHOKKEN! Probeer het apparaat nooit zelf te repareren. Laat reparaties bij storingen uitsluitend uitvoeren door professionals met de juiste kwalificaties.
8. Controleer de stekker en de stroomkabel regelmatig. Indien de stroomkabel is beschadigd dient deze te worden vervangen door, om gevaarlijke situaties te voorkomen, de producent, diens klantenservice of iemand die op gelijkwaardig niveau is gekwalificeerd.

9. Voorkom beschadiging aan de stroomkabel als gevolg van dubbelvouwen, breuken of schade veroorzaakt door scherpe tanden, en houd deze weg bij warme oppervlakten en open vuur.
10. PAS OP – LEVENSGEVAAR! Dompel het apparaat tijdens de schoonmaak of gebruik nooit onder in water of andere vloeistoffen. Hou apparaat nooit onder stromend water en giet er geen vloeistoffen overheen.
11. Open het apparaatchassis in geen enkel geval.

III. INTRODUCTIE

Voeg suiker toe als hoofdbestanddeel. Voeg naar eigen voorkeur hulpbestanddelen toe om de smaak en kleur van de suikerspin aan te passen. Met deze machine van Royal Catering is het niet alleen mogelijk witte suikerspinnen te maken, maar ook rode, gele, blauwe, groene, oranje en roze. Dit kan ook in vele verschillende smaken, zoals appel, aardbei, perzik, ananas, lychee, mango en vele andere.

IV. TECHNISCHE GEGEVENS

Product	Suikerspinmachine	
Model	RCZK-1200E | RCZK-1200-W | RCZC-1200E | RCZC-1200-W | RCZK-1200XL | RCZC-1200XL | RCZK-1200-R | RCZK-1200-BG| RCZC-1200-P | RCZC-1200-BG	RCZK-420-W
Vermogen (W)	1200	450
Spanning (V)	230	
Frequentie(Hz)	50	
Uitgave (sec)	1 st./ 60 sec	1 st./ 60 – 90 sec

V. GEBRUIKSBESTEMMING

De suikerspinmachine is bedoeld voor het maken van suikerspinnen.
Gebruiker is verantwoordelijk voor eventuele schade veroorzaakt door niet-beoogd gebruik.

VI. VOOR EERSTE GEBRUIK

Controle na ontvangst product. Controleer de verpakking bij ontvangst op eventuele beschadigingen en open deze. Neem binnen 3 dagen contact op met de transporteur of de distributeur indien de verpakking beschadigd is, en beschrijf de beschadigingen zo nauwkeurig mogelijk. Plaats de verpakking niet ondersteboven! Indien de verpakking opnieuw moet worden vervoerd, zorg er dan voor dat deze tijdens transport horizontaal en stabiel staat. Verwijdering van verpakking Bewaar de verpakkingselementen (karton, plastic tapes en polystyreen) zodat, indien nodig, het apparaat terug te sturen terwijl deze optimaal beschermd is!

VII. UITERLIJK VAN APPARAAT

Modelli RCZK-1200E | RCZK-1200-W | RCZC-1200E | RCZC-1200-W | RCZK-1200XL | RCZC-1200XL | RCZK-1200-R | RCZK-1200-BG | RCZC-1200-P | RCZC-1200-BG: :

1. Kom
2. Kop met spindel
3. Voltmeter
4. Zekering
5. Verwarmingsschakelaar
6. Koprotatieschakelaar
7. Stopcontact
8. Lade
9. Maatbeker
10. Riem

Modellen RCZK-1200-R, RCZK-1200-BG, RCZC-1200-P, RCZC-1200-BG beschikken niet over een lade. De modellen RCZC-1200E, RCZC-1200-W, RCZC-1200XL RCZC-1200-P, RCZC-1200-BG worden geleverd met een karretje. Monteer karretje zoals afgebeeld in het onderstaande schema:

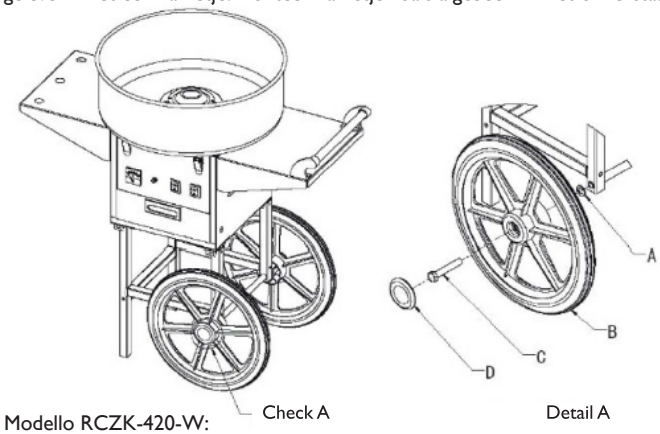

Modello RCZK-420-W:

1. Kom
2. Kop met spindel
3. Aan-/Uitschakelaar

VIII. VOOR GEBRUIK

1. Lees de gebruiksaanwijzing voor het gebruik om bekend te raken met de werking van het apparaat.
2. Reinig de onderdelen na het uitpakken met koud water en droog het met een zachte doek af.
3. Apparaat dient te worden geïnstalleerd op een permanente plek.
4. Controleer de spanning voor de stekker in het stopcontact wordt gestoken.

IX. GEBRUIK (niet van toepassing voor model RCZK-420-W)

1. Druk bij het verplaatsen van het apparaat de hendel naar beneden en zorg ervoor dat beide voorpoten de grond niet raken (voor modellen met een karretje).
2. Druk op 'Power' (Aan-/Uitschakelaar) en laat het apparaat 1-2 minuten aan staan. Controleer visueel of het apparaat klaar is voor gebruik (pas de instellingen aan indien het apparaat extreem vibreert).
3. Druk op de knop 'Heat' (verwarmingsschakelaar) Wacht minstens 10-15 minuten tot de kop goed is opgewarmd. De suiker kan aanbranden als deze voor volledige opwarming over de kop wordt gestrooid.
4. Wanneer de kop is opgewarmd kan het apparaat worden gebruikt - strooi een maat met suiker over de kop voor de suikerspin.
5. Na ongeveer 60 seconden vormt zich een suikerspin. Steek een bamboestok in de kom en draai deze om een specifieke vorm te krijgen (de bamboestok moet worden schoongemaakt met een vochtige doek en het wordt aanbevolen dat de stok niet helemaal glad is, de suikerspin blijft beter aan een ruwe stok plakken) .
6. Schakel apparaat niet direct uit nadat de suikerspin gevormd is, maar reinig de kop met water. De kop dient te draaien terwijl er een kleine hoeveelheid water in wordt gegoten, schakel het apparaat vervolgens uit. Apparaat dient na ieder gebruik te worden gereinigd.

X. GEBRUIK (voor model RCZK-420-W)

1. Druk op 'Power' (Aan-/Uitschakelaar) en laat het apparaat 1-2 minuten aan staan. Controleer visueel of het apparaat klaar is voor gebruik (pas de instellingen aan indien het apparaat extreem vibreert).
2. Wanneer de kop is opgewarmd kan het apparaat worden gebruikt - strooi een maat met suiker over de kop voor de suikerspin.
3. De suikerspin vormt zich vrijwel direct na het strooien van de suiker. Steek een bamboestok in de kom en draai deze om een specifieke vorm te krijgen (de bamboestok moet worden schoongemaakt met een vochtige doek en het wordt aanbevolen dat de stok niet helemaal glad is, de suikerspin blijft beter aan een ruwe stok plakken) .
4. Schakel apparaat niet direct uit nadat de suikerspin gevormd is, maar reinig de kop met water. De kop dient te draaien terwijl er een kleine hoeveelheid water in wordt gegoten, schakel het apparaat vervolgens uit. Apparaat dient na ieder gebruik te worden gereinigd.

XI. TIPS

1. Hou apparaat uit de buurt van kinderen.
2. Het netsnoer mag niet in de buurt komen van warme oppervlakken van het apparaat. Let erop dat het netsnoer en de stekker niet in contact komen met water of andere vloeistoffen. GEBRUIK APPARAAT NIET indien het netsnoer of de stekker beschadigd is.
3. Raak de warme oppervlakken niet aan tijdens het gebruik. Verplaats het apparaat niet wanneer deze in gebruik is.
4. Raak de stekker of netsnoer niet aan met natte handen om elektrische schokken te voorkomen.
5. Om de levensduur van de machine te verlengen, dient de machine na een uur gebruik ca. 20 minuten stilgezet te worden om overbelasting te voorkomen.
6. Controleer voor reiniging of de stekker niet in het stopcontact zit.
7. Indien de kop niet werkt, schakel het apparaat uit en verwijder het aangebakken suiker met een zachte doek.

XII. TECHNISCHE GEGEVENS

Modelli RCZK-1200E | RCZK-1200-W | RCZC-1200E | RCZC-1200-W | RCZK-1200XL | RCZC-1200XL | RCZK-1200-R | RCZK-1200-BG | RCZC-1200-P | RCZC-1200-BG:

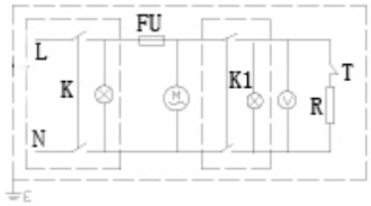

Model: RCZK-420-W:

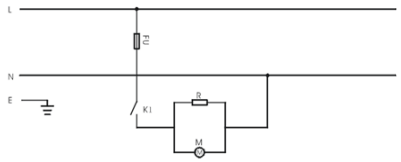

XIII. TRANSPORT EN OPSLAG

Tijdens transport dient het apparaat beschermd te worden tegen schokken en omvallen en dient deze niet ‚ondersteboven' te staan. Het apparaat dient te worden opgeslagen in een goed geventileerde ruimte met droge lucht en waar geen gassen voorkomen die corrosie kunnen veroorzaken.

XIV. REINIGING EN ONDERHOUD

- Trek vóór elke reiniging de stekker uit het stopcontact en laat het apparaat volledig afkoelen, ook wanneer het apparaat niet in gebruik is.
- Voor reiniging van het oppervlak mogen alleen niet-corrosieve middelen worden gebruikt.
- Na elke reiniging moeten alle onderdelen grondig worden gedroogd voordat het apparaat opnieuw wordt gebruikt.
- Bewaar het apparaat op een koele en droge plaats, beschermd tegen vocht en direct zonlicht.

REINIGINGSTIPS OM VERBRANDINGS- EN TRILLINGSPROBLEMEN TE VERMINDEREN (TAG: „REINIGINGSTIP")

A. Wanneer u klaar bent met het proces, giet u langzaam een kleine hoeveelheid water op de draaikop voordat u deze uitschakelt, om gebrande suikerresten te voorkomen.

B. Dompel de draaikop na elk gebruik of als de trillingen extreem hevig worden onder in heet water om opgehoopte suiker te verwijderen.

C. Verwijder suikerresten van de rest van de oppervlakken met een warme, vochtige doek.

LET OP: De kop dient na ieder gebruik worden gereinigd, ongeacht of het apparaat één of meerdere keren is gebruikt. Giet om de kop effectief te reinigen na gebruik ongeveer 150 ml water in de hete en draaiende kop (voor het RCZK-420-W-model - ongeveer 100 ml), waardoor de binnenkant van de kop door verdamping wordt gereinigd. Schakel het apparaat uit, wacht tot de kop is afgekoeld en veeg deze af met een zachte, vochtige doek. Het niet opvolgen van deze aanbevelingen kan leiden tot de ophoping van gekarameliseerde suiker, wat leidt tot een onjuiste werking van het apparaat (het is onmogelijk om suikerspin te bereiden, in extreme gevallen kan dit permanente schade aan de kop veroorzaken).
Gebruiker is verantwoordelijk voor eventuele schade veroorzaakt door het niet opvolgen van de bovenstaande instructies.
LET OP: Als de aandrijfriem moet worden vervangen, zorg er dan voor deze op de juiste manier is gemonteerd, zoals weergegeven in de onderstaande afbeelding (de tanden van de riem moeten aan de buitenkant zitten):

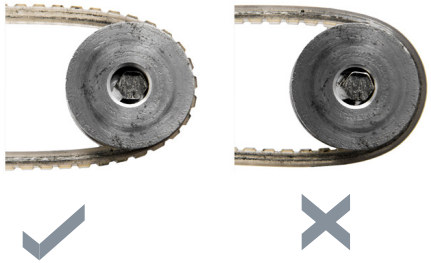

XV. REGELMATIGE CONTROLE VAN HET APPARAAT

Controleer de elementen van het apparaat regelmatig op beschadiging. Indien dit het geval is dient het het gebruik van apparaat te staken. Neem onmiddelijk contact op met de leverancier voor reparatie.
Wat moet ik doen bij een probleem?
U dient contact op te nemen met de leverancier en de volgende gegevens gereed te hebben:

- Factuurnummer en serienummer (het serienummer staat op het typeplaatje).
- Eventueel foto's van de niet-werkende onderdelen.
- Een servicemonteur kan beter inschatten wat het probleem is als u de problemen zo precies mogelijk omschrijft. Formuleren als bijv. 'apparaat warmt niet op' kunnen meerdere betekenissen hebben, namelijk dat het apparaat niet warm genoeg wordt, of helemaal niet opwarmt. Dit zijn echter twee verschillende storingen! Hoe gedetailleerder de gegevens, des te sneller zij u kunnen helpen!

LET OP: Open het apparaat nooit zonder de klantenservice te raadplegen. Dit kan leiden tot het verlies van de garantie!

SYMBOLER

	Bli kjent med bruksanvisningen.
	Elektrisk utstyr må ikke kastes sammen med husholdningsavfall.
CE	Utstyret er i samsvar med CE-erklæringen.
	OBS!!! En varm overflate kan forårsake brannsår.

Den originale bruksanvisningen er den tyske versjonen av bruksanvisningen. De andre språkversjonene er oversettelser fra tysk.

I. SIKKERHETSINSTRUKSJONER

Generelle sikkerhetsanbefalinger for bruk av elektriske utstyr:
For å minimere risiko for personskade på grunn av ild eller elektrisk støt, vennligst følg alltid noen grunnleggende sikkerhetsregler når du bruker utstyret. Vennligst les nøye denne bruksanvisningen og forsikre deg at du har funnet svar på alle spørsmål du kunne ha om produktet. Oppbevar denne bruksanvisningen i nærheten av produktet, slik at den er lett tilgjengelig dersom du skulle ha noen spørsmål i senere tid. Koble utstyret kun til en riktig jordet strømtilkobling (se bruksanvisningen eller typeskiltet)! Dersom du ikke er sikker på om strømtilkoblingen er jordet, få den sjekket av kvalifisert personell. Man skal aldri bruke en strømledning som ikke fungerer som den skal! Ikke åpne utstyret på et fuktig/vått sted eller med fuktige/våte hender. Dessuten skal utstyret beskyttes mot direkte sollys. Utstyret skal alltid betjenes på et trygt sted, slik at folk ikke kan tråkke på strømledningen, snuble i den og falle og/eller skade den. Før rengjøring, trekk ut støpselet. Bruk kun en fuktig klut til rengjøring. Unngå å bruke rengjøringsmidler og pass på at det ikke kommer og/eller forblir væske inn i utstyret. Slå utstyret av med en gang dersom du oppdager at det ikke fungerer som det skal. Trekk også støpselet ut fra stikkontakten hvis utstyret ikke er i bruk. Vedlikehold, justering og reparasjoner av utstyret skal utføres av kvalifisert personell. Hvis utstyret repareres av andre enn kvalifisert personell, vil dette medføre at garantien faller bort!

II. SIKKERHETSANVISNING

1. Les nøye denne bruksanvisningen før du starter opp utstyret! Følg alle sikkerhetsadvarslene slik at du unngår skader på grunn av uegnet bruk av utstyret!
2. Oppbevar bruksanvisningen for fremtidig referanse. Hvis utstyret overføres til tredjepersoner, skal bruksanvisningen leveres sammen med utstyret.
3. Utstyret skal brukes kun i samsvar med tiltenkt bruk og kun innendørs.
4. Hvis utstyret brukes for ikke-tiltenkte formål eller håndteres på en ukorrekt måte, frasier produsenten seg alt ansvar for eventuelle skader.
5. Før første bruk, sjekk om strømtype og spenning samsvarer med opplysningene på typeskiltet.
6. Utstyret skal ikke brukes av personer (inkludert barn) med reduserte psykiske, sensoriske og mentale funksjoner eller uten tilstrekkelig erfaring og/eller kunnskap, med mindre de er under oppsyn av en person som er ansvarlig for deres sikkerhet eller har mottatt instruksjoner om bruken av utstyret.
7. FARE FOR ELEKTRISK STØT! Prøv aldri å reparere utstyret selv. I tilfelle havari på utstyret få det reparert kun av kvalifisert personell.
8. Kontroller støpselet og strømledningen regelmessig. Hvis ledningen er skadet, skal den byttes av produsenten, kundeservicen eller personer med tilsvarende kvalifikasjoner for å unngå fare for liv og helse.
9. Pass på at strømledningen ikke blir påført skade ved at den blir klemt, bøyd eller gnidd mot skarpe kanter. Hold strømledningen unna varme overflater og åpen ild.
10. ADVARSEL – LIVSFARE! Ved rengjøring eller bruk av utstyret, må det aldri dyppes i vann eller andre væsker. Aldri hold utstyret under rennende vann eller hell andre væsker på det.
11. Ikke under noen omstendigheter skal man åpne utstyrets hus.

III. INNLEDNING

Hell inn sukker som hovedingrediens. Brukeren kan legge til annet hjelpemateriell etter ønske, for å få sukkerspinn med en annen farge og smak. Denne maskinen fra Royal Catering egner seg ikke bare til produksjon av hvitt sukkerspinn, men også rødt, gult, blått, grønt, oransje og rosa sukkerspinn. Du kan også få sukkespinn med ulike smaker, som f.eks. eple, jordbær, fersken, ananas, litchi, mango og mange andre.

IV. TEKNISKE OPPLYSNINGER

Produkt	SUKKERSPINNMASKIN	
Modell	RCZK-1200E | RCZK-1200-W | RCZC-1200E | RCZC-1200-W | RCZK-1200XL | RCZC-1200XL | RCZK-1200-R | RCZK-1200-BG| RCZC-1200-P | RCZC-1200-BG	RCZK-420-W
Effekt (W)	1200	450
Spenning (V)	230	
Frekvens (Hz)	50	
Yteevne (sek)	1 stk./ 60 sek	1 stk./ 60–90 sek

V. BRUKSOMRÅDE

Sukkerspinnmaskinen er beregnet for produksjon av sukkersinn. Brukeren har ansvar for eventuelle skader som skyldes ikke-tiltenkt bruk.

VI. FØR FØRSTE GANGS BRUK

Kontroller utstyret ved levering.
Ved mottak av varen, sjekk emballasjen for mulig skade og åpne den. Hvis emballasjen er skadet, vennligst ta kontakt med transportselskapet eller din distributør innen 3 dager og dokumenter skaden på best mulig måte. Vennligst ikke snu hele pakken opp ned! Hvis emballasjen skal transporteres igjen, sørg for at den transporteres horisontalt og at den står stabilt. Kassering av emballasjen: Vennligst oppbevar emballasjens elementer (papp, plastbånd og isopor) slik at du kan beskytte det så mye som mulig under forsendelsen, hvis du returnerer utstyret til service, om nødvendig!

VII. UTSTYRETS OPPBYGNING

Modelo RCZK-1200E | RCZK-1200-W | RCZC-1200E | RCZC-1200-W | RCZK-1200XL | RCZC-1200XL | RCZK-1200-R | RCZK-1200-BG | RCZC-1200-P | RCZC-1200-BG:

1. Bolle
2. Fordelingshode med spindel
3. Voltmeter
4. Sikring
5. Varmebryter
6. Hoderotasjonsbryter
7. Stikkontakt for strømforsyning
8. Skuff
9. Måleskje
10. Reim

Modeller RCZK-1200-R, RCZK-1200-BG, RCZC-1200-P, RCZC-1200-BG er ikke utstyrt med en skuff.
Modeller RCZC-1200E, RCZC-1200-W, RCZC-1200XL RCZC-1200-P, RCZC-1200-BG selges i sett med en vogn. Vognen må monteres slik som på skjemaet nedenfor:

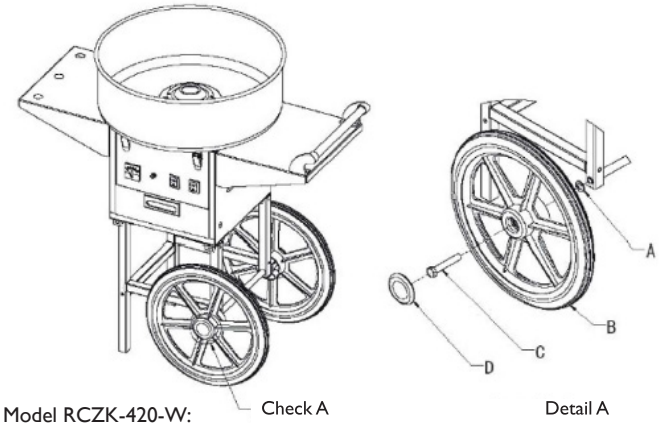

Model RCZK-420-W:

1. Bolle
2. Fordelingshode med spindel
3. På/av-bryter

VIII. FØR BRUK
1. Vennligst les bruksanvisningen før bruk, for å gjøre deg kjent med maskinens funksjonsprinsipper.
2. Etter utpakking rengjør maskindelene med kaldt vann og tørk av med en myk klut.
3. Maskinen må monteres på et permanent driftssted.
4. Kontroller spenningen før du setter støpselet inn i en kontakt.

IX. BETJENING (gjelder ikke modell RCZK-420-W)
1. Ved flytting av utstyret, skyv håndtaket nedover og påse at begge føttene på fronten ikke berører underlaget (gjelder modeller med vogn).
2. Trykk på „Power" (bryter) og la maskinen virke i 1–2 minutter. Kikk inn for å se om maskinen er klar til bruk (maskinens posisjon må justeres, hvis vibrasjoner er ekstremt sterke).
3. Slå på „Heat" (varmebryter). Vent i minst 10–15 minutter for at utstyrets fordelingshode blir godt oppvarmet. Hvis sukkeret helles inn i fordelingshodet tidligere enn angitt, er det en risiko for at sukkeret brenner seg.
4. Etter at fordelingshodet er varmet opp, kan du begynne arbeid – hell én måleskje sukker inn i midten av fordelingshodet.
5. Etter omtrent 60 sekunder blir sukkerspinnet formet. Stikk en bambuspinne inn i bollen og tvinn sukkerspinnet rundt den, inntil det får en bestemt form (bambuspinnen må være rengjort med en myk klut. Det anbefales å ikke bruke helt glatte pinner – sukkerspinnet holder seg bedre til ru pinner).
6. Etter at du er ferdig med å spinne, ikke slå av utstyret umiddelbart, men rengjør først fordelingshodet med vann. Fordelingshodet bør fortsatt rotere. Hell litt vann inn i den og deretter slå av maskinen. Produktet skal rengjøres etter hver bruk.

X. BETJENING (gjelder modell RCZK-420-W)
1. Trykk på „Power" (bryter) og la maskinen virke i 1–2 minutter. Kikk inn for å se om maskinen er klar til bruk (maskinens posisjon må justeres, hvis vibrasjoner er ekstremt sterke).
2. Etter at fordelingshodet er varmet opp, kan du begynne arbeid – hell én måleskje sukker inn i midten av fordelingshodet.
3. Sukkerspinn begynner å ta form nesten straks etter at sukkeret blir hellet inn. Stikk en bambuspinne inn i bollen og tvinn sukkerspinnet rundt den, inntil det får en bestemt form (bambuspinnen må være rengjort med en myk klut. Det anbefales å ikke bruke helt glatte pinner – sukkerspinnet holder seg bedre til ru pinner).
4. Etter at du er ferdig med å spinne, ikke slå av utstyret umiddelbart, men rengjør først fordelingshodet med vann. Fordelingshodet bør fortsatt rotere. Hell litt vann inn i den og deretter slå av maskinen. Produktet skal rengjøres etter hver bruk.

XI. VEILEDNING
1. Hold maskinen vekk fra barn.
2. Den elektriske ledningen må ikke ligge i nærheten av maskinens varme overflater. Påse at den elektriske ledningen og støpselet ikke kommer i kontakt med vann eller en annen væske. IKKE BRUK maskinen, dersom ledningen eller støpselet er skadet.
3. Ikke ta på maskinens overflate når maskinen er i drift. Ikke flytt maskinen når den er i drift.
4. Ikke ta på støpselet eller ledningen med våte hender, for å unngå elektrisk støt.
5. For å forlenge maskinens levetid, må den stanses for 20 minutter etter én timers drift, for å unngå overbelastning.
6. Før rengjøring av maskinen forsikre deg om at støpselet er trukket ut av stikkontakten.
7. Hvis fordelingshodet ikke virker, slå av maskinen og fjern det brente sukkeret med en myk klut.

XII. TEKNISKE OPPLYSNINGER
Modelos RCZK-1200E | RCZK-1200-W | RCZC-1200E | RCZC-1200-W | RCZK-1200XL | RCZC-1200XL | RCZK-1200-R | RCZK-1200-BG | RCZC-1200-P | RCZC-1200-BG:

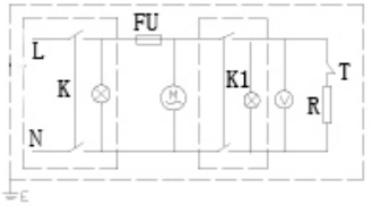

Modell: RCZK-420-W:

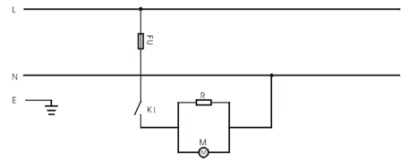

XIII. TRANSPORT OG OPPBEVARING
Under transport skal utstyret sikres mot støt og velting, og ikke plasseres "opp ned". Utstyret skal oppbevares i et godt ventilert rom med tørr luft og ingen gasser som forårsaker korrosjon.

XIV. RENGJØRING OG VEDLIKEHOLD
- Før hver rengjøring, og også når utstyret ikke er i bruk, trekk ut støpselet og la utstyret kjøle seg ned.
- Overflaten må kun rengjøres med midler som ikke inneholder etsende stoffer.
- Etter rengjøring må alle delene tørkes grundig før du bruker utstyret igjen.
- Oppbevar utstyret på et kjølig og tørt sted, beskyttet mot fuktighet og direkte sollys.

RENGJØRINGSTIPS FOR Å REDUSERE FORBRENNINGS- OG VIBRASJONSPROBLEMER (TAG: „RENGJØRINGSTIPS“)

A. Når du er ferdig med operasjonen, hell sakte en liten mengde vann på spinnehodet før du slår det av for å forhindre fastbrente sukkerrester.
B. Senk spinnehodet i varmt vann etter hver bruk eller hvis vibrasjonen blir ekstremt kraftig for å fjerne oppsamlet sukker.
C. Rengjør sukkerrester fra resten av overflatene med en varm, fuktig klut.

OBS! Fordelingshodet må rengjøres hver gang etter at maskinen tas i bruk, uansett om den ble brukt én eller flere ganger. For å rengjøre fordelingshodet effektivt, hell ca. 150 ml vann (for modell RCZK-420-W – ca. 100 ml) inn i det varme, roterende hodet. Når vannet fordamper, vil fordelingshodet bli rengjort fra innsiden. Slå av utstyret og vent inntil fordelingshodet kjøler seg ned. Rengjør det med en myk og fuktig klut. Unnlatelse av å følge retningslinjene ovenfor kan føre til at karamellisert sukker samler seg inne i fordelingshodet. Dette kan forårsake feilaktig drift av utstyret (det vil ikke være mulig å lage sukkerspinn og i det verste tilfellet kan hodet bli permanent ødelagt).
Alt ansvar for skader forårsaket av unnlatelse av å følge retningslinjene hviler på brukeren.
OBS! Hvis det er nødvendig å skifte drivreimet, husk å montere det på en riktig måte – slik som på bildet nedenfor (reimtennene bør befinne seg på utsiden).

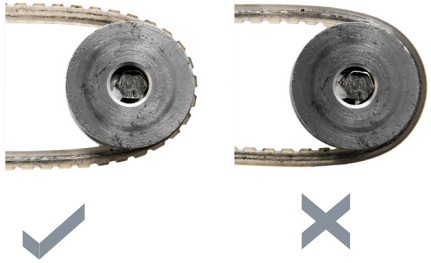

XV. REGELMESSIG KONTROLL AV UTSTYRET
Kontroller utstyrets komponenter regelmessig for skader. Hvis du oppdager noen skader, slutt å bruke utstyret. Kontakt umiddelbart leverandøren for å få reparasjonen utført.
Hva skal jeg gjøre i tilfelle et problem?
Ta kontakt med selgeren og sørg for å ha følgende informasjon for hånd:
- Fakturanummer og serienummer (serienummeret er oppgitt på typeskiltet).
- Eventuelt et bilde av den defekte delen.
- En servicetekniker vil være bedre i stand til å vurdere hva problemet er hvis du beskriver det så nøyaktig som mulig. Påstander som f.eks.“utstyret varmer ikke” kan være tvetydige og bety at utstyret enten varmer for lite eller ikke varmer i det hele tatt. Dette er imidlertid to forskjellige årsaker til feil! Jo mer detaljert beskrivelse du gir, desto raskere kan du få hjelp!

OBS! Åpne aldri utstyret uten å rådføre seg med kundeservice. Dette kan ugyldiggjøre garantien!

SYMBOLER

	Läs igenom bruksanvisningen.
	Elektriska apparater får inte slängas tillsammans med hushållsavfallet.
CE	Utrustningen överensstämmer med CE-deklarationen.
	OBS! Heta ytor kan orsaka brännskador.

Den ursprungliga språkversionen av denna bruksanvisning är den tyska versionen. De andra språkversionerna är översättningar från tyska.

I. SÄKERHETSANVISNINGAR
Allmänna säkerhetsanvisningar vid användning av elektriska apparater:
För att minimera risken för skador på grund av brand eller elektriska stötar ber vi dig att alltid följa några grundläggande säkerhetsprinciper när du använder utrustningen. Läs igenom denna bruksanvisning noggrant och se till att du har hittat svaren på alla dina frågor om denna utrustning. Förvara bruksanvisningen ordentligt i närheten av produkten, så att du kan hänvisa till den igen vid ett senare tillfälle om du har några frågor. Använd alltid en jordad strömanslutning med rätt nätspänning (se bruksanvisningen eller typskylten)! Om du är osäker på om anslutningen är jordad, låt en kvalificerad fackman kontrollera detta. Använd aldrig en skadad nätsladd! Öppna inte apparaten på en fuktig eller våt plats eller med våta eller fuktiga händer. Dessutom måste apparaten skyddas mot direkt solljus. Använd alltid apparaten på en säker plats, så att ingen kan trampa på kabeln, ramla över den och/eller skada den. Dra ur stickproppen innan du rengör apparaten och använd endast en fuktig trasa för rengöring. Undvik att använda rengöringsmedel och var försiktig så att ingen vätska träger in i apparaten och/eller blir kvar där. Stäng av apparaten så snart du märker några oegentligheter i dess funktion. Du bör också dra ut stickproppen ur vägguttaget när apparaten inte används. Låt specialiserad personal utföra underhålls-, justerings- och reparationsarbeten på apparaten. Garantin upphör att gälla när reparationer har utförts av tredje part!

II. SÄKERHETSANVISNINGAR
1. Läs noggrant igenom denna bruksanvisning innan du startar apparaten! Följ alla säkerhetsanvisningar för att undvika skador till följd av felaktig användning!
2. Spara bruksanvisningen för framtida bruk. Om apparaten skulle överlämnas till tredje part så måste bruksanvisningen också överlämnas.
3. Använd endast utrustningen på avsett sätt och enbart inomhus.
4. Vid användning av apparaten för andra användningsområden än de avsedda eller felaktig användning är vårt ansvar för eventuella skador som kan uppstå uteslutet.
5. Innan du använder apparaten för första gången, kontrollera att typen av ström och nätspänningen överensstämmer med uppgifterna på typskylten.
6. Denna utrustning är inte avsedd att användas av personer (inklusive barn) med nedsatt psykisk, sensorisk eller mental förmåga, eller brist på erfarenhet och/eller kunskap, såvida de inte har fått tillsyn eller instruktioner om användning av utrustningen av en person som ansvarar för deras säkerhet.
7. RISK FÖR ELEKTRISKA STÖTAR! Försök aldrig reparera apparaten själv. Låt endast kvalificerade fackmän reparera apparaten i händelse av fel.
8. Kontrollera stickproppen och nätsladden regelbundet. Om apparatens nätsladd är skadad måste den bytas ut av tillverkaren, tillverkarens servicepersonal eller en person med liknande kvalifikationer för att undvika fara.
9. Förhindra att nätsladden skadas genom att den krossas, bryts eller skavs sönder på vassa kanter och håll den borta från heta ytor och öppen eld.

10. OBS – LIVSFARA! Vid rengöring eller användning av utrustningen, sänk aldrig ner den i vatten eller andra vätskor. Håll aldrig apparaten under rinnande vatten eller häll andra vätskor på apparaten.
11. Under inga omständigheter får du öppna höljet.

III. INLEDNING

Tillsätt socker som huvudingrediens. Du kan lägga till valfritt hjälpmaterial för att få olika smaker och färger på din sockervadd beroende på dina preferenser. Med denna maskin från Royal Catering kan du producera inte bara vit sockervadd, utan även röd, gul, blå, grön, orange och rosa. Du kan också få många olika smaker som äpple, jordgubb, persika, ananas, litchi, mango och många fler.

IV. TEKNISKA DATA

Produkt	Sockervaddsmaskin	
Modell	RCZK-1200E | RCZK-1200-W | RCZC-1200E | RCZC-1200-W | RCZK-1200XL | RCZC-1200XL | RCZK-1200-R | RCZK-1200-BG| RCZC-1200-P | RCZC-1200-BG	RCZK-420-W
Effekt (W)	1200	450
Spänning (V)	230	
Frekvens (Hz)	50	
Effektivitet (sek)	1 st/ 60 sek	1 st/ 60-90 sek

V. ANVÄNDNINGSOMRÅDE

Sockervaddsmaskinen är avsedd för att göra sockervadd.
Användaren ansvarar för eventuella skador som orsakats genom icke avsedd användning.

VI. FÖRE FÖRSTA ANVÄNDNINGEN

Kontroll vid mottagande av varan. Mät du tar emot din vara ska du kontrollera förpackningen med avseende på eventuella skador och öppna den. Om förpackningen är skadad, kontakta transportföretaget eller din återförsäljare inom 3 dagar och dokumentera skadan på bästa möjliga sätt. Vänligen vänd inte upp och ner på hela paketet! Om förpackningen ska transporteras igen, se till att den transporteras i vågrätt läge och att den står stabilt. Hantering av förpackningsavfall: Behåll förpackningsdelarna (kartong, plasttejp och frigolit) så att maskinen kan skyddas så mycket som möjligt under transporten, om den behöver lämnas in på service

VII. MASKINENS STRUKTUR

Modèles RCZK-1200E | RCZK-1200-W | RCZC-1200E | RCZC-1200-W | RCZK-1200XL | RCZC-1200XL | RCZK-1200-R | RCZK-1200-BG | RCZC-1200-P | RCZC-1200-BG:

1. Skål
2. Spinnhuvud
3. Voltmeter
4. Säkring
5. Värmebrytare
6. På/av-brytare
7. Strömuttag
8. Låda
9. Skopa
10. Rem

Modellerna RCZK-1200-R, RCZK-1200-BG, RCZC-1200-P, RCZC-1200-BG är inte utrustade med låda. Modellerna RCZC-1200E, RCZC-1200-W, RCZC-1200XL RCZC-1200-P, RCZC-1200-BG levereras med en vagn. Montera vagnen som visas på bilden nedan:

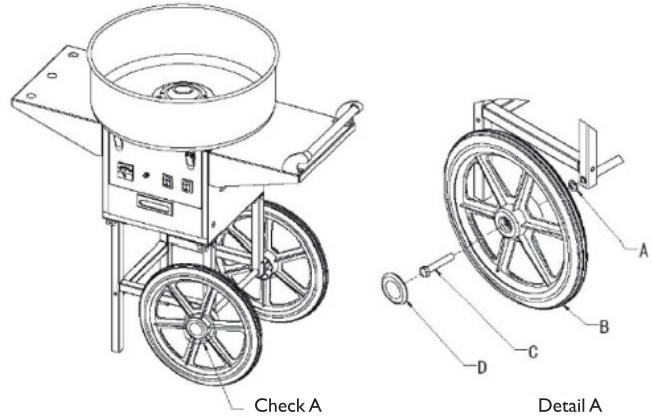

Modell RCZK-420-W:

1. Skål
2. Spinnhuvud
3. På / av-knapp

VIII. FÖRE ANVÄNDNING

1. Läs igenom bruksanvisningen innan du använder maskinen för att förstå hur maskinen fungerar.
2. Rengör efter att ha packat upp maskinen delarna med kallt vatten och torka sedan torrt med en mjuk trasa.
3. Maskinen ska installeras på en fast arbetsstation.
4. Kontrollera spänningen innan du ansluter nätsladden.

IX. DRIFT (gäller inte modellen RCZK-420-W)

1. För att flytta maskinen, tryck ner handtaget och se till att båda fötterna inte vidrör underlaget (gäller modeller med vagn).
2. Tryck på "Power" (på/av-brytaren) och låt maskinen gå i 1-2 minuter. Titta in för att se om maskinen redan är klar för drift (justera maskinens position om den vibrerar extremt).
3. Tryck på knappen "Heat" (värmebrytare). Vänta minst 10-15 minuter tills huvudet värms upp ordentligt. Om du häller i socker i huvudet innan den tid som anges här finns risk att det bränns.
4. När huvudet har värmts upp är det dags att börja arbeta – häll en skopa strösocker i mitten av spinnhuvudet på sockervaddsmaskinen.
5. Efter cirka 60 sekunder produceras sockervadd. För nu en bambupinne längs insidan av skålen och vrid den för att få den typiska sockervaddsformen (bambustaven måste rengöras med en fuktig trasa och det rekommenderas att träpinnen inte är helt slät, eftersom vadden fastnar bättre på en grov träpinne).

6. När du har gjort tillräckligt med sockervadd, vänligen stäng inte av maskinen omedelbart, utan rengör spinnhuvudet med vatten. Huvudet ska fortsätta snurra medan du tillsätter vatten. Stäng sedan av maskinen. Maskinen ska rengöras efter varje användning.

X. DRIFT (gäller modellen RCZK-420-W)

1. Tryck på "Power" (på/av-brytaren) och låt maskinen gå i 1-2 minuter. Titta in för att se om maskinen redan är klar för drift (justera maskinens position om den vibrerar extremt).
2. När huvudet har värmts upp är det dags att börja arbeta – häll en skopa strösocker i mitten av spinnhuvudet på sockervaddsmaskinen.
3. Sockervadd börjar bildas omedelbart efter att du hällt i sockret. För nu en bambupinne längs insidan av skålen och vrid den för att få den typiska sockervaddsformen (bambustaven måste rengöras med en fuktig trasa och det rekommenderas att träpinnen inte är helt slät, eftersom vadden fastnar bättre på en grov träpinne).
4. När du har gjort tillräckligt med sockervadd, vänligen stäng inte av maskinen omedelbart, utan rengör spinnhuvudet med vatten. Huvudet ska fortsätta snurra medan du tillsätter vatten. Stäng sedan av maskinen. Maskinen ska rengöras efter varje användning.

XI. ANVISNINGAR

1. Håll maskinen borta från barn.
2. Elkabeln får inte komma nära heta ytor på maskinen. Se till att elkabeln och stickkontakten inte kommer i kontakt med vatten eller andra vätskor. ANVÄND INTE maskinen om kabeln eller kontakten är skadad.
3. Rör inte vid maskinens yta medan den är i drift. Flytta inte maskinen medan den är i drift.
4. Rör inte vid kontakten eller sladden med våta händer för att undvika elektriska stötar.
5. För att förlänga maskinens livslängd ska den stannas i 20 minuter efter en timmes drift för att undvika överbelastning.
6. Kontrollera att stickkontakten är utdragen ur eluttaget innan du rengör maskinen.
7. Om spinnhuvudet inte fungerar, stäng av strömmen och ta bort det brända sockret med en mjuk trasa.

XII. TEKNISKA DATA

Modèles RCZK-1200E | RCZK-1200-W | RCZC-1200E | RCZC-1200-W | RCZK-1200XL | RCZC-1200XL | RCZK-1200-R | RCZK-1200-BG | RCZC-1200-P | RCZC-1200-BG:

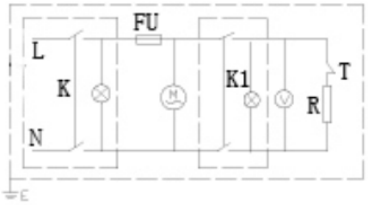

Modell: RCZK-420-W

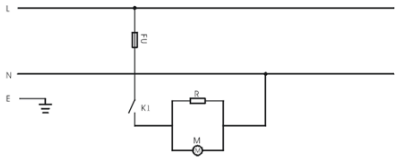

XIII. TRANSPORT OCH FÖRVARING

Instrumentet ska säkras mot stötar och vältning och inte placeras upp och ner under transport. Apparaten ska förvaras i ett väl ventilerat rum där luften är torr och inga gaser som orsakar korrosion förekommer.

XIV. RENGÖRING OCH UNDERHÅLL

- Dra alltid ur stickproppen och låt utrustningen svalna helt före varje rengöring och även när utrustningen inte används.
- Använd endast rengöringsprodukter som inte innehåller frätande ämnen för att rengöra ytan.
- Torka alltid alla delar ordentligt efter varje rengöring innan du använder utrustningen igen.
- Förvara utrustningen på en torr och sval plats som är skyddad mot fukt och direkt solljus.

RENGÖRINGSTIPS FÖR ATT MINSKA BRÄNNSKADOR OCH VIBRATIONSPROBLEM (TAGG: „RENGÖRINGSTIPS“)

A. När du är klar med operationen, häll långsamt en liten mängd vatten på snurrhuvudet innan du stänger av det för att förhindra fastbrända sockerrester.
B. Sänk ner snurrhuvudet i varmt vatten efter varje användning eller om vibrationerna blir extremt kraftiga för att avlägsna uppbyggt socker.
C. Rengör sockerrester från resten av ytorna med en varm, fuktig trasa.

OBS: Maskinens huvud ska rengöras efter avslutat arbete, oavsett om maskinen har använts en eller flera gånger. För att effektivt rengöra huvudet ska du efter avslutat arbete hälla cirka 150 ml vatten i det varma och fortfarande roterande huvudet (för modellen RCZK-420 - cirka 100 ml) som vid avdunstning kommer att rengöra huvudet. Stäng sedan av maskinen och vänta tills huvudet svalnat för att kunna torka av det med en mjuk, fuktig trasa. Underlåtenhet att följa dessa anvisningar kan leda till bildning av karamelliserat socker, vilket gör att maskinen inte kan fungera som den ska (att göra sockervadd blir inte längre möjligt och i extrema fall kan huvudet skadas permanent.).
Ansvar för eventuella skador som uppstår till följd av att ovanstående anvisningar inte följs ska bäras av användaren.
OBS: När du byter drivremmen, kom ihåg att den ska monteras på rätt sätt som visas på bilden nedan (remmens tänder ska vara vända utåt):

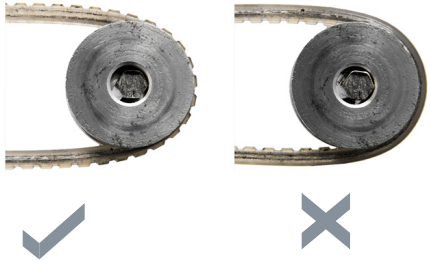

XV. REGELBUNDEN KONTROLL AV MASKINEN

Kontrollera regelbundet maskinens komponenter med avseende på skador. Om så är fallet ska du sluta använda maskinen. Kontakta din återförsäljare omedelbart för reparation.
Vad ska jag göra om ett problem har uppstått?
Kontakta din återförsäljare och förbered följande uppgifter:

- Fakturanummer och serienummer (serienummer anges på typskylten).
- Eventuellt ett foto på den defekta delen.
- Servicepersonalen kan bättre bedöma vad problemet beror på om du beskriver felet så exakt som möjligt. Formuleringar som „apparaten värms inte“ kan vara missvisande och innebär att apparaten värms för lite eller inte alls. Det är dock två olika orsaker till fel! Ju mer detaljerade uppgifterna är, desto snabbare kan vi hjälpa dig!

OBS: Öppna aldrig maskinen utan att rådfråga kundtjänsten. Detta kan medföra att garantin blir ogiltig!

SÍMBOLOS

	Consultar as instruções de funcionamento.
	Os aparelhos eléctricos não devem ser eliminados com o lixo doméstico.
CE	O dispositivo está em conformidade com a declaração CE.
	Atenção! Uma superfície quente pode causar queimaduras.

O manual original é a versão alemã. As outras versões linguísticas são traduções de Alemão.

I. RECOMENDAÇÕES DE SEGURANÇA

Recomendações gerais de segurança na utilização de equipamento eléctrico:

A fim de minimizar o risco de ferimentos causados por incêndio ou choque eléctrico, pedimos-lhe que observe sempre algumas regras básicas de segurança ao utilizar o aparelho. Leia atentamente este manual do utilizador e certifique-se de que encontrou as respostas a todas as suas perguntas relativas a este dispositivo. Por favor, mantenha este manual do utilizador perto do produto para que possa consultá-lo novamente se surgirem dúvidas. Por favor, utilize sempre uma ligação à terra com a tensão de rede correcta (ver instruções ou placa de potência)! Em caso de dúvida sobre se a ligação está ligada à terra, pedimos a um especialista qualificado que a verifique. Nunca use um cabo eléctrico defeituoso! Não abrir o dispositivo num local húmido ou molhado ou com as mãos molhadas ou húmidas. Além disso, o dispositivo deve ser protegido da luz solar directa. Utilizar sempre o dispositivo num local seguro para que ninguém possa pisar no cabo, cair sobre ele e/ou danificá-lo. Antes de limpar o aparelho, puxar a ficha da tomada e utilizar apenas um pano húmido para a limpeza. Evitar a utilização de agentes de limpeza e ter o cuidado de que qualquer líquido não entre na unidade e/ou permaneça lá. Desligar o aparelho assim que notar qualquer anomalia no seu funcionamento. Deve também retirar a ficha da tomada quando a unidade não estiver a ser utilizada. Ter trabalhos de manutenção, ajustamento e reparação na unidade efectuados por pessoal especializado. Se as reparações forem efectuadas por terceiros, a garantia será anulada!

II. INSTRUÇÕES DE SEGURANÇA

1. Por favor leia estas instruções cuidadosamente antes de entrar em funcionamento! Observar todas as instruções de segurança a fim de evitar danos devidos a uma utilização inadequada!
2. Guarde as instruções de utilização para referência futura. Se o aparelho tiver de ser transmitido a terceiros, as instruções de utilização devem também ser entregues com o aparelho.
3. Utilizar o dispositivo apenas para o fim a que se destina e apenas dentro de casa.
4. A responsabilidade por quaisquer danos que possam surgir é excluída em caso de utilização indevida ou operação incorrecta.
5. Antes da primeira utilização, verificar se o tipo de corrente e tensão de rede corresponde a indicado na placa de classificação.
6. O aparelho não se destina a ser utilizado por pessoas (incluindo crianças) com funções mentais, sensoriais ou intelectuais reduzidas ou com falta de experiência e/ou conhecimentos, a menos que sejam supervisionadas por uma pessoa responsável pela sua segurança ou que lhe tenham sido dadas instruções sobre como operar o aparelho.
7. PERIGO DE CHOQUE ELÉCTRICO! Nunca tente reparar o dispositivo por conta própria. Em caso de avaria, mandar reparar o aparelho apenas por especialistas qualificados.
8. Verificar regularmente a ficha de rede e o cabo de alimentação. Se o cabo de alimentação da unidade for danificado, deve ser substituído pelo fabricante, pelo seu departamento de serviço ao cliente ou por uma pessoa com qualificações semelhantes, a fim de evitar um perigo.
9. Evitar danos no cabo eléctrico esmagando-o, quebrando-o ou abrindo-o em arestas vivas e mantendo-o afastado de superfícies quentes e de fontes de fogo abertas.

10. ATENÇÃO - PERIGO DE MORTE! Ao limpar ou utilizar o dispositivo, nunca o imergir em água ou outros líquidos. A unidade nunca deve ser mantida debaixo de água corrente ou vertida sobre outros líquidos.
11. Em caso algum deve a habitação ser aberta.

III. INTRODUÇÃO

Adicionar açúcar como ingrediente principal. Dependendo da sua preferência, pode adicionar qualquer um dos aditivos para criar diferentes sabores e cores de algodão doce. Com esta máquina da Royal Catering pode produzir não só algodão doce branco, mas também vermelho, amarelo, azul, verde, laranja e rosa. Podem também ser produzidos muitos sabores diferentes, tais como maçã, morango, pêssego, ananás, lichia, manga e muitos mais.

IV. ESPECIFICAÇÕES TÉCNICAS

Produto	Máquina de algodão-doce	
Potência (W)	RCZK-1200E | RCZK-1200-W | RCZC-1200E | RCZC-1200-W | RCZK-1200XL | RCZC-1200XL | RCZK-1200-R | RCZK-1200-BG| RCZC-1200-P | RCZC-1200-BG	RCZK-420-W
Voltagem (V)	1200	450
Frequência (Hz)	230	
Desempenho (seg)	50	
Účinnost (s)	1 pc / 60 seg	1 pc / 60-90 seg

V. ÁREA DE APLICAÇÃO

A máquina de algodão doce é concebida para a confecção de algodão doce.
O utilizador é responsável por qualquer dano resultante de utilização indevida.

VI. ANTES DA PRIMEIRA UTILIZAÇÃO

Inspecção aquando da recepção de mercadorias. Quando receber a mercadoria, deve verificar a embalagem quanto a eventuais danos e abri-la. Se a embalagem estiver danificada, contacte a empresa de transporte ou o seu distribuidor no prazo de 3 dias e documente os danos o melhor que puder. Por favor, não ponha o pacote completo de pernas para o ar! Se a embalagem for transportada de novo, certifique-se de que é transportada numa posição horizontal e que é estável. Eliminação de embalagens: Por favor mantenha os componentes da embalagem (cartão, tiras de plástico e poliestireno) para que, se tiver de devolver o dispositivo para serviço, possa protegê-lo tanto quanto possível para expedição!

VII. ESTRUTURA DO DISPOSITIVO

RCZK-1200E | RCZK-1200-W | RCZC-1200E | RCZC-1200-W | RCZK-1200XL | RCZC-1200XL | RCZK-1200-R | RCZK-1200-BG | RCZC-1200-P | RCZC-1200-BG:

1. Taça
2. Cabeça do fuso
3. Voltímetro
4. Fusível
5. Interruptor de aquecimento
6. Interruptor de rotação da cabeça
7. Tomada de ligação de energia
8. Gaveta
9. Medida
10. Cinto

Os modelos RCZK-1200-R, RCZK-1200-BG, RCZC-1200-P, RCZC-1200-BG não estão equipados com uma gaveta. Os modelos RCZC-1200E, RCZC-1200-W, RCZC-1200XL RCZC-1200-P, RCZC-1200-BG são fornecidos com um carrinho. Por favor, instale o carrinho como mostra o diagrama abaixo:

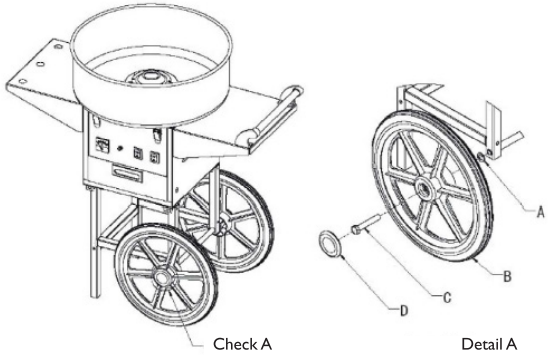

Modelo RCZK-420-W:

1. Taça
2. Cabeça do fuso
3. Interruptor ligar/desligar

VIII. ANTES DA UTILIZAÇÃO

1. Por favor leia este manual antes de o utilizar para compreender o funcionamento da máquina.
2. Após desembalar a máquina, limpar as peças com água fria e, finalmente, enxugá-las com um pano macio.
3. A máquina deve ser instalada num local de trabalho fixo.
4. Verificar a voltagem antes de inserir a ficha na tomada.

IX. OPERAÇÃO (não aplicável ao RCZK-420-W)

1. Ao mover a máquina, pressionar a pega para baixo e certificar-se de que ambos os pés da frente não tocam no chão (para modelos com um carrinho).
2. Carregue no „Poder“. (interruptor on/off) e deixar a máquina a funcionar durante 1-2 minutos. Olhe para dentro para ver se a máquina está pronta a ser utilizada (ajuste a configuração da máquina se esta vibrar extremamente).
3. Ligar o botão „Heat“ (interruptor de aquecimento). Esperar pelo menos 10-15 minutos para que a cabeça do dispositivo aqueça bem. Se o açúcar for derramado na cabeça antes deste tempo ter expirado, há o risco de queimar.
4. Uma vez aquecida a cabeça do aparelho, pode começar a trabalhar - deitar uma medida de açúcar no meio da cabeça no algodão doce.
5. Após aproximadamente 60 segundos, formar-se-á um enchimento. Inserir um pau de bambu no interior da tigela e rodá-lo para obter a forma específica da lã de algodão (o pau de bambu deve ser limpo com um pano húmido e recomenda-se que o pau não seja completamente liso, o pau de lã de algodão cola-se melhor a um pau áspero).
6. Uma vez que tenha sido ferida lã de algodão suficiente, não desligar imediatamente a máquina, mas limpar a cabeça de algodão com água. A cabeça deve continuar a rodar e deve ser adicionada uma pequena quantidade de água e a máquina deve ser desligada. A máquina deve ser limpa após cada utilização.

X. OPERAÇÃO (refere-se a RCZK-420-W)

1. Prima o „Poder“. (interruptor on/off) e deixar a máquina a funcionar durante 1-2 minutos. Olhe para dentro para ver se a máquina está pronta para ser utilizada (ajuste a configuração da máquina se vibrar extremamente).
2. Uma vez aquecida a cabeça do aparelho, pode começar a trabalhar - despeje uma medida de açúcar no meio da cabeça no algodão doce.
3. A lã de algodão começará a formar-se quase imediatamente após o açúcar ter sido derramado. Inserir um pau de bambu no interior da tigela e rodá-lo para obter a forma específica da lã de algodão (o pau de bambu deve ser limpo com um pano húmido e recomenda-se que o pau não seja completamente liso, o pau de lã de algodão cola-se melhor a um pau áspero).
4. Uma vez que tenha sido ferida lã de algodão suficiente, não desligar imediatamente a máquina, mas limpar a cabeça de lã de algodão com água. A cabeça deve continuar a rodar e deve ser adicionada uma pequena quantidade de água e a máquina deve ser desligada. A máquina deve ser limpa após cada utilização.

XI. TIPS

1. Manter a máquina afastada das crianças.
2. O cabo eléctrico não deve estar perto das superfícies quentes da máquina. Assegurar que o cabo eléctrico e a ficha não entrem em contacto com água ou outros líquidos. NÃO utilizar a máquina se o cabo ou ficha estiver danificado.
3. Não tocar na superfície da unidade durante a operação. Não mover a máquina enquanto está a funcionar.
4. Não tocar na ficha ou no cabo com as mãos molhadas para evitar choques eléctricos.
5. A fim de prolongar a vida útil da máquina, esta deve ser parada por aproximadamente 20 minutos para evitar sobrecarga.
6. Antes de limpar a máquina, certifique-se de que a ficha está desligada da tomada.
7. Se a cabeça não funcionar, desligar a máquina, retirar o açúcar queimado com um pano macio.

XII. ESPECIFICAÇÕES TÉCNICAS

RCZK-1200E | RCZK-1200-W | RCZC-1200E | RCZC-1200-W | RCZK-1200XL | RCZC-1200XL | RCZK-1200-R | RCZK-1200-BG | RCZC-1200-P | RCZC-1200-BG:

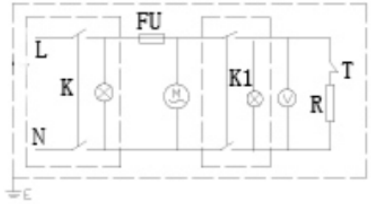

Modelo: RCZK-420-W:

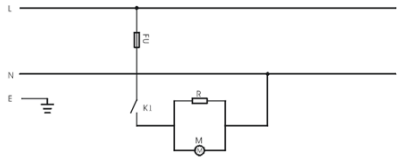

XIII. TRANSPORTE E ARMAZENAMENTO
Ao transportar a unidade, proteja-a de choques e tombos e não a coloque „de cabeça para baixo“. Armazenar a unidade numa sala bem ventilada onde haja ar seco e gases corrosivos não presentes.

XIV. LIMPEZA E MANUTENÇÃO
- Puxar a ficha da tomada antes de cada limpeza e quando a unidade não estiver a ser utilizada e arrefecer completamente a unidade.
- Utilizar apenas agentes não corrosivos para a limpeza da superfície.
- Após cada limpeza, todos os componentes devem ser secos bem antes de o dispositivo ser utilizado novamente.
- Armazenar o dispositivo num local seco e fresco, protegido da humidade e da luz solar directa.

DICAS DE LIMPEZA PARA REDUZIR PROBLEMAS DE QUEIMADURAS E VIBRAÇÕES (TAG: „DICA DE LIMPEZA“)

A. Ao terminar a operação, despeje lentamente uma pequena quantidade de água na cabeça giratória antes de desligá-la para evitar resíduos de açúcar queimado.
B. Mergulhe a cabeça giratória em água quente após cada uso ou se a vibração se tornar extremamente forte para remover o açúcar acumulado.
C. Limpe os resíduos de açúcar do resto das superfícies com um pano quente e úmido.

NOTA: A cabeça do dispositivo deve ser limpa após cada operação concluída, independentemente de o dispositivo ter sido utilizado uma ou mais vezes. A fim de limpar eficazmente a cabeça, após terminar o trabalho, deitar cerca de 150 ml de água (no caso de RCZK-420-W - cerca de 100 ml) na cabeça quente e rotativa, que limpa o interior da cabeça de forma evaporativa. Desligue o dispositivo, deixe a cabeça arrefecer e limpe-a com um pano macio e húmido. O não cumprimento destas recomendações pode resultar na acumulação de açúcar caramelizado, o que levará a um mau funcionamento do dispositivo (incapacidade de preparar algodão doce, em casos extremos a cabeça pode ficar permanentemente danificada).
O utilizador é responsável por quaisquer danos causados pelo não cumprimento das recomendações acima referidas.
NOTA: Quando a correia de transmissão precisar de ser substituída, lembre-se de a instalar da forma correcta - mostrada na fotografia abaixo (os dentes da correia devem estar na parte exterior da correia):

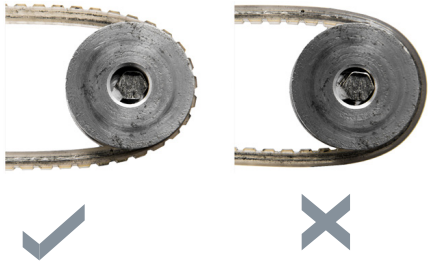

XV. INSPECÇÃO REGULAR DO EQUIPAMENTO
Verificar regularmente se os componentes da unidade não estão danificados. Se for este o caso, deixar de utilizar o dispositivo. Por favor contacte imediatamente o seu revendedor para reparação.
O que devo fazer se surgir um problema?
Contacte o seu revendedor e tenha os seguintes dados prontos:
- Número da factura e número de série (o número de série é indicado na placa de classificação).
- Possivelmente uma foto da peça defeituosa.
- O técnico de serviço está mais apto a avaliar qual é o problema se o descrever com a maior precisão possível. Frases como „o aparelho não aquece“ podem ser ambíguas e significar tanto que o aparelho aquece muito pouco como que não aquece de todo. No entanto, estas são duas causas diferentes de fracasso! Quanto mais detalhados forem os dados, mais depressa o poderemos ajudar!

CUIDADO: Nunca abrir o aparelho sem consultar o serviço ao cliente. Isto pode levar a uma perda de garantia!

NAMEPLATE TRANSLATIONS

❶ **Manufacturer**
expondo Polska sp. z o.o. sp. k.
ul. Nowy Kisielin-Innowacyjna 7, 66-002 Zielona Góra | Poland, EU

❷ Product name	Candy Floss Machine
❸ Model	
❹ Weight	
❺ Voltage/Frequency	230V~/50Hz
❻ Power	
❼ Dimension	
❽ Serial No.	
❾ Production year	

expondo.com

	❶	❷	❸	❹	❺
DE	Hersteller	Produktname	Modell	Gewicht	Spannung/Frequenz
EN	Manufacturer	Product Name	Model	Weight	Voltage/Frequency
PL	Producent	Nazwa produktu	Model	Waga	Napięcie/Częstotliwość
CZ	Výrobce	Název výrobku	Model	Hmotnost	Jmenovité napájecí napětí/Frekvence
FR	Fabricant	Nom du produit	Modèle	Poids	Tension/Fréquence
IT	Produttore	Nome del prodotto	Modello	Peso	Tensione/Frequenza
ES	Fabricante	Nombre del producto	Modelo	Peso	Voltaje/Frecuencia

	❻	❼	❽	❾
DE	Leistung	Maße	Ordnungsnummer	Produktionsjahr
EN	Power	Dimension	Serial No.	Production Year
PL	Moc	Wymiary	Numer serii	Rok produkcji
CZ	Jmenovitý výkon	Rozměry	Sériové číslo	Rok výroby
FR	Puissance	Dimensions	Numéro de serie	Année de production
IT	Potenza	Dimensioni	Numero di serie	Anno di produzione
ES	Potencia	Dimensiones	Número de serie	Año de producción

NOTES/NOTIZEN

NOTES/NOTIZEN

ROYAL
catering

Umwelt – und Entsorgungshinweise

Hersteller an Verbraucher

Sehr geehrte Damen und Herren,

gebrauchte Elektro – und Elektronikgeräte dürfen gemäß europäischer Vorgaben **[1]** nicht zum unsortierten Siedlungsabfall gegeben werden, sondern müssen getrennt erfasst werden. Das Symbol der Abfalltonne auf Rädern weist auf die Notwendigkeit der getrennten Sammlung hin. Helfen auch Sie mit beim Umweltschutz. Sorgen Sie dafür, dieses Gerät, wenn Sie es nicht mehr weiter nutzen wollen, in die hierfür vorgesehenen Systeme der Getrenntsammlung zu geben.

In Deutschland sind Sie gesetzlich **[2]** verpflichtet, ein Altgerät einer vom unsortierten Siedlungsabfall getrennten Erfassung zuzuführen. Die öffentlich – rechtlichen Entsorgungsträger (Kommunen) haben hierzu Sammelstellen eingerichtet, an denen Altgeräte aus privaten Haushalten ihres Gebietes für Sie kostenfrei entgegengenommen werden. Möglicherweise holen die rechtlichen Entsorgungsträger die Altgeräte auch bei den privaten Haushalten ab.

Bitte informieren Sie sich über Ihren lokalen Abfallkalender oder bei Ihrer Stadt – oder Gemeindeverwaltung über die in Ihrem Gebiet zur Verfügung stehenden Möglichkeiten der Rückgabe oder Sammlung von Altgeräten.

[1] RICHTLINIE 2002/96/EG DES EUROPÄISCHEN PARLAMENTS UND DES RATES ÜBER ELEKTRO – UND ELEKTRONIK – ALTGERÄTE

[2] Gesetz über das Inverkehrbringen, die Rücknahme und die umweltverträgliche Entsorgung von Elektro – und Elektronikgeräten (Elektro – und Elektronikgerätegesetz – ElektroG).

Utylizacja produktu
Produkty elektryczne i elektroniczne po zakończeniu okresu eksploatacji wymagają segregacji i oddania ich do wyznaczonego punktu odbioru. Nie wolno wyrzucać produktów elektrycznych razem z odpadami gospodarstwa domowego. Zgodnie z dyrektywą WEEE 2012/19/UE obowiązującą w Unii Europejskiej, urządzenia elektryczne i elektroniczne wymagają segregacji i utylizacji w wyznaczonych miejscach. Dbając o prawidłową utylizację, przyczyniasz się do ochrony zasobów naturalnych i zmniejszasz negatywny wpływ oddziaływania na środowisko, człowieka i otoczenie. Zgodnie z krajowym prawodawstwem, nieprawidłowe usuwanie odpadów elektrycznych i elektronicznych może być karane!

For the disposal of the device please consider and act according to the national and local rules and regulations.

CONTACT

expondo Polska sp. z o.o. sp. k.

ul. Nowy Kisielin-Innowacyjna 7
66-002 Zielona Góra | Poland, EU

e-mail: info@expondo.com