Classic and Superflat System 100 Bathroom drains

Siphon de sol *Classic et Le Superplat* ▪ Scarico per pavimento *Classic e Superpiatto* ▪
Vloerafvoer *Classic en de Supervlakke* ▪ Wpust podłogowy *Classic + Der Superflache*

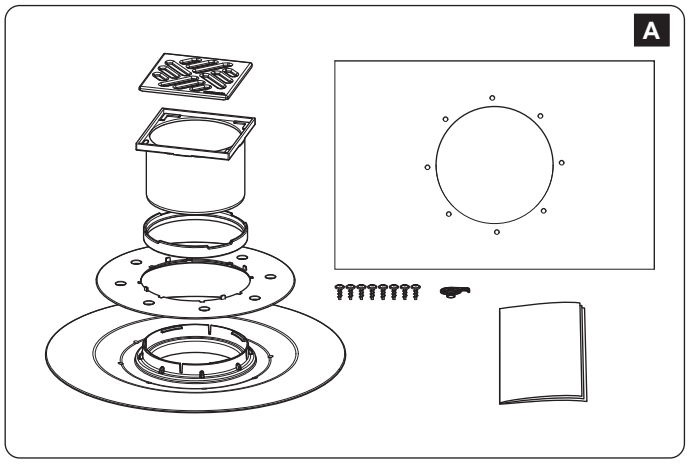

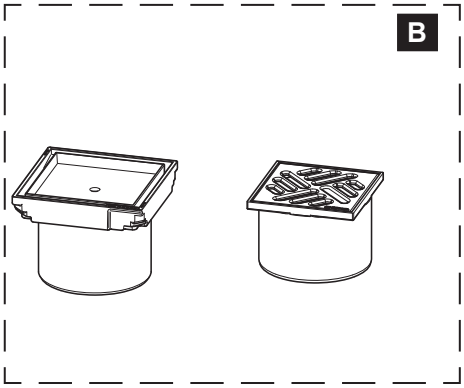

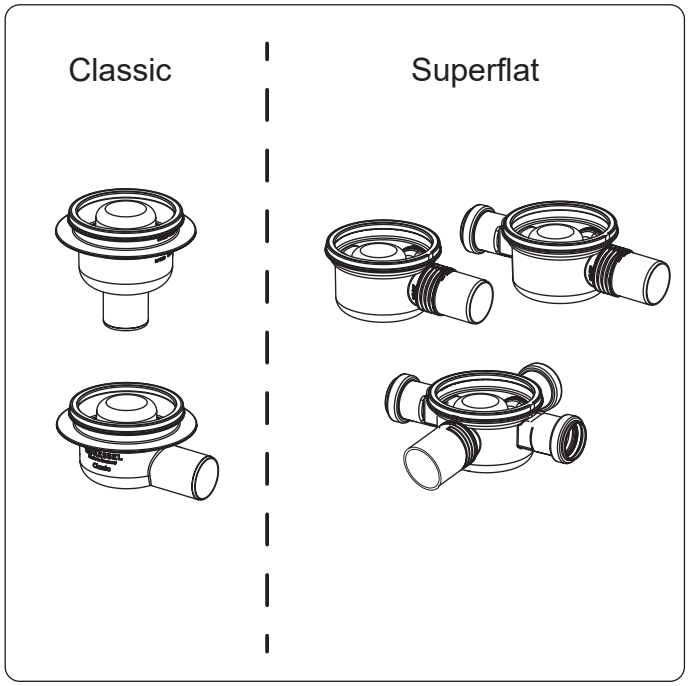

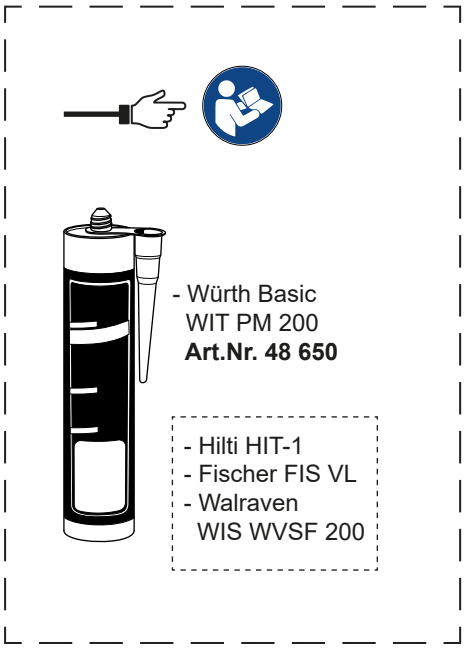

KESSEL SE + Co. KG
Bahnhofstraße 31 · 85101 Lenting · GERMANY
www.kessel.com

Technical Customer Services
You can find details of your local contact:
on the KESSEL homepage: http://www.kessel.com

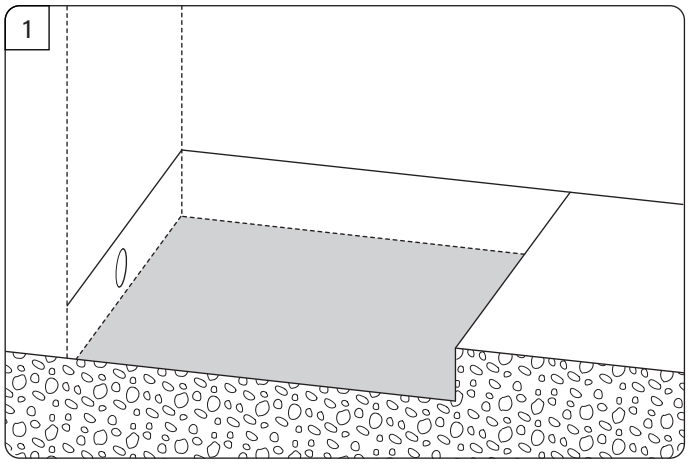
1

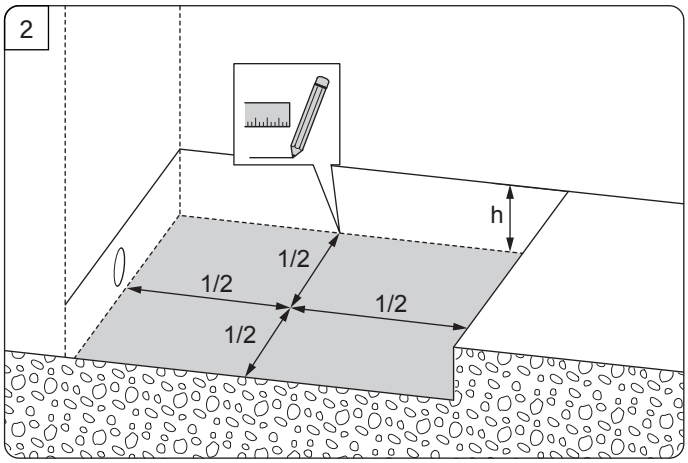
2
h
1/2
1/2
1/2
1/2

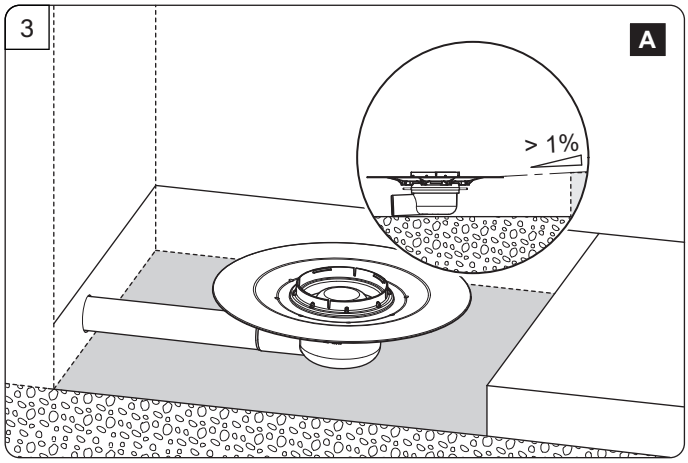
3
A
> 1%

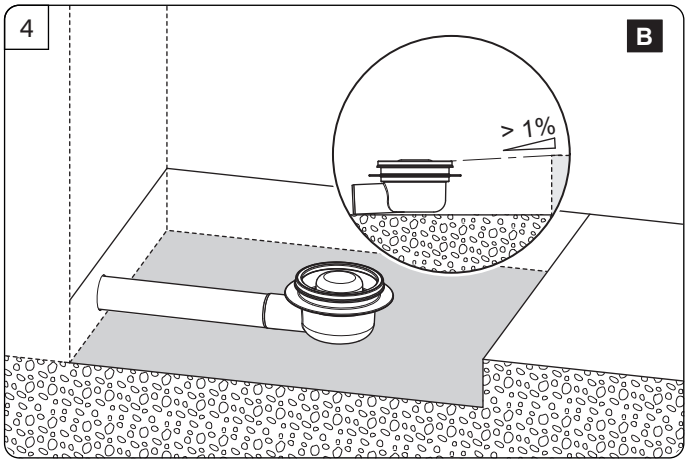
4
B
> 1%

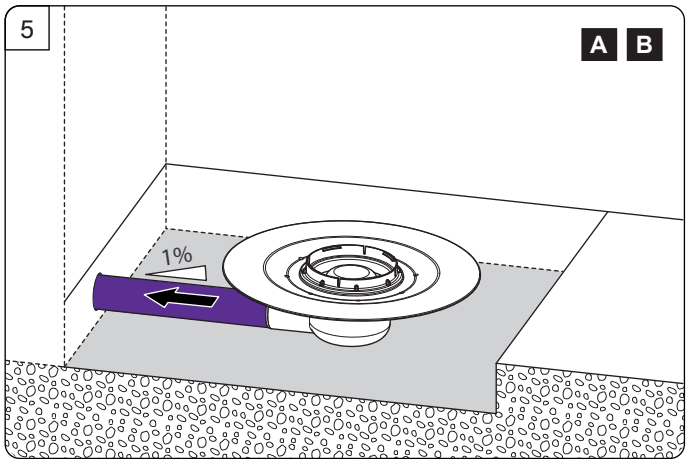
5
A B
1%

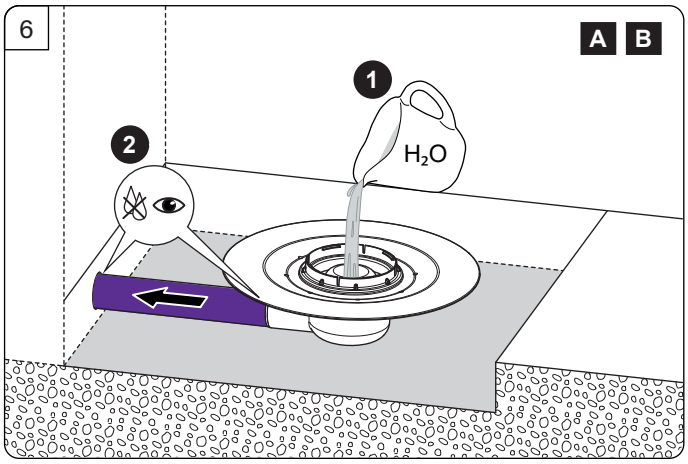
6
A B
1
2
H_2O

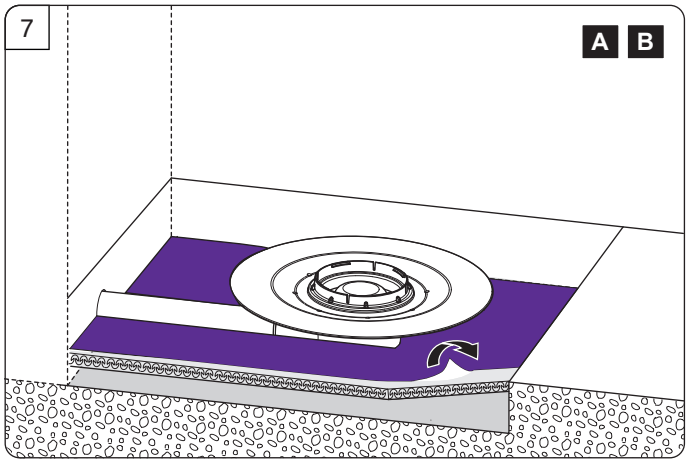
7
A B

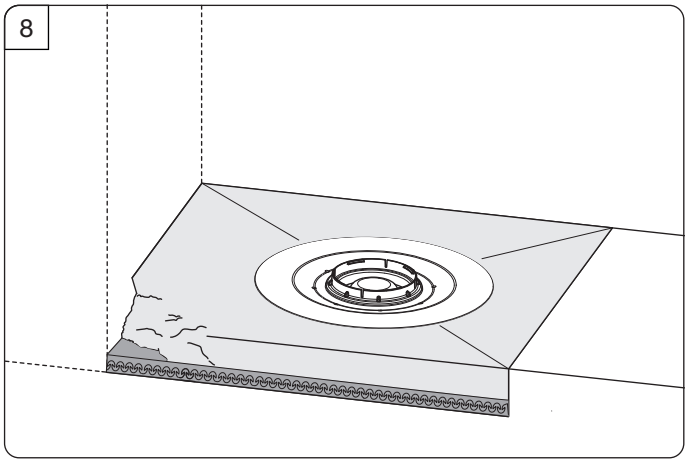
8

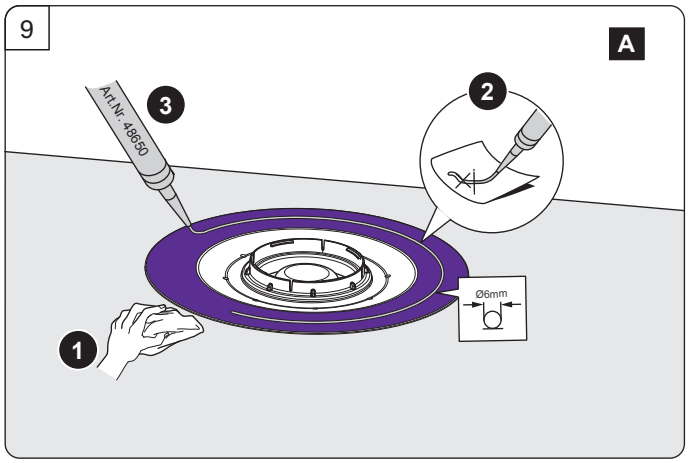
9
A
Art.Nr 48650
Ø6mm

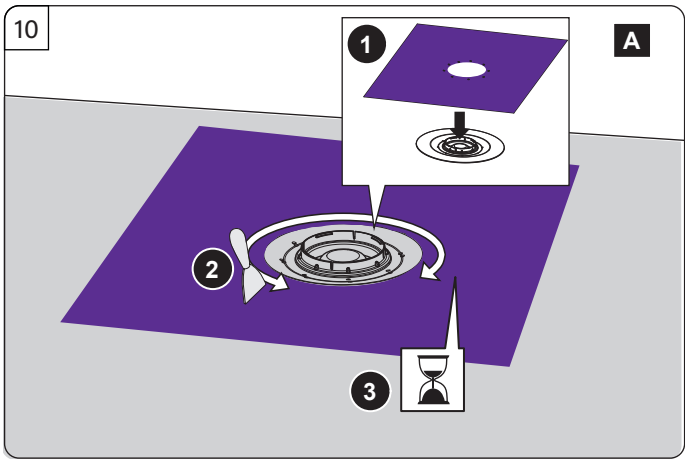
10
A

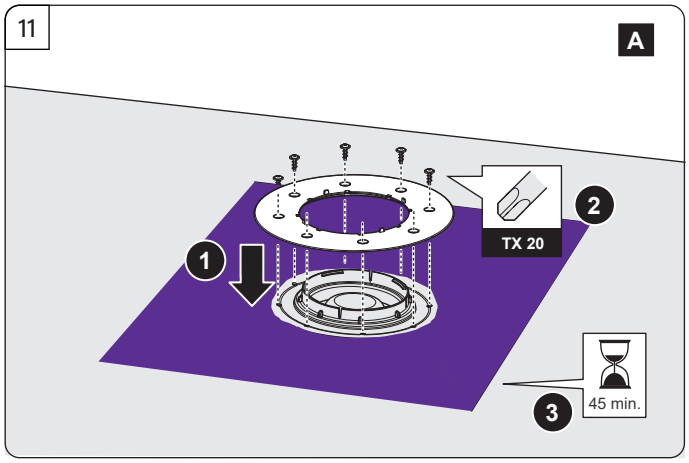
11
A
TX 20
45 min.

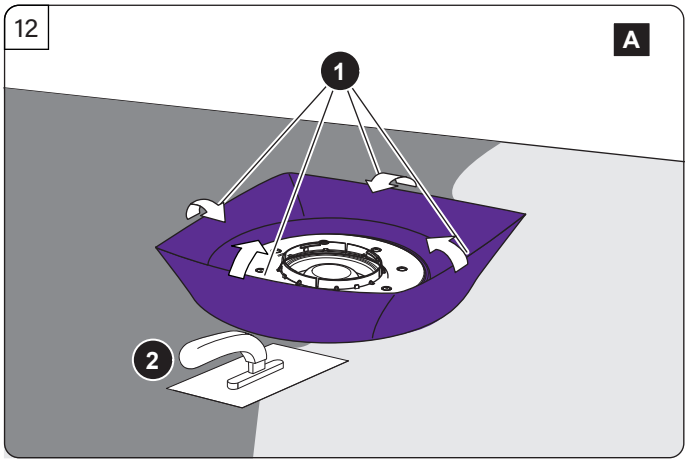
12
A

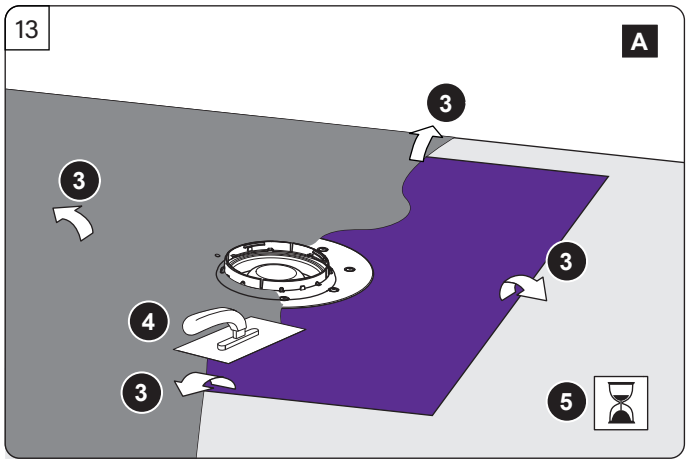
13
A

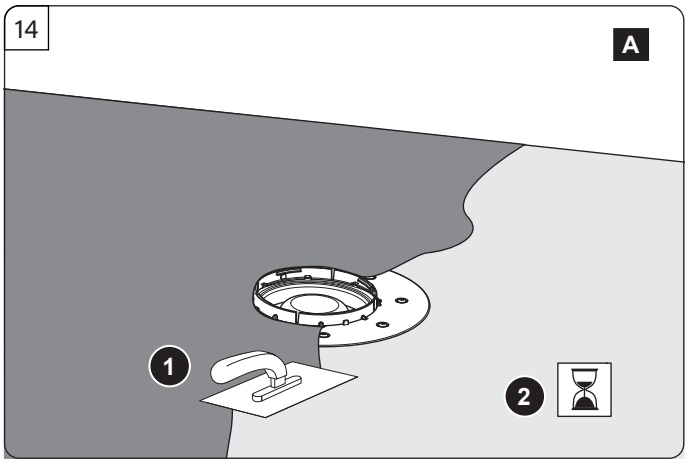
14
A

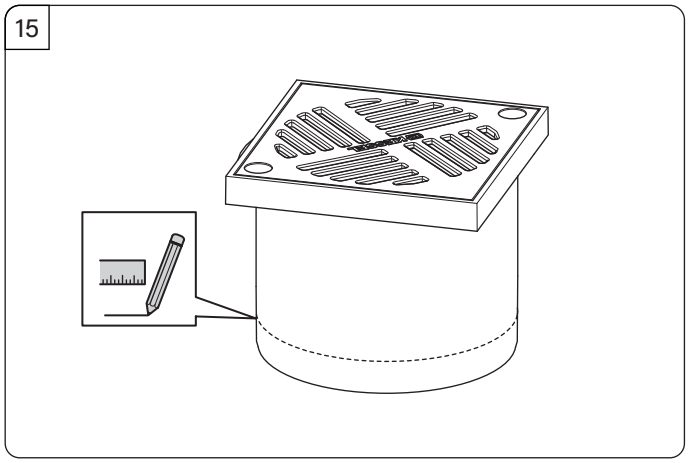
15

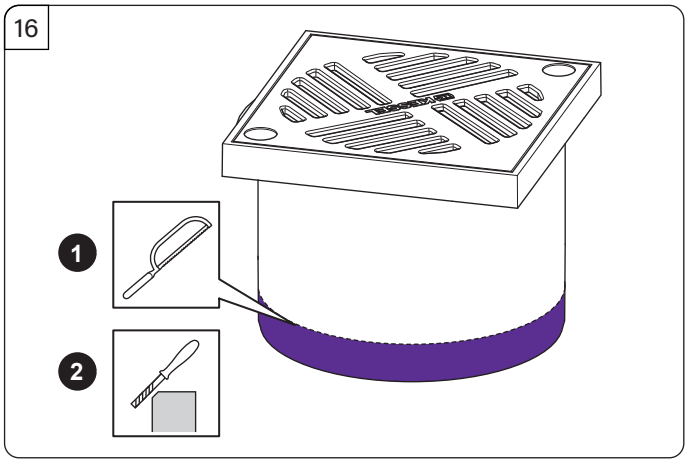
16

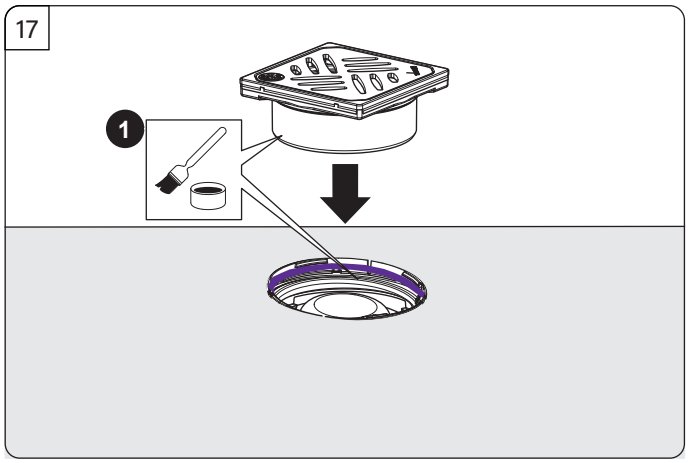

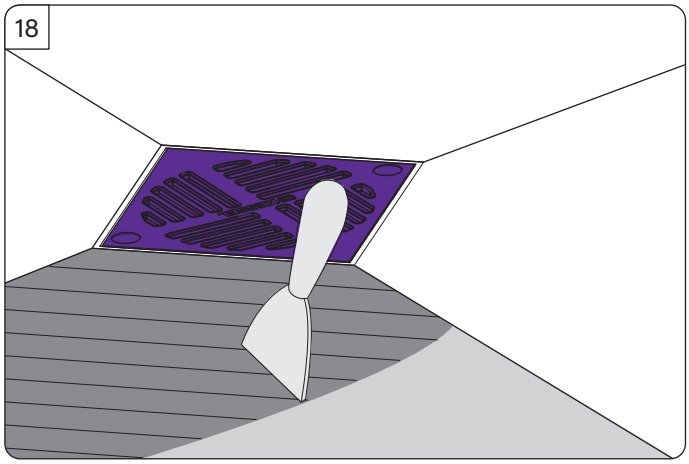

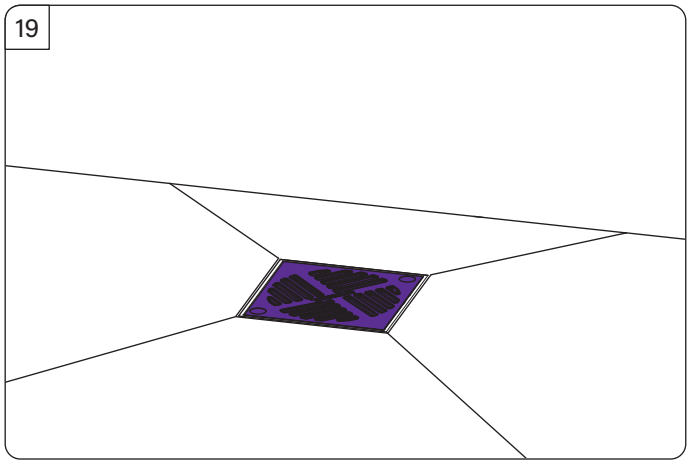

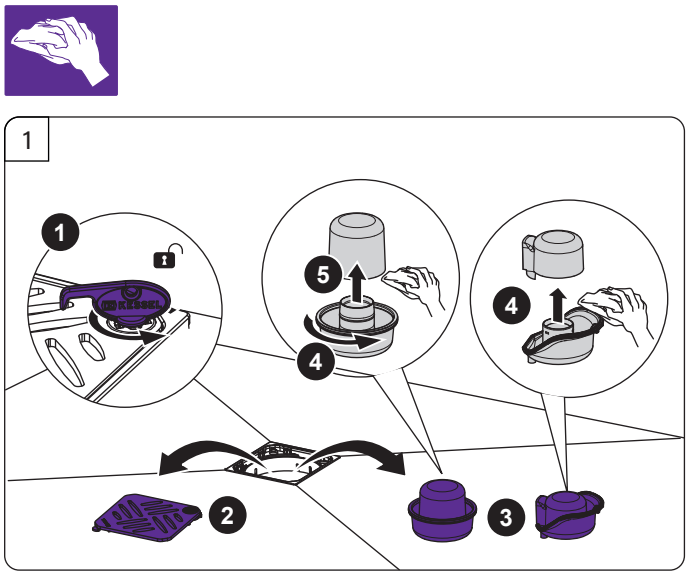

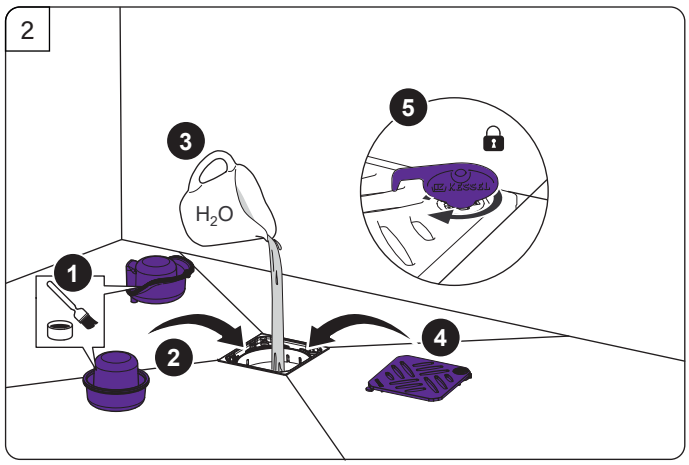

Icon	Bedeutung / Meaning / Signification / Significato / Betekenis / Znaczenie	Icon	Bedeutung / Meaning / Signification / Significato / Betekenis / Znaczenie
	Systemübersicht / System overview / Vue d´ensemble du système / Quadro del sisteme / Systeemoverzicht / Przeglą systemu		Zubehör / Accessories / Accessoires / Accessori / Onderdelen / Osprzęt
	Einbau / Installation / Montage / Montaggio / Montage / Montaż		Wartung / Maintenance / Maintenance / Manutenzione / Onderhoud / Konserwacja