PL Przedłużacz biurkowy wpuszczany prostokątny / **EN** Rectangular pop-up power and connection socket / **DE** Rechteckige Schreibtisch-Steckdosenleiste / **RU** Настольный удлинитель, прямоугольный, врезной / **CS** Stolní zásuvkový obdélníkový panel zapuštěný / **SK** Kancelársky predlžovací kábel vstavaný obdĺžnikový / **HU** Asztalba süllyeszthető négyszögletes elosztó / **HR** Nastolni produžni kabel ugradbeni pravokutni / **FR** Multiprise de bureau encastrable rectangulaire / **ES** Regleta para escritorio, empotrable, rectangular / **IT** Multipresa da scrivania da incasso rettangolare / **RO** Prelungitor de birou încastrat dreptunghiular / **LT** Įleidžiamas stalinis stačiakampis prailgintuvas / **LV** Iefrēzējams rozešu bloks, taisnstūrveida / **EE** Neljakandiline süvistatav lauapikendusjuhe / **PT** Extensão de escritório para encastrar retangular / **BE** Настольны падаўжальнік, прамавугольны, уразны / **UK** Настільний розетковий блок вбудований прямокутний / **BG** Прибиращ се разклонител за бюро, правоъгълен, за вграждане / **SL** Vgradni namizni pravokotni podaljšek / **BS** Nastolni produžni kabel ugradbeni pravougaoni / **SRP** Nastolni produžni kabel ugradbeni pravokutni / **SR** Настолни продужни кабл уградни правоугаони / **MK** Вметнуван правоаголен продолжителен кабел за биро / **MO** Prelungitor de birou încastrat dreptunghiular

MULTISOFT

AE-PBSUR2GU-20

AE-PBSUR2GU-10

AE-PBSUR2GU-53

AE-PBSURH2GU-20

AE-PBSURH2GU-10

AE-PBSURH2GU-53

		INFO		
AE-PBSUR2GS-20	2 x schuko	USB A+C, RJ45	aluminium/ plastic	5902801537226
AE-PBSUR2GS-10				5902801529221
AE-PBSUR2GS-53				5902801538278
AE-PBSUR2GU-20	2 x french			5902801538308
AE-PBSUR2GU-10				5902801538810
AE-PBSUR2GU-53				5902801539749

		INFO		
AE-PBSURH2GS-20	2 x schuko	USB A+C, RJ45, HDMI	aluminium/ plastic	5902801540028
AE-PBSURH2GS-10				5902801540042
AE-PBSURH2GS-53				5902801540066
AE-PBSURH2GU-20	2 x french			5902801540080
AE-PBSURH2GU-10				5902801540110
AE-PBSURH2GU-53				5902801540134
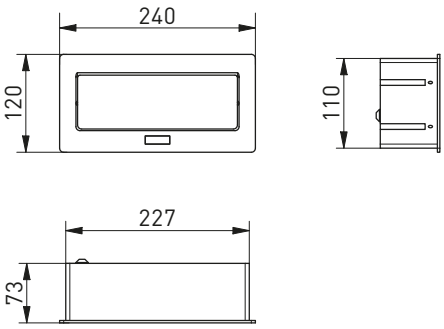
inside · 220-240 V 50-60 Hz · MAX 3500W · MAX 16 A · IP20 · +5°C +30°C · 1,5 m