Okap blatowy zintegrowany z płytą indukcyjną recyrkulacja
Novy Easy 80
4 pola grzewcze, 80 cm
Czarny

EAN 5414425220762



Wymiary (mm)

Wymiary (SxGxW) (mm)	800 x 520 x 215
Wymiar wewnętrzny otworu (SxG) (mm)	750 x 490
Wymiar zewnętrzny otworu (SxGxW) (mm)	804 x 524 x 6

OKAP

Informacje ogólne

Silnik zintegrowany	●
Ilość metalowych filtrów przeciwtłuszczowych	1
Recyrkulacja	●
Wymiar wylotu silnika (mm)	89 x 222
Położenie wylotu silnika	Lewy tył / Lewy tył w dół

Funkcje

Sterowanie	CZERWONE dotykowe
Liczba ustawień prędkości	9 + P
Opóźnione wyłączenie (min)	30
Wskaźnik zabrudzenia filtra przeciwtłuszczowego	●
Wskaźnik zabrudzenia filtra węglowego	●
Pojemniki na skropliny	●

Wydajność & Poziom hałasu

Wydajność (m3/u) (EN 61591):	
- Minimum	172
- Maksimum Kontynuuj	472
- Maksimum	537
Ciśnienie akustyczne / Moc akustyczna (dB(A) re 1 pW)(EN 60704-2-13):	
- Minimum	32/44
- Maksimum Kontynuuj	53/65
- Maksimum	55/67

Płyta indukcyjna

Charakterystyka ogólna

Czarne nieprzezroczyste szkło	●
Zaokrąglone brzegi	●
Montaż nakładany na blat / Zlicowany	● / ●

Pola grzewcze

Ilość ośmiokątnych pól	4
Wymiar pola grzewczego (mm)	240 x 210
Moc pól (maksymalna / funkcja power) (W)	2100/3000

Funkcje płyty indukcyjnej

Sterowanie	CZERWONE dotykowe
Poziomy mocy	9 + Power
Timer dla każdego pola	●
Minutnik	●
Pauza	●
Podtrzymywanie temperatury (°C)	70°
Automatyczne łączenie pól	● (2x)
Wskaźnik ciepła resztkowego	●
Automatyczne gotowanie	●
Blokada przed dziećmi	●
Automatyczna detekcja naczyń	●
Funkcja grilla	●

Specyfikacja techniczna

Wartość zasilania elektrycznego (W)	7568 W
Wielofazowe napięcie zasilające	230 V / 400 V - 2N / 3N
Jednofazowe napięcie zasilające	230 V
Kabel zasilający (w zestawie)	1,5 m
Waga (kg)	18,8

AKCESORIA

Panel tylny adaptera połączeniowego	Dostarczane z urządzeniem

Wymiary

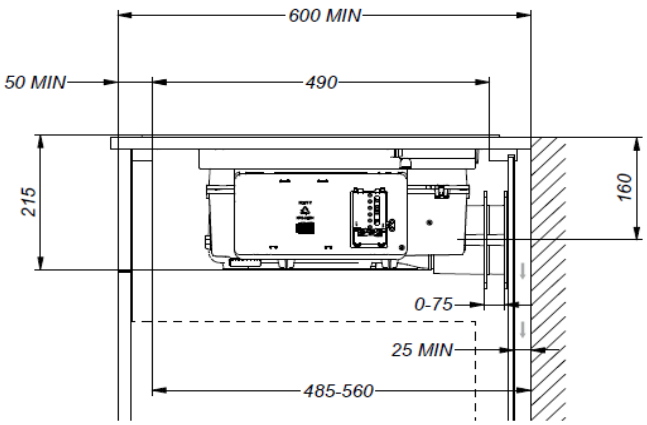

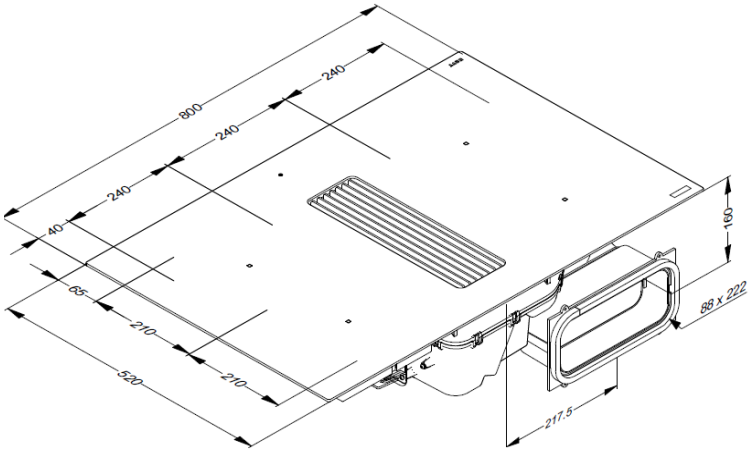

*W przypadku instalacji bezpośrednio przy nieizolowanej ścianie zewnętrznej zalecamy użycie zestawu instalacyjnego z wylotem powietrza w cokole.

Montaż nakładany na blat

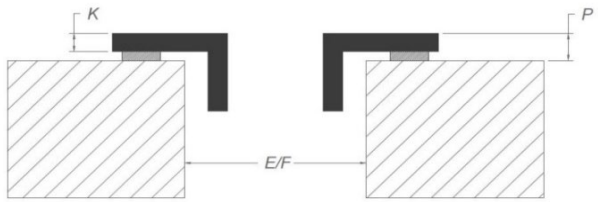

Zlicowany montaż

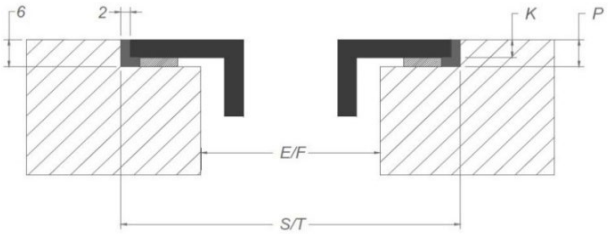

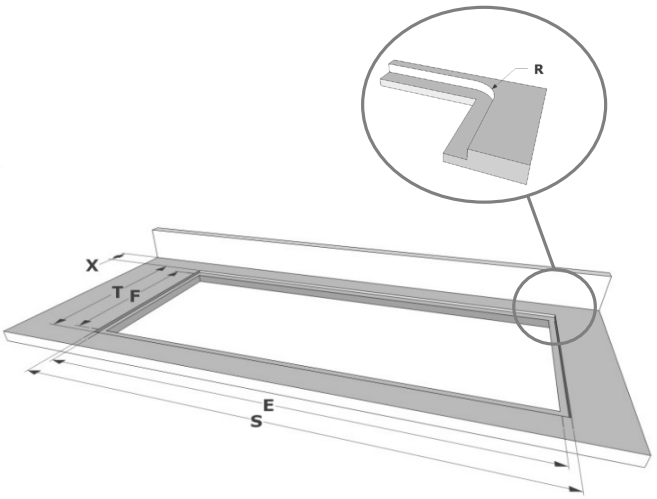

Wymiary

mm

	E	F	K	P	R	S	T	X
Montaż nakładany na blat	750	490	4	6				55 min
Zlicowany montaż	750	490	4	6	7	804	524	55 min

