Instrukcja obsługi / Návod k obsluze / Návod na obsluhu / Használati útmutató / Instrucțiuni de utilizare

Triadyn DuoFlexMount

TRD-BLK-2AL-13-32

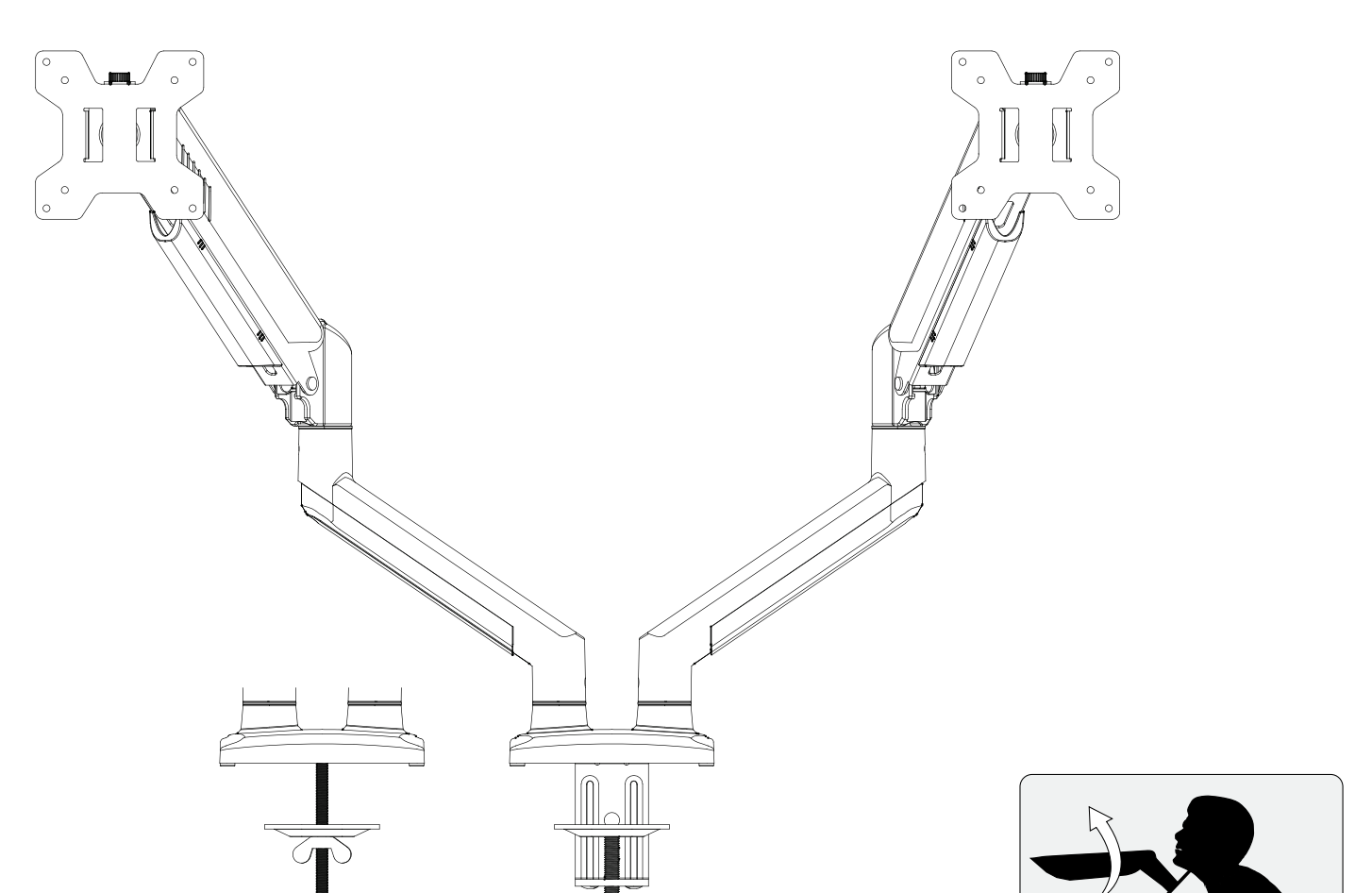

Wsparcie / Podpora / Podpora / Támogatás / Suport: **sklep@amso.pl**

Producent / Výrobce / Výrobca / Gyártó / Producător:
AMSO Sp. z o.o., Czarnowiejska 84, 30-054 Kraków (POLSKA)

Wyprodukowano w Chinach / Vyrobeno v Číně / Vyrobené v Číne / Kínában készült / Fabricat în China

(PL) ⚠ Środki ostrożności

PRZED MONTAŻEM
- Proszę sprawdzić, czy wszystkie niezbędne akcesoria są dołączone i nieuszkodzone.
- Proszę uważnie przeczytać i zrozumieć niniejszą instrukcję przed przystąpieniem do instalacji.

OSTRZEŻENIE
- Produkt zawiera małe elementy, które mogą stwarzać ryzyko zadławienia w przypadku połknięcia. TRZYMAĆ Z DALA OD DZIECI PONIŻEJ 3. ROKU ŻYCIA. WYMAGANY NADZÓR OSOBY DOROSŁEJ.
- Nieprawidłowa instalacja, taka jak używanie produktu do monitorów przekraczających dopuszczalne obciążenie lub niezgodnie z jego przeznaczeniem, może spowodować uszkodzenia lub poważne obrażenia. Nie ponosimy odpowiedzialności za szkody lub obrażenia spowodowane niewłaściwym montażem lub nieodpowiednim użytkowaniem.

OSTROŻNOŚĆ I KONSERWACJA
- Nigdy nie pozwalaj dzieciom wspinać się, stać, wisieć ani bawić się na żadnej części monitora ani stojaka.
- Produkt przeznaczony jest wyłącznie do użytku wewnętrznego. Używanie go na zewnątrz może prowadzić do uszkodzeń i obrażeń.
- Sprawdzaj, czy uchwyt jest bezpieczny i stabilny w regularnych odstępach czasu (co najmniej raz na trzy miesiące).

(CS) ⚠ Opatření

PŘED INSTALACÍ
- Zkontrolujte, zda je veškeré potřebné příslušenství součástí dodávky a zda není poškozené.
- Před zahájením instalace si pečlivě přečtěte a pochopte tyto pokyny.

VAROVÁNÍ
- Tento výrobek obsahuje malé části, které mohou při požití představovat nebezpečí udušení. UCHOVÁVEJTE MIMO DOSAH DĚTÍ MLADŠÍCH 3 LET. JE VYŽADOVÁN DOHLED DOSPĚLÉ OSOBY.
- Nesprávná instalace, například použití výrobku s monitory, které překračují maximální nosnost, nebo k jiným účelům, než ke kterým je výrobek určen, může vést k poškození nebo vážnému zranění. Neneseme odpovědnost za škody nebo zranění způsobené nesprávnou instalací nebo použitím.

UPOZORNĚNÍ A ÚDRŽBA
- Nikdy nedovolte dětem lézt, stát, viset nebo si hrát na jakékoli části monitoru nebo stojanu.
- Tento výrobek je určen pouze pro použití v interiéru. Používání venku může vést k poškození a zranění.
- Pravidelně kontrolujte, zda je rukojeť bezpečně upevněna a stabilní (alespoň každé tři měsíce).

(SK) ⚠ Prevencia

PRED INŠTALÁCIOU
- Skontrolujte, či je súčasťou balenia všetko potrebné príslušenstvo a či nie je poškodené.
- Pred začatím inštalácie si pozorne prečítajte a pochopte tieto pokyny.

UPOZORNENIE
- Tento výrobok obsahuje malé časti, ktoré môžu pri prehltnutí predstavovať nebezpečenstvo udusenia. UCHOVÁVAJTE MIMO DOSAHU DETÍ MLADŠÍCH AKO 3 ROKOV. VYŽADUJE SA DOHĽAD DOSPELEJ OSOBY.
- Nesprávna inštalácia, ako napríklad používanie výrobku s monitormi, ktoré presahujú maximálnu nosnosť, alebo na iné účely, ako je jeho zamýšľané použitie, môže viesť k poškodeniu alebo vážnemu zraneniu. Nezodpovedáme za škody alebo zranenia spôsobené nesprávnou inštaláciou alebo používaním.

UPOZORNENIE A ÚDRŽBA
- Nikdy nedovoľte deťom liezť, stáť, vešať sa alebo sa hrať na žiadnej časti monitora alebo stojana.
- Tento výrobok je určený len na použitie v interiéri. Používanie vonku môže viesť k poškodeniu a zraneniu.
- Pravidelne kontrolujte, či je rukoväť bezpečne upevnená a stabilná (najmenej každé tri mesiace).

(HU) ⚠ Óvintézkedések

TELEPÍTÉS ELŐTT
- Kérjük, ellenőrizze, hogy minden szükséges tartozék megvan-e és sértetlen-e.
- A telepítés megkezdése előtt figyelmesen olvassa el és értse meg ezeket az utasításokat.

FIGYELMEZTETÉS
- Ez a termék apró alkatrészeket tartalmaz, amelyek lenyelés esetén fulladásveszélyt okozhatnak. 3 ÉV ALATTI GYERMEKEKTŐL TÁVOL TARTANDÓ. FELNŐTT FELÜGYELET SZÜKSÉGES.
- A nem megfelelő telepítés, például a termék maximális teherbírását meghaladó monitorokkal vagy a rendeltetésétől eltérő célra történő használata károsodást vagy súlyos sérülést okozhat. Nem vállalunk felelősséget a nem megfelelő telepítés vagy használat okozta károkért vagy sérülésekért.

FIGYELMEZTETÉS ÉS KARBANTARTÁS
- Soha ne engedje, hogy a gyermekek a monitor vagy az állvány bármely részére másszanak, álljanak, lógjanak vagy játsszanak.
- Ez a termék kizárólag beltéri használatra készült. Kültéri használata károsodást és sérülést okozhat.
- Rendszeres időközönként (legalább háromhavonta) ellenőrizze, hogy a fogantyú biztonságosan és stabilan van-e rögzítve.

(RO) ⚠ Precauții

ÎNAINTE DE INSTALARE
- Vă rugăm să verificați dacă toate accesoriile necesare sunt incluse și nu sunt deteriorate.
- Vă rugăm să citiți și să înțelegeți cu atenție aceste instrucțiuni înainte de a începe instalarea.

AVERTISMENT
- Acest produs conține piese mici care pot reprezenta un pericol de sufocare în caz de înghițire. A NU SE LĂSA LA ÎNDEMÂNA COPIILOR SUB 3 ANI. ESTE NECESARĂ SUPRAVEGHEREA UNUI ADULT.
- Instalarea necorespunzătoare, cum ar fi utilizarea produsului cu monitoare care depășesc capacitatea maximă de încărcare sau în alte scopuri decât cele prevăzute, poate duce la deteriorare sau vătămări corporale grave. Nu suntem responsabili pentru deteriorarea sau vătămările corporale cauzate de instalarea sau utilizarea necorespunzătoare.

ATENȚIE ȘI ÎNTREȚINERE
- Nu permiteți niciodată copiilor să se urce, să stea în picioare, să se agațe sau să se joace pe nicio parte a monitorului sau a suportului.
- Acest produs este destinat exclusiv utilizării în interior. Utilizarea în exterior poate duce la deteriorare și vătămări corporale.
- Verificați la intervale regulate (cel puțin o dată la trei luni) dacă mânerul este fixat și stabil.

Wymiar produktu / Rozměr produktu / Rozmer produktu / A termék mérete / Dimensiunea produsului

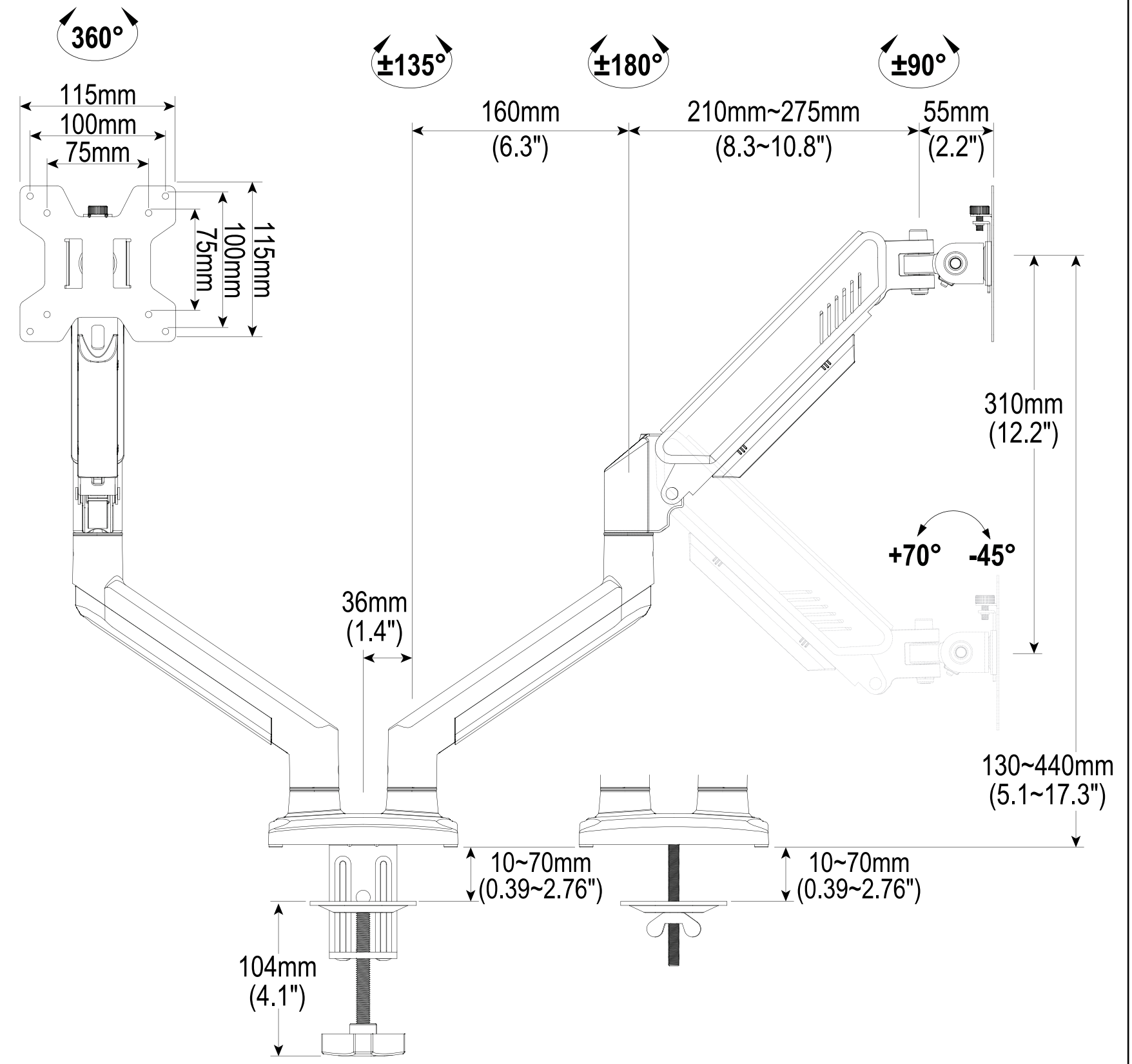

Load Capacity
Each Monitor
2kg ~ 10kg (4.4~22 lbs)

VESA Compatible
75×75mm (3×3")
100×100mm (4×4")

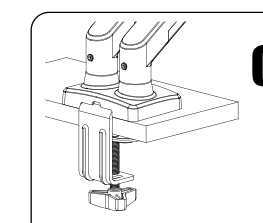

C-clamp
Desk thickness
10~70mm(0.39~2.76")

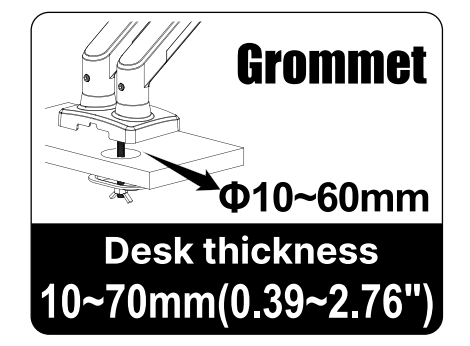

Grommet
Φ10~60mm
Desk thickness
10~70mm(0.39~2.76")

Części i elementy montażowe / Díly a montážní prvky / Časti a montážne prvky / Alkatrészek és szerelési elemek / Piese și elemente de montaj

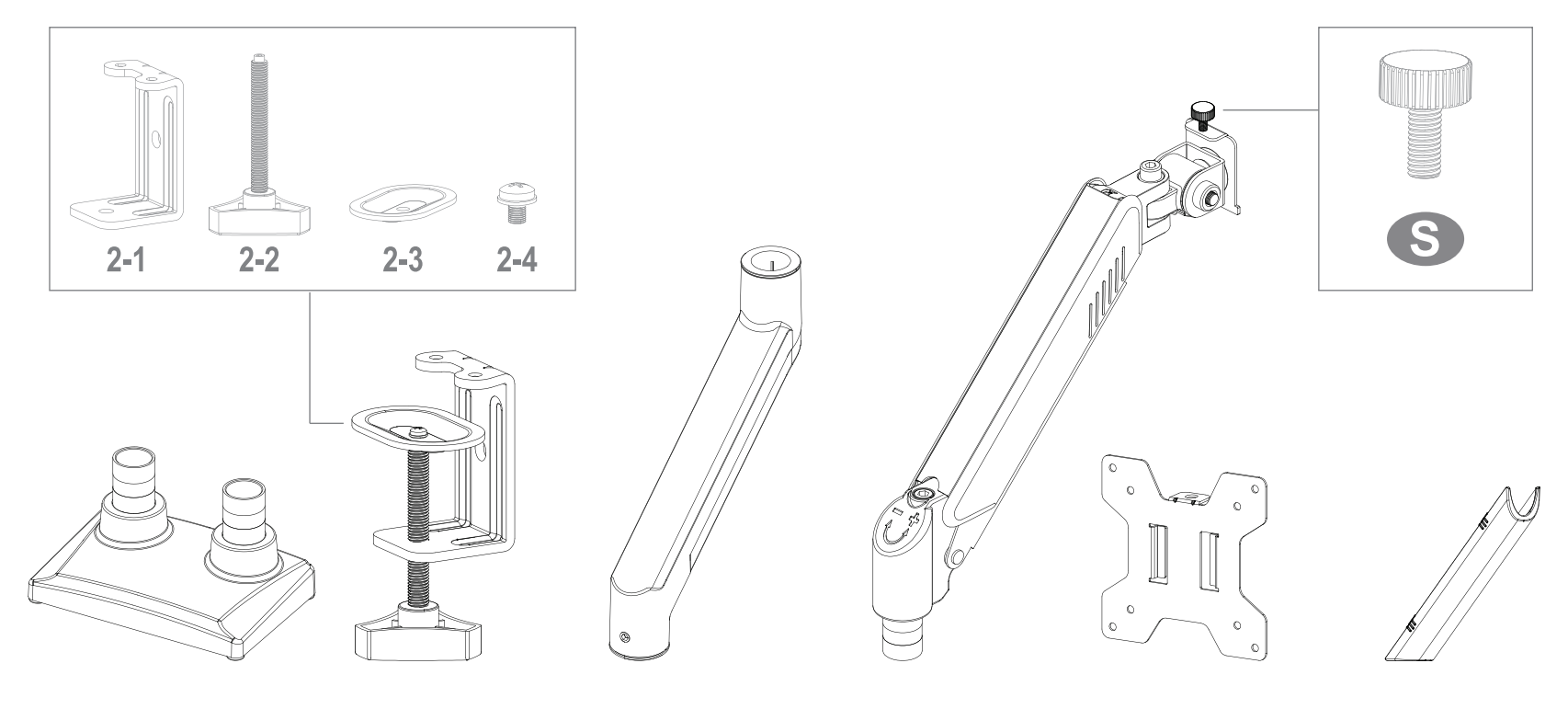

1 (x1) **2** (x1) **3** (x2) **4** (x2) **5** (x2) **6** (x2)

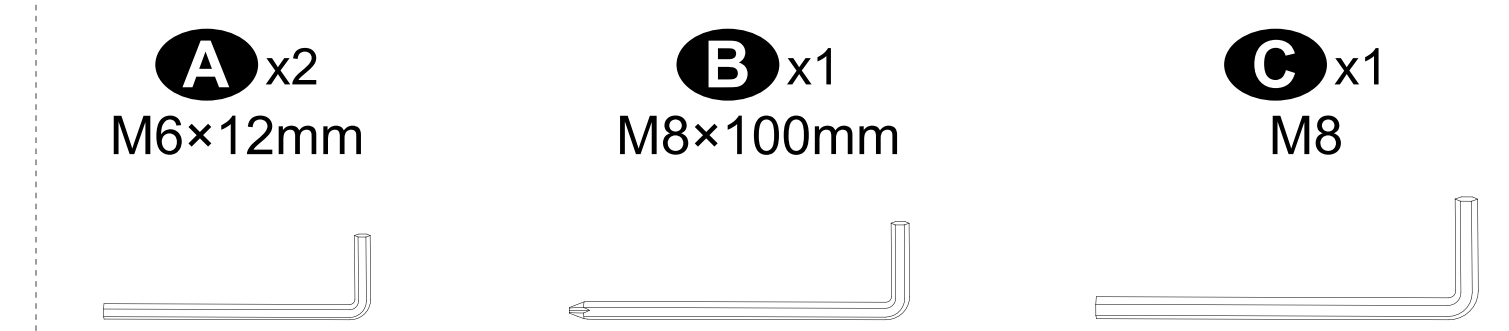

A x2 M6×12mm
B x1 M8×100mm
C x1 M8

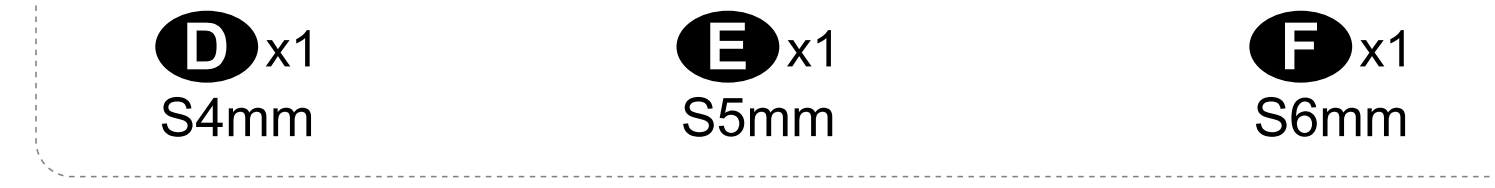

D x1 S4mm
E x1 S5mm
F x1 S6mm

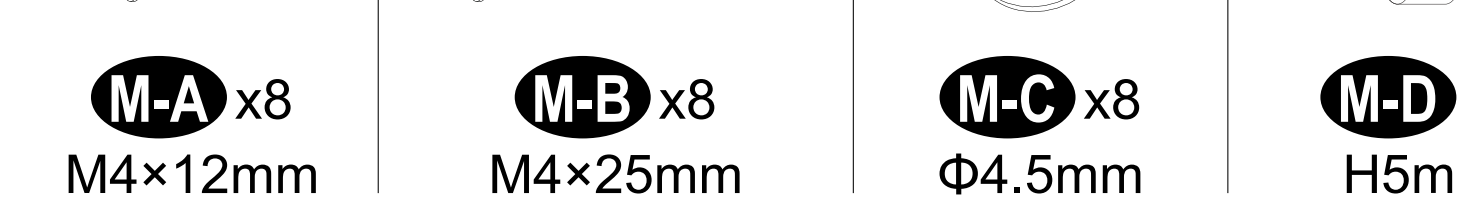

M-A x8 M4×12mm
M-B x8 M4×25mm
M-C x8 Φ4.5mm
M-D x16 H5mm

UWAGA: Nie wszystkie części i elementy montażowe zostaną wykorzystane.
POZNÁMKA: Nebudou použity všechny díly a montážní materiály.
POZNÁMKA: Nie všetky diely a montážne príslušenstvo budú použité.
MEGJEGYZÉS: Nem minden alkatrész és rögzítőelem kerül felhasználásra.
NOTĂ: Nu vor fi utilizate toate piesele și accesoriile de montare.

1-A

Montaż podstawy
Sestava základny
Zostava základne
Alap összeszerelés
Ansamblu de bază

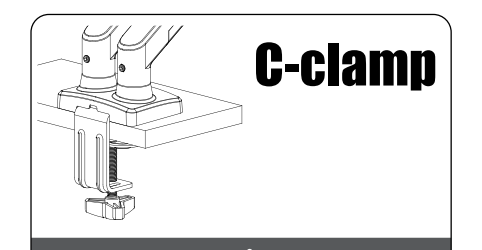

C-clamp
Desk thickness
10mm ~ 70mm

OPCJA A - Montaż na zacisk
MOŻNOST A - Montáž pomocí svěrek
MOŽNOSŤ A - Montáž pomocou svorky
A LEHETŐSÉG – Bilincsre szerelés
OPȚIUNEA A - Montare cu clemă

A-1

PL	Zamocuj zacisk (2) do podstawy (1) za pomocą śrub (A). Dokręć je przy użyciu klucza imbusowego 4 mm (D).
CS	Připevněte svorku (2) k základně (1) pomocí šroubů (A). Utáhněte je pomocí 4mm imbusového klíče (D).
SK	Pripevnite svorku (2) k základni (1) pomocou skrutiek (A). Utiahnite ich pomocou 4 mm imbusového kľúča (D).
HU	Rögzítse a bilincset (2) az alaphoz (1) csavarokkal (A). Húzza meg őket egy 4 mm-es imbuszkulccsal (D).
RO	Atașați clema (2) la bază (1) folosind șuruburile (A). Strângeți-le folosind o cheie Allen de 4 mm (D).

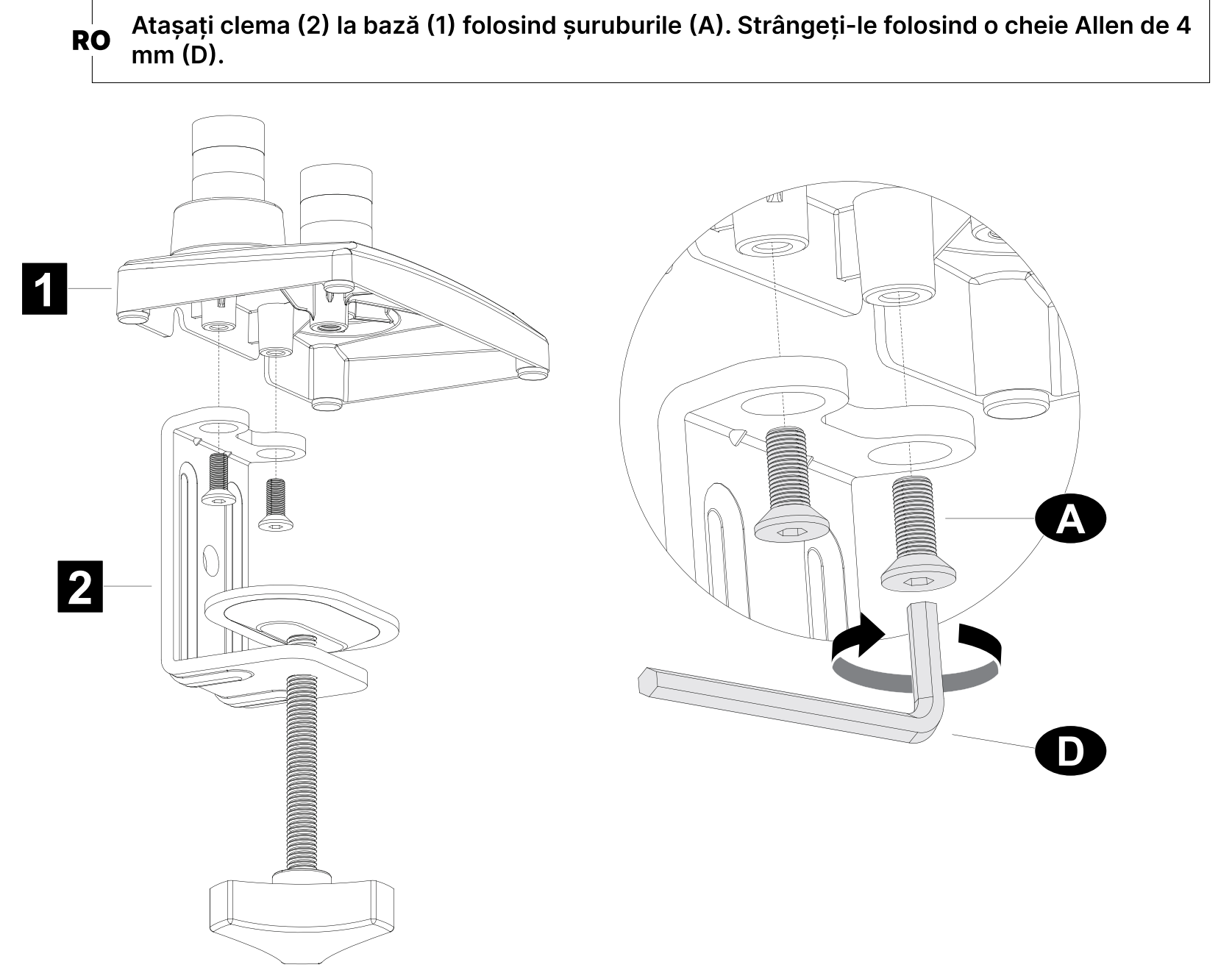

A-2

PL	Przymocuj stojak do blatu, dokręcając zacisk.
CS	Stojan připevněte k pracovní desce utažením svorky.
SK	Upevnite stojan k pracovnej doske utiahnutím svorky.
HU	Rögzítse az állványt a pulthoz a szorító meghúzásával.
RO	Fixați suportul pe blat strângând clema.

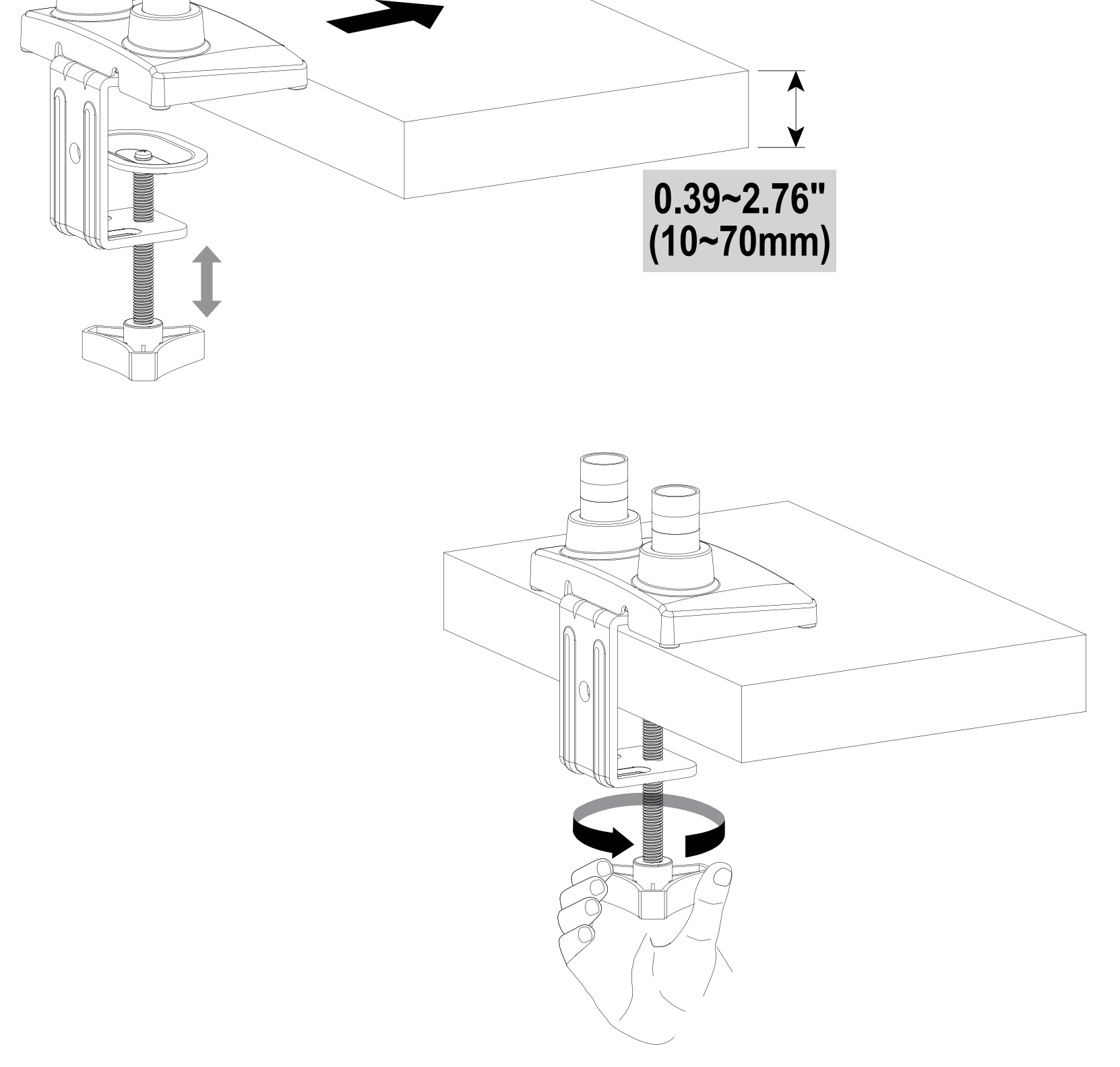

1-B

Montaż podstawy
Sestava základny
Zostava základne
Alap összeszerelés
Ansamblu de bază

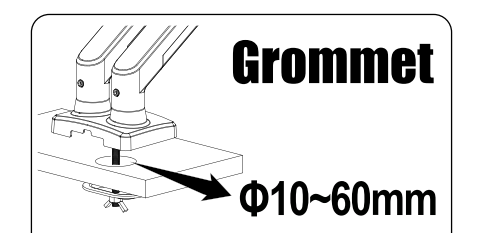

Grommet
Φ10~60mm
Desk thickness
10mm ~ 70mm

OPCJA B - Instalacja za pomocą przepustu kablowego
MOŻNOST B – Instalace pomocí kabelové průchodky
MOŽNOSŤ B – Inštalácia cez káblovú priechodku
B LEHETŐSÉG – Telepítés kábeltömítésen keresztül
OPȚIUNEA B - Instalare prin presetupă

B-1

PL	Zdejmij płytkę zaciskową (2-3) z zacisku (2) za pomocą klucza imbusowego 5 mm (E). Zamontuj długą śrubę (B) do podstawy (1).
CS	Sejměte upínací desku (2-3) ze svorky (2) pomocí 5mm imbusového klíče (E). Namontujte dlouhý šroub (B) na základnu (1).
SK	Odstráňte upínaciu dosku (2-3) zo svorky (2) pomocou 5 mm imbusového kľúča (E). Nainštalujte dlhú skrutku (B) k základni (1).
HU	Távolítsa el a szorítólemezt (2-3) a bilincsről (2) egy 5 mm-es imbuszkulccsal (E). Szerelje be a hosszú csavart (B) az alapba (1).
RO	Scoateți placa de fixare (2-3) din clemă (2) folosind o cheie Allen de 5 mm (E). Montați șurubul lung (B) pe bază (1).

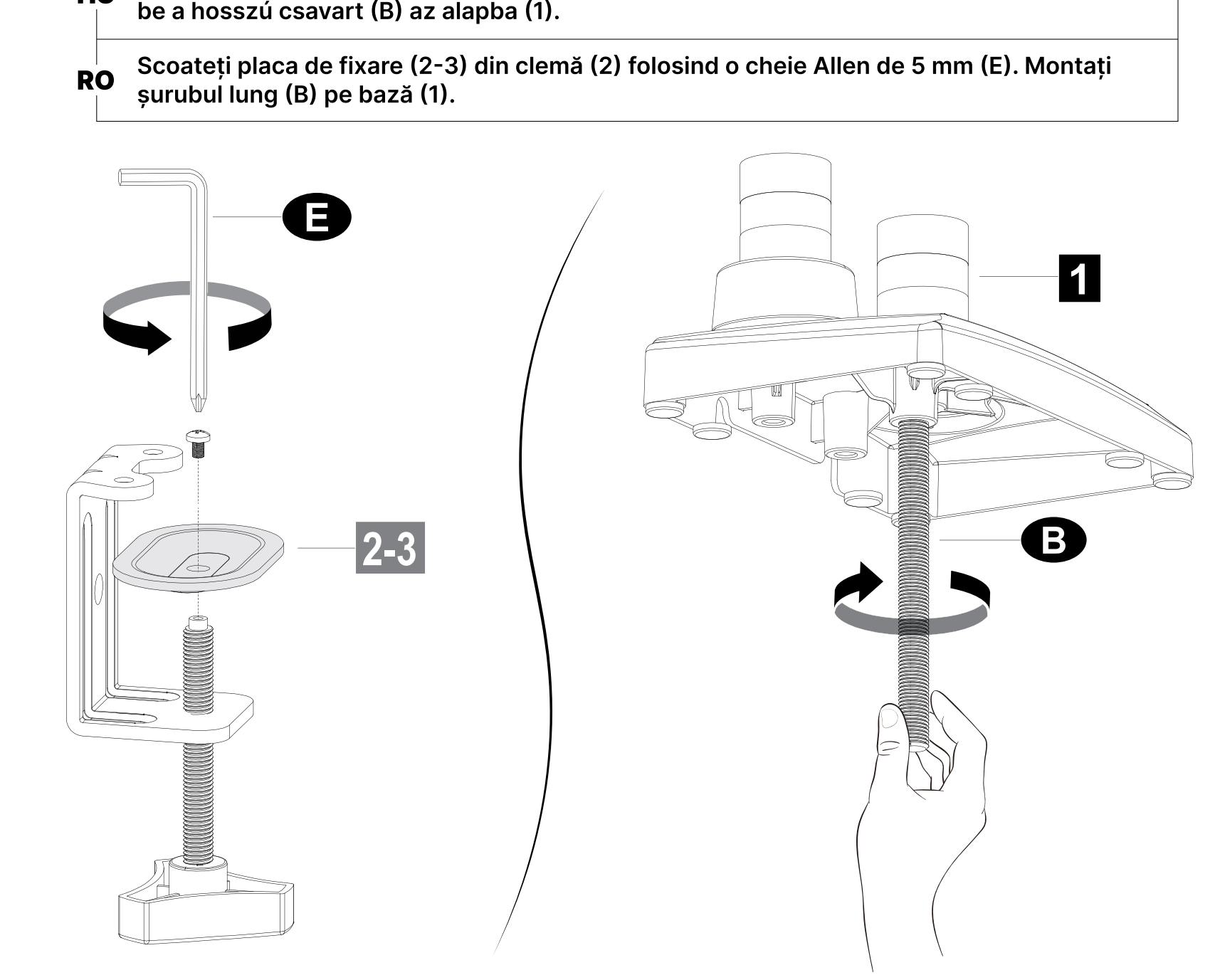

B-2

PL	Usuń plastikową osłonę z otworu (jeśli występuje). Przełóż długą śrubę (B) z podstawą (1) przez płytkę zaciskową (2-3) oraz otwór w blacie. Następnie dokręć nakrętkę motylkową (C).
CS	Sejměte plastový kryt z otvoru (pokud je k dispozici). Prostrčte dlouhý šroub (B) se základnou (1) skrz upínací desku (2-3) a otvor v pracovní desce. Poté utáhněte křídlovou matici (C).
SK	Odstráňte plastový kryt z otvoru (ak je k dispozícii). Vložte dlhú skrutku (B) so základňou (1) cez upínaciu dosku (2-3) a otvor v pracovnej doske. Potom utiahnite krídlovú maticu (C).
HU	Távolítsa el a műanyag fedelet a lyukból (ha van). Helyezze be a hosszú csavart (B) az alappal (1) a szorítólemezen (2-3) és a munkalap furatán keresztül. Ezután húzza meg a szárnyas anyát (C).
RO	Îndepărtați capacul de plastic de la orificiu (dacă există). Introduceți șurubul lung (B) cu baza (1) prin placa de fixare (2-3) și orificiul din blat. Apoi strângeți piulița fluture (C).

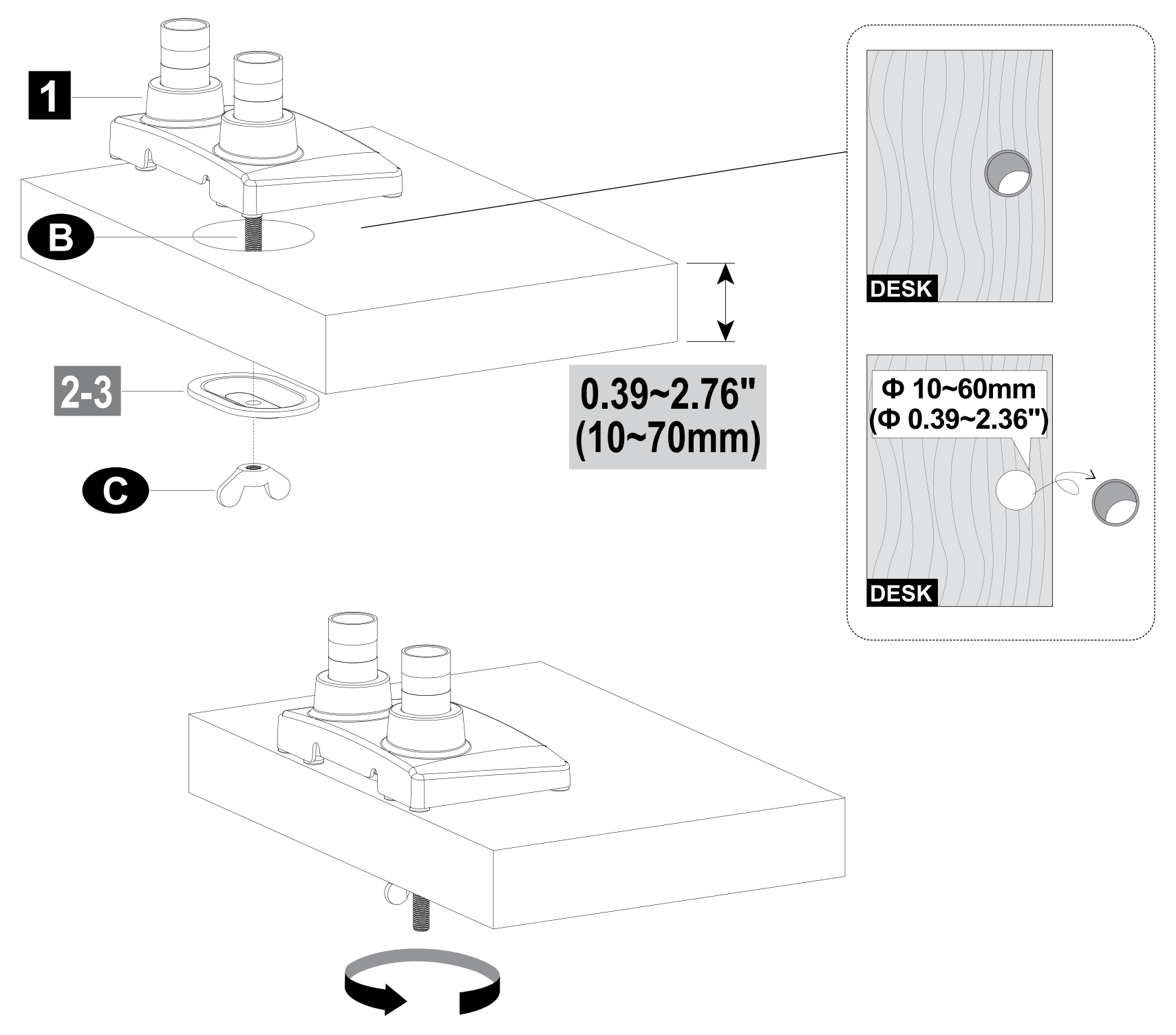

2

Montaż uchwytu VESA do monitora
Instalace držáku VESA pro váš monitor
Inštalácia držiaka VESA pre váš monitor
VESA tartó felszerelése a monitorhoz
Instalarea unui suport VESA pentru monitor

Montaż uchwytu VESA do monitora
Instalace držáku VESA pro váš monitor
Inštalácia držiaka VESA pre váš monitor
VESA tartó felszerelése a monitorhoz
Instalarea unui suport VESA pentru monitor

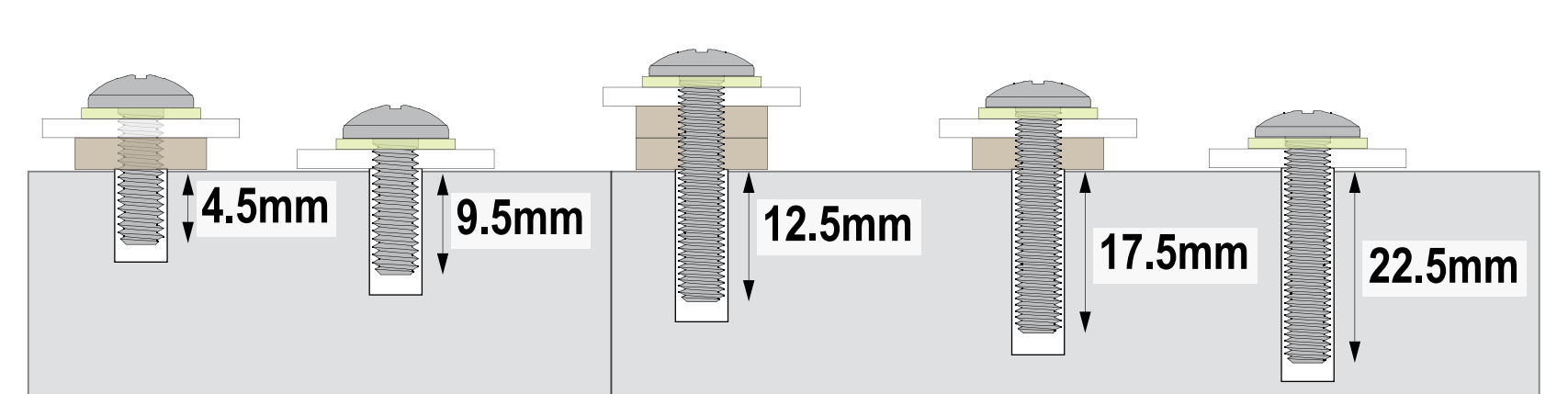

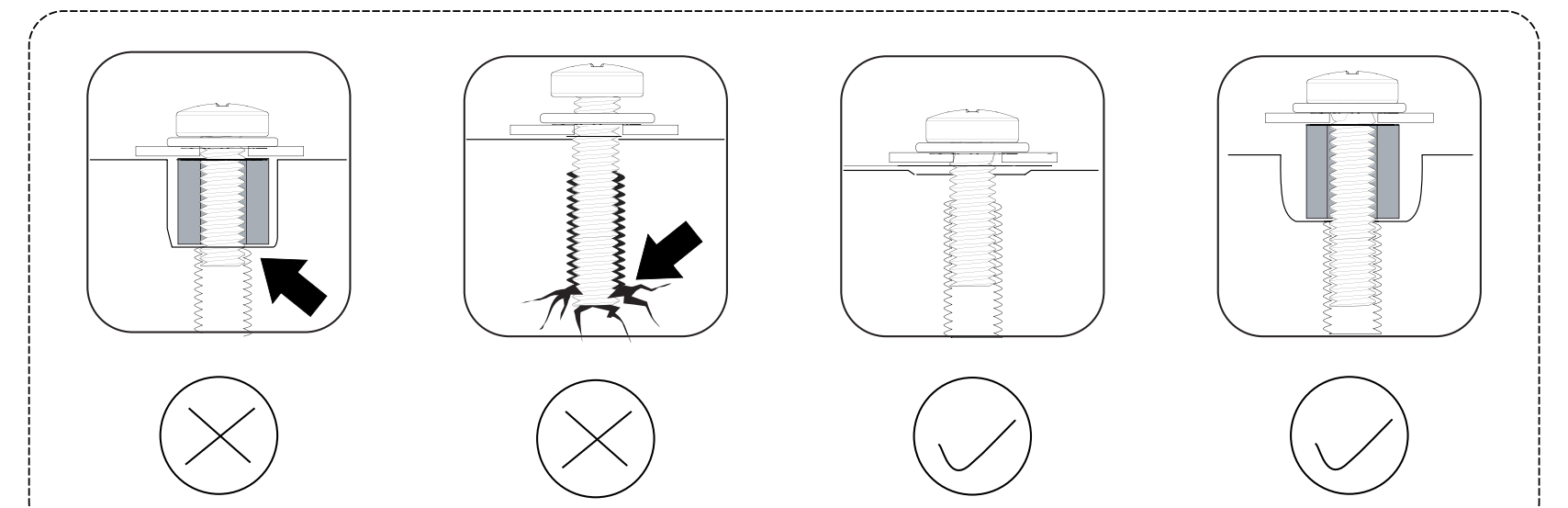

PL	**Kiedy potrzebne są podkładki?** Jeśli śruba jest zbyt długa lub powierzchnia jest nierówna, proszę wybrać odpowiednie śruby, podkładki i dystanse do swojego monitora.
CS	**Kdy jsou potřeba podložky?** Pokud je šroub příliš dlouhý nebo je povrch nerovný, vyberte pro váš monitor vhodné šrouby, podložky a distanční podložky.
SK	**Kedy sú potrebné podložky?** Ak je skrutka príliš dlhá alebo je povrch nerovný, vyberte pre váš monitor vhodné skrutky, podložky a dištančné vložky.
HU	**Mikor van szükség alátétekre?** Ha a csavar túl hosszú, vagy a felület egyenetlen, válassza ki a monitorhoz megfelelő csavarokat, alátéteket és távtartókat.
RO	**Când sunt necesare șaibele?** Dacă șurubul este prea lung sau suprafața este neuniformă, selectați șuruburile, șaibele și distanțierele adecvate pentru monitorul dvs.

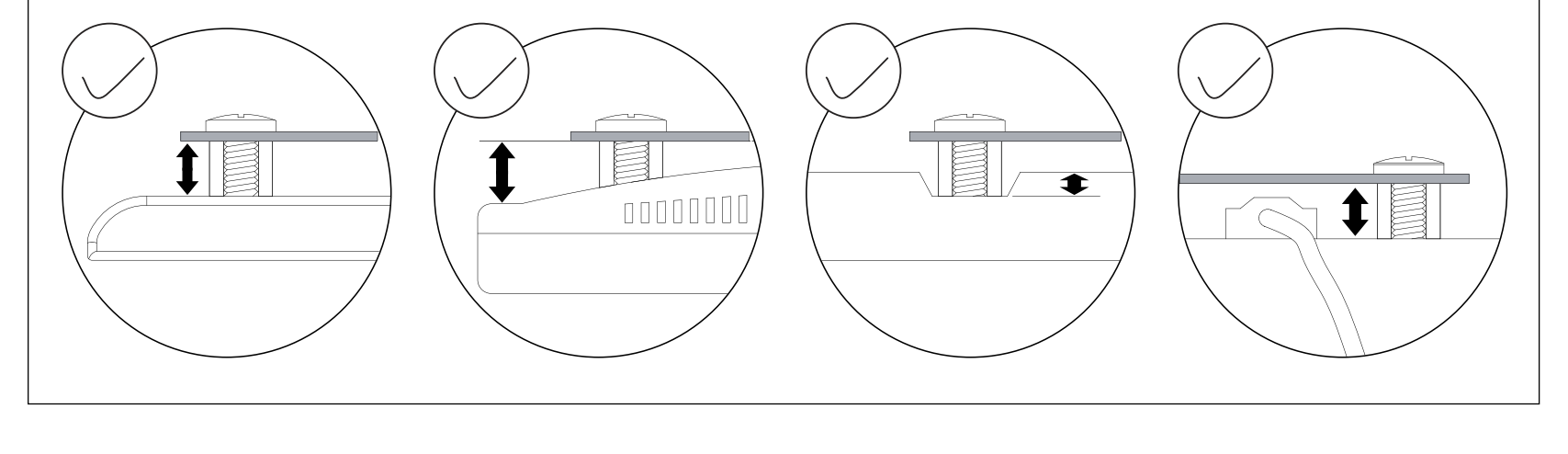

Nie dokręcaj śrub zbyt mocno, ponieważ monitor może ulec uszkodzeniu.
Nepřetahujte šrouby, mohlo by dojít k poškození monitoru.
Neuťahujte skrutky príliš silno, pretože by to mohlo poškodiť monitor.
Ne húzza túl a csavarokat, mert ez károsíthatja a monitort.
Nu strângeți prea tare șuruburile, deoarece acest lucru poate deteriora monitorul.

Górna część monitora / Horní část monitoru / Horná časť monitora / A monitor felső része / Partea superioară a monitorului

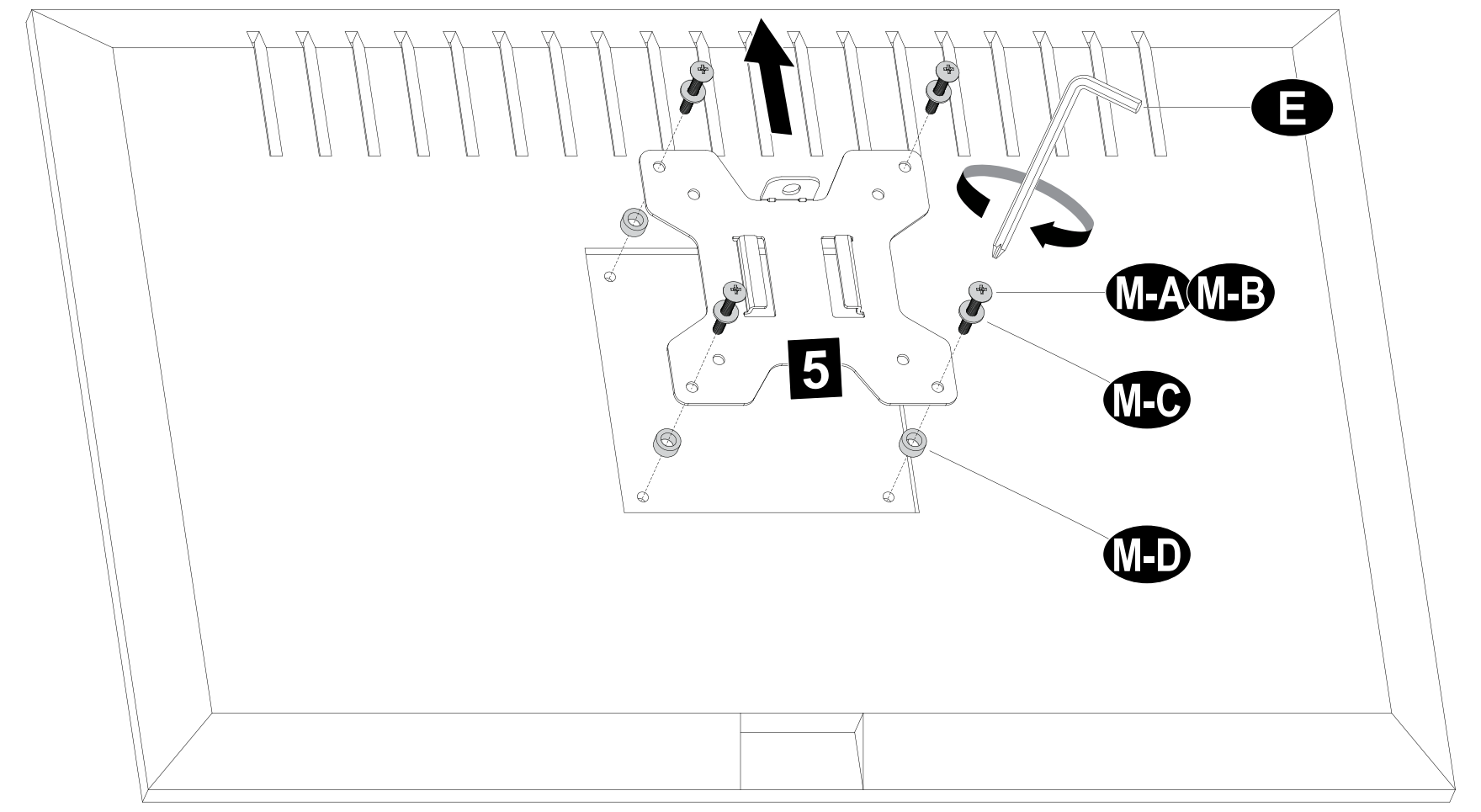

3

Wieszanie monitora
Zavěšení monitoru
Zavesenie monitora
A monitor felakasztása
Agățarea monitorului

PL	Zainstaluj dolne ramię (3) i górne ramię (4) do podstawy (1). Przymocuj ramiona, dokręcając wewnętrzną śrubę za pomocą klucza imbusowego 4 mm (D).
CS	Namontujte spodní rameno (3) a horní rameno (4) na základnu (1). Ramena zajistěte utažením vnitřního šroubu pomocí 4mm imbusového klíče (D).
SK	Nainštalujte spodné rameno (3) a horné rameno (4) na základňu (1). Ramená zaistite utiahnutím vnútornej skrutky pomocou 4 mm imbusového kľúča (D).
HU	Szerelje fel az alsó kart (3) és a felső kart (4) az alapra (1). Rögzítse a karokat a belső csavar 4 mm-es imbuszkulccsal (D) történő meghúzásával.
RO	Instalați brațul inferior (3) și brațul superior (4) pe bază (1). Fixați brațele strângând șurubul interior folosind o cheie Allen de 4 mm (D).

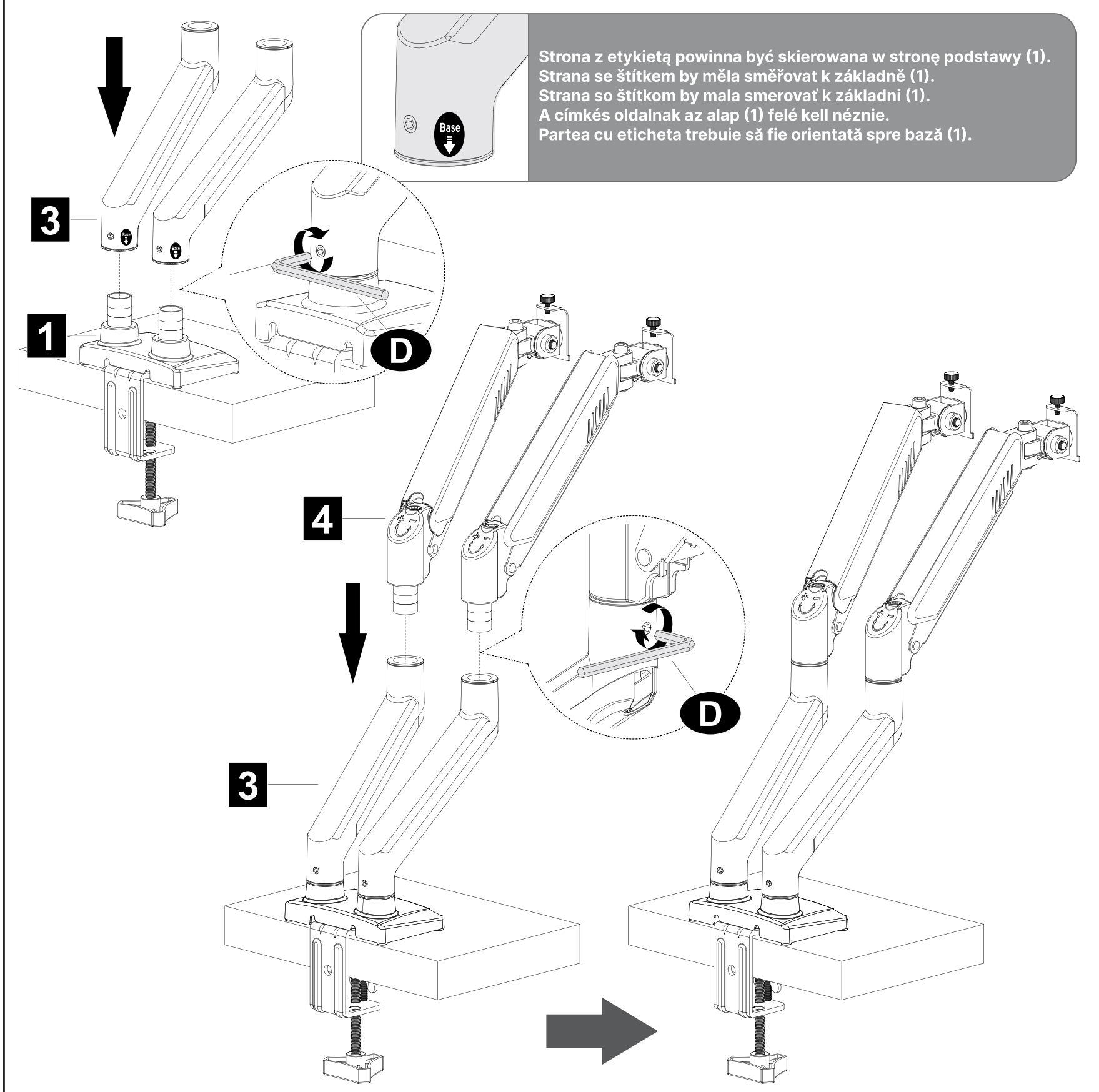

Strona z etykietą powinna być skierowana w stronę podstawy (1).
Strana se štítkem by měla směřovat k základně (1).
Strana so štítkom by mala smerovať k základni (1).
A címkés oldalnak az alap (1) felé kell néznie.
Partea cu eticheta trebuie să fie orientată spre bază (1).

PL	Usuń wcześniej zamocowaną śrubę zabezpieczającą (S) z ramienia (4). Załóż monitor na głowicę górnego ramienia (4) i zamocuj śrubę zabezpieczającą (S).
CS	Odstraňte dříve připevněný bezpečnostní šroub (S) z ramene (4). Umístěte monitor na hlavici horní části ramene (4) a připevněte bezpečnostní šroub (S).
SK	Odstráňte predtým pripevnenú bezpečnostnú skrutku (S) z ramena (4). Umiestnite monitor na hlavicu horného ramena (4) a pripevnite bezpečnostnú skrutku (S).
HU	Távolítsa el a korábban rögzített biztonsági csavart (S) a karról (4). Helyezze a monitort a felső kar fejére (4), és rögzítse a biztonsági csavart (S).
RO	Scoateți șurubul de siguranță (S) atașat anterior de pe braț (4). Așezați monitorul pe capul superior al brațului (4) și atașați șurubul de siguranță (S).

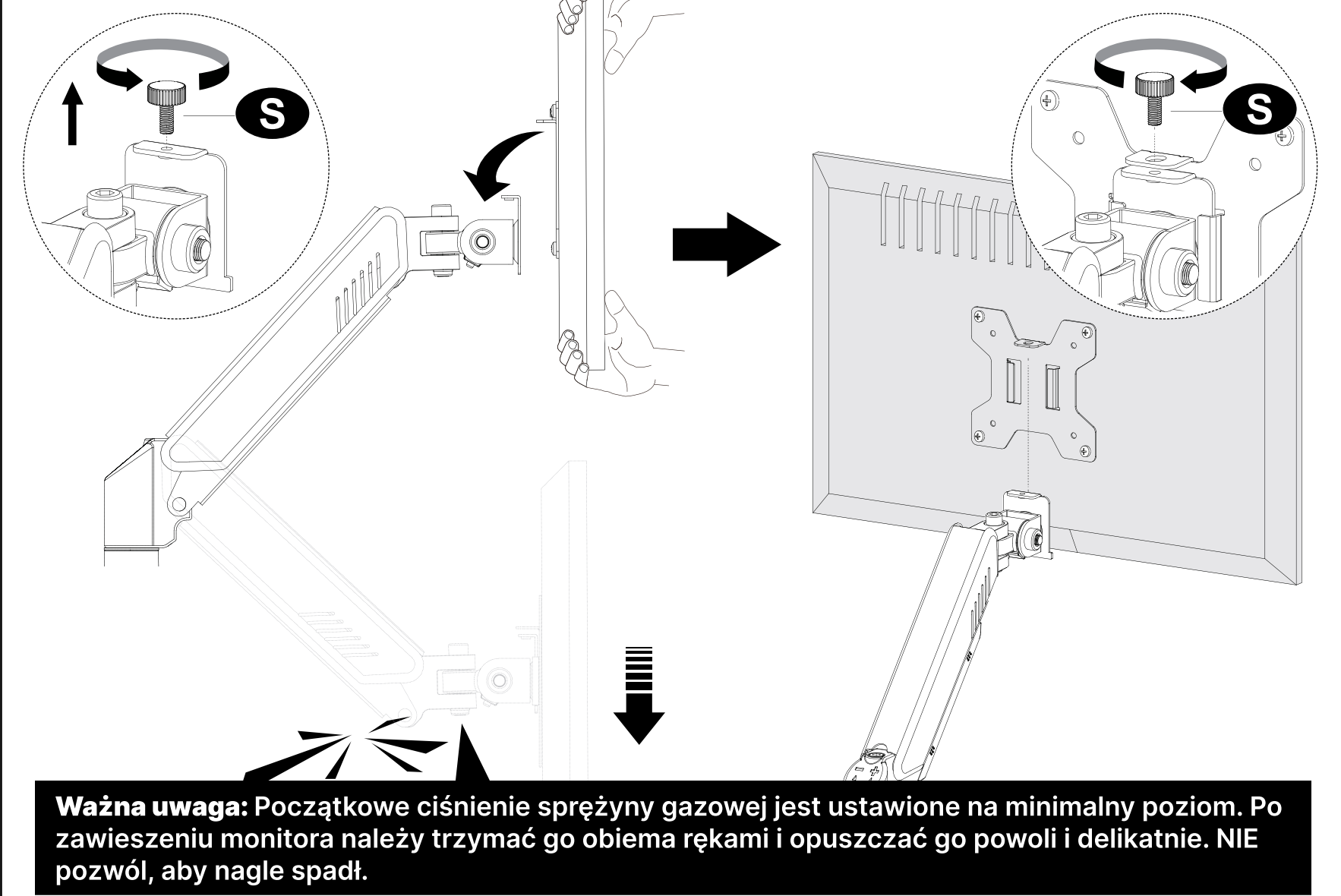

Ważna uwaga: Początkowe ciśnienie sprężyny gazowej jest ustawione na minimalny poziom. Po zawieszeniu monitora należy trzymać go obiema rękami i opuszczać go powoli i delikatnie. NIE pozwól, aby nagle spadł.

Důležitá poznámka: Počáteční tlak plynové pružiny je nastaven na minimální úroveň. Jakmile je monitor zavěšen, držte jej oběma rukama a pomalu a jemně jej spusťte. NEDOVOLEJTE, aby náhle spadl.

Dôležitá poznámka: Počiatočný tlak plynovej pružiny je nastavený na minimálnu úroveň. Po zavesení monitora ho držte oboma rukami a pomaly a jemne ho spúšťajte. NEDOVOĽTE, aby náhle spadol.

Fontos megjegyzés: A gázrugó kezdeti nyomása minimális szintre van állítva. Miután a monitor fel van akasztva, fogja meg mindkét kezével, és lassan, óvatosan engedje le. NE hagyja hirtelen leesni.

Notă importantă: Presiunea inițială a arcului cu gaz este setată la nivelul minim. După agățarea monitorului, țineți-l cu ambele mâini și coborâți-l încet și ușor. NU-l lăsați să cadă brusc.

4

Regulacja (jeśli konieczna)
Úprava (pokud je to nutné)
Úprava (ak je to potrebné)
Beállítás (ha szükséges)
Ajustare (dacă este necesar)

Regulacja kąta nachylenia / Nastavení úhlu naklonění / Nastavenie uhla naklonenia / Dőlésszög beállítása / Reglarea unghiului de înclinare

PL	Poluzuj śrubę regulacji kąta nachylenia, a następnie ustaw monitor w pożądanym kącie. Na koniec dokręć ponownie śrubę regulacji kąta.
CS	Povolte šroub pro nastavení úhlu a poté nastavte monitor do požadovaného úhlu. Nakonec šroub pro nastavení úhlu znovu utáhněte.
SK	Uvoľnite skrutku na nastavenie uhla a potom nastavte monitor do požadovaného uhla. Nakoniec skrutku na nastavenie uhla opäť utiahnite.
HU	Lazítsa meg a szögbeállító csavart, majd állítsa be a monitort a kívánt szögbe. Végül húzza meg újra a szögbeállító csavart.
RO	Slăbiți șurubul de reglare a unghiului, apoi reglați monitorul la unghiul dorit. În cele din urmă, strângeți din nou șurubul de reglare a unghiului.

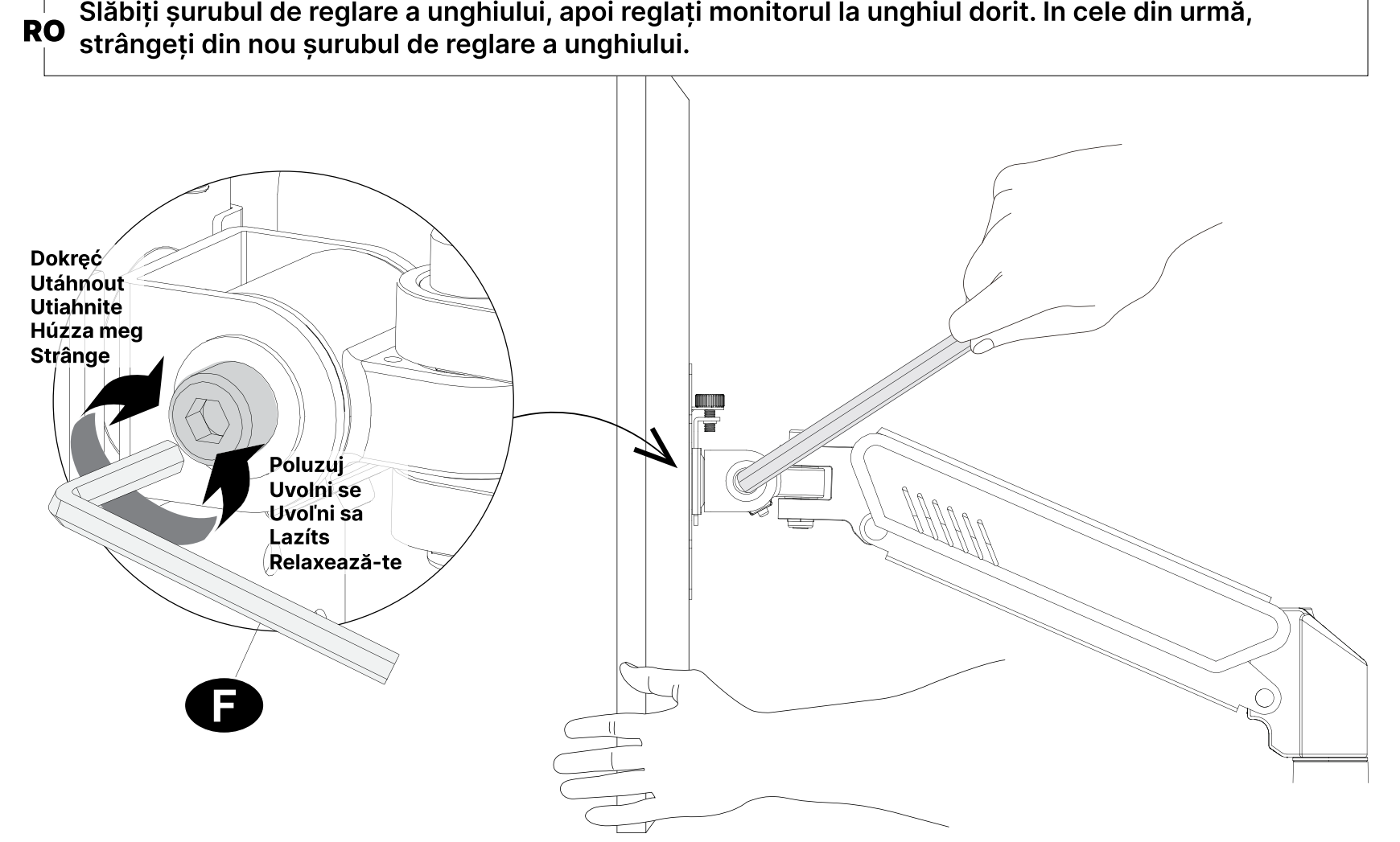

Regulacja napięcia w sprężynie / Nastavení napětí pružiny / Nastavenie napätia pružiny / A rugó feszítésének beállítása / Reglarea tensiunii arcului

PL	Sprężyna gazowa jest wstępnie ustawiona na minimalne napięcie. W zależności od wagi monitora, może być konieczne dostosowanie napięcia ramienia za pomocą klucza imbusowego 6 mm (F).
CS	Plynová pružina je přednastavena na minimální napětí. V závislosti na hmotnosti monitoru může být nutné upravit napětí ramene pomocí 6mm imbusového klíče (F).
SK	Plynová pružina je prednastavená na minimálne napnutie. V závislosti od hmotnosti monitora môže byť potrebné upraviť napnutie ramena pomocou 6 mm imbusového kľúča (F).
HU	A gázrugó minimális feszességre van beállítva. A monitor súlyától függően előfordulhat, hogy a kar feszességét egy 6 mm-es imbuszkulccsal (F) kell beállítani.
RO	Amortizorul cu gaz este presetat la tensiune minimă. În funcție de greutatea monitorului, este posibil să fie nevoie să reglați tensiunea brațului folosind o cheie Allen de 6 mm (F).

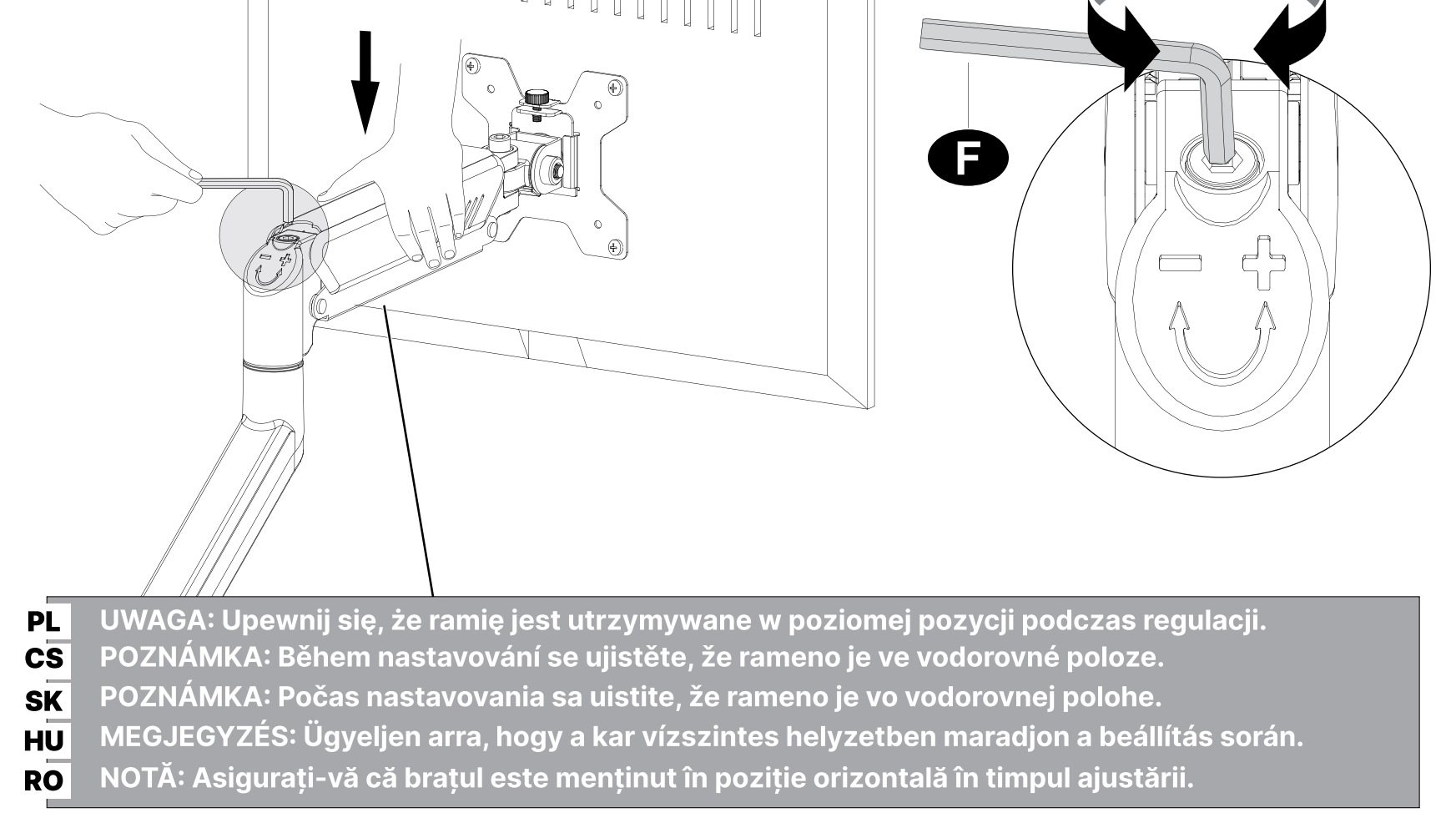

PL	UWAGA: Upewnij się, że ramię jest utrzymywane w poziomej pozycji podczas regulacji.
CS	POZNÁMKA: Během nastavování se ujistěte, že rameno je ve vodorovné poloze.
SK	POZNÁMKA: Počas nastavovania sa uistite, že rameno je vo vodorovnej polohe.
HU	MEGJEGYZÉS: Ügyeljen arra, hogy a kar vízszintes helyzetben maradjon a beállítás során.
RO	NOTĂ: Asigurați-vă că brațul este menținut în poziție orizontală în timpul ajustării.

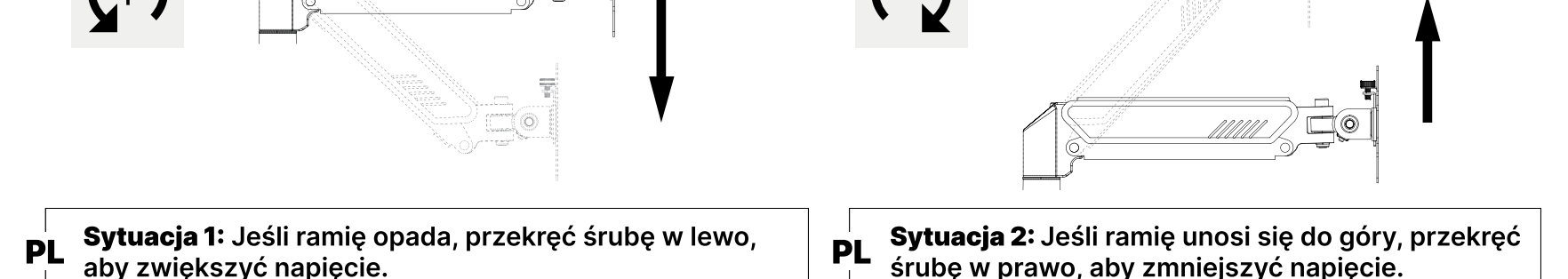

PL	**Sytuacja 1:** Jeśli ramię opada, przekręć śrubę w lewo, aby zwiększyć napięcie.	PL	**Sytuacja 2:** Jeśli ramię unosi się do góry, przekręć śrubę w prawo, aby zmniejszyć napięcie.
CS	**Situace 1:** Pokud rameno prověšuje, otáčením šroubu proti směru hodinových ručiček zvyšte napětí.	CS	**Situace 2:** Pokud se rameno zvedne, otáčením šroubu ve směru hodinových ručiček snižte napětí.
SK	**Situácia 1:** Ak rameno previsne, otočte skrutku proti smeru hodinových ručičiek, aby ste zvýšili napätie.	SK	**Situácia 2:** Ak sa rameno zdvihne, otočte skrutku v smere hodinových ručičiek, aby ste znížili napätie.
HU	**1. helyzet:** Ha a kar megereszkedik, forgassa el a csavart az óramutató járásával ellentétes irányba a feszesség növeléséhez.	HU	**2. helyzet:** Ha a kar felemelkedik, a feszültség csökkentéséhez forgassa el a csavart az óramutató járásával megegyező irányba.
RO	**Situația 1:** Dacă brațul se lasă, rotiți șurubul în sens invers acelor de ceasornic pentru a crește tensiunea.	RO	**Situația 2:** Dacă brațul se ridică, rotiți șurubul în sensul acelor de ceasornic pentru a reduce tensiunea.

4

Regulacja (jeśli konieczna)
Úprava (pokud je to nutné)
Úprava (ak je to potrebné)
Beállítás (ha szükséges)
Ajustare (dacă este necesar)

Rotacja 360° / Rotace 360° / Rotácia 360° / 360°-os forgatás / Rotire 360°

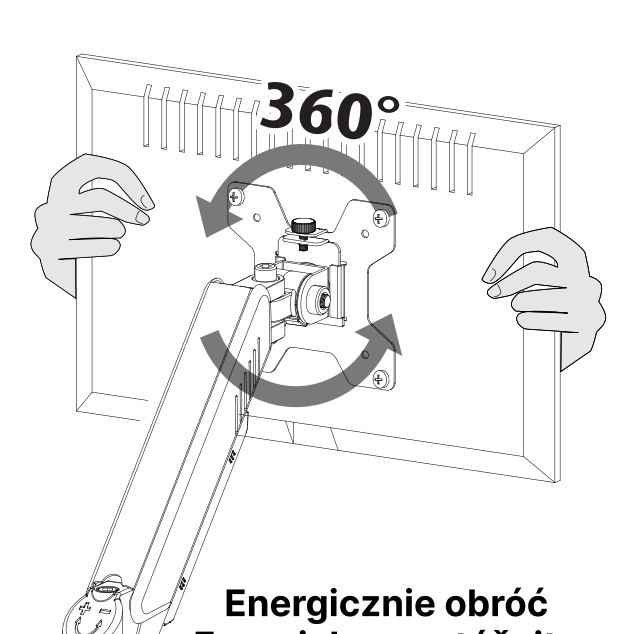

Energicznie obróć
Energicky se otáčejte
Energicky sa otáčajte
Fordulj erőteljesen
Întoarceți-vă energic

PL	Najpierw przymocuj monitor, następnie chwyć go oburącz po bokach i obróć energicznie. Jeśli to nie zadziała, nie wahaj się poprosić nas o pomoc.
CS	Nejprve připevněte monitor, poté jej uchopte oběma rukama z obou stran a energicky s ním otáčejte. Pokud to nepomůže, neváhejte nás požádat o pomoc.
SK	Najprv pripevnite monitor, potom ho uchopte oboma rukami na oboch stranách a energicky ním otáčajte. Ak to nepomôže, neváhajte nás požiadať o pomoc.
HU	Először csatlakoztassa a monitort, majd fogja meg mindkét oldalán két kézzel, és erőteljesen forgassa el. Ha ez nem működik, ne habozzon segítséget kérni tőlünk.
RO	Mai întâi, atașați monitorul, apoi prindeți-l de ambele părți cu ambele mâini și rotiți-l energic. Dacă acest lucru nu funcționează, nu ezitați să ne cereți ajutorul.

Organizacja kabli / Organizace kabelů / Organizácia káblov / Kábelrendezés / Organizarea cablurilor

PL	Przeprowadź kable przez spód ramienia.
CS	Protáhněte kabely spodní částí ramene.
SK	Prevlečte káble cez spodnú časť ramena.
HU	Vezesse át a kábeleket a kar alján.
RO	Treceți cablurile prin partea inferioară a brațului.

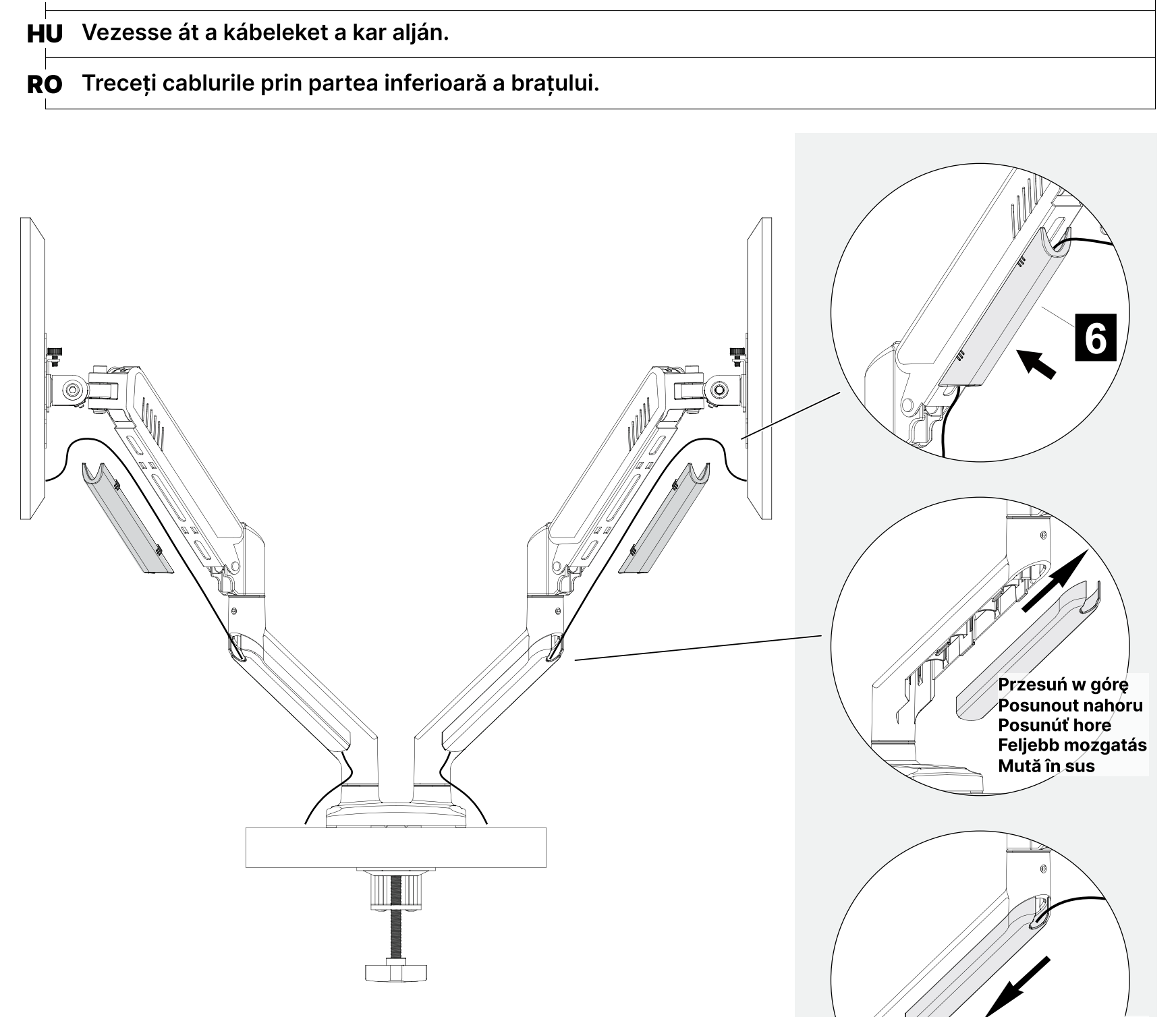

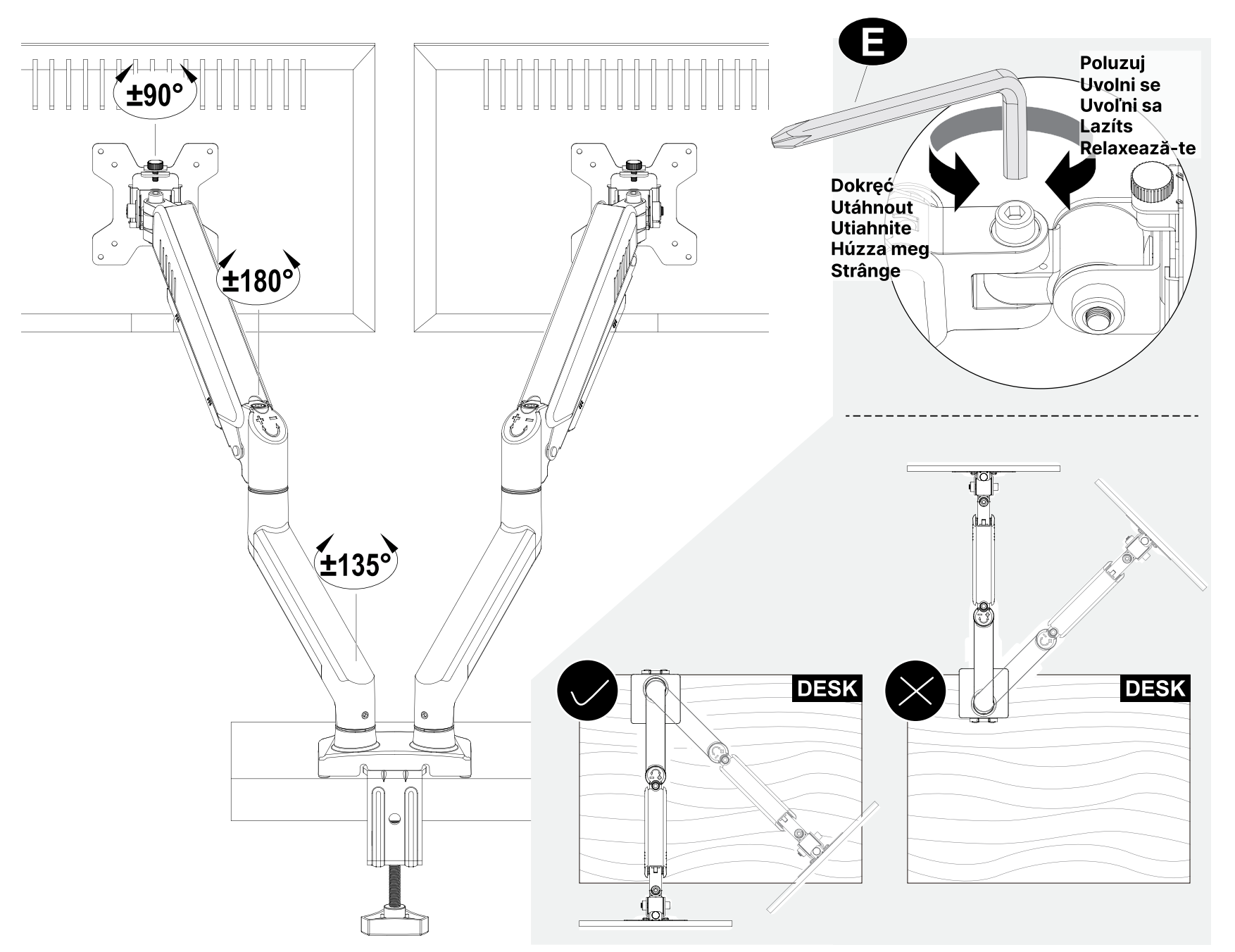Obracanie monitora / Otáčení monitoru / Otáčanie monitora / Monitor forgatása / Rotirea monitorului