ATMOS

KOTŁY ZGAZUJĄCE

2022

Tradycja od roku 1935

drewno

węgiel

Kotły spełniają normę **EKODESIGN**

ECO DESIGN

5 Klasa

Zastosowanie generatorów na gaz drzewny

Škoda SUPERB z generatorem DOKOGEN r. 1943

ARO 240 z generatorem DOKOGEN r. 1985

Wystawa sprężarek ATMOS 1945 r.

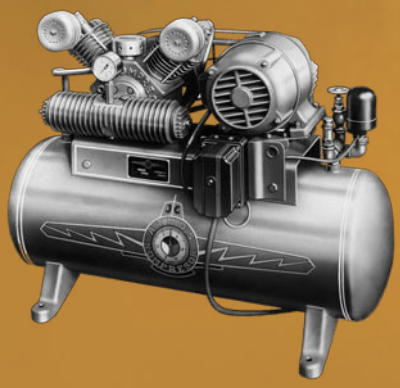

Kompresor ATMOS PV2 r. 1950

Muzeum 2021 / Kotły – Sprężarki – Silniki

TRADYCJA I SUKCES 1935 – 2022

Trzy pokolenia rodziny Cankař

87 Lat

Tradycja od roku 1935

*ATMOS jest czeską firmą rodzinną. Firmę ATMOS założył **Jaroslav Cankař senior w roku 1935**, który pochodził z rodziny kowalskiej.*

Rozwinął on i wyprodukował pierwsze generatory na gaz drzewny (zgazujące jednostki napędowe) do samochodów i statków pod nazwą DOKOGEN, działające na tej samej zasadzie jak w przypadku nowoczesnych kotłów na drewno ATMOS.

W roku 1942 przedsiębiorstwo zapoczątkowało prace projektowe a od roku 1943 również uruchomiło produkcję sprężarek ATMOS, które eksportowało na cały świat aż do chwili upaństwowienia w roku 1950. Nawet po upaństwowieniu udało się utrzymać prace nad rozwojem kotłów na drewno, palników, agregatów zgazujących i sprężarek. Jednym z pierwszych kotłów produkowanych wielkoseryjnie był w 1962 roku kocioł na węgiel EKONOMIK.

W roku 1980 na wystawie Pragotherm przedstawione zostały pierwsze zgazujące kotły na drewno, zrębki i odpady drzewne.

Od roku 1985 rozwój był ukierunkowany na generatory zgazujące do napędu samochodów, prądnic i nowoczesnych zgazujących kotłów na drewno i węgiel.

*W roku **1990 Jaroslav Cankař junior odzyskał prawa do firmy ATMOS** i wspólnie z ojcem zintensyfikował rozwój i produkcję kotłów. Było to możliwe dzięki zmianie systemu politycznego w Republice Czeskiej. Intensywny rozwój nowych produktów, poszerzenie produkcji, rozbudowa fabryki i wykorzystanie nowoczesnych technologii sprawiło, że firma ATMOS jest obecnie jednym z największych europejskich producentów kotłów zgazujących paliwa. Do dnia dzisiejszego wytworzyła 140 typów kotłów grzewczych, na które posiada 15 praw patentowych.*

*Obecnie dla zapewnienia rynkowi europejskiemu najwyższej jakości kotłów, które oszczędzają energię i są przyjazne dla środowiska naturalnego pracują już trzy pokolenia z rodziny właściciela **p. Jarosława Cankařa**.*

Nasze produkty eksportujemy do 49 państw. Obecnie produkujemy 132 modele kotłów. Powierzchnia zakładu pracy zajmuje 75 000 m^2 z czego 32 000 m^2 to hale produkcyjne.

Kocioł EKONOMIK r. 1968

Kocioł EKONOMIK r. 1970

Kocioł EKONOMIK r. 1985

WYTWARZA ■ NIEZAWODNE I

ZALETY KOTŁÓW ATMOS

- Nowoczesna konstrukcja
- Ceramiczna komora zgazująca
- Wysoka sprawność do 92 %
- Ekologiczne parametry
- Sterowany wentylator wyciągowy
- Duży otwór komory załadowczej
- Prosta obsługa i czyszczenie
- Duży zasobnik paliwa
- Spirala chłodząca zapobiegająca przegrzaniu umożliwiająca zastosowanie kotłów w układach zamkniętych C.O.
- Kocioł z mocą obniżoną pracuje również bez wentylatora
- Kształtki ceramiczne z mikroumocnieniami (żarobeton)
- Palenisko wykonane jest z blachy stalowej o grubości 6 mm
- Mechanika obrotowa rusztu – w kotłach KOMBI umożliwia spalanie różnych rodzajów paliw
- Czyste spalanie już od rozpalenia

Atmos, to bezpieczeństwo dnia dzisiejszego i jutra...

Centrum szkoleniowe – ATMOS 2

WYSOKIEJ JAKOŚCI PRODUKTY

AKTUALNA OFERTA KOTŁÓW

- zgazujące kotły na drewno od 15 do 150 kW
- zgazujące kotły na węgiel od 16 do 50 kW
- zgazujące kotły na brykiet węgla brunatnego od 15 do 45 kW
- kotły na pelet od 5 do 80 kW
- kotły kombi od 5 do 35 kW na – drewno – pelet
- palniki peletowe A 25, A 45, A 85 od 5 do 80 kW

ZASADA DZIAŁANIA

Zgazowanie drewna to cykl przemian z udziałem tlenu, dwutlenku węgla oraz pary wodnej, prowadzący do wytworzenia gazu syntezowego (drzewnego) składającego się głównie z tlenku węgla oraz wodoru i metanu. Następnie gaz drzewny spalany jest w ceramicznej komorze spalania, co gwarantuje optymalne wypalanie wszystkich substancji. Dostarczanie powietrza do spalania sterowane jest przez wentylator. Umożliwia to **szybkie rozpalenie w kotle** i wysoką jakość spalania już od samego początku tego procesu. Temperatura płomienia dochodzi do 1000 – 1200 °C. Palenisko kotła – zasyp wykonany z wysokiej jakości blachy o grubości 6 mm.

ŚRODOWISKO NATURALNE

Odwrotne spalanie oraz ceramiczna komora spalania, umożliwiają praktycznie doskonałe spalanie z ograniczeniem do minimum szkodliwych wyziewów. Kotły spełniają limity dla ekologicznie przyjaznych wyrobów. Większość naszych kotłów zalicza się według normy PN EN 303-5 do 4 – 5 klasy, a tym samym spełniają najwyższe wymogi EU i **Ekodesign EU 2015/1189**.

KOTŁY ATMOS ZGAZUJĄCE DREWNO – DREVOPLYN DC 18 S – DC 70 S

Kotły zgazujące drewno charakteryzują się walcowatą komorą załadowczą z tylnym doprowadze-

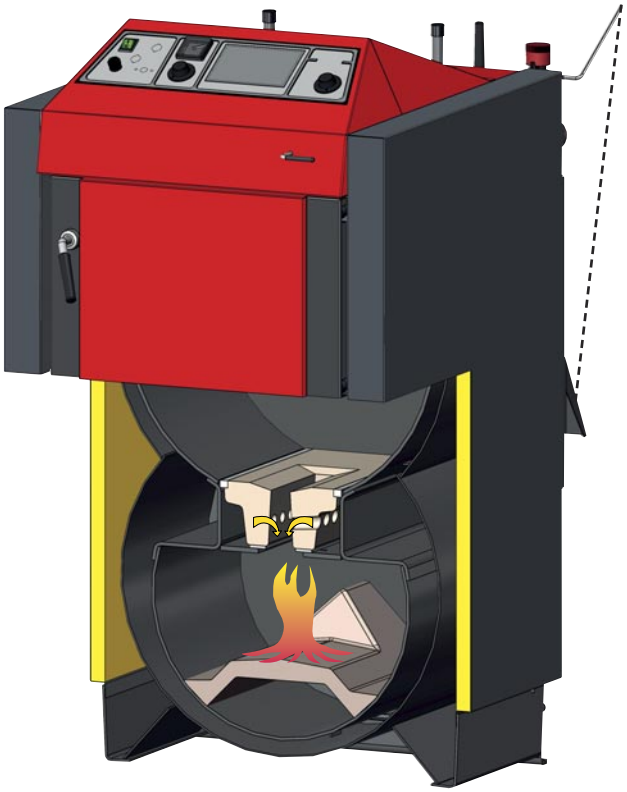

ATMOS Drevoplyn
DC 18 S – DC 50 S

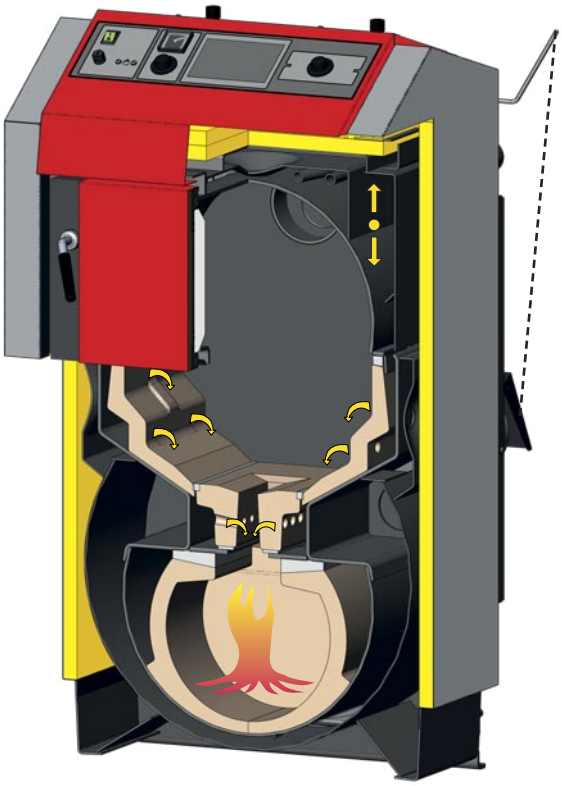

ATMOS Generator
DC 15 GS, DC 20 GS, DC 25 GS

niem wstępnie podgrzanego powietrza pierwotnego i wtórnego, ceramiczną dyszą spalania oraz kształtką ceramiczną w dolnej komorze spalania.

KOTŁY ATMOS ZGAZUJĄCE DREWNO – GENERATOR DC 15 GS – DC 70 GSX

Kotły zgazujące tego typoszeregu charakteryzują się specjalnym paleniskiem, które z obu stron wyłożone jest kształtkami ceramicznymi. W dolnej ich części znajdują się otwory doprowadzające wstępnie już podgrzane powietrze pierwotne do spalania. Ceramiczna dysza zgazująca oraz pełna kulista ceramiczna komora spalania stanowią resztę wyposażenia paleniska.
Kotły DC 50 GSX i DC 70 GSX nie posiadają bocznych kształtek ceramicznych w komorze załadowczej.

CERAMICZNA KOMORA SPALANIA = DOSKONAŁE SPALANIE

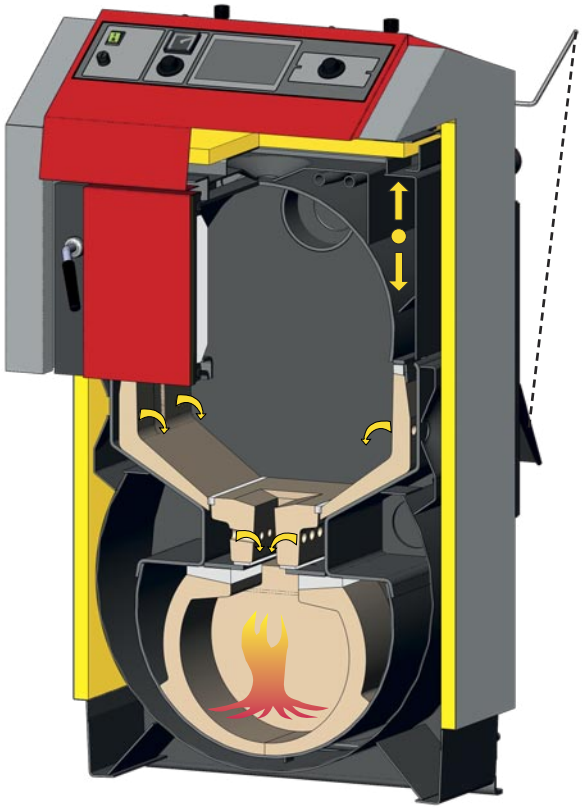

ATMOS Generator
DC 32 GS, DC 40 GS

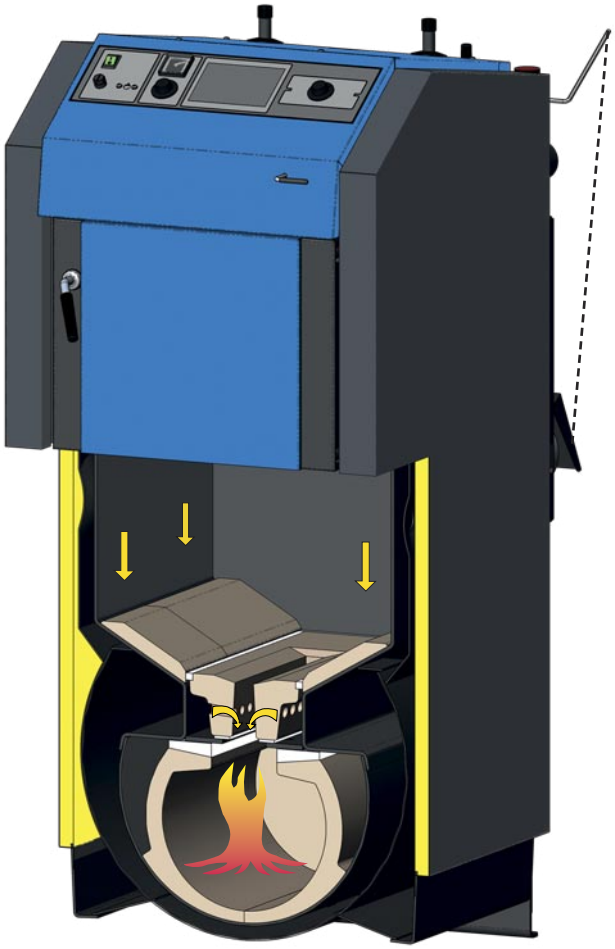

ATMOS Generator
DC 50 GSX, DC 70 GSX

INSTALACJA

Kotły ATMOS mają małe wymiary i wagę, co ułatwia montaż. Instalacja musi być wyposażona w zawór termoregulacyjny lub Laddomat wraz z niezbędną regulacją dla utrzymania temperatury wody powrotnej na poziomie nie niższym niż 65 °C. Temperatura robocza kotła musi być utrzymywana w zakresie 80 – 90 °C.

Zalecamy instalację ze zbiornikami akumulacyjnymi. Kocioł nie może być instalowany w pomieszczeniach mieszkalnych, lecz wyłącznie w wydzielonych dobrze wietrzonych pomieszczeniach.

NAJLEPSZE NA GAZ DRZEWNY

Zostały one skonstruowane na podstawie wieloletnich doświadczeń i rozwoju produkcji **generatorów zgazujących** (zgazujące jednostki napędowe pod marką **DOKOGEN**).

- Kotły **Generator Dokogen** wyróżniają się specjalnym paleniskiem do zgazowania drewna.
- **Palenisko** jest z obu stron **wyłożone ceramicznymi kształtkami**, posiadającymi w dolnej części otwory doprowadzające wstępnie podgrzane powietrze pierwotne.

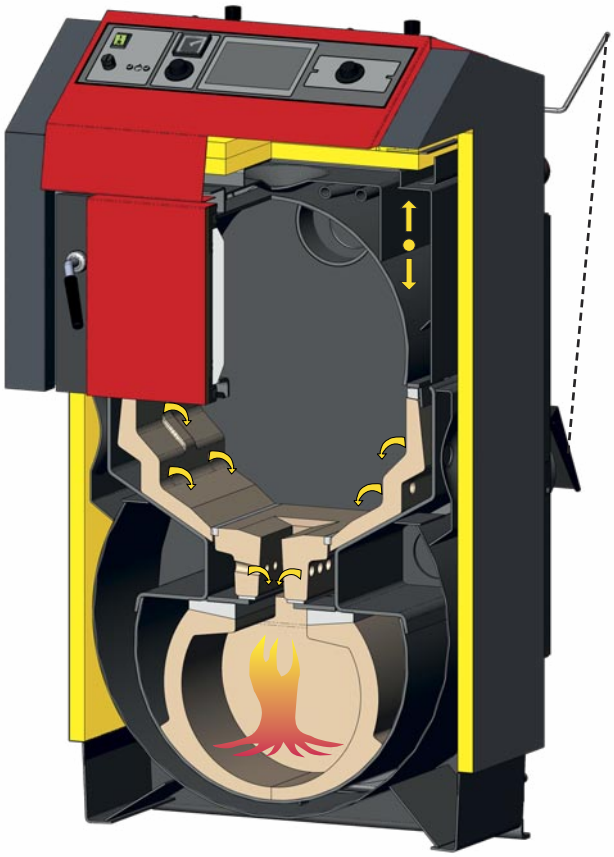

ATMOS Generator – DOKOGEN

KOTŁY ZGAZUJĄCE DREWNO

- Dysza ceramiczna umieszczona w dnie komory zgazującej posiada szereg otworów doprowadzających powietrze wtórne o wysokiej temperaturze uzyskanej z wymiennika spalinowego.
- Dolną przestrzeń spalania tworzy **kulista komora ceramiczna**, gdzie w temperaturze 1100 – 1300 °C przebiega czyste i ekologiczne spalanie.
- Tylny kanał spalinowy wyposażony jest w **rurowy wymiennik ciepła** oraz regulatory proporcji powietrza pierwotnego i wtórnego.

AUTOMATYCZNE ROZPALANIE

Służy ono do automatycznego rozpalania drewna wg. zaplanowanego włączenia kotła. Zapłon paliwa jest **bardzo szybki (przy użyciu grzałki elektrycznej i peletu)**.

Zapalanie **nastawiane jest przy pomocy regulatora pogodowego ACD04** według czasu (programowanie tygodniowe), według zapotrzebowania budynku na energię lub według zaplanowanych temperatur zbiornika akumulacyjnego. Warianty tego wyposażenia są oferowane dla kotłów typu DC 18 GD, DC 25 GD, DC 30 GD.

NOWOŚĆ

ATMOS Generator – DOKOGEN DC 18 GD, DC 25 GD, DC 30 GD

DC xx S/SX

Zakres mocy 20 – 49 kW

DREVOPLYN – S

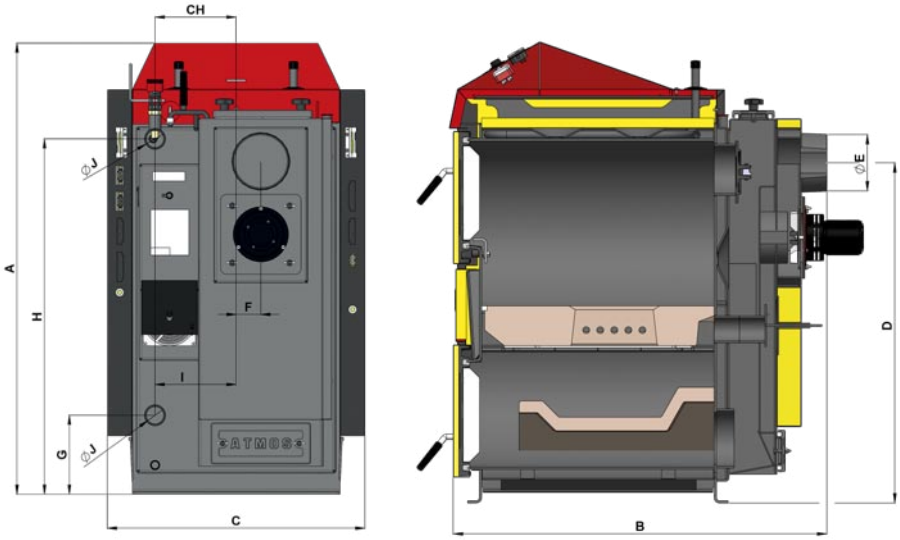

DC 18 S – DC 50 S

WYMIARY	DC 18 S	DC 22 S	DC 25 S	DC 30 SX	DC 32 S	DC 40 SX	DC 50 S
A	1185	1185	1185	1185	1260	1260	1260
B	758	959	959	959	959	959	1160
C	675*	675*	675*	675*	678	678	678
D	874	874	874	874	950	950	950
E	150 (152)	150 (152)	150 (152)	150 (152)	150 (152)	150 (152)	150 (152)
F	65	65	65	65	69	69	69
G	208	208	208	208	185	185	185
H	933	933	933	933	1008	1008	1106
CH	212	212	212	212	256	256	256
I	212	212	212	212	256	256	256
J	6/4”	6/4”	6/4”	6/4”	6/4”	6/4”	2”

**szerokość kotła po demontażu bocznych elementów 555 mm*

TYP ATMOS DREVOPLYN		DC 18 S	DC 22 S	DC 25 S	DC 30 SX	DC 32 S	DC 40 SX	DC 50 S
ZAKRES MOCY	kW	**20**	**22**	**27**	**30**	**35**	**40**	**49**
WYMAGANY CIĄG KOMINA	Pa	20	23	23	24	24	25	25
WAGA KOTŁA	kg	285	324	326	332	366	368	433
OBJĘTOŚĆ WODY W KOTLE	l	45	58	58	58	80	80	89
POJEMNOŚĆ ZASOBNIKA NA PALIWO	dm^3	60	95	95	95	135	135	180
MAKSYMALNA DŁUGOŚĆ POLAN DREWNA	mm	330	530	530	530	530	530	730
ZALECANE PALIWO		**SUCHE DREWNO** O WILGOTONOŚCI 12 – 20 % (WARTOŚCI OPAŁOWEJ 15 – 18 MJ/kg) ∅ 80 – 150 mm						
MINIMALNA TEMPERATURA WODY POWRACAJĄCEJ		65 °C						
KLASA KOTŁA WG NORMY PN EN 303-5		5	5	5	5	5	5	4
CERTYFIKAT ECODESIGN EU 2015/1189		●	●	●	●	●	●	●
SPRAWNOŚĆ ENERGETYCZNA		A+	A+	A+	A+	A+	A+	A+

DC xx GS/GSX

Zakres mocy 15 – 70 kW

GENERATOR – GS ■ GSX

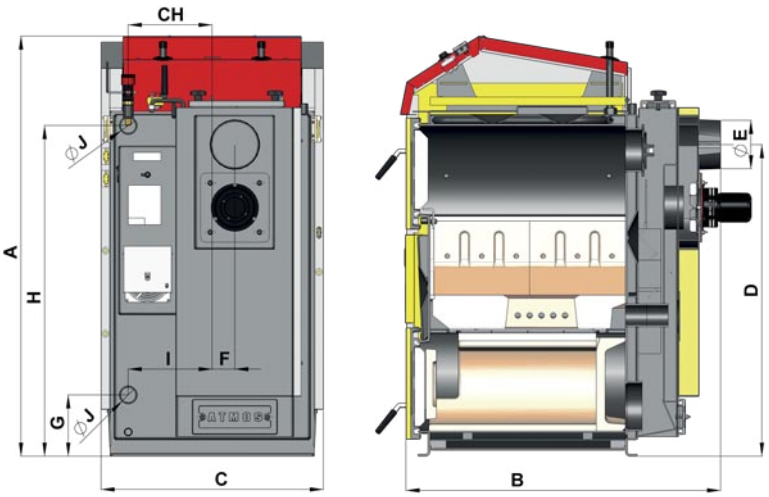

DC 15 GS – DC 40 GS

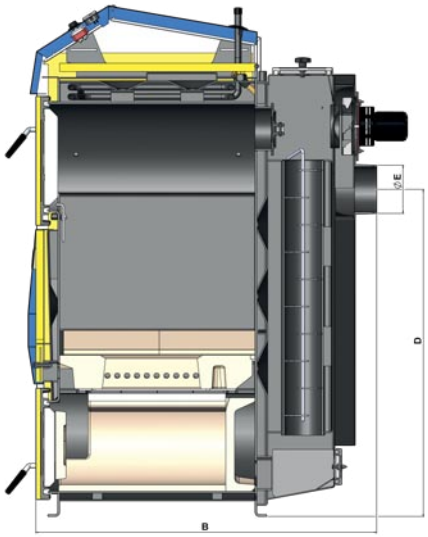

DC 50 GSX, DC 70 GSX

WYMIARY	DC 15 GS	DC 20 GS	DC 25 GS	DC 32 GS	DC 40 GS	DC 50 GSX	DC 70 GSX
A	1280	1280	1280	1280	1434	1563	1686
B	670	758	959	959	959	1042	1268
C	678	678	678	678	678	678	678
D	950	950	950	950	1099	997	1086
E	150 (152)	150 (152)	150 (152)	150 (152)	150 (152)	150 (152)	180
F	69	69	69	69	69	70	58
G	185	185	185	185	185	184	184
H	1008	1008	1008	1008	1152	1287	1407
CH	256	256	256	256	256	256	256
I	256	256	256	256	256	256	256
J	6/4”	6/4”	6/4”	6/4”	2”	2”	2”

TYP ATMOS GENERATOR		DC 15 GS	DC 20 GS	DC 25 GS	DC 32 GS	DC 40 GS	DC 50 GSX	DC 70 GSX
ZAKRES MOCY	kW	**15**	**20**	**25**	**32**	**40**	**49**	**70**
WYMAGANY CIĄG KOMINA	Pa	16	20	23	24	25	25	26
WAGA KOTŁA	kg	302	343	431	436	485	538	690
OBJĘTOŚĆ WODY W KOTLE	l	56	64	80	80	90	120	170
POJEMNOŚĆ ZASOBNIKA NA PALIWO	dm^3	66	80	120	120	160	210	280
MAKSYMALNA DŁUGOŚĆ POLAN DREWNA	mm	250	330	530	530	530	530	730
ZALECANE PALIWO		**SUCHE DREWNO** O WILGOTONOŚCI 12 – 20 % (WARTOŚCI OPAŁOWEJ 15 – 18 MJ/kg) ∅ 80 – 150 mm						
MINIMALNA TEMPERATURA WODY POWRACAJĄCEJ		65 °C						
KLASA KOTŁA WG NORMY PN EN 303-5		5	5	5	5	5	5	5
CERTYFIKAT ECODESIGN EU 2015/1189		●	●	●	●	●	●	●
SPRAWNOŚĆ ENERGETYCZNA		A+	A+	A+	A+	A+	A+	A+

DC xx GD

Zakres mocy 19 – 49 kW

GENERATOR – DOKOGEN – GD

Wymiennik rurowy

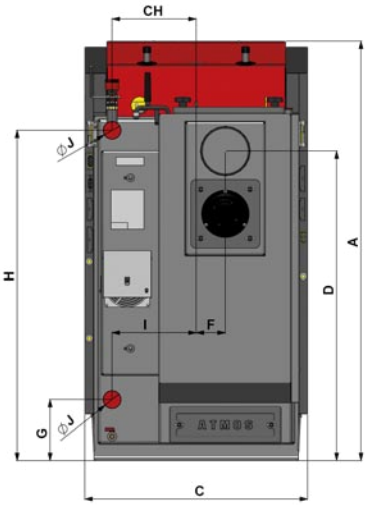

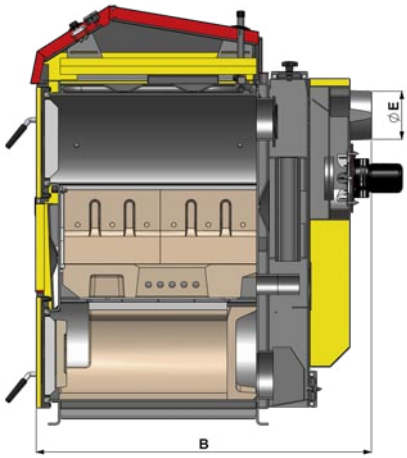

DC 18 GD – DC 50 GD

WYMIARY	DC 18 GD	DC 25 GD	DC 30 GD	DC 40 GD	DC 50 GD
A	1281	1281	1281	1435	1435
B	820	1020	1020	1120	1120
C	680	680	680	680	680
D	945	945	945	1095	1095
E	150 (152)	150 (152)	150 (152)	150 (152)	150 (152)
F	87	87	87	82	78
G	185	185	185	185	185
H	1008	1008	1008	1152	1152
CH	256	256	256	256	256
I	256	256	256	256	256
J	6/4”	6/4”	6/4”	2”	2”

TYP ATMOS GENERATOR – DOKOGEN		DC 18 GD	DC 25 GD	DC 30 GD	DC 40 GD	DC 50 GD
ZAKRES MOCY	kW	**19**	**25**	**29,8**	**40**	**49**
WYMAGANY CIĄG KOMINA	Pa	16	18	20	22	24
WAGA KOTŁA	kg	376	469	466	548	565
POJEMNOŚĆ ZASOBNIKA NA PALIWO	dm^3	80	120	120	160	160
MAKSYMALNA DŁUGOŚĆ POLAN DREWNA	mm	330	530	530	530	530
OBJĘTOŚĆ WODY W KOTLE	l	73	105	105	112	128
MINIMALNA TEMPERATURA WODY POWRACAJĄCEJ		65 °C				
ZALECANE PALIWO		**SUCHE DREWNO** O WILGOTONOŚCI 12 – 20 % (WARTOŚCI OPAŁOWEJ 15 – 18 MJ/kg) ∅ 80 – 150 mm				
KLASA KOTŁA WG NORMY PN EN 303-5		5	5	5	5	5
CERTYFIKAT ECODESIGN EU 2015/1189		●	●	●	●	●
SPRAWNOŚĆ ENERGETYCZNA		A+	A+	A+	A+	A+

C xx S/ST / AC xx S

Zakres mocy 16 – 48 kW

KOTŁY ZGAZUJĄCE
NA WĘGIEL I BRYKIETY WĘGLOWE

ZALETY KOTŁÓW

ATMOS KOMBI
C 15 S – C 50 S ■ AC 16 S – AC 25 S

Kotły zgazujące **typu Kombi** charakteryzują się specjalnym paleniskiem z tylnym doprowadzeniem wstępnie podgrzanego powietrza pierwotnego, rusztem obrotowym chłodzonym przez przepływające jego wnętrzem powietrze wtórne. Centralnie umieszczony **zgazujący ruszt obrotowy** zastępuje dyszę ceramiczną. Dolna część kotła wyposażona jest w kulistą kształtkę ceramiczną.

Kocioł zgazujący nowej generacji **ATMOS** Kombi, wnosi nowe spojrzenie na proces spalania węgla w kombinacji z drewnem. **Kombinowany kocioł** czyni z węgla paliwo, które ma przyszłość. **Jeżeli nie ma wystarczającej ilości węgla, można spalać drewno, natomiast jeżeli nie ma wystarczającej ilości drewna, można spalać węgiel. Można również spalać w kotle oba paliwa jednocześnie**.

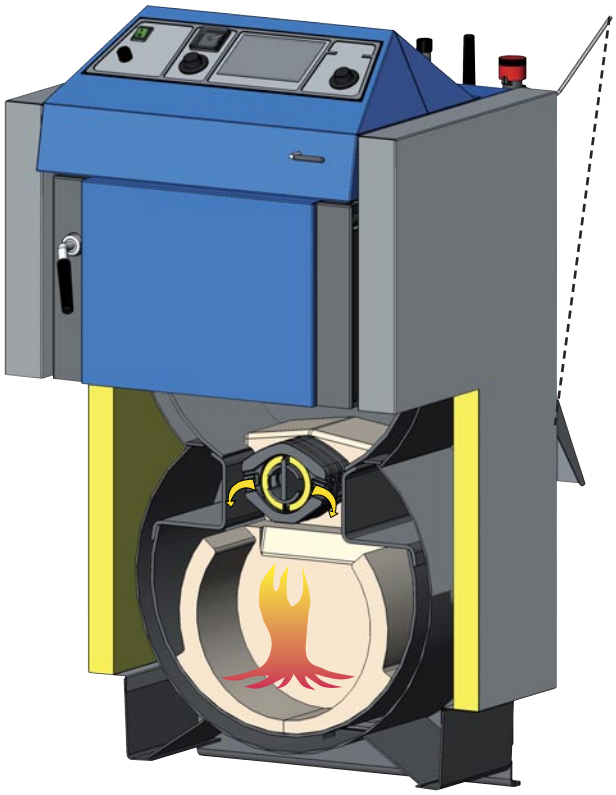

ATMOS Kombi
C 15 S, C 18 S – WĘGIEL BRUNATNY
AC 16 S, AC 25 S – BRYKIETY WĘGLOWE, WĘGIEL KAMIENNY

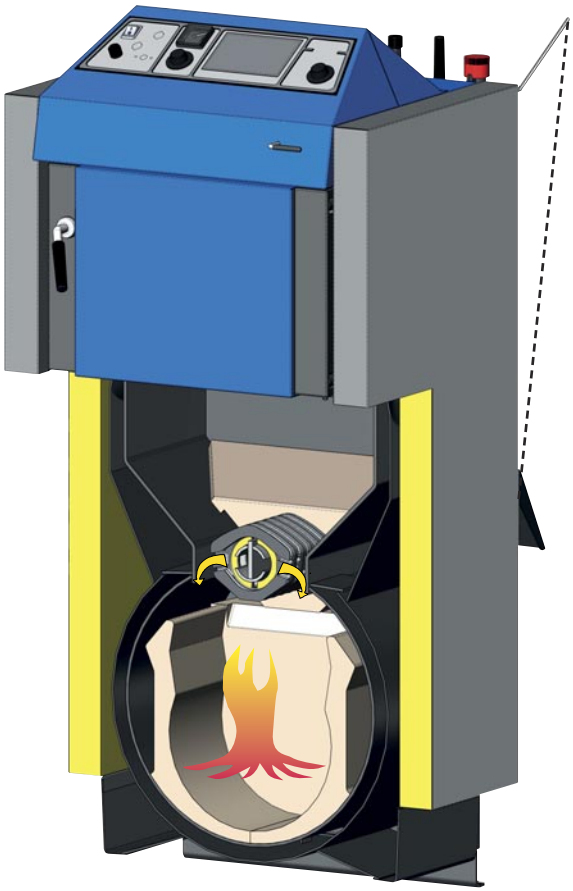

ATMOS Kombi
C 25 ST, C 32 ST, C 40 S, C 50 S – WĘGIEL BRUNATNY

EKOLOGIA

Dzięki **zgazowaniu węgla** w nowym kotle ATMOS Kombi, osiągnięto niski poziom emisji zanieczyszczeń.
Płynna regulacja mocy w połączeniu z wysoką sprawnością pozwala osiągnąć znaczne oszczędności opału. Odwrotne spalanie oraz ceramiczna komora spalania, umożliwiają w praktyce doskonałe spalanie z minimum szkodliwych wyziewów. Kocioł pracujący z mocą nominalną gwarantuje osiąganie najwyższych parametrów ekologicznych.

Kotły zaliczają się według normy **PN EN 303-5** do najwyższych klas czystości spalania **4** i **5** oraz spełniają normę **EKODESIGN EU 2015/1189**.

PRACA I KONSERWACJA

Zalecanym paliwem jest węgiel brunatny orzech 1 oraz suche polana drewna.

Paliwem zastępczym mogą być pozostałe rodzaje węgla brunatnego, brykiety drzewne oraz brykiety ze słomy, zrębków i trocin. Zalecamy spalanie kombinowane drewna i węgla brunatnego razem. Paliwo dokłada się średnio 2 do 4 razy w ciągu dnia, w zależności od zastosowanego paliwa. Popiół wystarczy wybrać co 1 do 7 dni, w zależności od zastosowanego rodzaju paliwa. Wentylator wyciągowy ułatwia rozpalanie i ogranicza do minimum ilość dymu przedostającego się do kotłowni.

WYBÓR TYPU KOTŁA

- Jeżeli chcą Państwo spalać głównie **węgiel** – wybierzcie kocioł zgazujący **ATMOS Kombi**
- Jeżeli chcą Państwo spalać **drewno** – wybierzcie kocioł zgazujący **ATMOS Drevoplyn** lub **ATMOS Generator** – są one lepiej przystosowane do spalania drewna – mają większą komorę załadowczą i można spalać w nich dłuższe polana drewna.

KOMBI C

Zgazujący ruszt obrotowy

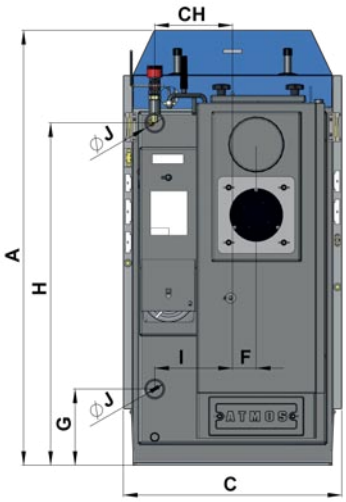

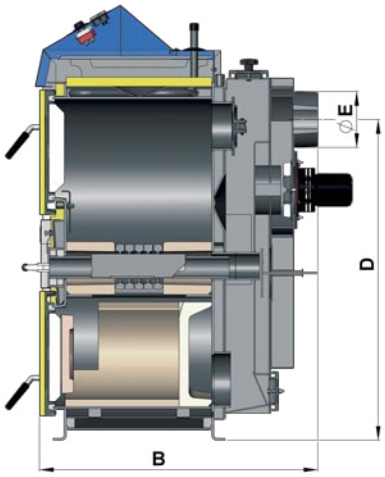

WYMIARY	C 15 S	C 18 S	C 25 ST	C 32 ST	C 40 S	C 50 S
A	1185	1185	1435	1435	1435	1435
B	658	758	758	858	1117	1117
C	595	675*	675*	675*	675*	675*
D	874	874	1121	1121	1121	1115
E	150 (152)	150 (152)	150 (152)	150 (152)	150 (152)	150 (152)
F	65	65	65	65	78	78
G	210	210	210	210	210	210
H	933	933	1177	1177	1177	1177
CH	212	212	212	212	212	212
I	212	212	212	212	212	212
J	6/4”	6/4”	6/4”	6/4”	2”	2”

**szerokość kotła po demontażu bocznych elementów 555 mm*

TYP ATMOS KOMBI – WĘGIEL BRUNATNY		C 15 S	C 18 S	C 25 ST	C 32 ST	C 40 S	C 50 S
ZAKRES MOCY	kW	**16**	**20**	**25**	**32**	**40**	**48**
WYMAGANY CIĄG KOMINA	Pa	16	20	23	25	28	28
WAGA KOTŁA	kg	273	295	379	415	434	492
OBJĘTOŚĆ WODY W KOTLE	l	37	45	68	74	77	105
POJEMNOŚĆ ZASOBNIKA NA PALIWO	dm^3	45	60	90	110	135	135
ZALECANE PALIWO		**WĘGIEL BRUNATNY ORZECH 1** O WARTOŚCI OPAŁOWEJ 17 – 20 MJ/KG					
PALIWO ZASTĘPCZE – ROZPALENIE		**SUCHE DREWNO** O WILGOTONOŚCI 12 – 20 % (WARTOŚCI OPAŁOWEJ 15 – 18 MJ/kg) ∅ 80 – 120 mm					
MAKSYMALNA DŁUGOŚĆ POLAN DREWNA	mm	250	330	330	430	530	530
MINIMALNA TEMPERATURA WODY POWRACAJĄCEJ		65 °C					
KLASA KOTŁA WG NORMY PN EN 303-5		5	5	5	5	4	5
CERTYFIKAT ECODESIGN EU 2015/1189		●	●	●	●	●	●
SPRAWNOŚĆ ENERGETYCZNA		B	C	C	C	C	B

KOMBI AC

Zgazujący ruszt obrotowy

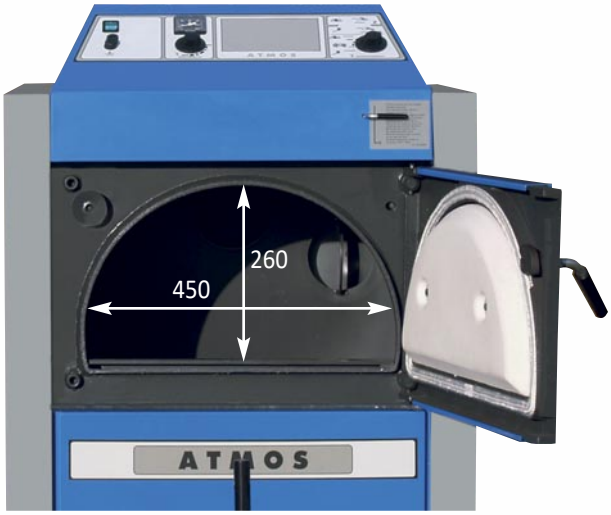

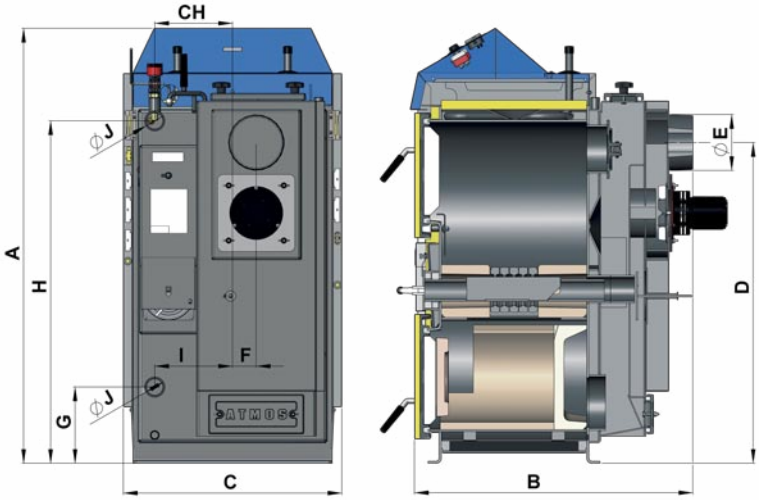

NOWOŚĆ

WYMIARY	AC 16 S	AC 25 S
A	1185	1185
B	658	758
C	595	675*
D	874	874
E	150 (152)	150 (152)
F	65	65
G	210	210
H	933	933
CH	212	212
I	212	212
J	6/4”	6/4”

TYP ATMOS KOMBI – BRYKIETY WĘGLOWE, WĘGIEL KAMIENNY		AC 16 S	AC 25 S
ZAKRES MOCY	kW	**18**	**26**
WYMAGANY CIĄG KOMINA	Pa	16	20
WAGA KOTŁA	kg	273	297
OBJĘTOŚĆ WODY W KOTLE	l	37	45
POJEMNOŚĆ ZASOBNIKA NA PALIWO	dm³	45	60
ZALECANE PALIWO		**BRYKIETY WĘGLOWE, WĘGIEL KAMIENNY**	
PALIWO ZASTĘPCZE – ROZPALENIE		**SUCHE DREWNO** O WILGOTONOŚCI 12 – 20 % (WARTOŚCI OPAŁOWEJ 15 – 18 MJ/kg) ∅ 80 – 120 mm	
MINIMALNA TEMPERATURA WODY POWRACAJĄCEJ		65 °C	
KLASA KOTŁA WG NORMY PN EN 303-5		5	5
CERTYFIKAT ECODESIGN EU 2015/1189		●	●
SPRAWNOŚĆ ENERGETYCZNA		B	C

**szerokość kotła po demontażu bocznych elementów 555 mm*

KOTŁY ZGAZUJĄCE Z PALNIKIEM PELETOWYM

DC xx S / C xx S/ST / AC xx S

Zakres mocy 3 – 45 kW

KOTŁY ZGAZUJĄCE

ZALETY KOTŁÓW ZGAZUJĄCYCH ATMOS Z OPCJĄ MONTAŻU PALNIKA W DRZWIACH

- Kotły wyposażone w wentylator wyciągowy
- Kotły posiadają drzwi z otworem przeznaczonym dla palnika na pelet
- Odlew drzwi zaopatrzony jest w zaślepkę mocowaną dwoma pokrętłami
- Wymiennie montowane palnik lub zaślepka uszczelnione są specjalnym sznurem
- Zmiana trybu paliwa – montaż/demontaż palnika zajmuje kilka minut
- Zapewniamy możliwość przezbrojenia już działających kotłów poprzez dostarczenie odpowiedniej wersji drzwiczek z otworem (prawych lub lewych) i okablowania (w zestawie)
- Łatwe czyszczenie palnika i paleniska kotła
- Wysoka sprawność
- Automatyczny zapłon peletu
- Spełniają warunki normy ECODESIGN EU 2015/1189 oraz 5 klasy czystości

Z PALNIKIEM PELETOWYM

Standardowa konstrukcja
*Kocioł **DC 25 S** z podajnikiem DA2000 – 2 m i zasobnikiem 500 l*

Kompaktowa konstrukcja
*Kocioł **DC 32 S** z zestawem AZPU 400 C – 400 l*

Kompaktowa konstrukcja
*Kocioł **C 18 S** z zestawem – AZPU 240 M – 240 l*

TYP ATMOS **KOMBI**	C 15 S	C 18 S	C 25 ST	C 32 ST	AC 25 S
MOC KOTŁA NA PELET (kW)	**3 – 12**	**6 – 20**	**7 – 24**	**7 – 24**	**6 – 20**
ZALECANE PALIWO PRACY AUTOMATYCZNEJ	pelet	pelet	pelet	pelet	pelet
KLASA KOTŁA WG NORMY PN EN 303-5	5	5	5	5	5
CERTYFIKAT ECODESIGN EU 2015/1189	●	●	●	●	●
PALIWA PODSTAWOWE / MOC	węgiel brunatny	węgiel brunatny	węgiel brunatny	węgiel brunatny	brykiety węglowe, węgiel kamienny
KLASA CZYSTOŚCI SPALANIA PALIWA PODSTAWOWEGO WG NORMY EN 303-5	5	5	5	5	5
SPRAWNOŚĆ ENERGETYCZNA	A+	A+	A+	A+	A+

TYP ATMOS **DREVOPLYN**	DC 18 S	DC 25 S	DC 30 SX	DC 32 S	DC 50 S
MOC KOTŁA NA PELET (kW)	**6 – 20**	**7 – 24**	**7 – 24**	**7 – 24**	**13 – 45**
ZALECANE PALIWO PRACY AUTOMATYCZNEJ	pelet	pelet	pelet	pelet	pelet
KLASA KOTŁA WG NORMY PN EN 303-5	5	5	5	5	5
CERTYFIKAT ECODESIGN EU 2015/1189	●	●	●	●	●
PALIWA PODSTAWOWE / MOC	polana drewna / 20 kW	polana drewna / 27 kW	polana drewna / 30 kW	polana drewna / 35 kW	polana drewna / 49 kW
KLASA CZYSTOŚCI SPALANIA PALIWA PODSTAWOWEGO WG NORMY EN 303-5	5	5	5	5	4
SPRAWNOŚĆ ENERGETYCZNA	A+	A+	A+	A+	A+

KOTŁY DUŻYCH MOCY

DC xx S

Zakres mocy 70 – 150 kW

KOTŁY ZGAZUJĄCE NA DREWNO 70 – 100 kW

PRZEZNACZENIE KOTŁÓW

Ekologiczne kotły **ATMOS DC 70 S**, **DC 100, DC 105 S** i **DC 150 S** przeznaczone są do ogrzewania domów rodzinnych o dużych powierzchniach, hal produkcyjnych, hoteli. Połączone kaskadowo ogrzewać mogą również domy wielorodzinne i inne większe obiekty. W kotłach o tej konstrukcji spalamy polana drewniane dowolnego gatunku. Polana suchego drewna do spalania w tych kotłach mogą mieć średnicę 80 – 150 mm, a długość nawet 530 – 730 mm. Z powodzeniem możemy też zastosować polana o jeszcze większych średnicach, dzięki czemu wydłuży się czas spalania jednego załadunku. Musimy jednak pamiętać, że jednocześnie obniży się nieco moc nominalna kotła. Nie zalecamy spalania w tych jednostkach bardzo drobnego odpadu drzewnego i trocin. Może to prowadzić do przegrzania i uszkodzenia kotła. Odpad tego typu może być spalany jako domieszka w ilości nie przekraczającej 10 %. Spalanie kawałków drewna o dużych średnicach oszczędza nie tylko nakłady pracy fizycznej, ale i czas poświęcany na cięcie i rozłupywanie pni na szczapy.

ATMOS DC 105 S, DC 150 S

ZASADA SPALANIA

Kotły pracują na zasadzie zgazowania drewna w górnej komorze załadunkowej. Wytworzony gaz przechodząc przez rozżarzoną warstwę węgla drzewnego na dyszy ceramicznej zostaje zmieszany z powietrzem wtórnym i spala się płomieniem o wysokiej temperaturze w dolnej komorze spalania.

Ten rodzaj spalania pozwala na wypalenie wszystkich substancji palnych, umożliwia osiągnięcie wysokich sprawności kotłów (90 %) i wielkiego komfortu ogrzewania.

NOWOŚCI

- **Kocioł DC 100 wyposażony jest w dwa wentylatory nadmuchowe.**
- **Kotły DC 105 S i DC 150 S wyposażone są w dwa wentylatory ssące. W bocznych kanałach doprowadzających powietrze zainstalowano automatyczne zawory regulujące moc i temperaturę spalin.**

EKONOMIA

Kotły na drewno ATMOS cechują się wysoką sprawnością, małym zużyciem paliwa oraz konkurencyjną ceną. Kulista komora spalania wyprodukowana jest z wysokojakościowej blachy

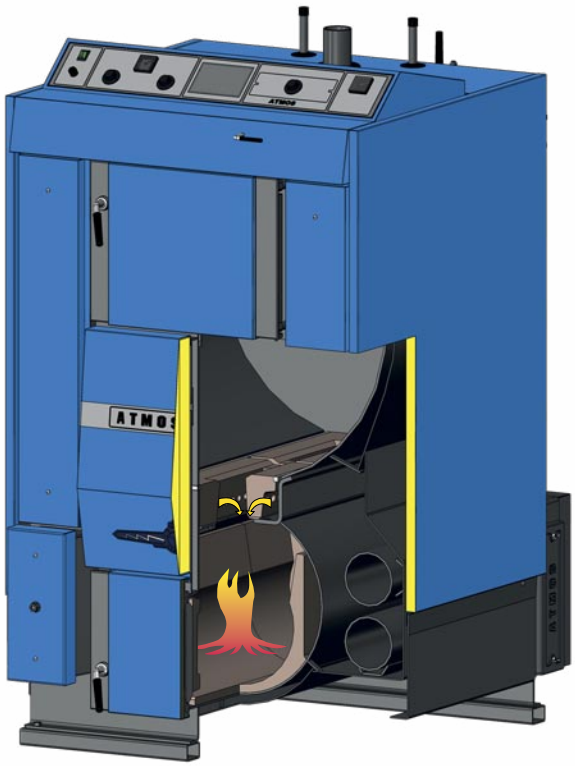

ATMOS DC 100

KOTŁY ZGAZUJĄCE NA DREWNO 70 – 100 kW

o grubości 6 mm. Fakt, że kotły umożliwiają spalanie opału będącego zarówno obecnie jak i z pewnością w przyszłości absolutnie najtańszym, stawia ich eksploatację wobec innych kotłów jako najbardziej ekonomiczną.

Wysoka sprawność = małe zużycie paliwa.

INSTALACJA

Kotły ATMOS instalujemy z zaworem termoregulacyjnym lub Laddomatem oraz z niezbędną regulacją dla utrzymania temperatury wody powrotnej na poziomie nie niższym niż 65 °C. Zalecamy również instalację zasobnika akumulacyjnego o minimalnej objętości 1000 l. Dla osiągnięcia najlepszych parametrów pracy wskazany jest montaż docelowo akumulatorów ciepła o pojemności 5000 – 6000 l, dzięki której optymalnie zostanie wykorzystana moc kotła, a spalanie odbywać się będzie zawsze z najwyższą sprawnością. Akumulacja ciepła obniży w istotny sposób zużycie paliwa i podwyższy komfort ogrzewania. Kotły zaliczane są według normy PN EN 303-5 do 4 i 5 klasy spalania w zależności od modelu.

MAKSYMALNĄ SPRAWNOŚĆ SPALANIA, DŁUGĄ ŻYWOTNOŚĆ KOTŁA I NAJWYŻSZE PARAMETRY EKOLOGICZNE SPALIN UZYSKUJE SIĘ ZAWSZE DZIĘKI WSPÓŁPRACY KOTŁA, DZIAŁAJĄCEGO Z PEŁNĄ MOCĄ, Z DOBRZE DOBRANYM ZESTAWEM ZBIORNIKÓW AKUMULACYJNYCH.

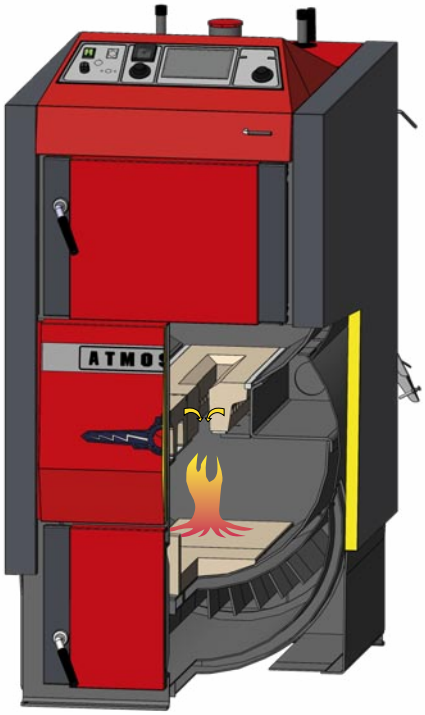

ATMOS DC 70 S

DREVOPLYN – S

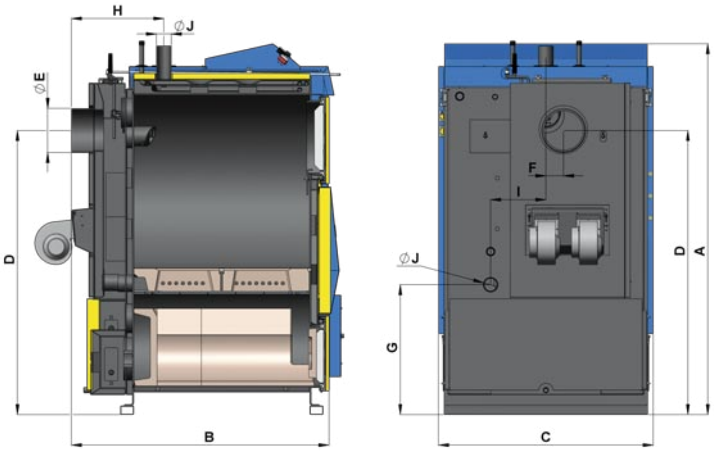

DC 100

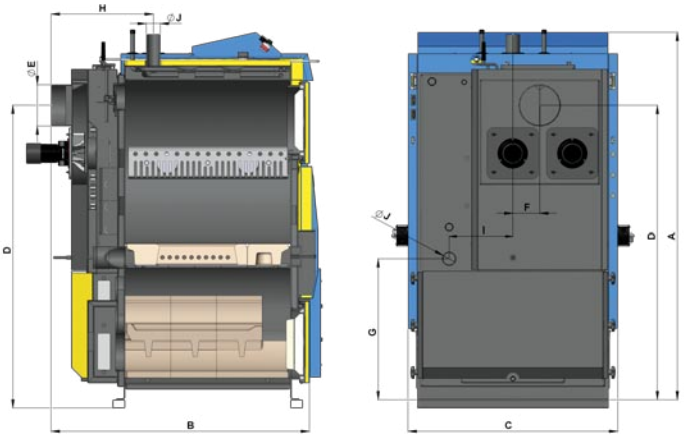

DC 105 S, DC 150 S

WYMIARY	DC 70 S	DC 100	DC 105 S	DC 150 S
A	1399	1690	1813	1813
B	1166	1170	1095	1295
C	678	970	1010	1010
D	1047	1290	1459	1459
E	180	200	200	200
F	90	80	129	129
G	325	590	721	721
H	1230	420	492	492
CH	–	–	–	–
I	240	330	307	307
J	2”	2”	2”	2”

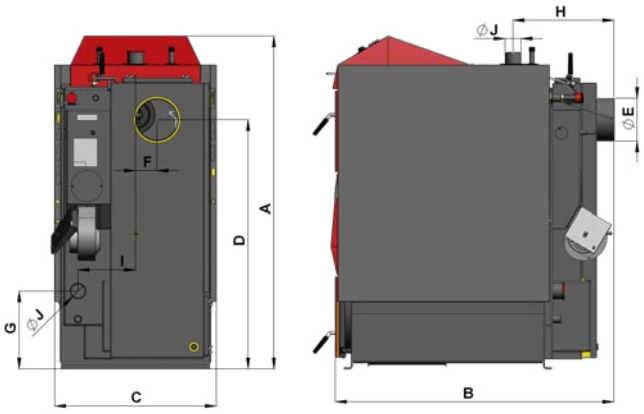

DC 70 S

TYP ATMOS DREVOPLYN		DC 70 S	DC 100	DC 105 S	DC 150 S
MOC KOTŁA	kW	**70**	**99**	**105**	**150**
POJEMNOŚĆ ZASOBNIKA NA PALIWO	l	180	400	300	400
MAKSYMALNA DŁUGOŚĆ POLAN DREWNA	mm	730	730	530	730
ZALECANE PALIWO		**POLANA DREWNA** O WILGOTONOŚCI 12 – 20 % (WARTOŚCI OPAŁOWEJ 15 – 18 MJ/kg) ∅ 80 – 150 mm			
MAKSYMALNE CIŚNIENIE PRACY UKŁADU WODNEGO	kPa	250	250	250	250
POBÓR MOCY	W	50	100	185	185
WAGA KOTŁA	kg	515	820	900	1030
WYMAGANY CIĄG KOMINA	Pa	30	35	25	25
MINIMALNA TEMPERATURA WODY POWRACAJĄCEJ		65 °C	65 °C	65 °C	65 °C
WENTYLATOR		NADMUCHOWY	NADMUCHOWY	WYCIĄGOWY	WYCIĄGOWY
KLASA KOTŁA WG NORMY PN EN 303-5		4	5	5	5
SPRAWNOŚĆ ENERGETYCZNA		A+	A+	A+	A+
CERTYFIKAT ECODESIGN EU 2015/1189		●	●	●	●

REGULACJA / INSTALACJA

PANEL Z REGULACJĄ STANDARDOWĄ

- wyłącznik główny
- termostat bezpieczeństwa
- termometr
- termostat kotłowy
- termostat spalinowy

W przypadku modeli kotłów: DC 18 GD, DC 25 S, DC 25 GS, DC 25 GD, DC 30 GD i DC 32 S istnieje możliwość zamówienia kotła z fabrycznie zamontowanym elektronicznym regulatorem pogodowym ACD 04 wraz z kompletem podstawowych sond.

PANEL Z REGULACJĄ ELEKTRONICZNĄ ATMOS ACD 03

PANEL Z REGULACJĄ ELEKTRONICZNĄ ATMOS ACD 04

Pogodowy regulator elektroniczny steruje pracą:

- kotła (wentylatora)
- pompy w obiegu kotłowym
- trzy obiegi grzewcze (dwa domowe + zarządzanie powrotem)
- ładowanie zbiornika akumulacyjnego
- ogrzewania CWU
- ogrzewania solarnego...

Regulacja ACD 03 jest przeznaczona do montażu bezpośrednio w panelu kotła.

Regulacja ACD 04 jest zabudowana w panelu kotła już w trakcie produkcji.

SCHÉMA ZAPOJENÍ S LADDOMATEM 22

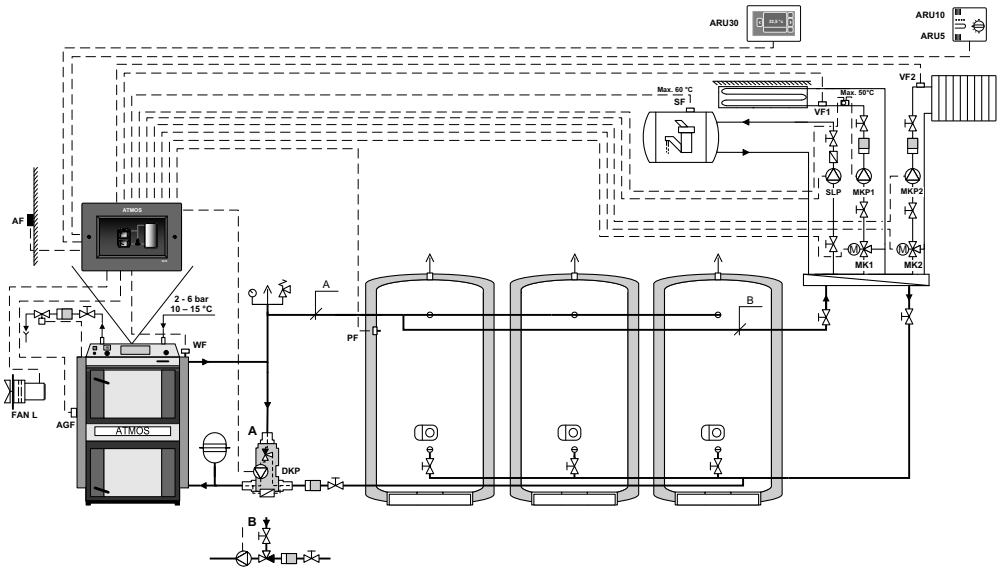

Laddomat 22

Laddomat 22 swą konstrukcją zastępuje klasyczną instalację zestawu pojedynczych elementów. Składa się on z żeliwnego korpusu, zaworu termoregulacyjnego, niskoenergetycznej pompy, zaworu zwrotnego, przyłączeniowych zaworów kulowych i termometru. Przy temperaturze wody w kotle 78 °C (72 °C) otwiera się zawór termostatyczny umożliwiając przepływ wody z zasobników.

REGULATORY POGODOWE ACD 03 ■ 04

Regulator ACD 03/04

Jednostka pokojowa ARU30 z ekranem dotykowym

Jednostka pokojowa ARU10

Sonda pokojowa ARU5

Regulator pogodowy **ATMOS ACD 03 ■ 04** jest elementem sterującym z kolorowym ekranem dotykowym, umożliwiający łatwą obsługę kotła i systemu grzewczego w sposób intuicyjny wg. najnowszych trendów.

Regulator ACD 03 jest przeznaczony do wtórnego montażu w istniejących już kotłowniach. Regulator ACD 04 jest zabudowany w kotłach już na linii produkcyjnej.

Regulator umożliwia kontrolę następujących czynności:

1. **pracy trzech obiegów grzewczych** (np. dwa klasyczne grzejniki + jeden ogrzewanie podłogowe) sterowanych według pożądanych temperatur w pomieszczeniach, temperatury zewnętrznej (krzywej grzewczej) w uzależnieniu od nastaw regulatorów pokojowych trzech różnych typów
   lub
   pracy obiegu kotłowego – dla utrzymania minimalnej temperatury 65 °C wody powracającej do kotła, poprzez trójdrożny zawór mieszający z pompą oraz dwóch dowolnych obiegów według pożądanych temperatur w pomieszczeniach, temperatury zewnętrznej i nastaw regulatorów pokojowych trzech różnych typów.
2. **ogrzewania zasobnika ciepłej wody użytkowej** do zadanej temperatury (np. 55 °C).
3. **ogrzewania solarnego** poprzez kolektory słoneczne.
4. **optymalizacji ładowania i rozładowywania akumulatorów ciepła** według potrzeb użytkownika.
5. **automatycznego przełączania pracy dwóch kotłów grzewczych** np. kotła na drewno i kotła na gaz / drzewo i pelet
6. **pracy kotła** na podstawie zapotrzebowania systemu grzewczego z regulacją pracy wentylatora wyciągowego włącznie.

Regulator pogodowy **ATMOS ACD 03** jest dostarczany również jako **zestaw** w komplecie z niezbędnymi sondami temperatury, listwą przyłączeniową dla łatwego montażu do panelu kotła.

Zestaw regulatora przeznaczony dla **kotłów z załadunkiem ręcznym** (z czujnikiem spalin) ATMOS ACD 03 AGF – kod S0106
Zestaw regulatora dla **kotłów na pelet** (bez czujnika spalin) ATMOS ACD 03 – kod S0103

Dla **optymalizacji i oszczędnego ogrzewania** waszych budynków zalecamy dokupić jako uzupełnienie **po jednej z naszych jednostek pokojowych (dla każdego obiegu)** ARU05, ARU10, ARU30 z wyświetlaczami dotykowymi, dzięki którym w najdoskonalszy sposób zarządzać będziecie systemem grzewczym. W przypadku wykorzystywania regulatora dla potrzeb obiegu solarnego należy wyposażyć go w dodatkową sondę kolektorów FF00–75P65 (-20 – 300 °C) oraz sondę zasobnika KTF20.

KOCIOŁ Z AUTOMATYCZNYM ZAPŁONEM I REGULATOREM POGODOWYM ACD 04

Zestawy podłączeniowe *dla kotłów ATMOS z załadunkiem ręcznym do 40 kW*

ATMOS

PRODUCENT:

JAROSLAV CANKAŘ A SYN ATMOS
Velenského 487
CZ 294 21 Bělá pod Bezdězem
Republika Czeska
Tel: +420 / 326 / 701 404, 701 414
Internet: www.atmos.cz, www.atmos.eu
e-mail: atmos@atmos.cz, atmos@atmos.eu

DYSTRYBUTOR:

03/22 PL

Zastrzegamy możliwość zmian rozmiarów technicznych i wyglądu w czasie roku.