Instrukcja użytkownika

Pantum PT16B1B/PT12B1A Series

（BP1800/BP2300 Series）

Jednofunkcyjna
czarno-biała drukarka laserowa

PANTUM

*Preczytaj uważnie przed użyciem tej instrukcji zaleca

Przedmową

Zapraszamy do korzystania zakres Pantum produktów!
Za pomocą zakres Pantum produktów możemy wyrazić nasze serdeczne dzięki!
W celu ochrony praw, proszę przeczytać poniższe uważnie treść sprawozdania.
Aby uzyskać więcej informacji, odwiedź naszą oficjalną stronę internetową (www.pantum.com).

Prawne opis

Trademark

Pantum w Zhuhai Electronics Co., Ltd. jest zarejestrowana i identyfikacja Pantum i Pantum.
Microsoft®, Windows®, Windows Server® i Windows Vista® są znakami towarowymi lub zastrzeżonymi znakami towarowymi firmy Microsoft Corporation w Stanach Zjednoczonych i innych krajach znakami.
Apple, AirPrint, Mac, and macOS are trademarks of Apple Inc., registered in the U.S. and other countries.Use of the Works with Apple badge means that an accessory has been designed to work specifically with the technology identified in the badge and has been certified by the developer to meet Apple performance standards.
The Mopria™ word mark and the Mopria™ Logo are registered and/or unregistered trademarks of Mopria Alliance, Inc. in the United States and other countries. Unauthorized use is strictly prohibited.
Znak Słowny i logo Bluetooth® są zastrzeżonymi znakami towarowymi należącymi do Bluetooth SIG,Inc. i wszelkie użycie tych znaków przez Zhuhai Pantum Electronics Co., Ltd. jest objęte licencją. Inne znaki towarowe i nazwy handlowe należą do ich właścicieli.
Wi-Fi Direct、Wi-Fi Protected Setup(WPS)、WPA、WPA2、WPA3 oraz Wi-Fi Protected Access są znakami Wi-Fi Alliance.
Instrukcja oprogramowania dla nazw stron, zgodnie z ich własności umowy licencyjnej są własnością odpowiednich firm, na które powołano się jedynie w celach poglądowych.
Inne nazwy produktów i marek zaangażowanych w tym podręczniku są zarejestrowanymi Trademark, Trademark lub znakami usługowymi ich właścicieli, cytowane wyłącznie w celach poglądowych.

Prawo autorskie

Niniejsza instrukcja obsługi jest chroniona prawami autorskimi Pantum w Zhuhai Electronics Co., Ltd.
Pantum w Zhuhai Electronics Co., Ltd. bez uprzedniej pisemnej zgody jest zabronione w dowolny sposób lub formę podręczniku użytkownika egzemplarzu, tłumaczyć, zmieniać i dostawa.
Wersja: V1.2

Wyłączenie odpowiedzialności

Dla lepszego komfortu użytkowania, Pantum w Zhuhai Electronics Co., Ltd.sobie prawo do wprowadzania zmian w niniejszej instrukcji zatrzymanego. Mogą ulec zmianie bez powiadomienia.
Podręcznik użytkownika Użytkownik nie działa, a wszelkie uszkodzenia wynikające powinienem zakładać. Tymczasem Pantum w Zhuhai Electronics Co., Ltd. Oprócz wyraźnych Naprawa

gwarancyjna produktów książka lub usług zobowiązań, ale również nie udziela żadnych zapewnień ani gwarancji, wyraźnych lub dorozumianych, w podręczniku użytkownika (w tym publikacji lub słowa).
Produkt ten jest stosowany w jakiś dokument lub obraz kopii, drukowania, skanowania lub inne formy, może spowodować naruszenie lokalnych przepisów. Jeśli nie jesteś w stanie określić, czy korzystaniu z prawem obowiązującym w miejscu, powinny być wykonywane po konsultacji z zawodu prawniczego.

Środki bezpieczeństwa

Odłącz zasilanie

Produkt powinien znajdować się w pobliżu gniazd zasilających, aby umożliwić łatwe odłączenie zasilania!

Laserowe Bezpieczeństwo

Promieniowanie lasera jest szkodliwe.Ponieważ zespół lasera jest całkowicie zamknięty w drukarce, promieniowanie laserowe nie przecieka.W celu uniknięcia promieniowania laserowego, nie należy otwierać urządzenia!
Uwaga – Stosowanie elementów sterujących lub regulacji lub wykonywanie procedur innych niż opisane w niniejszym dokumencie może spowodować niebezpieczne narażenie na promieniowanie.
Jest on zgodny z produktami CFR standardowa klasa 1 laserowych.

Maszyna z klasą 3B diody laserowej, bez promieniowania laserowego w urządzeniu laserowym.Zespół laserowe muszą być zgodne z wymaganiami:U.S Kodeks Przepisów Federalnych, 21 CFR1040 IEC60825-1.
Wewnętrzne elementy maszynowe laser pisał następujące tagi:

or

Ostrzeżenie zabezpieczeń

Przed rozpoczęciem korzystania z drukarki, należy zwrócić uwagę na następujące ostrzeżeń dotyczących bezpieczeństwa:

⚠ Ostrzeżenie	
Istnieje elektrody pod wysokim napięciem wewnątrz drukarki.Przed czyszczeniem drukarki należy odciąć zasilanie!	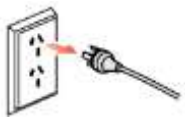
Nie należy podłączać kabla zasilającego mokrymi rękami, aby uniknąć porażenia prądem.	
Po zakończeniu drukowania i druk, jednostka utrwalacza będzie bardzo gorąco, nie dotykaj zespołu utrwalającego (pokazany zacienione), aby uniknąć poparzenia!	
Jednostka mocująca ma dużą tabliczkę ostrzegawczą temperatury, nie usuwać lub niszczyć etykiety.	

Środki ostrożności

Przed rozpoczęciem korzystania z notatek drukarki:

1. Przeczytać i zrozumieć wszystkie instrukcje;
2. Naucz się podstaw korzystania z urządzenia;
3. Zgodność z identyfikacji lub ostrzeżenia i instrukcja na maszynie;
4. Jeżeli instrukcje i informacje dotyczące bezpieczeństwa eksploatacji nie jest to samo, proszę zapoznać się z informacjami dotyczącymi bezpieczeństwa, może źle zrozumieć instrukcję obsługi, jeśli nie można rozwiązać konflikt, zadzwoń rozmowy z przedstawicielem handlowym lub serwisem o pomoc;
5. Przed przystąpieniem do czyszczenia, należy odłączyć przewód zasilający od gniazdka elektrycznego. Nie należy używać środków czyszczących w płynie lub aerozolu;
6. Nie należy umieszczać urządzenia na niestabilnym stole może spaść, powodując poważne obrażenia;
7. Nigdy nie wkładaj grzejnika maszyny, klimatyzator lub przewód wentylacyjny w pobliżu;
8. Nie należy kłaść na przewodzie zasilającym, nie stawać na maszynie, na której może umieścić przewód zasilający;
9. Gniazda i przedłużacze nie przeciążać; może zmniejszyć wydajność i doprowadzić do pożaru lub porażenia prądem elektrycznym;
10. Nie należy pozwalać zwierzętom na gryzienie przewodu zasilającego i linii interfejsu komputerowego;
11. Nie dopuszczać ostre przedmioty przebijając automat, tak aby nie dotykać niebezpieczne napięcie, w wyniku pożaru lub porażenia prądem, nie należy dopuszczać, aby płyn rozlany na maszynie;
12. Nie należy demontować urządzenia, aby uniknąć porażenia prądem, gdy wymaga naprawy należy zadać profesjonalny personel obsługi technicznej, porażenie prądem lub inne niebezpieczeństwa podczas otwierania lub zdejmowanie pokryw; Nieprawidłowy montaż może spowodować porażenie prądem, gdy wykorzystywane w przyszłości;
13. W przypadku następujących warunkach i komputer Odłącz urządzenie od gniazdka sieciowego i skontaktować się z wykwalifikowanym pracownikiem serwisu w celu konserwacji:
• Ciecz dostanie się do maszyny.
• Maszyna deszczu lub wody.
• Urządzenie zostało upuszczone lub obudowa została uszkodzona.
• Jeśli urządzenie wykazuje wyraźne zmiany.
14. Regulować tylko te parametry wymienione w instrukcji obsługi; nieprawidłowa regulacja innych parametrów może spowodować uszkodzenie i wymagać profesjonalny personel konserwacyjny więcej czasu ustalenia;
15. Należy unikać korzystania z urządzenia podczas burzy, aby uniknąć porażenia prądem, jeśli to możliwe, należy odłączyć przewód zasilający podczas burzy;
16. Przy ciągłym druku wielu stron powierzchnia zasobnika wyjściowego jest bardzo gorący, należy uważać, aby nie dotknąć powierzchni i trzymać dzieci z dala od powierzchni;
17. Drukarka jest podłączona do linii sygnału nie może być połączony z zewnątrz;
18. Wykorzystanie pliku lub wydrukować dużą ilość słabej wentylacji w długim pokoju, prosimy o terminowe wentylację;

19. W trybie gotowości urządzenie nie otrzyma instrukcji obsługi przez pewien czas (np 1 minuta), to automatycznie przejdzie w tryb oszczędzania energii (uśpienia), w celu osiągnięcia zerowego zużycia energii tylko wtedy, gdy produkt nie jest zewnętrzne źródło zasilania jest podłączony do czasu wejścia;
20. Produkt jest urządzeniem klasy I urządzenia muszą być wykorzystane do podłączenia z gniazdka elektrycznego ochronnego przewodu uziemiającego;
21. Sposób transportu produktu, proszę umieścić je w identyfikacji transportu Pole produkt;
22. Produkt Sprzęt niskiego napięcia, produkt na mniej niż określonym zakresie napięcia, wykorzystanie procesu, takie jak toner się wewnątrz drukarki lub włączony powolnego startu awarii, patrz uwagi dotyczące produktu lub skontaktować się z centrum serwisowym Pantum;
23. Produkt jest sprzedaż maszyn, konsumenci mogą nabyć wymaganą centrum serwisowym do akcesoriów Pantum. Przychody ze sprzedaży produktów, takich jak listy pakowania i niespójne, odwiedź centrum serwisowe produktów przeznaczonych do przetworzenia;
24. Instalacja produkt w temperaturze od 10°C do 32°C i wilgotności względnej od 20-80%, jeżeli między nimi;
25. Dla bezpieczeństwa i innych powodów, po pewnej ilości ciągłego drukowania, drukarka może przejść do drukowania przerywanej.
26. Urządzenie to zawiera nadajnik(i)/odbiornik(i) objęte częścią 15 zasad FCC i zwolnione z licencji, które są zgodne z wymogami kanadyjskiej ustawy o innowacjach, nauce i rozwoju gospodarczym RSS.
Obsługa urządzenia podlega następującym dwóm warunkom:
(1) Urządzenie to nie może powodować zakłóceń.
(2) Urządzenie to musi akceptować wszelkie zakłócenia, w tym zakłócenia, które mogą powodować jego niepożądane działanie.
27. Oświadczenie Oświadczenie o emisji promieniowania FCC i IC RF - Przestroga:
Aby zachować zgodność z wytycznymi FCC i IC dotyczącymi narażenia na promieniowanie RF, produkt należy umieścić w odległości co najmniej 20 cm od osób przebywających w pobliżu.
28. UWAGA: Niniejsze urządzenie zostało przetestowane i uznane za zgodne z ograniczeniami dotyczącymi urządzeń cyfrowych klasy B, zgodnie z częścią 15 przepisów FCC. Ograniczenia te mają na celu zapewnienie odpowiedniej ochrony przed szkodliwymi zakłóceniami w instalacji mieszkaniowej. Niniejsze urządzenie generuje zużycie i może emitować energię o częstotliwości radiowej, a jeśli nie jest zainstalowane i używane zgodnie z instrukcjami, może powodować szkodliwe zakłócenia w komunikacji radiowej. Nie ma jednak gwarancji, że zakłócenia nie wystąpią w danej instalacji.
Jeśli urządzenie powoduje szkodliwe zakłócenia w odbiorniku radiowym lub telewizyjnym, co można stwierdzić poprzez wyłączenie i włączenie urządzenia, zaleca się podjęcie próby usunięcia zakłóceń za pomocą jednego lub kilku z następujących środków:
• Zmiana kierunku lub położenia anteny odbiorczej.
• Zwiększ odległość między urządzeniem a odbiornikiem.
• Podłącz urządzenie do gniazda w obwodzie innym niż ten, do którego podłączony jest odbiornik.
• Aby uzyskać pomoc, skontaktuj się ze sprzedawcą lub doświadczonym technikiem radiowo-telewizyjnym.

29. Ostrzeżenie: Zmiany lub modyfikacje w produkcie, które nie zostały wyraźnie zatwierdzone przez stronę odpowiedzialną za zgodność z przepisami, mogą unieważnić prawo użytkownika do obsługi urządzenia.
30. Pobór mocy urządzenia jest mniejszy niż 3,00W w trybie czuwania w sieci, jeśli wszystkie porty sieci przewodowej są podłączone i wszystkie porty sieci bezprzewodowej są aktywowane;
31. Aby uniknąć niebezpieczeństwa pożaru lub porażenia prądem elektrycznym, należy używać wyłącznie przewodu zasilającego dostarczonego z tym produktem lub zatwierdzonych przez producenta zamienników.
32. Przewód zasilający dołączony do tego produktu jest przeznaczony wyłącznie do tego produktu. Nie należy używać go z innymi urządzeniami, ponieważ może to spowodować pożar, porażenie prądem elektrycznym lub inne obrażenia.
33. Nie wolno używać łatwopalnych aerozoli ani łatwopalnych rozpuszczalników w pobliżu lub wewnątrz maszyny. Ponadto nie wolno umieszczać ich w pobliżu ani wewnątrz maszyny, ponieważ może to spowodować pożar lub porażenie prądem elektrycznym.
34. Użytkowanie tego urządzenia w pomieszczeniach zamkniętych jest ograniczone do zakresu częstotliwości 5150-5350 MHz w celu zmniejszenia możliwości szkodliwego zakłócania współkanałowych systemów satelitarnej łączności ruchomej we wszystkich państwach członkowskich EU/EFTA, Turcji i Wielkiej Brytanii.
35. Nadajnik ten nie może być umieszczony lub uruchomiony obok innej anteny lub nadajnika. Urządzenie należy zainstalować i obsługiwać w odległości co najmniej 20 centymetrów między promiennikiem a ciałem użytkownika.
36. Należy zachować tę instrukcję .

Regulatory Information

Ten symbol oznacza, że produktu nie należy wyrzucać razem z innymi odpadami.Lepsze praktyki powinny zużytego sprzętu do wyznaczonego punktu zbiórki w celu recyklingu zużytego sprzętu elektrycznego i elektronicznego.Referencyjny:Dyrektywa UE 2002/96 / EC w sprawie zużytego sprzętu elektrycznego i elektronicznego (WEEE). Należy skontaktować się z dealerem / dostawcą, aby uzyskać więcej informacji.

Ten symbol oznacza, że produkt jest stosowany do użytku wewnątrz pomieszczeń, a nie na zewnątrz.

Wspólnota Europejska (EC) Dyrektywa Zgodności
Ten symbol oznacza, że produkt spełnia wymagania ochronne związane z kompatybilnością elektromagnetyczną i bezpieczeństwem urządzenia elektrycznego (do stosowania w określonym zakresie napięcia) w przybliżonych i zharmonizowanych przepisach członków dyrektywy 2014/30/EU i dyrektywy 2014/35/EU Parlamentu Europejskiego i Rady.
Dyrektywa 2014/53/EU w sprawie urządzeń radiowych dotyczy wyłącznie produktów z funkcją łączności bezprzewodowej.
The manufacturer of this product is: Zhuhai Pantum Electronics Co., Ltd., Building 02,06 and 08,No.888 Shengping Avenue, Pingsha Town, Zhuhai City, Guangdong Province, 519000 PR China.
A declaration of conformity to the requirements of the Directives is available upon request from the Authorized Representative.
This product satisfies the Class B limits of EN 55032 / EN 55035 and safety requirements of EN 62368-1.

	AT	BE	BG	CH	CY	CZ	DK	DE	EE	EL	ES	FI
	FR	HR	HU	IE	IS	IT	LI	LT	LU	LV	MT	NL
	NO	PL	PT	RO	SE	SI	SK	TR	UK(NI)			
	UK											

Uwaga: dotyczy wyłącznie produktów z funkcją Wi-Fi 5 GHz.

Spis treści

01Przed użyciem tę maszynę 1
Obraz produktu 1
02Papier i nośniki wydruku 3
Specyfikacje papieru 3
Ładowanie papieru 3
Ładowanie automatyczny podajnik wejściowy 3
03Instalacja sterownika i deinstalacja 6
Konfiguracja sterownika 6
Instalacja jednym klinknięciem(Dla Windows i macOS) 6
Odinstaluj sterownik 7
Metoda odinstalowania sterownika w systemie Windows 7
Metoda odinstalowania sterownika w systemie macOS 7
04Konfiguracja sieci przewodowej (Dla modelu przewodowy) 8
Ustawianie adresu IP 8
Ustawienia automatyczne 8
Ręcznie ustaw 8
05 Ustawienia sieci bezprzewodowej (Nadaje się do modeli Wi-Fi) 9
Narzędzie konfiguracji sieci bezprzewodowej 9
Wczesne Przygotowanie 9
Bezprzewodowej narzędzie do konfiguracji sieci, aby skonfigurować 10
Jak blisko została podłączona sieć Wi-Fi 10
06Web server 11
Uzyskiwanie dostępu do wbudowanego Web server 11
07Druk 12
Funkcja drukowania 12
Ustawienia druku 13
Ustawianie parametrów drukowania 13
Funkcja ręcznego dwustronnego wydruku 14
08Panel sterowania 15
Przegląd Panelu Sterowania 15
09Konserwacja okresowa 17
Chemiczna dostęp drukarki 17
Konserwacja wkładu z tonerem laserowym 19
Informacje o kasecie z tonerem laserowym 19

Wymień wkład z tonerem laserowym 20
10Rozwiązywanie problemów 22
Usuwanie dżemy 22
Zacięcie papieru w Porcie Podawania 22
Zacięcie papieru wewnątrz Drukarki 23
Częste problemy i Rozwiązywanie Problemów 25
Ogólny błąd 25
Obrazu defekty 27
11Specyfikacja produktu 30
Informacje Specyfikacja 30
Parametry druku 31

01 Przed użyciem tę maszynę

Obraz produktu

Widok z przodu

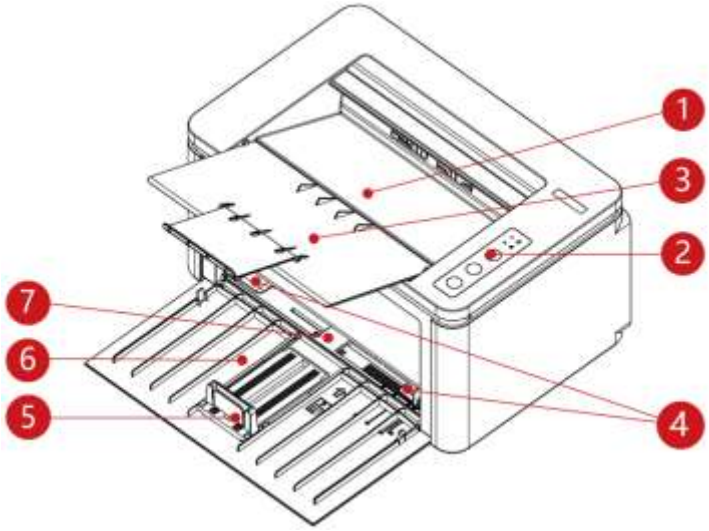

1	Pojemnik wyjściowy
2	Panel sterowania
3	Taca wyjściowa
4	Instrukcja Autmatycznej Podajnicy
5	Ogranicznik Papieru
6	Taca Podajnika
7	Automatyczny podajnik

Widok od tyłu

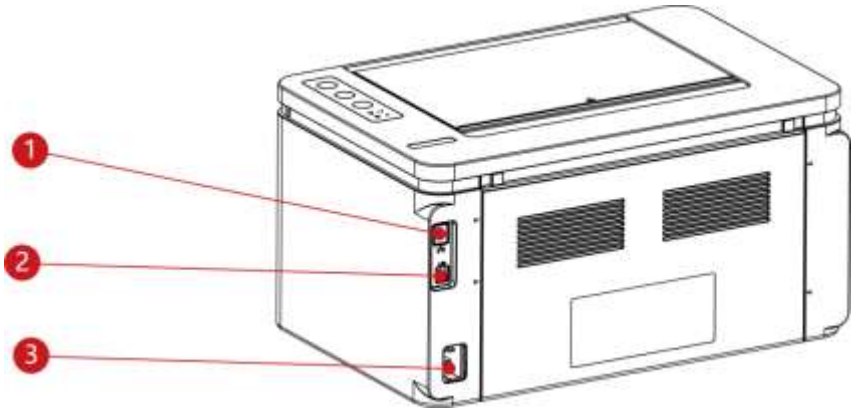

1	Sieciowy Interfejs
2	USB Interfejs
3	Zasilania Interfejs

02 Papier i nośniki wydruku

Specyfikacje papieru

Automatyczny podajnik	Typ nośnika	Zwykły papier, Cienki papier, Gruby papier, Folie, Karty, Etykiety, Koperty
	Nośnika rozmiar	A4,A5,A6,JISB5,ISOB5,B6,Letter,Legal,Executive, Folio,Oficio,Statement, Japanese Postcard,Monarch envelope, DL Env,C5 Env,C6 Env,NO.10 Env, ZL, Big 16k, Big 32k,16k, 32k, Yougata4, Postcard, Younaga3, Nagagata3, Yougata2, Zwyczaj
	Nrednia waga	60~163 g/m²
	Maksymalna pojemność podajnika papieru	150 strona 80 g/m²

Uwaga: • Tego typu drukarki zaleca się stosowanie 80 g / m² standardowego papieru.
• Produkt ten umożliwia drukowanie na papierze specjalnym, specjalny papier obejmują: Etykiety,
Koperty, Folie,Gruby papier, Kartony, Cienki papier.
• W przypadku korzystania ze specjalnych nośników do drukowania, zaleca się za każdym razem ładowanie po jednym arkuszu papieru.

Ładowanie papieru

Ładowanie automatyczny podajnik wejściowy

1. Otwórz tacę podajnika.

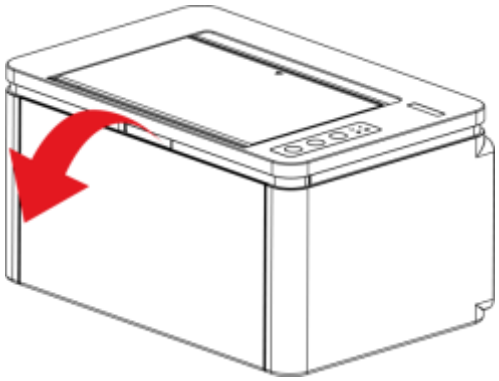

2. Przesuń prowadnicę automatycznej podajnicy, aby dopasować obie strony papieru.

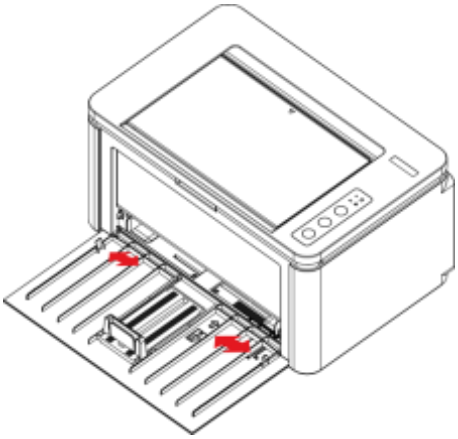

3. Unieś tacę wyjściową, aby zapobiec ześlizgiwaniu się lub spadaniu papieru.

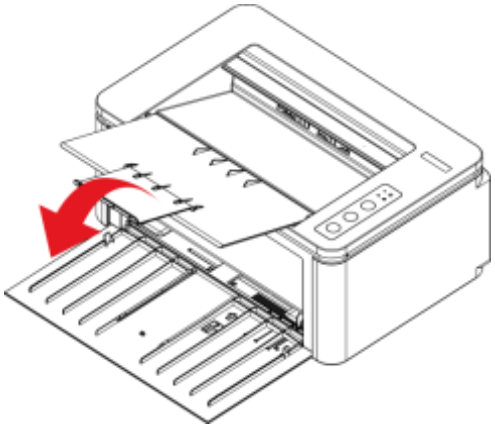

4. Załaduj papier do podajnika automatycznego stroną do druku w górę.

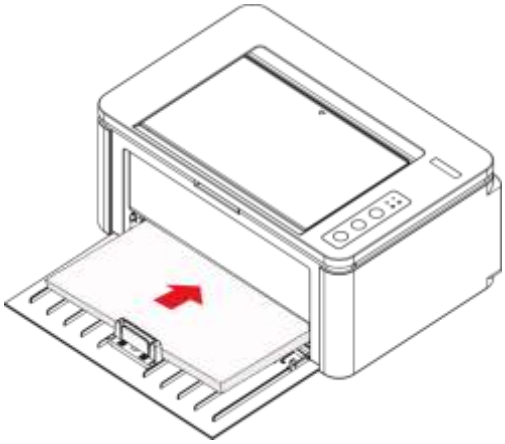

5. Przesuń ogranicznik papieru, aby dopasować go do rozmiaru papieru.

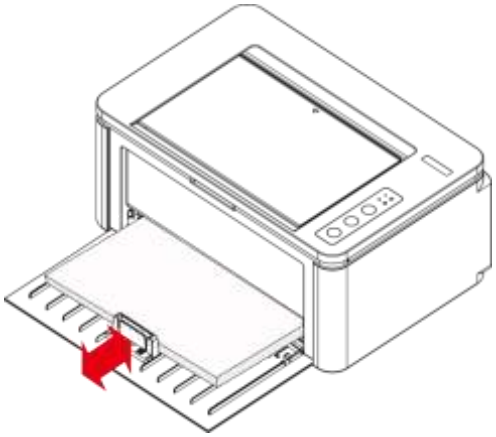

Uwaga: • Aby zapobiec zacięcia się papieru lub utknięcia, nie należy umieszczać w podajniku automatycznym więcej niż 150 arkuszy papieru.

• W przypadku używania papieru z nadrukiem, strona do zadrukowania (pusta strona) powinna być skierowana ku górze.

• W przypadku drukowania na papierze formatu A5 zaleca się podawanie papieru w orientacji poziomej, co może wydłużyć żywotność wkładu z tonerem laserowym.

Ostrzeżenie

Po zakończeniu drukowania należy natychmiast wyjąć papier, koperty i folie. Układanie papieru lub kopert może spowodować zacięcie papieru lub jego zwinięcie.

03 Instalacja sterownika i deinstalacja

Konfiguracja sterownika

To oprogramowanie zapewnia metodę instalacji za pomocą jednego kliknięcia w przypadku instalacji sterowników w systemach Windows i macOS, co może pomóc automatycznie zakończyć instalację sterownika szybciej i łatwiej.

Uwaga: • Funkcje interfejsu instalacji sterownika różnią się ze względu na różne modele, schematy są tylko dla odniesienia.

Instalacja jednym klinknięciem(Dla Windows i macOS)

Instalacja za pomocą jednego kliknięcia zapewnia trzy metody instalacji: „Wi-Fi”, „USB” i „Sieć przewodowa”. Niniejszy podręcznik dotyczy „Instalacji drukarki przez połączenie USB”.

Podłącz drukarkę za pomocą kabla USB

1. Podłącz drukarkę do komputera za pomocą kabla USB, a następnie włącz drukarkę.
2. Włóż towarzyszący jej dysk instalacyjny do napędu CD komputera lub zaloguj się na oficjalnej stronie Pantum (www.pantum.com), aby pobrać napęd.

Uwaga: • Niektóre komputery mogą nie być w stanie automatycznie odtwarzać płyty CD z powodu konfiguracji systemu. Kliknij dwukrotnie ikonę „Komputer", znajdź „Sterownik DVD RW", a następnie kliknij dwukrotnie ikonę „Sterownik DVD RW", aby uruchomić procedurę instalacji.

3. Przeczytaj i zaakceptuj warunki zawarte w Umowie licencyjnej użytkownika końcowego i Polityce prywatności, kliknij przycisk „Dalej” w prawym dolnym rogu interfejsu, aby przejść do interfejsu instalacji sterownika.
4. W przypadku Windows wykonaj krok 5. W przypadku systemu macOS przed przejściem do kroku 5 należy wprowadzić hasło do komputera.

5. Instalacja zostanie uruchomiona po kliknięciu przycisku "Instalacji jednym przyciskiem" w obszarze USB. W zależności od konfiguracji komputera instalacja może chwilę potrwać. Czekaj.

6. Po zakończeniu instalacji, kliknij przycisk „&Drukuj stronę testową". Jeśli drukarka drukuje stronę testową pomyślnie, oznacza to, że sterownik został zainstalowany poprawnie.

Odinstaluj sterownik

Metoda odinstalowania sterownika w systemie Windows

Następująca procedura wykorzystuje Windows 7 jako przykład, informacje na ekranie komputera mogą się różnić w zależności od różnych systemów operacyjnych.

1. Kliknąć na komputerze "Menu początkowe", a następnie kliknij "Wszystkie programy".
2. Kliknij Pantum, a następnie kliknij Pantum XXX Series.

Pantum serii XXX reprezentuje model XXX produktu.

3. Kliknij przycisk "Odinstaluj" i postępuj zgodnie z instrukcjami, aby usunąć okno Odinstaluj kierowca.
4. Po zakończeniu odinstalowywania uruchom ponownie komputer.

Metoda odinstalowania sterownika w systemie macOS

Następująca procedura wykorzystuje macOS 10.14, na przykład informacje na ekranie komputera mogą się różnić w zależności od różnych systemów operacyjnych.

1. Klikaj „Idź” - „Programy”- „Pantum” - „Narzędzia” -„Pantum Un-install Tool”.
2. Usuń sterownik zgodnie z instrukcją w pojawiającym się oknie Odinstaluj.
3. Odinstalowanie zakończone.

04 Konfiguracja sieci przewodowej (Dla modelu przewodowy)

Wspieranie przewodowy drukarki sieciowej, drukarka może być podłączona do sieci za pośrednictwem sieci przewodowej kontroluje drukarkę.

Ustawianie adresu IP

Drukarka automatycznie uzyskać adresu IP za pomocą funkcji DHCP można również ustawić ręcznie.

Ustawienia automatyczne

DHCP jest włączona funkcja automatycznego ustawienia domyślne drukarki.
1. Podłącz drukarkę do sieci i pełną narządzania za pomocą kabla sieciowego.
2. Drukarka automatycznie otrzyma adresu IP przypisany przez serwer. Dzięki środowisku sieciowym, może upłynąć kilka minut, zanim uzyskanym adresuie IP.
Można wydrukować „stronę konfiguracji sieci”, aby wyświetlić adres IP drukarki. Jeśli adres IP nie znajduje się na liście, sprawdź środowisko sieciowe lub odczekaj kilka minut i spróbuj ponownie.

Uwaga: • Jeśli serwer DHCP automatycznie przydziela adresu y IP nie powiedzie, drukarka automatycznie uzyskać adresu lokalny systemu przypisane: 169.254.xxx.xxx.

Ręcznie ustaw

Aby ręcznie skonfigurować adres IP drukarki za pośrednictwem wbudowanego serwera internetowego.

05 Ustawienia sieci bezprzewodowej (Nadaje się do modeli Wi-Fi)

W zależności od modelu model drukarki z funkcją drukowania przez Wi-Fi obsługuje dwa typy połączeń z siecią bezprzewodową: Stacja Wi-Fi i Wi-Fi Direct. Zwykle tylko jedno połączenie między komputerem a drukarką jest włączone w danym momencie.

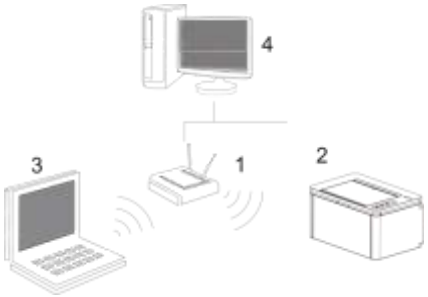

Stacja Wi-Fi: Połączenie przez router z urządzeniem bezprzewodowym
1. Punkt dostępu (Router bezprzewodowy)
2. Bezprzewodowa drukarka sieciowa
3. Komputer jest podłączony do sieci za pośrednictwem bezprzewodowego punktu dostępowego
4. Podłącz komputer za pomocą kabla sieciowego do punktu dostępowego

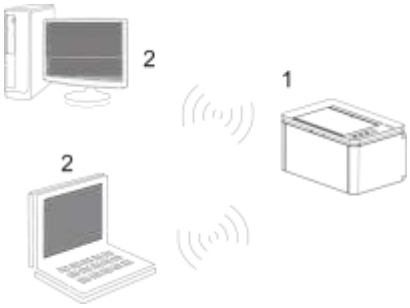

Wi-Fi Direct Mode: klient bezprzewodowy łączy się z możliwościami drukarki Wi-Fi
1. Bezprzewodowa drukarka sieciowa
2. Klient bezprzewodowy i bezprzewodowe połączenie z drukarka
sieciowa podłączona bezpośrednio

Narzędzie konfiguracji sieci bezprzewodowej

Jeśli komputer jest wyposażony w napęd i połączone za pośrednictwem sieci bezprzewodowej, ale bezprzewodowej sieć zmiana nastąpi, można skonfigurować narzędzie nad Ponownie uruchomić sieci bezprzewodowej.

Wczesne Przygotowanie

1. Punkt dostępu (Router bezprzewodowy).
2. Podłączony do sieci komputerowej.
3. Drukarki bezprzewodowo w sieci.

Bezprzewodowej narzędzie do konfiguracji sieci, aby skonfigurować

Wywołać narzędzie konfiguracji bezprzewodowej sieci komputerowej.
1) **Windows systemy :** Kliknij Komputer "Menu początkowe" - "Wszystkie programy" - "Pantum" - "Nazwa produktu" - "Narzędzia do konfiguracji sieci bezprzewodowej".
2) **macOS systemu:** Kliknij Komputer Finder pasek menu "Idź" - "Programy"- "Pantum" - "Narzędzia" - "Narzędzia do konfiguracji sieci bezprzewodowej".

Jak blisko została podłączona sieć Wi-Fi

Wykonaj czynności opisane powyżej, aby zakończyć tryb infrastruktury Wi-Fi,połączony kontrola państwa światła Wi-Fi na panelu zaświeci się a następnie naciśnij i przytrzymaj ten przycisk przez 2 sekundy, aby rozłączyć połączenie Wi-Fi (Wi-Fi lampka gaśnie).

06 Web server

Można korzystać z wbudowanego Web server, ustawień zarządzania drukarką.

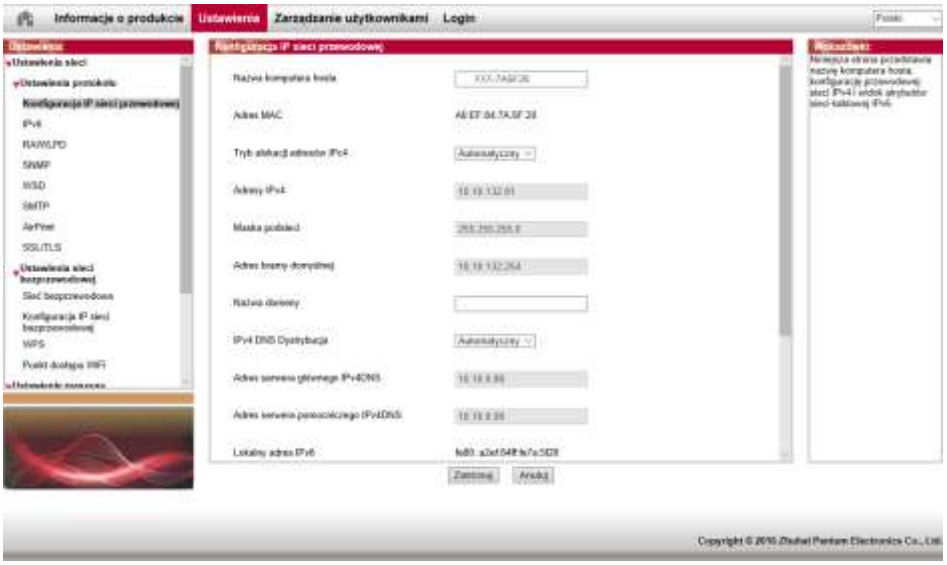

Uzyskiwanie dostępu do wbudowanego Web server

1. Ponownie włącz drukarkę i komputer.
2. Po podłączeniu drukarki do sieci należy upewnić się, że drukarka jest podłączona do sieci, co komputer .
3. Wpisz adresu IP drukarki w przeglądarce internetowej w pasku adresu, aby uzyskać dostęp do drukarki wbudowanego serwera internetowego.
4. Kliknij na opcję "Login", należy wprowadzić nazwę użytkownika i hasło (domyślna nazwa użytkownika to admin, początkowe hasło to 000000), kliknij przycisk "Login".

Uwaga: • Ze względów bezpieczeństwa zaleca się zmianę domyślnego hasła, można wprowadzić "Zarządzanie użytkownikami" zmiany interfejsu.

07 Druk

Funkcja drukowania

Można użyć "Start" - "Urządzenia i drukarki" - Wybierz odpowiednią drukarkę - kliknij prawym przyciskiem myszy - Ustawienie funkcji druku w "Preferencje drukowania", niektóre funkcje sąnastępujące:

funkcja	Ikonę
Funkcja ręcznego dwustronnego wydruku	
Sortowaniem druk	
Odwrócony druk	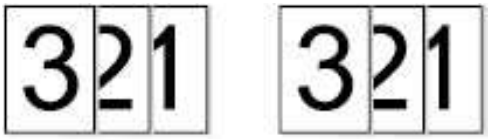
Wielostronicowy jeden	
Drukowanie plakatu (dla systemów Windows)	
Powiększenie Drukuj	
Drukowanie broszur	
Rozmiary niestandardowe	

Uwaga: • Można wybrać plakat 2x2 drukowane na wielu stronach, realizacja plakatów.
• Można otworzyć okno Preferencje drukowania, kliknij przycisk Pomoc, patrz konkretne wyjaśnienie funkcjonalne.

Ustawienia druku

Ustawianie parametrów drukowania

Przed wysłaniem zadania drukowania mogą być dwa sposoby ustawiania parametrów druku.

Systemu operacyjnego	Tymczasowe zmiany ustawień dla zadań drukowania	Trwale zmienić ustawienia domyślne
Windows 7	1. Kliknij w menu "Plik" - "Druku" - Wybierz Drukarki - "Właściwości drukarki" (konkretne kroki zależą od różnic systemu operacyjnego).	1. Kliknij menu "Rozpoczęcie" - "Panel sterowania" - "Urządzenia i drukarki" . 2. Kliknij prawym przyciskiem myszy na ikonę drukarki i wybierz polecenie Preferencje drukowania, należy zmienić ustawienia i zapisać.
macOS	1.Kliknij menu "Plik" - "Druku". 2. W oknie pop-up, aby zmienić ustawienia.	1. Kliknij menu "Plik" -"Druku". 2. Zmień ustawienia wyskakujące okno, kliknij Save Preset. (W przypadku drukowania, należy wybrać każdy preset, w przeciwnym wypadku naciśnij domyślnych ustawień drukowania).

Uwaga: • Ustawienia aplikacji mają priorytet nad ustawieniami drukarki.

Funkcja ręcznego dwustronnego wydruku

1. Program napędowy tego urządzenia obsługuje ręczny druk dwustronny.

Uwaga: • Jeśli papier jest cienki, może się pomarszczyć.
• Jeśli papier jest zwinięty, wyrównaj go i włóż z powrotem do podajnika automatycznego.
• Jeśli zacięcia papieru występują, gdy włączona jest funkcja ręcznego drukowania dwustronnego, zapoznaj się z instrukcjami czyszczenia drukarki.
• „Nie należy podejmować prób ręcznego drukowania dwustronnego, gdy typ papieru jest ustawiony na „Gruby papier" lub „Przezroczysta folia".
• Jeśli do tacy automatycznego podawania załadowano więcej niż 150 arkuszy papieru, może to spowodować zacięcie papieru lub awarię pobierania papieru.

Sposób ręcznego drukowania dwustronnego

1. Otwórz zadanie drukowania, które ma zostać wydrukowane.
2. Z menu Plik wybierz polecenie Drukuj.
3. Wybierz drukarkę odpowiedniego modelu.
4. Kliknij przycisk „Właściwości drukarki", aby skonfigurować ustawienie drukowania.
5. Wybierz opcję „Druk dwustronny" na karcie „Podstawy" i wybierz opcję „Długa krawędź" lub „Krótka krawędź".
6. Kliknij przycisk „OK", aby zakończyć ustawianie drukowania. Kliknij przycisk „Drukuj", aby włączyć tryb ręcznego drukowania dwustronnego.

08 Panel sterowania

Przegląd Panelu Sterowania

Układ panelu sterowania drukarki zawiera 3 przyciski i 4 diody LED, jak pokazano na poniższym rysunku. Lewe zdjęcie pokazuje panel sterowania drukarki z interfejsem USB + Wi-Fi, a prawe zdjęcie pokazuje, że z interfejsem USB:

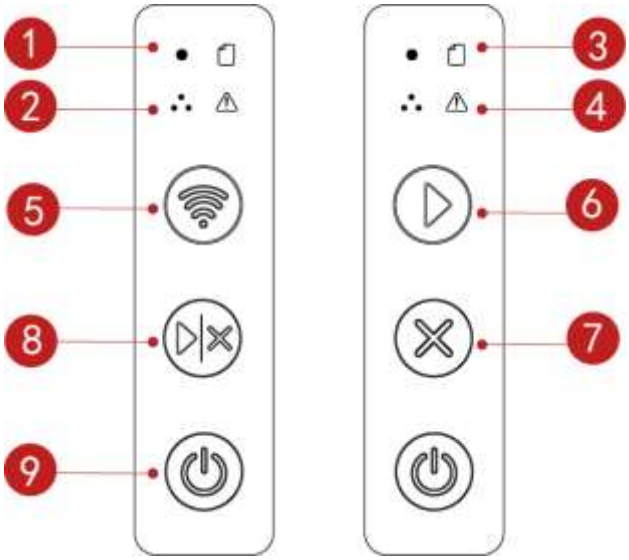

Nr.	Nazwa	Funkcja
1	Wskaźniki stanu „Gotowe” i „Zadanie w toku”	„Drukowanie”, „Rozgrzewanie”, „Gotowe”, „Anulowanie zadania” i inny stan.
2	Wskaźnik stanu kasety z tonerem	Wskazuje stan kasety z tonerem i drukarki.
3	Wskaźnik stanu papieru	Wyświetlacz stanu papieru, w tym błąd podawania lub brak papieru.
4	Wskaźnik stanu błędu	Czerwona kontrolka świeci się, gdy wystąpi błąd.
5	Przycisk wyszukiwania Wi-Fi	Naciśnij krótko przycisk Wi-Fi, aby włączyć funkcję bezpośredniego połączenia Wi-Fi w drukarce i automatycznie wydrukuj „Stronę kreatora mobilnego połączenia Wi-Fi” (dotyczy tylko modeli Wi-Fi). Naciśnij i przytrzymaj przycisk Wi-Fi przez ponad 2 sekundy: WPS zostanie włączony, gdy Wi-Fi nie zostanie podłączone; Wi-Fi zostanie rozłączone po podłączeniu Wi-Fi (dotyczy tylko modeli Wi-Fi).

6	Przycisk Kontynuuj	Podczas drukowania naciśnięcie przycisku może powodować kontynuowanie drukowania bieżącego zadania.
7	Przycisk Anuluj	Naciśnięcie i przytrzymanie tego przycisku podczas drukowania umożliwia anulowanie bieżącego zadania drukowania.
8	Przycisk Kontynuuj/Anuluj	Podczas drukowania długie naciśnięcie przycisku może anulować bieżące zadanie drukowania, a naciśnięcie przycisku może powodować kontynuowanie drukowania bieżącego zadania. Gdy drukarka jest w trybie gotowości, naciśnięcie i przytrzymanie tego przycisku umożliwia wydrukowanie strony testowej.
9	Przycisk zasilania	Włączanie i wyłączanie drukarki.

09 Konserwacja okresowa

Uwaga: • Wygląd modeli drukarki, ponieważ nie ma inną funkcję, jak to pokazano na odniesienie.

Chemiczna dostęp drukarki

Uwaga: • Za pomocą neutralnego detergentu.

• Niektóre części pozostają w wysokiej temperaturze w krótkim czasie po użyciu drukarki. Podczas otwierania obudowy maszyny w celu zetknięcia się z częściami wewnętrznymi, nie należy dotykać miejsca oznaczonego etykietą ostrzegawczą o wysokiej temperaturze, aby zapobiec poparzeniom.

Należy wyczyścić drukarkę zgodnie z poniższymi krokami:

1. Wyłącz główny wyłącznik zasilania. Odłącz kabel zasilający oraz kabel USB.

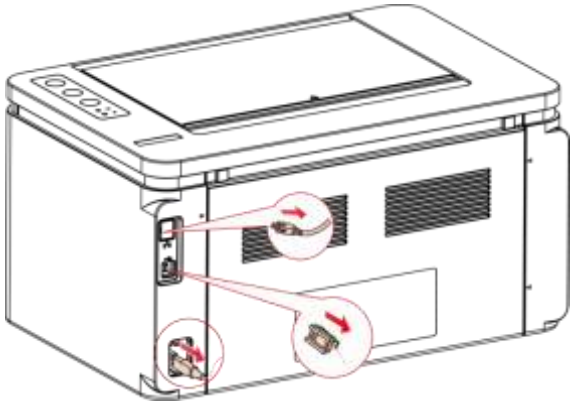

2. Za pomocą miękkiej szmatki wytrzyj zewnętrzną stronę drukarki.

3. Otwórz górną pokrywę i wyjmij wkład z tonerem laserowym.

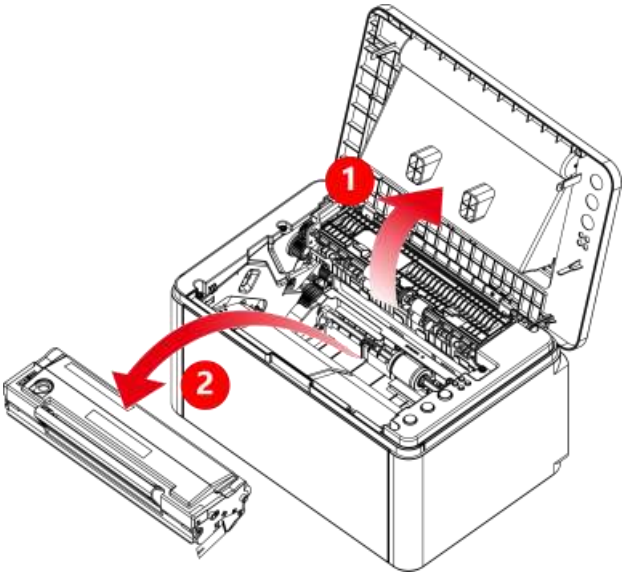

Uwaga: • Niektóre części pozostają w wysokiej temperaturze w krótkim czasie po użyciu drukarki. Podczas otwierania obudowy maszyny w celu zetknięcia się z częściami wewnętrznymi, nie należy dotykać miejsca oznaczonego etykietą ostrzegawczą o wysokiej temperaturze, aby zapobiec poparzeniom.

• Podczas wyjmowania wkładu z tonerem laserowym, wkład należy umieścić w torbie ochronnej lub owinąć go grubym papierem, aby uniknąć uszkodzenia bębna światłoczułego przez bezpośrednie światło.

4. Wyczyść wnętrze drukarki używając suchej i niestrzępiącej szmatki. Należy delikatnie wytrzeć zacieniony obszar, jak pokazano na poniższym rysunku.

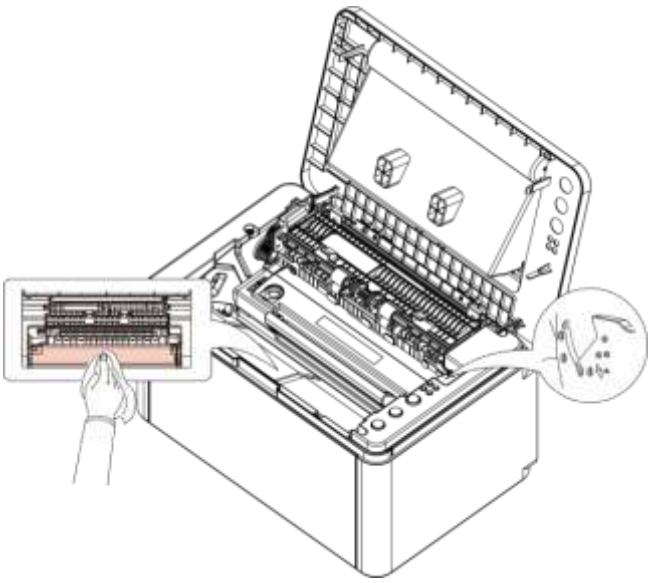

Konserwacja wkładu z tonerem laserowym

Informacje o kasecie z tonerem laserowym

1. Używanie i konserwacja wkładu z tonerem laserowym

Aby uzyskać lepszą jakość druku, należy używać oryginalnego wkładu z tonerem laserowym Pantum.

Podczas używania wkładu z tonerem laserowym, należy zwrócić uwagę na następujące kwestie:

• O ile nie jest używany natychmiast, wkładu z tonerem laserowym nie należy wyjmować z opakowania.

• Nie należy próbować ponownie napełniać wkładu z tonerem laserowym bez upoważnienia. W przeciwnym razie, powstałe uszkodzenia nie będą objęte gwarancją drukarki.

• Wkład z tonerem laserowym należy przechowywać w chłodnym i suchym miejscu.

• Tusz wewnątrz wkładu z tonerem laserowym jest łatwopalny. Aby uniknąć ryzyka pożaru, nie należy umieszczać wkładu z tonerem laserowym w pobliżu źródeł zapłonu.

• Podczas wyjmowania lub demontażu wkładu z tonerem laserowym należy zwrócić uwagę na problem wycieku tuszu. W przypadku wycieku toneru, w wyniku którego doszło do kontaktu tuszu ze skórką lub kontaktuje się ze skórą lub dostania się tuzu do oczu/ust, należy natychmiast przemyć miejsce czystą wodą i natychmiast skonsultować się z lekarzem - w przypadku złego samopoczucia.

• Umieszczając wkład z tonerem laserowym, należy trzymać ją z dala od miejsca dostępnego dla dzieci.

2. Żywotność Wkładu z Tonerem Laserowym

Żywotność wkładu z tonerem laserowym zależy od ilości toneru wymaganego przez zadania drukowania.

Kiedy wskaźnik drukarki znajduje się w stanie przedstawionym na poniższym rysunku, wskazuje to, że kaseta z tonerem laserowym osiągnęła swoją żywotność. Należy wymienić kasetę z tonerem laserowym.

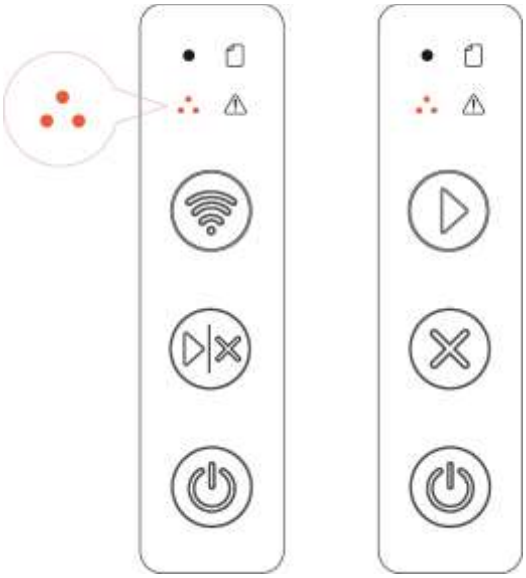

Wymień wkład z tonerem laserowym

Uwaga: Przed wymianą wkładu z tonerem laserowym, należy zwrócić uwagę na następujące kwestie:

- Na powierzchni wkładu z tonerem laserowym może znajdować się tusz. Usuń go ostrożnie, aby uniknąć rozlania.
- Umieścić wyjęty wkład z tonerem laserowym na kartce papieru, aby uniknąć niechcianego rozlania tuszu.
- Po zdjęciu pokrywy ochronnej należy natychmiast zainstalować wkład z tonerem laserowym w drukarce, aby uniknąć uszkodzenia bębna światłoczułego spowodowanego zbyt silnym bezpośrednim działaniem światła słonecznego lub światła wewnętrznego.
- Podczas instalowania wkłądu z tonerem laserowym nie należy dotykać powierzchni bębna światłoczułego, aby go nie porysować.

Aby wymienić kasetę z tonerem laserowym, należy wykonać następujące czynności:

1. Otwórz górną pokrywę i wyjmij pusty wkład z tonerem laserowym wzdłuż prowadnic.

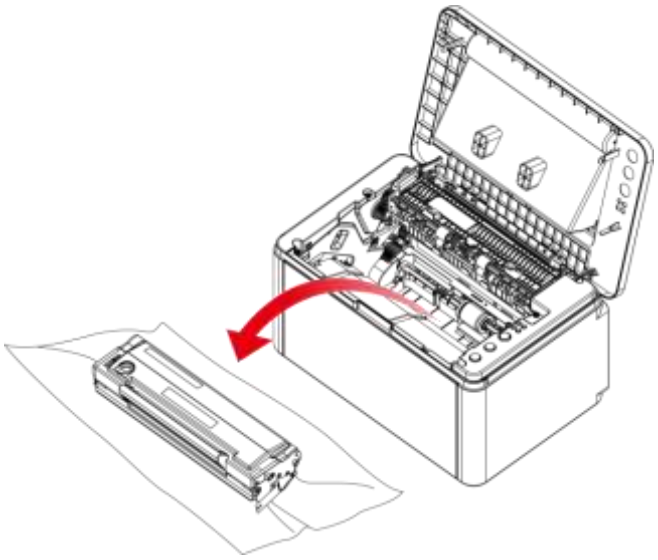

2. Otwórz opakowanie nowego wkładu z tonerem laserowym, przytrzymaj uchwyt wkładu i delikatnie potrząśnij około 5-6 razy, tak aby równomiernie rozprowadzić tusz wewnątrz wkładu.

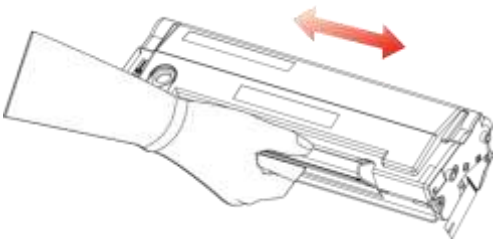

3. Zdejmij pokrywę ochronną (pokrywę formowaną próżniowo) z kasety z tonerem laserowym. Włóż kasetę z tonerem laserowym wzdłuż szyny prowadzącej do drukarki. Dociśnij go w kierunku strzałki, aż usłyszysz „kliknięcie”, aby zakończyć instalację.

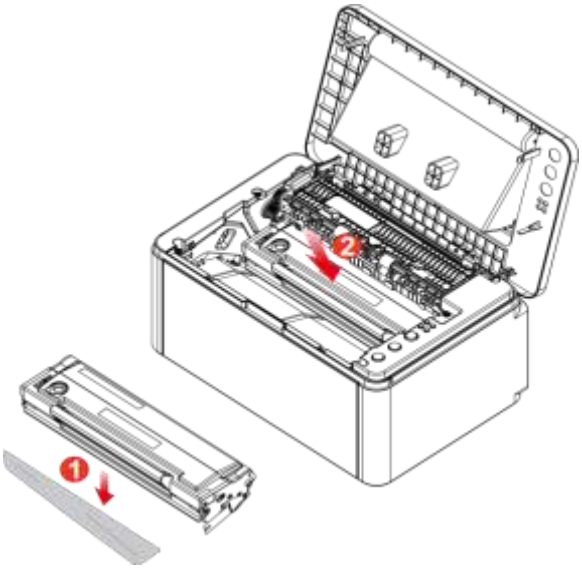

Uwaga: • Sprawdź, czy nie ma żadnej pieczęci na nim przed zainstalowaniem wkładu z tonerem laserowym do drukarki; jeśli nie ma, proszę oderwać pieczęć, a następnie zainstalować wkład.

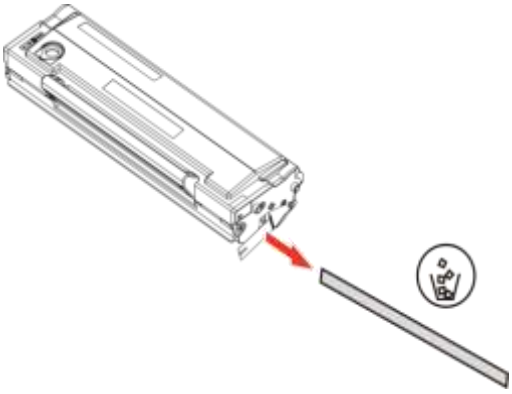

4. Dokładnie zamknij górną pokrywę.

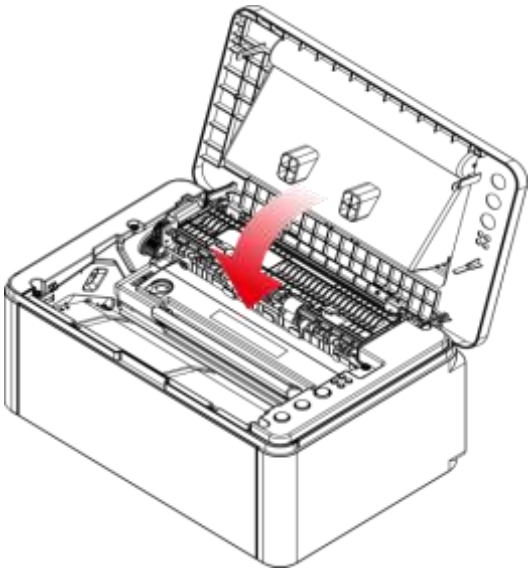

10 Rozwiązywanie problemów

Proszę przeczytać ten rozdział, aby pomóc w rozwiązaniu typowych błędów podczas drukowania. Również nie udało się rozwiązać problemu, skontaktuj się z centrum serwisowym Pantum.
Przed dotknięciem powszechne usterki, należy najpierw sprawdzić, co następuje:

- Przewód zasilający jest prawidłowo podłączony i włącznik zasilania drukarki jest włączony.
- Wszystkie elementy ochronne zostały usunięte.
- Toner został prawidłowo zainstalowany.
- Tylna pokrywa jest całkowicie zamknięta.
- Papier został umieszczony na odpowiedniej tacy.
- Kabel interfejsu jest prawidłowo podłączony do drukarki i komputera.
- Został wybrany i zainstalowany właściwy sterownik drukarki.
- Port Komputer został zainstalowany i podłączony do odpowiedniego portu drukarki.

Usuwanie dżemy

Uwaga: • Usuń zacięty papier zgodnie z poniższymi krokami, zamknij górną pokrywę i uporządkuj papier w podajniku - drukarka automatycznie wznowi drukowanie. Jeśli drukarka nie może automatycznie rozpocząć drukowania, należy nacisnąć przycisk na panelu sterowania.
• Jeśli drukarka nadal nie rozpoczyna drukowania, sprawdź, czy wszystkie zacięte papiery wewnątrz drukarki zostały usunięte.
• Jeżeli samodzielnie usunięcie zaciętego papieru jest niemożliwe, należy skontaktować się z lokalnym autoryzowanym centrum napraw firmy Pantum lub wysłać drukarkę do najbliższego autoryzowanego centrum serwisowego firmy Pantum w celu naprawy.

Zacięcie papieru w Porcie Podawania

Jeśli taca wyjściowa jest otwarta, należy ją najpierw zamknąć.
Delikatnie, trzymając prosto wyciągnij zacięty papier.

Jeśli papier nie porusza się podczas wyciągania lub w tym obszarze nie ma papieru, należy sprawdzić wnętrze drukarki.

Zacięcie papieru wewnątrz Drukarki

1. Otwórz górną pokrywę.

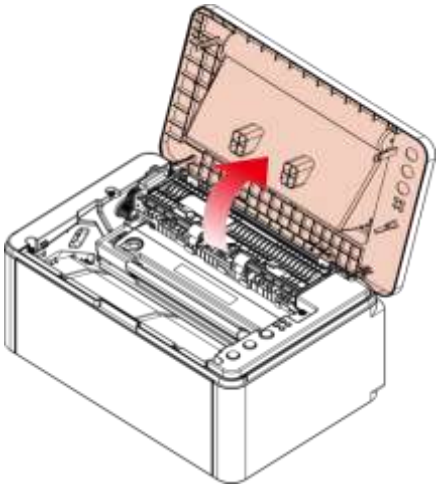

2. Otwórz górną prowadnicę utrwalacza, aby zmniejszyć nacisk sprężyny dociskowej.

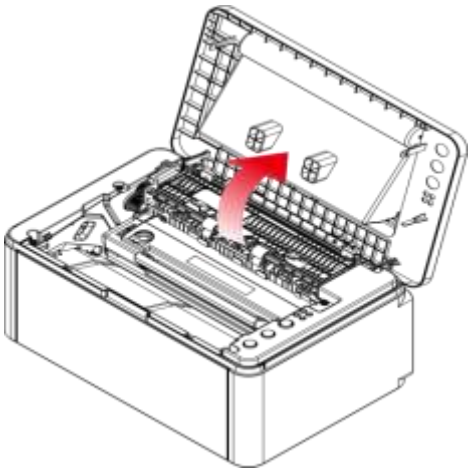

3. Wyciągnij zacięty papier z zespołu utrwalającego.

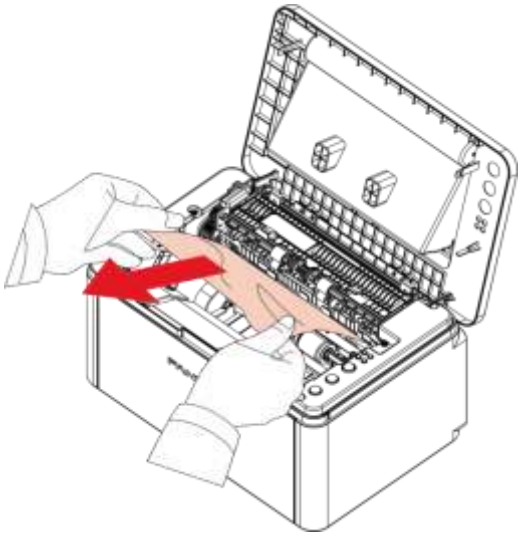

4. Wyjmij wkład z tonerem laserowym wzdłuż prowadnic.

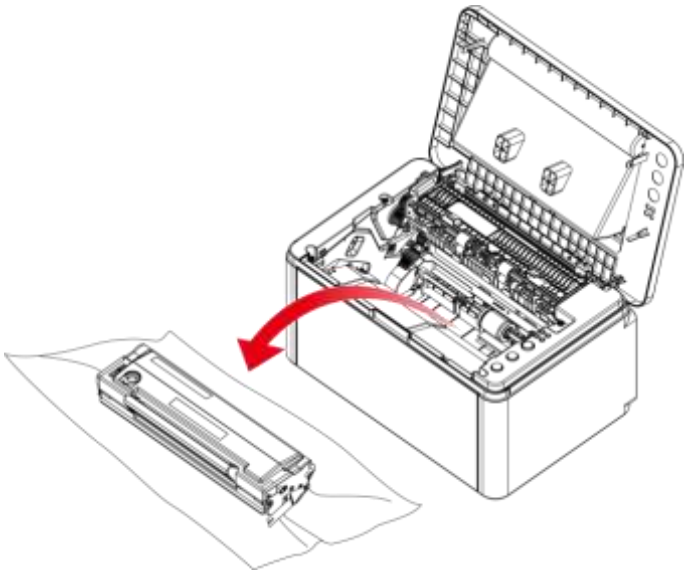

5. Powoli wyciągnij zacięty papier zgodnie z kierunkiem wyjścia papieru.

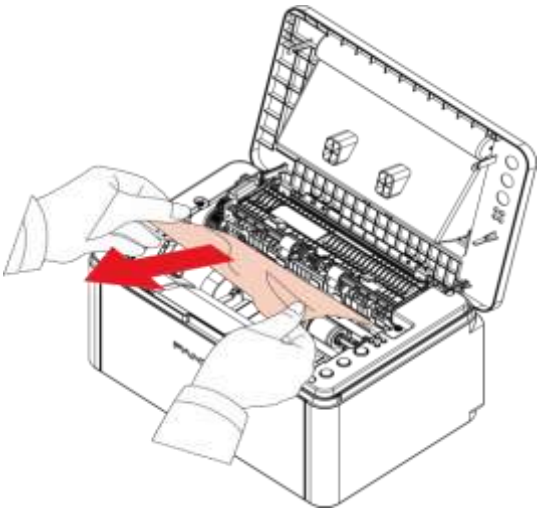

6. Po usunięciu zaciętego papieru włóż wkład z tonerem laserowym do drukarki wzdłuż prowadnic, aż usłyszysz kliknięcie potwierdzające, że wkład jest całkowicie włożony.

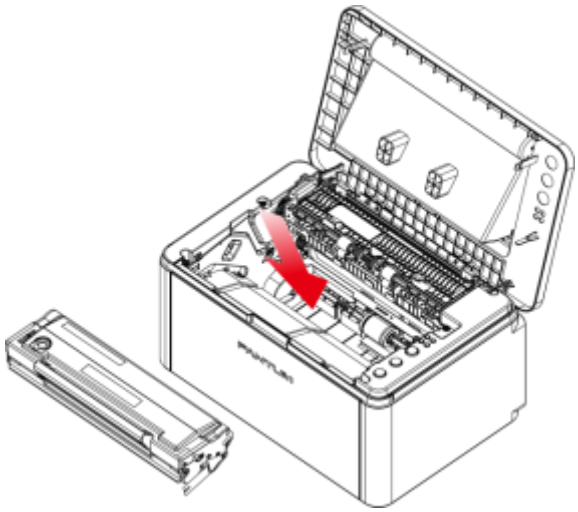

7. Starannie umieść papier w podajniku. Dopóki kontrolka nie powróci do stanu gotowości do drukowania, przejdź do następnego drukowania.

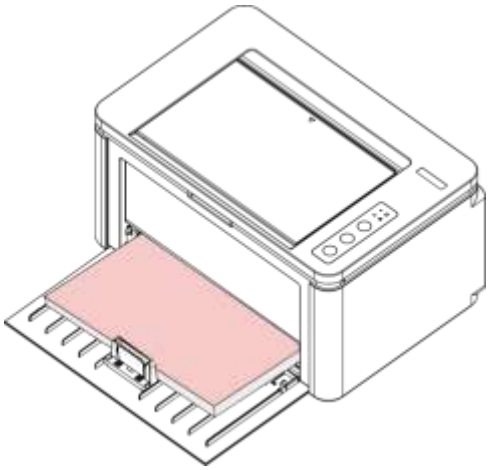

Częste problemy i Rozwiązywanie Problemów

Ogólny błąd

Typ usterki	Awaria zjawiskiem	Przyczyna	Rozwiązania
Problemy z drukowaniem	Słaba jakość druku	Szczegółowe informacje można znaleźć w części Defekty obrazu.	Szczegółowe informacje można znaleźć w części Defekty obrazu.
Problemy z drukarką	Drukarka nie drukuje	Zasilanie urządzenia nie jest prawidłowo podłączone. Kabel łączący komputer i drukarka nie jest prawidłowo podłączony. Port druku określone błąd. Drukarka jest w trybie offline, zaznacz "Użyj drukarki w trybie offline". Wewnętrzny błąd drukarki nie zostanie przywrócona, takich jak zacięcia papieru, zabrakło papieru. Sterownik drukarki nie jest prawidłowo zainstalowany.	Podłącz prawidłowo kabel zasilający. Odłącz kabel drukarki i podłączyć. Sprawdź ustawienia drukarki w systemie Windows, aby upewnić się, że zadanie drukowania jest wysyłane do właściwego portu. Jeśli komputer ma więcej niż jeden port, upewnij się, że urządzenie jest podłączone do prawidłowego portu. Upewnij się, że drukarka jest w normalnym trybie online. Proszę Błędy wykluczające drukarka powróciła do stanu normalnego. Odinstalowanie i ponowne zainstalowanie sterownika drukarki.

	Brak odpowiedzi podczas drukowania online	Kabel łączący komputer i drukarka nie jest prawidłowo podłączony. Sterownik drukarki nie jest prawidłowo zainstalowany. Wewnętrzna awaria drukarki.	Odłącz kabel drukarki i podłączyć. Odinstalowanie i ponowne zainstalowanie sterownika drukarki.
Problemy z obsługą papieru	Drukowanie nie pobiera papieru	Materiałów drukarskich nie jest prawidłowo zainstalowana. Poza wykorzystaniem specyfikacji nośników druku. Aby brudnych rolek. Za dużo papieru w podajniku.	Załaduj prawidłowo nośnik druku. Proszę użyj nośników wydruku w określonym zakresie. Wyczyść rolkę podawania papieru. Wyjmij nadmiar papieru z podajnika.
	Dżemy	Za dużo papieru w podajniku. Poza wykorzystaniem specyfikacji nośników druku. Przejście paszy ciała obcego. Aby brudnych rolek. Wewnętrzna usterka komponentów.	Wyjmij nadmiar papieru z podajnika. Upewnij się, że używany papier jest zgodny ze specyfikacjami. Czyszczenie ścieżki papieru. Wyczyść rolkę podawania papieru.
	Drukowanie wielu stron karmić	Materiałów drukarskich zawierające nadmierną elektryczności statycznej. Materiałów drukarskich wilgotne lub razem. Wewnętrzna usterka komponentów.	Reizolowane środek drukarski, może wyeliminować część statyczną. Zalecamy stosowanie zalecanych nośników. Proszę ponownie druku separacji mediów lub lepszych nośników druku suszenia.

Uwaga: • Jeśli problem nie ustępuje, prosimy o kontakt z centrum obsługi klienta. Dane kontaktowe znajdują się w certyfikacie Trzech Gwarancji.

Obrazu defekty

Awaria zjawiskiem	Awaria Przyczyna	Rozwiązania
Broszura biały lub niedowagę	• Braku tonera. • Użyj materiałów drukarskich nie spełnia specyfikacje, takie jak wilgotnych mediów lub zbyt szorstki. • Rozdzielczość w programie drukowania jest ustawiona na zbyt niskim poziomie. • Wkład z tonerem laserowym jest uszkodzony.	• Dokonaj właściwego wykorzystania mediów w określonym zakresie. • Ustawienia rozdzielczości drukowania w .programie.
Miejsca regalia	• Wkład z tonerem laserowym jest zabrudzony lub wycieka z niej tusz. • Wkład z tonerem laserowym jest uszkodzony. • Wykorzystanie nie spełniają specyfikacji mediach drukowanych, takich jak media wilgotne lub zbyt szorstkie. • Ścieżka papieru jest brudna.	• Proszę użyj nośników wydruku w określonym zakresie. • Czyszczenie ścieżki papieru.
Punkt bieli	• Wykorzystanie nie spełniają specyfikacji mediach drukowanych, takich jak media wilgotne lub zbyt szorstkie. • Ścieżka papieru jest brudna. • Wewnętrzna część wkłądu z tonerem laserowym jest uszkodzona. • Laserowa szkła refleksyjnego wewnątrz brudnej maszynowego.	• Proszę użyj nośników wydruku w określonym zakresie. • Czyszczenie ścieżki papieru. • Wyczyść szybę refleksyjną lasera.
Toner się ściera	• Wykorzystanie nie spełniają specyfikacji mediach drukowanych, takich jak media wilgotne lub zbyt szorstkie. • Wnętrze urządzenia brudnego. • Wkład z tonerem laserowym jest uszkodzony. • Uszkodzenie wewnętrznej części maszyny.	• Proszę użyj nośników wydruku w określonym zakresie. • Wyczyść wnętrze urządzenia.

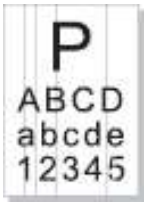 Czarne pasy	• Wkład z tonerem laserowym jest zabrudzony. • Wewnętrzna część wkłądu z tonerem laserowym jest uszkodzona. • Laserowa szkła refleksyjnego wewnątrz brudnej maszynowego. • Ścieżka papieru jest brudna.	• Oczyścić maszynę z powrotem laserową szkła refleksyjnego. • Wyczyść kanał podawania z tyłu drukarki.
 Czarne tło (Popioły)	• Wykorzystanie nie spełniają specyfikacji mediach drukowanych, takich jak media wilgotne lub zbyt szorstkie. • Wkład z tonerem laserowym jest zabrudzony. • Wewnętrzna część wkłądu z tonerem laserowym jest uszkodzona. • Ścieżka papieru jest brudna. • Napięcie przelew wewnętrzny drukarki jest nieprawidłowe.	• Proszę użyj nośników wydruku w określonym zakresie. • Wyczyść wnętrze ścieżki papieru maszynowego.
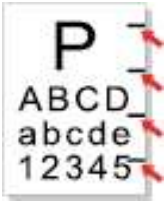 Cykliczna śladu	• Wkład z tonerem laserowym jest zabrudzony. • Wewnętrzna część wkłądu z tonerem laserowym jest uszkodzona. • Szkody elementem mocowania.	• Wyczyść wkład z tonerem laserowym lub wymień go na nowy. • Skontaktuj się z Działem Obsługi Klienta Firmy Pantum w celu naprawy i wymiany elementu utrwalającego.
 Skrzywienie strony	• Materiałów drukarskich nie jest prawidłowo zainstalowana. • Droga podawania maszyna jest zabrudzona.	• Please install printing medium correctly. • Wyczyść wnętrze ścieżki papieru maszynowego.
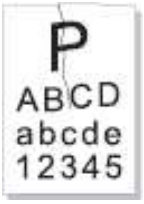 Zmięty papier	• Materiałów drukarskich nie jest prawidłowo zainstalowana. • Użyj materiałów drukarskich nie spełnia specyfikacji. • Kanał podający wewnątrz drukarki jest zabrudzony. • Element utrwalający drukarki jest uszkodzony.	• Please install printing medium correctly. • Dokonaj właściwego wykorzystania mediów w określonym zakresie. • Wyczyść wnętrze ścieżki papieru maszynowego

 Tyłu brudu	• Wkład z tonerem laserowym jest zabrudzony. • Rolka transferowa środka brudną maszynowego. • Wewnętrzne napięcie transferu maszyna jest nienormalne.	• Wyczyść wkład z tonerem laserowym lub wymień go na nowy. • Oczyścić wnętrze urządzenia transferowego maszyny.
 Czarny wydanie druku	• Wkład z tonerem laserowym jest nieprawidłowo zainstalowany. • Wewnętrzna część wkładu z tonerem laserowym jest uszkodzona. • Nieprawidłowy ładunek wewnątrz drukarki; wkład z tonerem laserowym nie jest naładowana.	• Upewnij się, że wkład został zainstalowana prawidłowo.
 Toner rozmazany	• Wykorzystanie nie spełniają specyfikacji mediach drukowanych, takich jak media wilgotne lub zbyt szorstkie. • Wnętrze urządzenia brudnego. • Wkład z tonerem laserowym jest uszkodzony. • Uszkodzenie wewnętrznej części maszyny.	• Proszę użyj nośników wydruku w określonym zakresie. • Wyczyść wnętrze urządzenia.
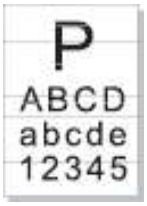 Poziome pasy	• Wkład z tonerem laserowym jest nieprawidłowo zainstalowany. • Wkład z tonerem laserowym może być uszkodzona. • Uszkodzenie wewnętrznej części maszyny.	• Upewnij się, że wkład został zainstalowana prawidłowo.

Uwaga: • Powyższe problemy mogą być zredukowane poprzez wyczyszczenie lub wymianę wkładu. Jeśli problem nie ustępuje, skontaktuj się z centrum obsługi klienta. Dane kontaktowe znajdują się w certyfikacie Trzy Gwarancje.

11 Specyfikacja produktu

Uwaga:• Wartości specyfikacji są nieco inne dla różnych modeli drukarek z różnymi funkcjami. Wartości te są oparte na danych początkowych. Więcej informacji na temat najnowszych specyfikacji można znaleźć na stronie: www.pantum.com.

Informacje Specyfikacja

Wymiary produktu(L * W * H)	337mm*220mm*179mm
Waga produktu (bez opakowania, z randomowymi wkładami)	4.8kg
Drukuj środowisko	Drukuj Zakres temperatur:10-32°C
	Drukuj Zakres wilgotności :20%RH~80%RH
Napięcie zasilające	100V Model: AC 100-127V, 50/60Hz, 6A
	220V Model: AC 220-240V, 50/60Hz, 3A
Hałas (poziom ciśnienia akustycznego)	Druk:≤52dB(A)
	Czuwania:≤30dB(A)
Wprowadź czas czuwania sieci	1 minuty
Domyślny czas automatycznego wyłączenia	4 godziny
Potęga	Czuwania:≤45W
	standby sieci:Wi-Fi≤3W;Brak Wi-Fi≤2W
	Zamykanie:≤0.5W
Systemu operacyjnego	Microsoft Windows XP/ Windows 7/ Windows 8.1/ Windows 10/ Windows 11/ Windows Server 2012/2016/2019 (32/64 Bit)
	macOS 10.10/10.11/10.12/10.13/10.14/10.15/11.0/11.1/11.2/11.3/11.4/11.5/11.6/12.0/12.1/12.2/12.3/12.4/12.5/12.6/13.0/13.1/13.2/13.3/13.4/13.5/13.6/14.0/14.1/14.2/14.3
	Linux Ubuntu 16.04(32/64 Bit)/ Ubuntu 18.04/Ubuntu 20.04/Ubuntu 22.04(64 Bit)
	iOS 11.0-15.0
	Android 6.0-12.0
	HarmonyOS 2.0-3.0

Interfejs komunikacyjny	Hi-speed USB 2.0
	10/100Base-Tx Ethernet (Dla modelu przewodowy)
	Wi-Fi 802.11b/g/n（Dotyczy tylko modelu Wi-Fi）
Pasmo częstotliwości	BLE: 2400MHz – 2483.5MHz
	Wi-Fi 2.4GHz : 2400MHz – 2483.5MHz
	Wi-Fi 5GHz : 5150MHz - 5350MHz;5470 MHz - 5725MHz
	Wi-Fi 5.8GHz : 5725MHz - 5850MHz
Uwaga: Powyższe zakresy częstotliwości to wspólne zakresy częstotliwości, natomiast poszczególne rynki ograniczą wykorzystanie określonych zakresów częstotliwości według wymagań regulacyjnych danego kraju.	
Maksymalna moc wyjściowa(Deklaracja zgodności UE)	BLE: ≤10.00dBm EIRP
	WLAN 2.4GHz : ≤20.00dBm EIRP
	WLAN 5GHz : ≤20.00dBm EIRP
	WLAN 5.8GHz: ≤14.00dBm EIRP

Parametry druku

Prędkość druku	BP2300 Series:22ppm(A4)/23ppm(Letter)
	BP1800/BP1800W Series: 18 ppm (A4)/19ppm (Letter)
Czas pierwszego wydruku	<7.8 sek
Język drukowania	GDI

PANTUM