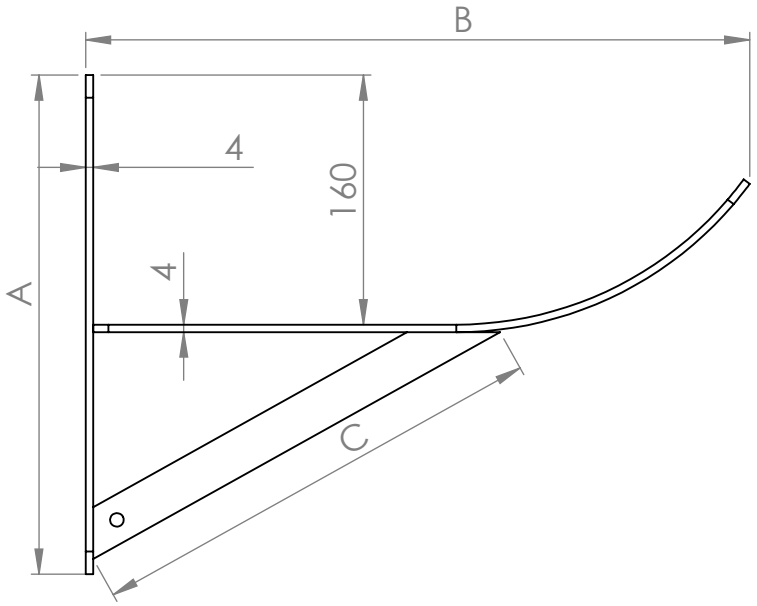

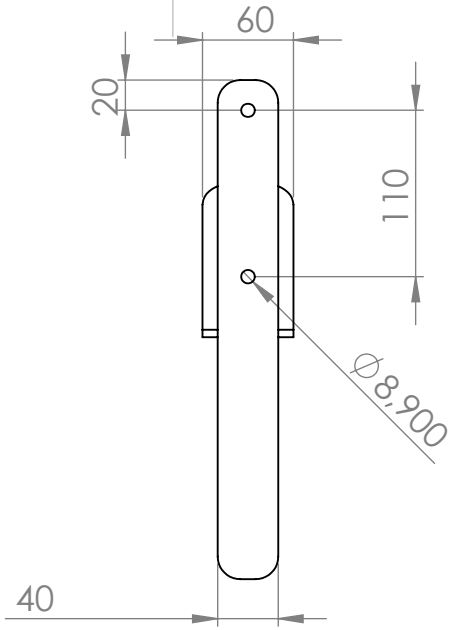

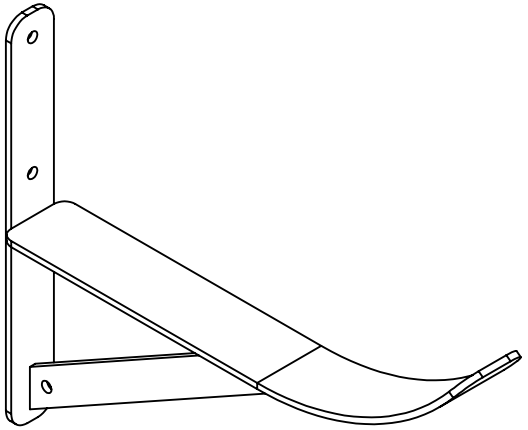

Po malowaniu (na biało)	numer indeksu	Rodzaj zb. poziomego	Wymiar A [mm]	Wymiar C [mm]	Wymiar B [mm]
PP-003692	40-000102 ; 40-000100	80-140: SGW(L)x2 +dwupłaszcz poliuretan	330 (PP-005342)	308 (PP-005343)	439 (PP-005661)
PP-005664	40-000103	80-120 POLISTYREN dwupłaszcz	330 (PP-005342)	308 (PP-005343)	470 (PP-005349)
PP-005665	40-000104	140 POLISTYREN dwupłaszcz	360 (PP-005657)	330 (PP-005659)	503 (PP-005662)
PP-003693	40-000300	Naczynia wyrównawcze	290 (PP-005658)	180 (PP-005660)	365 (PP-005663)

Pakowanie- stretch

CHYBA ŻE OKREŚLONO INCZAEJ:
WYMIARY SĄ W MILIMETRACH
WYKOŃCZENIE POWIERZCHNI:
TOLERANCJE:
LINIOWA:
KĄTOWA:

WYKOŃCZENIE:

STĘP OSTRE KRAWĘDZIE

NIE SKALUJ RYSUNKU

POPRAWKA

	IMIĘ I NAZWISKO	PODPIS	DATA
NARYS.			
SPRAWDZ.			
ZATWIER.			
WYPROD.			
Z.JAKOŚCI			

TYTUŁ:

MATERIAŁ:

WAGA:

NR RYSUNKU

Wsporniki zb. poz.

A4

SKALA:1:10

ARKUSZ 1 Z 1