Hak holowniczy

+7PIN MODUŁ

+WIĄZKA+GNIAZDO

do samochodu:

Renault Kangoo I

Renault Kangoo I Rapid

- L1H1, długość L1, krótki -

[[Roczniki od **1997 - 2008**r. **]]**

.:: aukcja nie dotyczy ver. MAXI L2 LONG ::.

Uciąg: 1350 KG

PRODUKT POLSKI -- **BIZUB** Hak-Pol ■

KOMPLETNY HAK do montażu

Firmy:

BIZUB HAK-POL

Hak holowniczy + **7pin MODUŁ**

PASUJE DO POJAZDÓW:

- ■ Renault **Kangoo I (L1)**
- ■ Rok produkcji auta **[** od **1997 - 2008**r. **]**
- **3-, 4- i 5-drzwiowy kombivan**
- **2-, 3- i 4-drzwiowy furgon**

- ■ Renault **Kangoo I RAPID (L1)**
- ■ Rok produkcji auta **[** od **1997 - 2008**r. **]**
- **3-, 4- i 5-drzwiowy kombivan**
- **2-, 3- i 4-drzwiowy furgon**

PARAMETRY HAKA do Renault Kangoo 1:
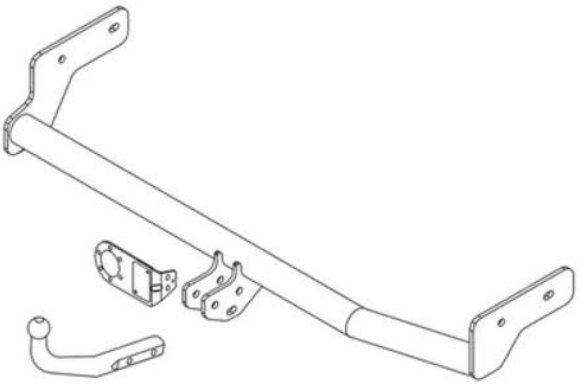
- ✔ Uciąg: **1350kg**
- ✔ Nacisk na kulę haka: **75kg**
- **MODUŁ 7pin** jest w zestawie
- ✔ Homologacja haka : **E20**
- **Kula odkręcana**, na 2 śruby