brother®

CE (EU Only)

ENG/CZE/HUN/POL
Version 0/Verze 0/0 verzió/Wersja 0

Not all models are available in all countries.
Některé modely nejsou ve všech zemích k dispozici.
Nem minden modell kapható minden egyes országban.
Nie wszystkie modele są dostępne we wszystkich krajach.

Quick Setup Guide / Stručný návod k obsluze / Gyors telepítési útmutató / Podręcznik szybkiej obsługi

DCP-1510(E) / DCP-1512(E)

1 Setup components / Díly potřebné pro nastavení / Részegységek összeállítása / Komponenty konfiguracji

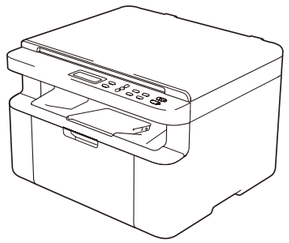

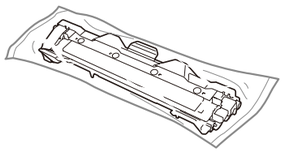

Toner cartridge
Tonerová kazeta
Tonerkazetta
Kaseta z tonerem

2 Installing the drum and toner / Instalace fotoválce a toneru / A dob és a tonerkazetta behelyezése / Instalowanie bębna i tonera

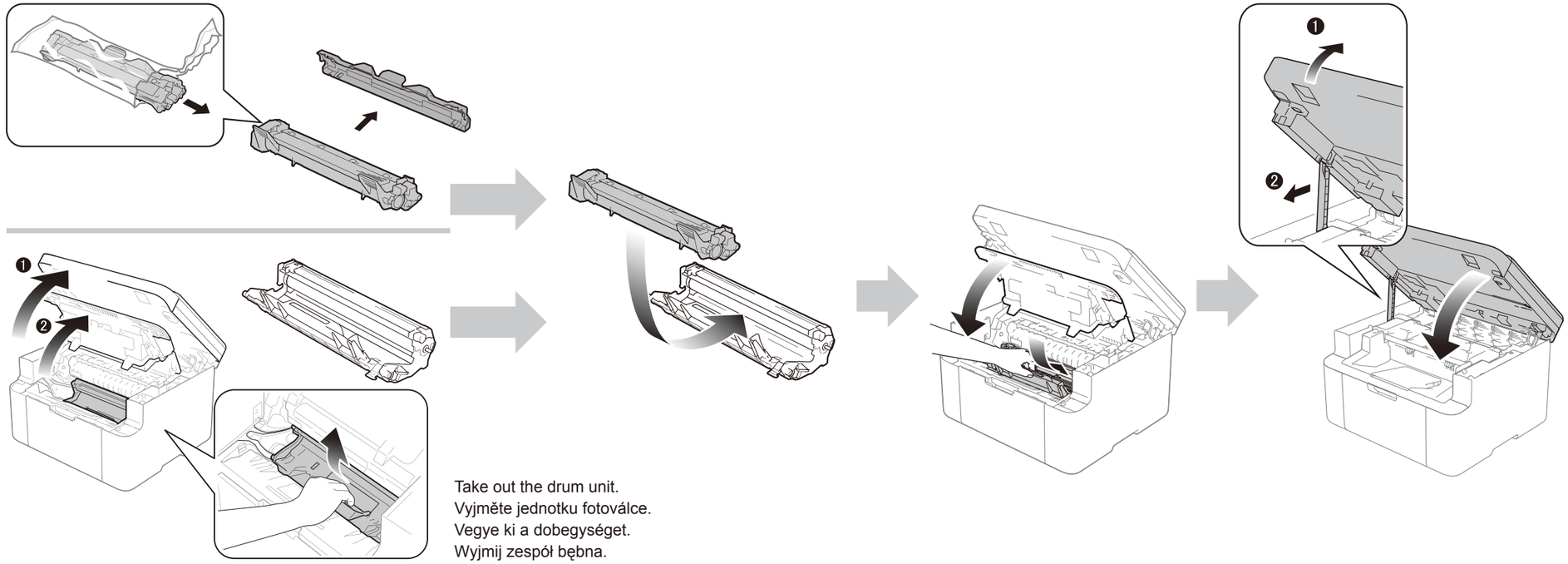

Take out the drum unit.
Vyjměte jednotku fotoválce.
Vegye ki a dobegységet.
Wyjmij zespół bębna.

3 Loading paper / Vkládání papíru / Papír betöltése / Ładowanie papieru

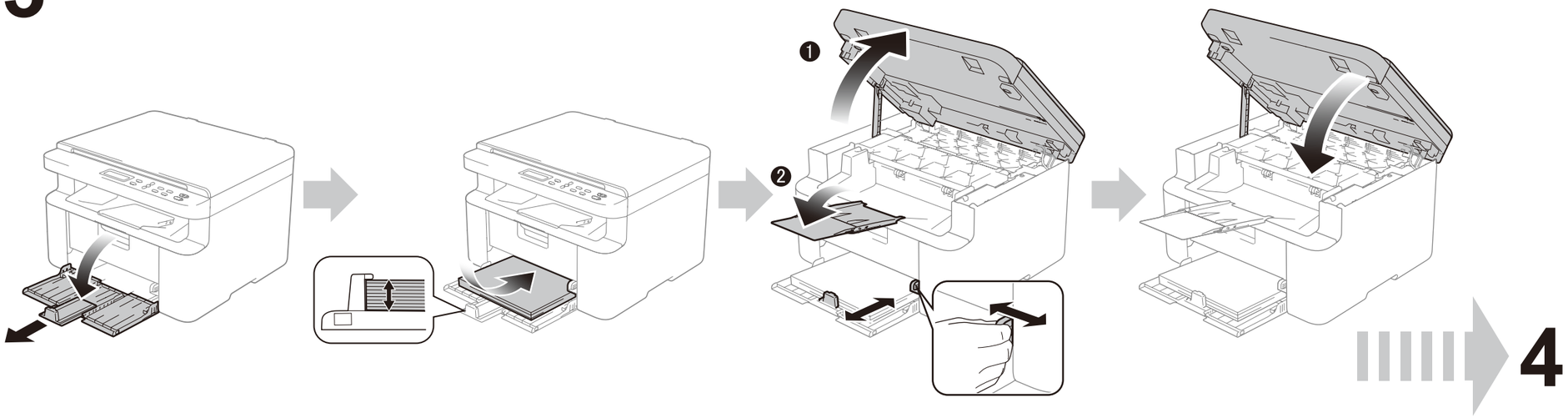

Please read the Product Safety Guide first for your safety.
Nejdříve si prosím pozorně přečtěte Příručku bezpečnosti výrobku.
A biztonságos használat érdekében először olvassa el a Termékbiztonsági útmutatót.
Dla własnego bezpieczeństwa w pierwszej kolejności przeczytaj Przewodnik Bezpieczeństwa Produktu.

brother

4 Setting your country and language / Nastavení země a jazyka / Az ország és a nyelv beállítása / Ustawianie kraju i języka

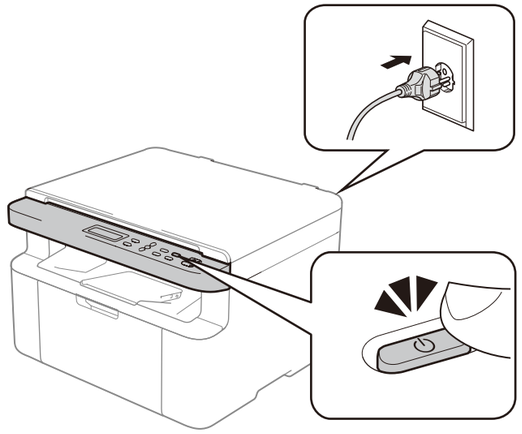

At initialization, you may be required to set your country and / or choose your language (depending on your product).
If required, follow the on-screen instructions.
Při inicializaci můžete být vyzváni k nastavení země a/nebo výběru jazyka (v závislosti na produktu).
V případě potřeby postupujte podle instrukcí na obrazovce.
Inicializáláskor lehet, hogy be kell állítani az országot és/vagy ki kell választani a nyelvet (a terméktől függően).
Ha szükséges, kövesse a képernyőn megjelenő utasításokat.
W trakcie inicjalizacji może być konieczne ustawienie kraju lub wybranie języka (w zależności od produktu).
W razie potrzeby postępuj zgodnie z instrukcjami wyświetlanymi na ekranie.

To set your language using the menu keys (if needed) and any other settings or information
Pro nastavení jazyka s použitím kláves nabídky (v případě potřeby) a pro nastavení ostatních parametrů nebo informací
A nyelv (ha szükséges) és egyéb beállítások vagy információk megadása a menügombokkal
Aby wybrać język za pomocą klawiszy menu (w razie potrzeby) oraz wszelkie inne ustawienia i informacje

User's Guide
Příručka uživatele
Használati útmutató
Podręcznik Użytkownika

5 Installing the full driver and software package (MFL-Pro Suite) / Naistalujte celou sadu ovladače a softwaru (MFL-Pro Suite) / A teljes illesztőprogram és szoftvercsomag telepítése (MFL-Pro Suite) / Instalowanie pełnej wersji sterownika i pakietu oprogramowania (MFL-Pro Suite)

Windows®

Please follow the on-screen instructions to complete the setup.
Dokončete nastavení podle pokynů na obrazovce.
A telepítés befejezéséhez kövesse a képernyőn megjelenő utasításokat.
Wykonaj instrukcje wyświetlane na ekranie, aby zakończyć konfigurację.

(For Windows® 8 only)
Use Adobe® Reader® to open the PDF manuals on the CD-ROM.
If Adobe® Reader® is installed but you cannot open the files, change the ".pdf" file association to "Adobe® Reader®" from the control panel.

(Pouze Windows® 8)
Příručky z CR-ROM ve formátu PDF otevřete pomocí Adobe® Reader®.
Máte-li na počítači instalován Adobe® Reader®, ale soubory se vám nedaří otevřít, změňte v Ovládacích panelech přiřazení programu k příponě „.pdf" na „Adobe® Reader®".

(Csak Windows® 8 esetén)
Az Adobe® Reader® segítségével nyissa meg a CD-ROM-on lévő PDF kézikönyveket.
Ha az Adobe® Reader® telepítve van, de nem tudja megnyitni a fájlokat, akkor a „.pdf" fájltípust társítsa a Vezérlőpulton az Adobe® Reader® programhoz.

(Tylko dla systemu Windows® 8)
Otwórz pliki PDF podręczników znajdujące się na płycie CD-ROM za pomocą programu Adobe® Reader®.
Jeśli program Adobe® Reader® jest zainstalowany, ale nie możesz otworzyć plików, zmień skojarzenie plików „.pdf" na „Adobe® Reader®" w panelu sterowania.

Macintosh

You can download the driver, software and manuals by visiting the Brother Solutions Center at http://solutions.brother.com/.
Ze stránek Brother Solutions Center na adrese http://solutions.brother.com/ si můžete stáhnout ovladače, software a příručky.
Az illesztőprogramot, szoftvereket és kézikönyveket a Brother Solutions Center webhelyéről (http://solutions.brother.com/) töltheti le.
Sterownik, oprogramowanie i podręczniki można pobrać ze strony Brother Solutions Center pod adresem http://solutions.brother.com/.