ulsonix
CLEANING INSTRUMENTS

USER MANUAL

BEDIENUNGSANLEITUNG
INSTRUKCJA OBSŁUGI
NÁVOD K POUŽITÍ
MANUEL D´UTILISATION
ISTRUZIONI PER L'USO
MANUAL DE INSTRUCCIONES
HASZNÁLATI ÚTMUTATÓ BRUGSANVISNINGENKEL
KÄYTTÖOHJE
GEBRUIKSAANWIJZING
BRUKSANVISNING
INSTRUÇÕES DE UTILIZAÇÃO
POUŽÍVATEĽSKÁ PRÍRUČKA
РЪКОВОДСТВО ЗА УПОТРЕБА ΟΔΗΓΙΕΣ ΧΡΗΣΗΣ
UPUTE ZA UPORABU
NAUDOJIMO INSTRUKCIJA
MANUAL DE UTILIZARE
NAVODILA ZA UPORABO

OZONE GENERATOR
AIRCLEAN 40G

expondo.com

DE	Produktname	OZONGENERATOR
EN	Product name	OZONE GENERATOR
PL	Nazwa produktu	GENERATOR OZONU
CZ	Název výrobku	OZONGENERATOR
FR	Nom du produit	GÉNÉRATEUR D'OZONE
IT	Nome del prodotto	GENERATORE DI OZONO
ES	Nombre del producto	GENERADOR DE OZONO
HU	Termék neve	ÓZONGENERÁTOR
DA	Produktnavn	OZONGENERATOR
FI	Tuotteen nimi	OTSONIGENERAATTORI
NL	Productnaam	OZONGENERATOR
NO	Produktnavn	OZONGENERATOR
SE	Produktnamn	OZONGENERATOR
PT	Nome do produto	GENERATOR OZONU
SK	Názov produktu	GENERÁTOR OZÓNU
BG	Име на продукта	ГЕНЕРАТОР НА ОЗОН
EL	Όνομα προϊόντος	ΓΕΝΝΉΤΡΙΑ ΌΖΟΝΤΟΣ
HR	Naziv proizvoda	GENERATOR OZONA
LT	Produkto pavadinimas	OZONO GENERATORIUS
RO	Numele produsului	GENERATOR DE OZON
SL	Ime izdelka	GENERATOR OZONA

DE Modell | **EN** Product model | **PL** Model produktu | **CZ** Model výrobku | **FR** Modèle | **IT** Modello | **ES** Modelo | **HU** Modell | **DA** Model | **FI** Tuotteen malli | **NL** Productmodel | **NO** Produktmodell | **SE** Produktmodell | **PT** Modelo do produto | **SK** Model | **BG** Модел на продукт | **EL** Μοντέλο προϊόντος | **HR** Model proizvoda | **LT:** Gaminio modelis | **RO:** Model de produs | **SL:** Model izdelka	AIRCLEAN 40G
DE Hersteller | **EN** Manufacturer | **PL** Producent | **CZ** Výrobce | **FR** Fabricant | **IT** Produttore | **ES** Fabricante | **HU** Termelő | **DA** Producent | **FI** Valmistaja | **NL** Producent | **NO** Produsent | **SE** Tillverkare | **PT** Fabricante | **SK** Výrobca | **BG** Производител | **EL** Κατασκευαστής | **HR** Proizvođač | **LT** Gamintojas | **RO** Producător | **SL** Proizvajalec	expondo Polska sp. z o.o. sp. k.
DE Anschrift des Herstellers | **EN** Manufacturer Address | **PL** Adres producenta | **CZ** Adresa výrobce | **FR** Adresse du fabricant | **IT** Indirizzo del produttore | **ES** Dirección del fabricante | **HU** A gyártó címe | **DA** Producentens adresse | **FI** Valmistajan osoite | **NL** Adres producent | **NO** Produsentens adresse | **SE** Tillverkarens adress | **PT** Endereço do fabricante | **SK** Adresa výrobcu | **BG** Адрес на производителя | **EL:** Διεύθυνση κατασκευαστή | **HR** Adresa proizvođača | **LT** Gamintojo adresas | **RO** Adresa producătorului | **SL** Naslov proizvajalca	ul. Nowy Kisielin – Innowacyjna 7, 66-002 Zielona Góra | Poland, EU

Dieses Benutzerhandbuch wurde mit Hilfe einer maschinellen Übersetzung erstellt. Wir haben uns nach Kräften bemüht, die Genauigkeit der Übersetzung zu gewährleisten. Bitte beachten Sie jedoch, dass automatische Übersetzungen nicht perfekt sind und menschliche Übersetzer nicht ersetzen können. Die offizielle Version des Benutzerhandbuchs ist in Englisch. Etwaige Unterschiede zwischen der übersetzten Fassung und dem englischen Original sind rechtlich nicht bindend. Sollten Sie Fragen zur Genauigkeit der Übersetzung haben, beziehen Sie sich bitte auf die englische Version, die die offizielle Referenz ist. Weitere Sprachversionen sind auf Anfrage über info@expondo.com erhältlich.

Technische Daten

Beschreibung des Parameters	Parameterwert
Produktname	Ozongenerator
Modell	AIRCLEAN 40G
Versorgungsspannung [V~] / Frequenz [Hz]	230 / 50
Nennleistung [W]	350
Schutzklasse	I
IP-Klasse	IPX0
Abmessungen [Breite x Tiefe x Höhe; mm]	460 x 400 x 840
Gewicht [kg]	18,1
Ozonierungseffizienz [g/h]	bis 40
Gebläseleistung [m $^{3/h}$]	289 x 2
Bereich Anwendungen [^{m2}]	75-1200
Keramisches Stück	90 x 110 mm (x4)
Batterie der Fernbedienung	CR 2032
Sicherung	F3AL 3A 250V

1. Allgemeine Beschreibung

Dieses Handbuch soll Sie bei der sicheren und zuverlässigen Nutzung unterstützen. Das Produkt wird streng nach den technischen Spezifikationen unter Verwendung der neuesten Technologien und Komponenten und unter Einhaltung der höchsten Qualitätsstandards entwickelt und hergestellt.

VOR BEGINN DER ARBEITEN IST DIESE BETRIEBSANLEITUNG SORGFÄLTIG ZU LESEN UND ZU VERSTEHEN.

Um einen langen und zuverlässigen Betrieb des Geräts zu gewährleisten, soll das Gerät gemäß den Anweisungen in dieser Anleitung korrekt bedient und gewartet werden. Die technischen Daten und Spezifikationen in dieser Anleitung sind auf dem neuesten Stand. Der Hersteller behält sich das Recht vor, Änderungen vorzunehmen, um die Qualität zu verbessern. Unter Berücksichtigung des technischen Fortschritts und der Möglichkeiten zur Lärmminderung wurde das Gerät so entwickelt und gebaut, dass das Risiko durch Lärmemissionen auf ein Minimum reduziert wird.

Symbolerklärung

CE	Das Produkt entspricht den Anforderungen der einschlägigen Sicherheitsnormen.
	Vor dem Gebrauch die Gebrauchsanweisung sorgfältig lesen.
	Recycelbares Produkt.
	VORSICHT! oder **WARNUNG!** oder **HINWEIS!** zur Beschreibung einer Situation (allgemeines Warnzeichen).
	ACHTUNG! Warnung vor Stromschlag!
	Warnung vor der Gefahr einer Vergiftung mit giftigen Substanzen!
	Nur für internen Gebrauch.

ACHTUNG! Die Abbildungen in dieser Bedienungsanleitung dienen nur der Veranschaulichung und können in einigen Details vom tatsächlichen Aussehen des Produkts abweichen.

2. Anwendungssicherheit

ACHTUNG! Lesen Sie alle Sicherheitshinweise und Anweisungen. Die Nichtbeachtung der Sicherheitshinweise und Anweisungen kann zu Stromschlag, Brand und/oder schweren Verletzungen oder zum Tod führen.

Der Begriff "Gerät" oder "Produkt" in den Warnhinweisen und in der Beschreibung des Handbuchs bezieht sich auf:
Ozongenerator

2.1. Elektrische Sicherheit

a) Der Netzstecker des Geräts muss für die benutzte Netzsteckdose ausgelegt sein. Nehmen Sie am Stecker keinerlei Modifikationen vor. Originalstecker und passende Steckdosen vermindern das Risiko eines Stromschlags.
b) Der Kontakt zu geerdeten oder masseführenden Elemente, wie Rohre, Heizkörper, Herde und Kühlschränke, muss vermieden werden. Es besteht ein erhöhtes Risiko eines elektrischen Schlages, wenn Ihr Körper geerdet ist und das Gerät bei direktem Regen, auf nassem Pflaster oder bei Arbeiten in feuchter Umgebung berührt wird. Das Eindringen von Wasser in das Gerät erhöht das Risiko einer Beschädigung des Geräts und eines Stromschlags.
c) Berühren Sie das Gerät niemals mit nassen oder feuchten Händen.
d) Das Netzkabel darf nicht zweckentfremdet verwendet werden. Benutzen Sie das Kabel nicht, um das Gerät zu transportieren oder den Stecker herauszuziehen. Halten Sie das Kabel von Hitze, Öl, scharfen Kanten und beweglichen Teilen fern. Beschädigte oder verwickelte Kabel erhöhen das Risiko eines Stromschlags.
e) Lässt sich der Einsatz des Gerätes in feuchter Umgebung nicht vermeiden, muss eine Fehlerstrom-Schutzeinrichtung (RCD) verwendet werden. Die Verwendung von RCD verringert das Risiko eines Stromschlags.
f) Es ist verboten, das Gerät zu benutzen, wenn das Netzkabel beschädigt ist oder sichtbare Verbrauchsspuren aufweist. Ein beschädigtes Netzkabel sollte von einem qualifizierten Elektriker oder vom Kundendienst des Herstellers ersetzt werden.
g) Tauchen Sie Kabel, Stecker bzw. das Gerät nicht in Wasser oder andere Flüssigkeiten, um einen Stromschlag zu vermeiden. Verwenden Sie das Gerät nicht auf nassen Oberflächen.
h) Verwenden Sie das Gerät nicht in Räumen mit sehr hoher Luftfeuchtigkeit / in unmittelbarer Nähe von Wassertanks!
i) Lassen Sie das Gerät nicht nass werden. Warnung vor Stromschlag!

2.2. Sicherheit am Arbeitsplatz

a) Den Arbeitsbereich aufgeräumt und gut beleuchtet halten. Unordnung oder schlechte Beleuchtung kann zu Unfällen führen. Seien Sie vorausschauend, passen Sie auf, was Sie tun, und nutzen Sie Ihren gesunden Menschenverstand, wenn Sie das Gerät benutzen.
b) Wenn Sie Schäden oder Unregelmäßigkeiten beim Betrieb des Produkts feststellen, schalten Sie es sofort aus und melden Sie dies einer autorisierten Person.
c) Bei Zweifeln an der Funktionstüchtigkeit des Produkts oder bei Beschädigung des Produkts wenden Sie sich bitte an den Kundendienst des Herstellers.
d) Reparaturen am Gerät dürfen nur vom Kundendienst des Herstellers durchgeführt werden. Keine Reparaturen in Eigenregie durchführen!
e) Im Falle eines Brandes oder einer Brandentzündung dürfen nur Pulver- oder Schaumlöscher (CO2) verwendet werden, um die unter Spannung stehenden Geräte zu löschen.
f) Kinder und unbefugte Personen dürfen sich nicht im Arbeitsbereich aufhalten. (Unachtsamkeit kann zum Verlust der Kontrolle über das Gerät führen.)
g) Überprüfen Sie regelmäßig den Zustand der Sicherheitshinweisaufkleber. Falls die Aufkleber unleserlich sind, müssen sie ersetzt werden.
h) Bewahren Sie diese Anleitung zum späteren Nachschlagen auf. Soll das Gerät an Dritte weitergegeben werden, muss auch die Gebrauchsanweisung mit übergeben werden.
i) Halten Sie das Gerät von Kindern und Tieren fern.
j) Der zu ozonisierende Raum sollte abgedichtet werden (Schließen der Außentüren, Beseitigung von undichten Stellen an Fenstern, Türen usw.), wobei die mechanische Belüftung ausgeschaltet und die Lüftungsöffnungen abgedeckt werden sollten. Wenn möglich, wird empfohlen, die interne Belüftung einzuschalten, um die Luftzirkulation in dem ozonisierten Raum zu erleichtern. Öffnen Sie die Innentür (z. B. Badezimmer, Schrank usw.) in dem ozonisierten Raum.
k) Der Aufenthalt von Menschen oder Tieren in dem Raum, in dem die Ozonbehandlung durchgeführt wird, ist verboten. Falls ein solcher Raum betreten werden muss, ist darauf zu achten, dass die darin verbrachte Zeit auf ein Minimum reduziert wird und Schutzkleidung und Masken mit entsprechender Einlage verwendet werden.
l) In dem Raum, in dem die Ozonbehandlung durchgeführt wird, ist es verboten, zu rauchen, mit offenem Feuer zu arbeiten, mit brennenden oder funkenden Werkzeugen zu arbeiten, mit Ölen und Fetten zu arbeiten oder mit Öl oder Fett verschmutzte Gegenstände liegen zu lassen.
m) Verlassen Sie nach dem Einschalten des Ozonisierungsgeräts sofort den Raum.

Immer beachten! Achten Sie auf die Sicherheit von Kindern und anderen Unbeteiligten, während Sie das Gerät bedienen.

2.3. Eigenschutz

a) Bedienen Sie das Gerät nicht, wenn Sie müde oder krank sind oder unter dem Einfluss von Alkohol, Drogen oder Medikamenten stehen, die Ihre Fähigkeit zur Bedienung des Geräts beeinträchtigen könnten.
b) Das Gerät ist nicht dafür bestimmt, durch Personen (einschließlich Kinder) mit eingeschränkten geistigen, sensorischen oder intellektuellen Fähigkeiten oder durch Personen mit mangelnder Erfahrung und/oder mangelndem Wissen benutzt zu werden, es sei denn, sie werden durch eine für ihre Sicherheit zuständige Person beaufsichtigt oder erhielten von ihr Anweisungen, wie das Gerät zu benutzen ist.
c) Das Gerät darf nur von körperlich geeigneten Personen bedient werden, die zu ihrem Benutzen fähig und entsprechend geschult sind und die diese Bedienungsanleitung gelesen und verstanden haben und im Rahmen der Sicherheit und des Gesundheitsschutzes am Arbeitsplatz geschult wurden.
d) Seien Sie vorsichtig und benutzen Sie Ihren gesunden Menschenverstand, wenn Sie mit dem Gerät arbeiten. Eine kurze Unachtsamkeit bei der Arbeit kann zu schweren Verletzungen führen.
e) Um ein versehentliches Einschalten des Gerätes zu vermeiden, achten Sie darauf, dass sich der Betriebsschalter in der Position „Aus“ befindet, bevor Sie den Netzstecker an die Stromquelle anschalten
f) Bei dem Gerät handelt es sich nicht um ein Spielzeug. Kinder müssen beaufsichtigt werden, um sicherzustellen, dass sie nicht mit dem Gerät spielen.

2.4. Sichere Verwendung des Geräts

a) Benutzen Sie das Gerät nicht, wenn der EIN/AUS-Schalter nicht korrekt funktioniert (sich nicht ein- und ausschalten lässt). Geräte, die nicht über einen Schalter gesteuert werden können, sind unsicher, dürfen nicht betrieben werden und müssen repariert werden.
b) Ziehen Sie den Stecker aus der Steckdose, bevor Sie Einstellungen, Reinigungs- und Wartungsarbeiten vornehmen. Eine solche Vorbeugungsmaßnahme verringert das Risiko eines versehentlichen Einschaltens.
c) Bewahren Sie das unbenutzte Produkt außerhalb der Reichweite von Kindern und Personen auf, die mit dem Gerät oder dieser Anleitung nicht vertraut sind. Die Geräte sind in den Händen unerfahrener Benutzer gefährlich.

d) Halten Sie das Gerät in einem guten technischen Zustand. Prüfen Sie vor jedem Einsatz, ob allgemeine Schäden oder Schäden an beweglichen Teilen vorliegen (Risse in Bauteilen und Komponenten oder andere Zustände, die den sicheren Betrieb des Geräts beeinträchtigen können). Im Falle einer Beschädigung lassen Sie das Gerät vor der Benutzung reparieren.

e) Halten Sie das Gerät von Kindern fern.

f) Die Reparatur und Wartung der Geräte ist von qualifiziertem Personal unter ausschließlicher Verwendung von Originalersatzteilen durchzuführen. Dies gewährleistet eine sichere Verwendung.

g) Um die Funktionstüchtigkeit des Geräts zu gewährleisten, dürfen die werksseitig installierten Abdeckungen nicht entfernt und die Schrauben nicht gelöst werden.

h) Beim Transport und dem Tragen des Geräts vom Lagerort zum Einsatzort sind die Gesundheits- und Sicherheitsvorschriften für die manuelle Handhabung zu berücksichtigen, die in dem Land gelten, in dem das Gerät eingesetzt wird.

i) Das Verschieben, Verstellen und Drehen des Geräts bei laufendem Betrieb ist untersagt.

j) Das Gerät sollte regelmäßig gereinigt werden, um die dauerhafte Ablagerung von Schmutz zu verhindern.

k) Der Luftein- und -auslass darf nicht blockiert werden.

l) Bei dem Gerät handelt es sich nicht um ein Spielzeug. Die Reinigung und Wartung darf ohne Aufsicht von Erwachsenen nicht von Kindern durchgeführt werden.

m) Es ist untersagt die Konstruktion des Geräts zu verändern, um die Parameter oder Bauweise des Geräts zu modifizieren.

n) Das Gerät muss von Feuer- und Wärmequellen ferngehalten werden.

o) Stellen Sie sicher, dass das Rad fest sitzt.

p) Personen mit eingeschränktem Geruchssinn dürfen das Gerät nicht bedienen.

q) Vergewissern Sie sich, dass um das Gerät herum genügend Platz ist, bevor Sie es einschalten.

r) ES IST STRENGSTENS VERBOTEN, den aus den Abluftöffnungen des Geräts austretenden Ozon direkt einzuatmen. Das kurzzeitige Einatmen von Ozon in hohen Konzentrationen und das langfristige Einatmen von Ozon in niedrigen Konzentrationen kann eine ernsthafte Gefahr für die Gesundheit und sogar das Leben darstellen!

ACHTUNG! Obwohl das Produkt so konstruiert wurde, dass es sicher ist und über angemessene Sicherheitsvorkehrungen verfügt, besteht trotz der zusätzlichen Sicherheitsvorkehrungen für den Benutzer ein geringes Unfall- oder Verletzungsrisiko bei der Handhabung des Produkts. Es wird empfohlen, bei der Verwendung Vorsicht und gesunden Menschenverstand walten zu lassen.

3. Anweisungen für den Gebrauch

Das Gerät dient der Erzeugung von Ozon aus der Umgebungsluft und wird zur Desinfektion von Räumen eingesetzt.

Für allerlei Schäden, die durch unsachgemäßen Gebrauch entstehen, haftet der Anwender.

3.1. Produktübersicht

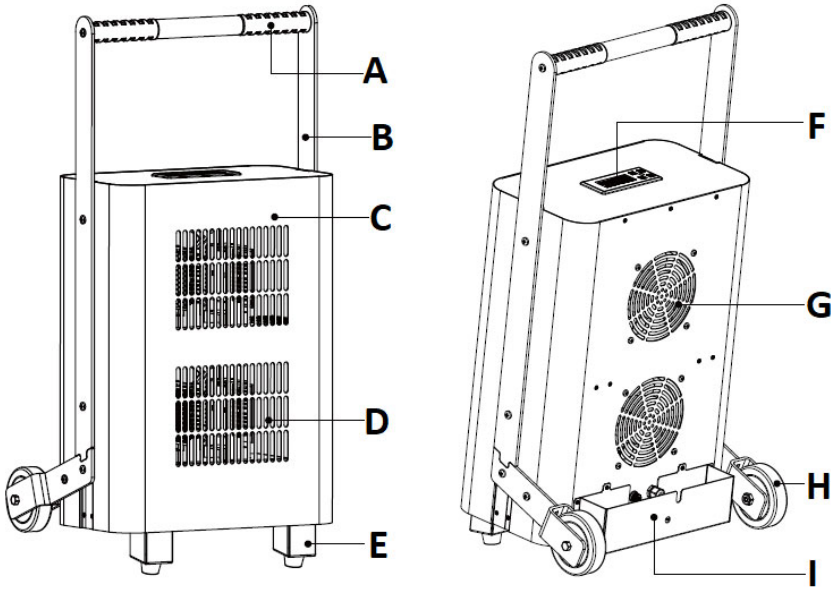

A. Transportgriff
B. Querstange, die den Griff mit dem Gehäuse verbindet
C. Gehäuse
D. Steckdosen
E. Fuß
F. Steuerfeld mit Display
G. Einlassöffnung
H. Rad
I. Tasche für Netzkabel + Sicherungshalter (innen)
J. Fernbedienung (Foto unten)

3.2. Arbeitsvorbereitung

AUFSTELLUNG DES GERÄTS:

Die Umgebungstemperatur darf 40°C und die relative Luftfeuchtigkeit darf 85 % nicht übersteigen. Stellen Sie das Gerät so in der Mitte des Raumes auf, dass eine gute Luftzirkulation gewährleistet ist. Ein Mindestabstand von 10 cm muss von allen Seiten des Geräts eingehalten werden. Das Gerät muss von heißen Oberflächen ferngehalten werden. Das Gerät immer auf einer ebenen, stabilen, sauberen, feuerbeständigen und trockenen Oberfläche sowie außerhalb der Reichweite von Kindern und Personen mit eingeschränkten geistigen, sensorischen oder intellektuellen Fähigkeiten verwendet werden. Das Gerät sollte so aufgestellt werden, dass der Netzstecker jederzeit erreicht werden kann. Vergewissern Sie sich, dass die Stromversorgung des Geräts mit den Angaben auf dem Typenschild übereinstimmt!

ZUSAMMENBAU DES GERÄTS

Befestigen Sie den Transportgriff (a) mit den beiden Querstangen (b) mit Hilfe der 6 Schrauben und dem Inbusschlüssel (Bild oben) am Gehäuse des Gerätes (c) wie in der Abbildung unten dargestellt:

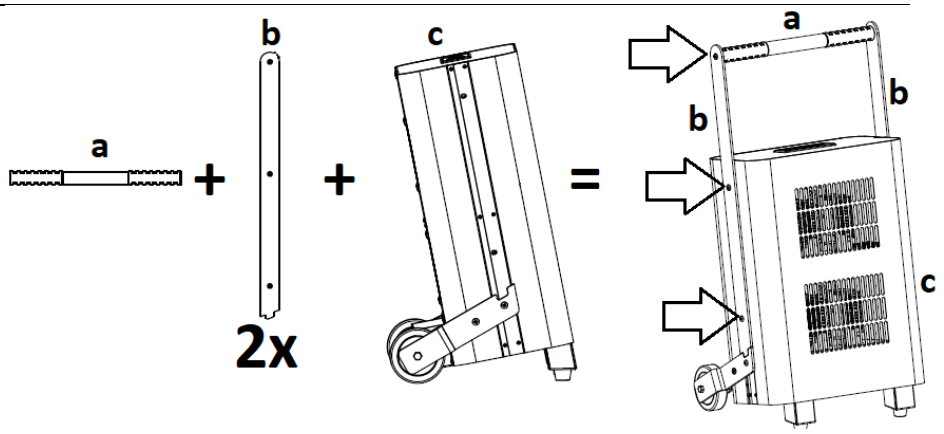

3.3. Arbeiten mit dem Gerät.

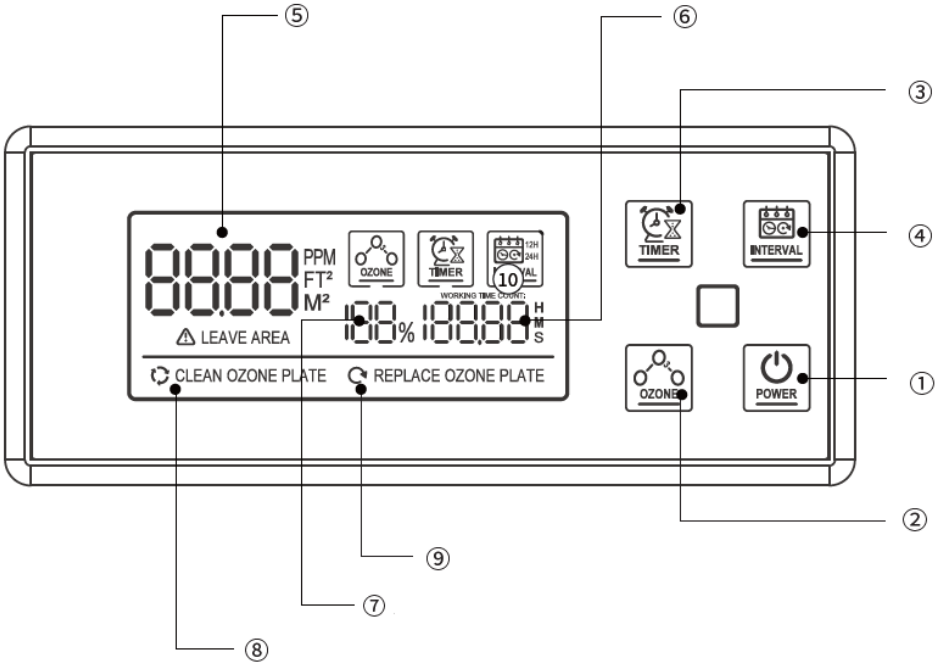

Schalttafel der Maschine/Fernbedienung:

Nr. in der Abbildung	Name der Schaltfläche	Funktionsbeschreibung

1	POWER	Bedienungsfeld der Maschine	1.1 Drücken Sie im ausgeschalteten Zustand 2 Sekunden lang die Taste " POWER ", um das Gerät einzuschalten. Der Bildschirm blinkt dreimal, und das Gerät wechselt in den Standby-Modus. Nach einem 60-sekündigen Countdown schaltet das Gerät automatisch auf die maximale Ozonkonzentration um, wenn Sie die Taste erneut kurz drücken. 1.2 Drücken Sie im Standby- oder Betriebszustand 2 Sekunden lang die Taste " POWER ", um das Gerät auszuschalten. Das Gebläse arbeitet nach dem Abschalten noch 60 Sekunden lang selbstständig weiter. 1.3 Stellen Sie im Standby-Modus die Arbeitsparameter mit den Tasten TIMER , OZONE , oder INTERVAL ein. Drücken Sie dann kurz die Taste " POWER ", um das Gerät zu starten, das daraufhin in den Betriebszustand übergeht.
		Fernsteuerung	1.1 Drücken Sie im ausgeschalteten Zustand die Taste " POWER " auf der Fernbedienung, um das Gerät einzuschalten. Der Bildschirm blinkt dreimal, und das Gerät wechselt in den Standby-Modus. Drücken Sie dann erneut die Taste. Nach einem 60-sekündigen Countdown schaltet das Gerät auf die maximale Ozonkonzentration um. Drücken Sie im Betriebszustand die Taste " POWER " auf der Fernbedienung, um das Gerät

			auszuschalten. Das Gebläse arbeitet nach dem Abschalten noch 60 Sekunden lang selbstständig weiter. 1.2 Stellen Sie im Standby-Modus die Arbeitsparameter mit den Tasten TIMER , OZONE oder INTERVAL auf der Fernbedienung ein. Drücken Sie dann die Taste " POWER " auf der Fernbedienung, um das Gerät zu starten, das daraufhin in den Betriebszustand übergeht.
2	OZONE / OZONE^ oder OZONE ˅	Wählen Sie eine der vier Stufen der Ozonisierungseffizienz pro Stunde: 25% (10g), 50% (20g), 75% (30g), 100% (40g).	
3	TIMER	Einstellung der Betriebszeit zwischen 15 Minuten (MIN) - 240 Minuten (MAX). Jeder Tastendruck erhöht die Betriebszeit um 15 Minuten.	
4	INTERVAL	Auswahl des Arbeitszyklus, der in gleichen Abständen, alle 12 oder 24 Stunden, gestartet werden soll (der gewählte Arbeitszyklus wird auf dem Bildschirm angezeigt - siehe Nummer 10 in der Abbildung oben).	

Auf dem Display:

Nr. in der Abbildung	Name	Funktionsbeschreibung
5	Arbeitsbereich	Einstellung der Fläche des Raums für die Ozonisierung: 75-1200^{m2}.
6	Arbeitszeiten	15-240 min.
7	Prozentsatz der Ozonproduktion	25% (10g/h), 50% (20g/h), 75% (30g/h), 100% (40g/h).
8	Eine Kontrollleuchte, die Sie an die Reinigung der Keramikplatten erinnert	Reinigen Sie die Keramikplatten, wenn die Meldung " CLEAN OZONE PLATE " auf dem Display erscheint. Nach der Reinigung löschen Sie die Nachricht mit der Taste " OZONE ".
9	Ein Licht, das Sie daran	Tauschen Sie die Keramikplatten aus, wenn die Meldung " REPLACE OZONE PLATE " auf dem

	erinnert, die Keramikplatten auszutauschen	Display erscheint. Nach der Reinigung löschen Sie die Nachricht mit der Taste " OZONE ".

BEGINN DER ARBEITEN

ACHTUNG: Vergewissern Sie sich vor der Inbetriebnahme des Gerätes, dass sich keine Menschen, Tiere und Pflanzen im ozonisierten Raum befinden.

WICHTIG: Bevor Sie das Gerät in Betrieb nehmen, dichten Sie den ozonisierten Raum gut ab, um zu verhindern, dass während des Betriebs Ozon in angrenzende Räume gelangt.

- Stellen Sie das Gerät an seinen Platz und schließen Sie den Stecker an eine Steckdose an. Der Bildschirm auf der Schalttafel leuchtet auf.
- Drücken Sie die Taste " POWER " (am Gerät oder auf der Fernbedienung) gemäß den obigen Anweisungen im Abschnitt "Schalttafel des Geräts / Fernbedienung". Das Gerät schaltet sich mit den Standardeinstellungen ein, d. h. 15 Minuten und 100 % Ozonproduktion.
- Drücken Sie die Taste " OZONE ", um den gewünschten Ozonanteil pro Stunde einzustellen (siehe unten).
- Drücken Sie die Taste " TIMER ", um die Betriebszeit des Geräts in Abhängigkeit von der Fläche des Raums einzustellen (siehe Tabelle unten). Jeder Tastendruck erhöht die Betriebszeit um 15 Minuten.
- Drücken Sie die Taste "INTERVAL ", um ein 12- oder 24-Stunden-Intervall zu wählen.
- 40-60 Minuten nach Ende der Operation können Sie den Raum betreten und die Türen und Fenster öffnen, um ihn zu lüften.

Belastbarkeit	**10 g/h**	**20 g/h**	**30 g/h**	**40 g/h**
Raumfläche [m^2]	Arbeitszeit [min]	Arbeitszeit [min]	Arbeitszeit [min]	Arbeitszeit [min]
75	60	30	20	15
150	120	60	40	30
300	240	120	80	60
450	-	180	120	90
600	-	240	160	120
750	-	-	200	150
900	-	-	240	180
1200	-	-	-	240

3.4. Reinigung und Wartung

a) Ziehen Sie den Netzstecker des Gerätes ab, bevor Sie es reinigen, einstellen, Zubehörteile austauschen oder wenn es nicht gebraucht wird. Man sollte auch bis zum vollständigen Stillstand der rotierenden Bauteile warten.
b) Verwenden Sie zur Reinigung der Oberfläche nur nicht-korrosive Mittel.
c) Lagern Sie das Gerät an einem trockenen und kühlen Ort, geschützt vor Feuchtigkeit und direkter Sonneneinstrahlung.
d) Es ist verboten, das Gerät mit einem Wasserstrahl abzuspritzen oder es in Wasser zu tauchen.
e) Achten Sie darauf, dass kein Wasser durch die Öffnungen des Gehäuses eindringt.
f) Die Belüftungslöcher und die Keramikplatte (der Heizkörper) sollten mit einer Bürste und Druckluft mit geringerem Druck gereinigt werden.
g) Für die Reinigung muss ein weiches Tuch verwendet werden.
h) Verwenden Sie zur Reinigung keine scharfen und/oder metallischen Gegenstände (z. B. Drahtbürste oder Metallspachtel), da diese die Oberfläche des Gerätematerials beschädigen können.
i) Das Gerät darf nicht mit säurehaltigen Substanzen, medizinischen Reinigungsmitteln, Verdünnern, Benzin, Ölen oder anderen chemischen Substanzen gereinigt werden, da dies zu einer Beschädigung des Geräts führen kann.

3.4.1 AUSTAUSCH DER KERAMIKPLATTE

WICHTIG: Die Lebensdauer einer einzelnen Keramikplatte beträgt über 6000 Betriebsstunden. Nach dieser Zeit wird empfohlen, sie auszutauschen, um die beste Leistung des Geräts zu erhalten. Der Zugang zur Keramikplatte, falls sie gereinigt werden muss, wird ebenfalls unten beschrieben.

a) Stecken Sie das Gerät waagerecht an der Rückwand des Gehäuses aus, z.B. wenn es auf einem Schreibtisch steht, und lösen Sie dann die 8 Schrauben (von A1 bis A4), die die Querstreben des Transportgriffs und die Räder halten - 4 auf jeder Seite - wie in der Abbildung unten markiert:

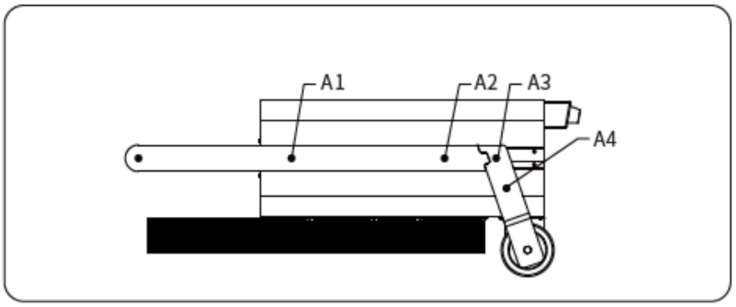

b) Lösen Sie die Schrauben B1, B2 und B3 (siehe Abbildung unten) - 3 Stück auf jeder Seite, also insgesamt 6 Stück.

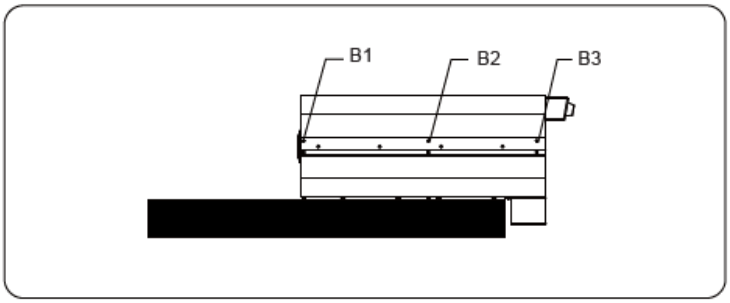

c) Lösen Sie die Schrauben C1 und C2 an der Unterseite des Geräts, schieben Sie die Frontplatte des Gehäuses nach unten und lösen Sie die Schnalle, um sie vollständig zu entfernen.

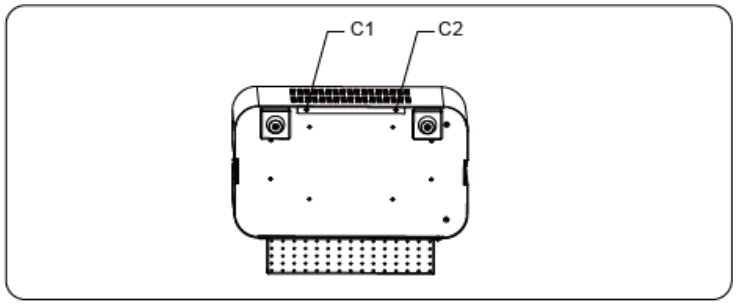

d) Nachdem Sie die Gehäuseplatte entfernt haben, suchen Sie die Keramikplatte im Inneren.

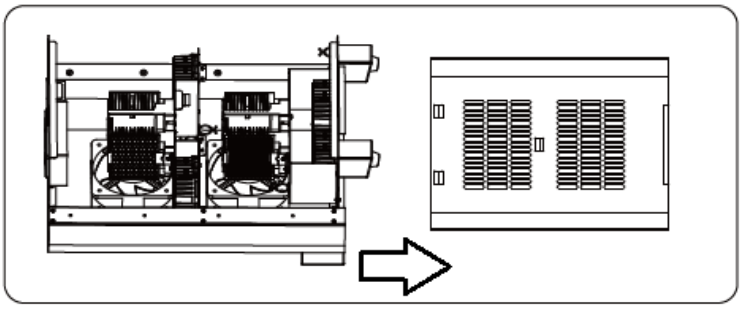

e) Bewegen Sie die feste Keramikplatte vorsichtig nach rechts und links, damit sie sich aus der Halterung löst. Ziehen Sie sie nach oben und setzen Sie eine neue Platte an ihrer Stelle ein, indem Sie sie in die Fassung drücken und leicht nach rechts und links bewegen, bis sie vollständig in der Halterung einrastet.

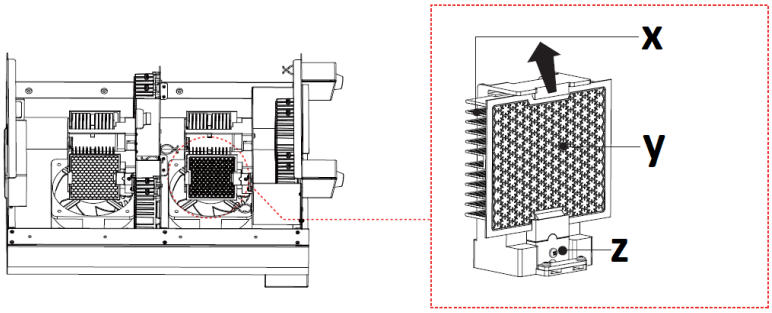

X - Heizkörper
Y - Keramikplatte
Z - Einbaubuchse

f) Der Rest der Montage erfolgt in umgekehrter Reihenfolge.

3.4.2 AUSWECHSELN DER SICHERUNG

Die Sicherung befindet sich auf der Rückseite des Gerätegehäuses in der Tasche. Um die Sicherung auszutauschen, drehen Sie den Sicherungshalter ("FUSE") gegen den Uhrzeigersinn und nehmen Sie ihn mit der Sicherung heraus. Setzen Sie dann eine neue ein und schrauben Sie das Ganze wieder an seinen ursprünglichen Platz im Gehäuse (durch Drehen im Uhrzeigersinn).

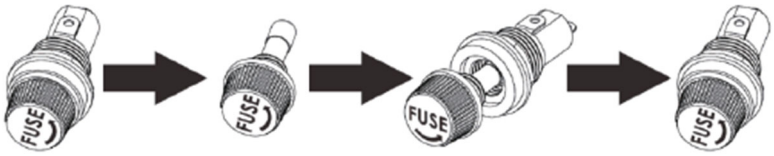

3.4.2 FEHLERBEHEBUNG

Fehler	Mögliche Ursache	Abhilfe
Das Gerät lässt sich nicht einschalten	Das Netzkabel ist falsch angeschlossen oder es ist kein Strom in der Steckdose.	Überprüfen Sie den Anschluss des Netzkabels und, falls erforderlich, den Strom in der Steckdose.
	Durchgebrannte Sicherung	Ersetzen Sie die Sicherung durch eine gute Sicherung.
Das Gerät läuft an, produziert aber nur wenig Ozon	Kontaminierte Keramikplatte(n).	Reinigen oder ersetzen Sie die Keramikplatte(n).

Das Gerät läuft an, produziert aber kein Ozon.	Abgenutzte Keramikplatte(n).	Tauschen Sie die Keramikplatte(n) aus.

ANWEISUNGEN ZUR SICHEREN ENTSORGUNG VON BATTERIEN:
In der Fernbedienung ist eine CR2032 3V-Batterie installiert. Nehmen Sie die verbrauchte Batterie auf die gleiche Weise aus dem Gerät, wie Sie sie eingelegt haben.
Verbrauchte Batterien müssen an eine für die Entsorgung zuständige Sammelstelle abgegeben werden.

ENTSORGUNG VON ALTGERÄTEN.
Altgeräte dürfen nicht im Hausabfall entsorgt werden, sondern muss an einer Recycling-Sammelstelle für Elektro- und Elektronikgeräte abgegeben werden. Dies wird durch das Symbol, das auf dem Produkt, der Anleitung oder der Verpackung angezeigt ist, kenntlich gemacht. Die im Gerät verwendeten Materialien können entsprechend ihrer Kennzeichnung wiederverwendet werden. Durch die Wiederverwendung, die Verwendung von Materialien oder andere Formen der Nutzung gebrauchter Geräte leisten Sie einen wesentlichen Beitrag zum Schutz unserer Umwelt.
Bei Ihrer örtlichen Verwaltung erhalten Sie entsprechende Informationen über geeignete Stelle für die Entsorgung von Altgeräten.

This User Manual has been translated using machine translation. We have made every effort to ensure the translation is accurate, but please note that automated translations are not perfect and are not meant to replace human translators. The official version of the User Manual is in English. Any differences between the translated version and the original English are not legally binding. If you have any questions about the accuracy of the translation, please refer to the English version, which is the official reference. More language versions are available upon request via info@expondo.com.

Technical data

Parameter description	Parameter value
Product name	Ozone generator
Model	AIRCLEAN 40G
Supply voltage [V~] / Frequency [Hz]	230 / 50
Rated power [W].	350
Safety class	I
IP class	IPX0
Dimensions [Width x Depth x Height; mm]	460 x 400 x 840
Weight [kg]	18.1
Ozonation efficiency [g/h]	Up to 40
Fan capacity [m^3/h]	289 x 2
Area applications [m^2]	75-1200
Ceramic piece	90 x 110 mm (x4)
Remote control battery	CR 2032
Fuse	F3AL 3A 250V

1. General Description

This manual is intended to assist you for safe and reliable use. The product is designed and manufactured strictly according to technical specifications using the latest technology and components and maintaining the highest quality standards.

CAREFULLY READ AND UNDERSTAND THIS MANUAL BEFORE STARTING THE WORK.

To ensure long and reliable operation of the device, make sure to operate and maintain it properly in accordance with the guidelines in this instruction manual. The technical data and specifications in this manual are up-to-date. The manufacturer reserves the right to make changes in order to improve the quality. Taking the technical progress

and the possibility of reducing noise into account, the unit is designed and built in such a way so that risks resulting from noise emissions are reduced to the lowest possible level.

Explanation of symbols

	The product complies with applicable safety standards.
	Read the manual before use.
	Recyclable product.
	CAUTION! or **WARNING!** or **REMEMBER!** describing a situation (general warning sign).
	CAUTION! Risk of electric shock!
	Warning against poisoning by toxic substances!
	For indoor use only.

CAUTION! The figures in this manual are illustrative only and may vary in some details from the actual appearance of the product.

2. Safety of use

CAUTION! Read all safety warnings and instructions. Failure to follow the warnings and instructions may result in electric shock, fire and/or serious injury or death.

The term "device" or "product" in the warnings and in the description of the manual refers to
Ozone generator

2.1. Electrical safety

a) The plug of this device must fit into the outlet. Do not modify the plug in any way. Original plugs and matching outlets reduce the risk of electric shock.
b) Avoid touching grounded parts, such as pipes, heaters, ovens, and refrigerators. There is an increased risk of electric shock if your body is grounded and touches the device while exposed to direct rain, wet pavement, or while working in a damp environment. If water enters the device, there is an increased risk of damage to the unit and electric shock.
c) Do not touch the device with wet or damp hands.
d) Do not use the cord in an unintended manner. Never use it to carry the device or to pull the plug out of the socket. Keep the cord away from heat sources, oil, sharp edges or moving parts. Damaged or tangled cords increase the risk of electric shock.
e) If you cannot avoid using the product in a wet environment, use a residual current device (RCD) to connect it to electrical mains. Using an RCD reduces the risk of electric shock.
f) Do not use the device if the power cord is damaged or shows signs of wear. A damaged power cord should be replaced by a qualified electrician or the manufacturer's service department.
g) To avoid electric shock, do not immerse the cable, plug, or the device itself in water or other liquid. Do not use the product on wet surfaces.
h) Do not use the device in rooms with very high humidity / in the immediate vicinity of water tanks!
i) Do not allow the machine to get wet. Risk of electric shock!

2.2. Safety in the workplace

a) Keep the work area tidy and well lit. Disorder or poor lighting can lead to accidents. Be foresighted, watch what you are doing and use common sense when using the device.
b) If you find any damage or irregularities in the operation of the product, immediately turn it off and report it to an authorized person.
c) If you have any doubts as to whether the product is working properly or if it is damaged, contact the manufacturer's service department.
d) Repairs to the device may only be carried out by the manufacturer's service. Do not attempt to repair the product on your own!

e) In case of open flames or fire, use only dry powder or snow (CO2) fire extinguishers to extinguish the live equipment.
f) No children or unauthorized persons are allowed in the work area. (Inattention may result in loss of control of the unit.)
g) Check the condition of the safety stickers regularly. Replace them if they are illegible.
h) Keep these instructions for use for future reference. If the product is to be handed over to a third party, hand it over with this user manual.
i) Keep the device away from children and animals.
j) The room to be ozonated should be sealed (close the external doors, eliminate leaks in windows, doors, etc.), with mechanical ventilation turned odd and vents covered. If possible, it is recommended to turn on internal ventilation to facilitate the circulation of air in the ozonated room. Open the interior door (e.g. bathroom, wardrobe, etc.) in the ozonated room.
k) It is forbidden for people or animals to stay in the room where the ozonation treatment is carried out. If it is necessary to enter the room, keep the time spent in the room to a minimum and use protective clothing and masks with an appropriate insert.
l) In the room where the ozone treatment is carried out, it is forbidden to smoke, work with open fire, work with tools that flame or spark, work with oils and greases or leave objects dirty with oil or grease.
m) After turning on the ozonation machine, leave the room immediately.

Remember! Keep children and other bystanders safe while operating the equipment.

2.3. Personal safety

a) Do not operate this device if you are tired, ill or under the influence of alcohol, drugs or medication that could impair your ability to operate the device.
b) The device is not intended to be used by persons (including children) with reduced mental, sensory or intellectual functions or persons who lack experience and/or knowledge unless they are supervised or have been instructed by a person responsible for their safety on how to operate the device.
c) The unit may be operated by persons who are physically fit, capable of operating it and appropriately trained, and who have read this instruction manual and have been trained in occupational safety and health.
d) Use caution and common sense when operating this unit. A moment's inattention during operation may result in serious personal injury.

e) To prevent accidental start-up, make sure the switch is in the off position before connecting to a power source.
f) The product is not a toy. Children should be watched to ensure that they do not play with the appliance.

2.4. Safe use of the unit

a) Do not use the unit if the ON/OFF switch does not function properly (does not turn on and off). Units that cannot be controlled by the switch are unsafe, cannot operate, and must be repaired.
b) Unplug the unit before making adjustments, changing accessories, or putting it away. This precaution reduces the risk of accidental start-up.
c) Keep unused product out of the reach of children and anyone unfamiliar with the device or this manual. Products are dangerous when used by inexperienced users.
d) Keep the product in good working order. Check before each use for general damage or damage to moving parts (cracks in parts and components or any other condition that may affect the safe operation of the device). If damaged, have the device repaired before use.
e) Keep the product out of the reach of children.
f) Repairs and maintenance should be carried out by qualified personnel using only original spare parts. This will ensure the safety of use.
g) To ensure the designed operational integrity of the device, do not remove factory-installed covers or loosen screws.
h) When transporting or moving the unit from storage to the place of use, observe the health and safety rules for manual handling applicable in the country where the unit is used.
i) Do not move, shift, or rotate the machine while in operation.
j) Clean the device regularly to prevent permanent dirt build-up.
k) Do not obstruct the air inlet or outlet.
l) The product is not a toy. Cleaning and maintenance must not be performed by children without adult supervision.
m) Do not tamper with the device to alter its performance or design.
n) Keep the unit away from sources of fire and heat.
o) Do not overload the device.
p) Do not allow persons with impaired sense of smell to operate the unit.
q) Make sure there is enough space around the device before it is turned on
r) Directly inhaling the ozone discharged from the unit's outlets is STRICTLY FORBIDDEN. Short-term inhalation of high ozone concentrations and long-term inhalation of low ozone concentrations can be dangerous to health and even life!

CAUTION! Although the product has been designed to be safe and has adequate safeguards and despite the additional safety features provided to the user, there is still a slight risk of accident or injury when handling the product. Caution and common sense are advised when using the product.

3. Instructions for use

The device is used to generate ozone from the surrounding air and is used for disinfecting rooms.

The user is responsible for any damage resulting from misuse.

3.1. Product overview

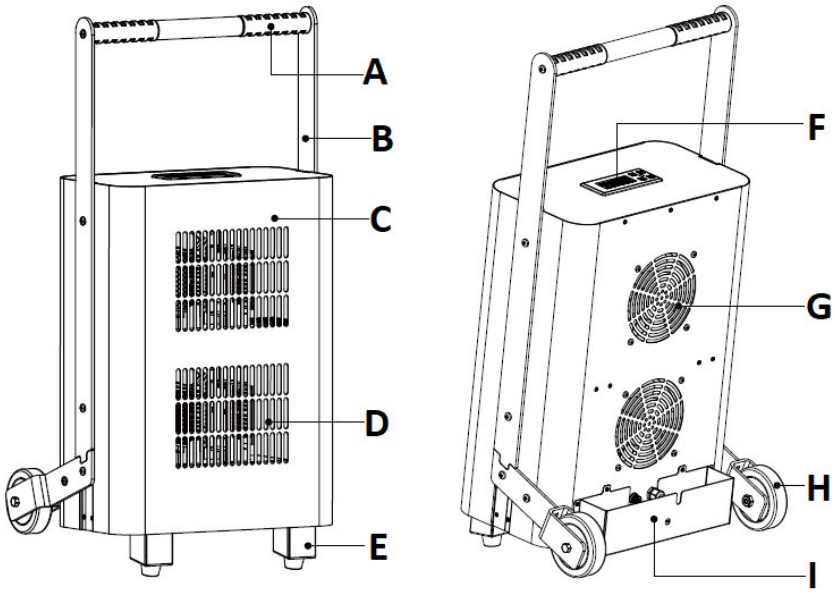

A. Transport handle
B. Crossbar connecting the handle to the housing
C. Casing
D. Outlets
E. Foot
F. Control panel with display
G. Inlet opening

H. Castor

I. Pocket for power cord + fuse holder (inside)

J. Remote control (photo below)

3.2. Preparation for operation

POSITIONING OF THE UNIT

The ambient temperature must not exceed 40°C and ambient humidity should not exceed 85%. Place the unit in the middle of the room in a way that ensures good air circulation. Maintain a minimum clearance of 10 cm from any wall of the unit. Keep the unit away from any hot surfaces. Always operate the unit on a level, stable, clean, fireproof and dry surface and out of the reach of children and persons of impaired mental, sensory and intellectual functions. Place the unit in such a way that the mains plug can be reached at any time. Ensure that the power supply to the unit corresponds to that specified on the identification plate!

ASSEMBLY OF THE UNIT

Using the 6 screws and the Allen key (picture above), attach the transport handle (a) with both crossbars (b) to the housing of the device (c) as shown in the diagram below:

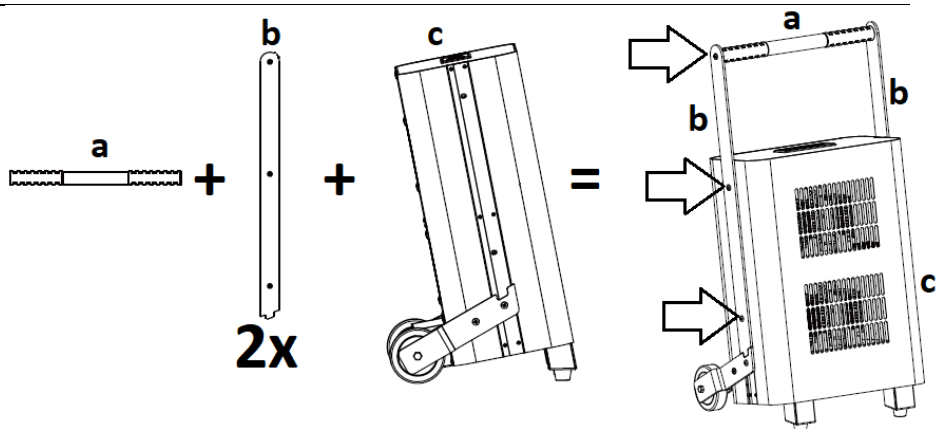

3.3. Working with the device

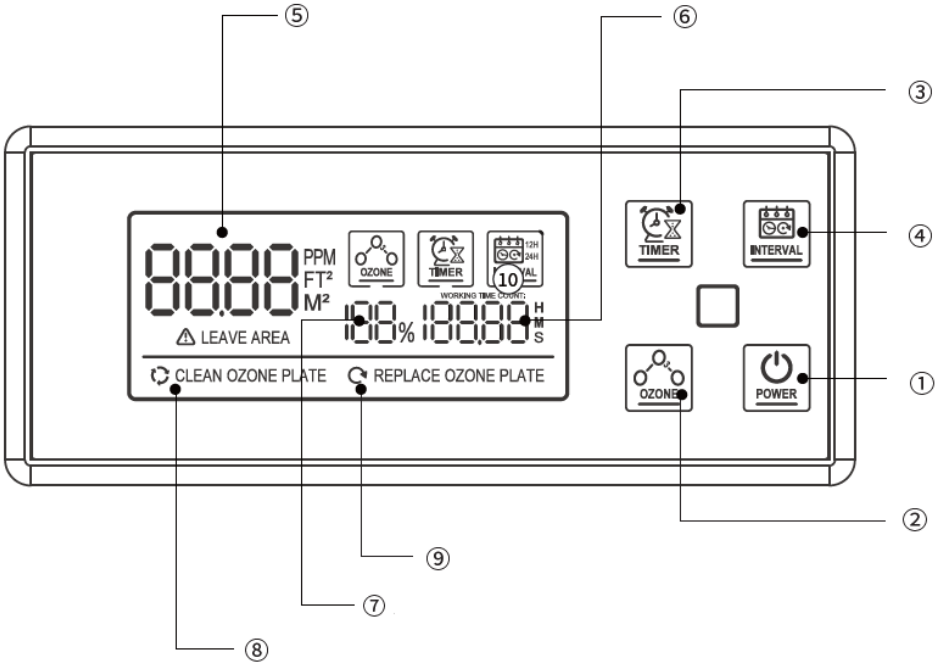

Machine control panel / remote control:

No. in the picture	Button name	Function

1	POWER	Machine control panel	1.1 In the powered-off state, long press the "POWER" button for 2 seconds to turn on the device. The screen will flash three times, and the device will enter standby mode. Then shortly press the button again, after a 60-second countdown, the device will default to operating at the maximum ozone level. 1.2 In the standby or working state, long press the "POWER" button for 2 seconds to turn off the device. The fan will continue to operate independently for 60 seconds after shutdown. 1.3 In standby mode, set the working parameters using the TIMER, OZONE, or INTERVAL buttons. Then, shortly press the "POWER" button to start the device, which will enter the working state.
		Remote control	1.1 In the powered-off state, press the "POWER" button on the remote control to turn on the device. The screen will flash three times, and the device will enter standby mode. Then press the button again, after a 60-second countdown, the device will default to operating at the maximum ozone level. In the working state, press the "POWER" button on the remote control to turn off the device. The fan will continue to operate independently for 60 seconds after shutdown. 1.2 In standby mode, set the working parameters using the TIMER, OZONE, or INTERVAL buttons on the remote control. Then, press the "POWER" button on the remote control to start the device, which will enter the working state.
2	OZONE / OZONE^ or OZONE ˅	Choosing one of the four levels of ozonation efficiency per hour: 25% (10g), 50% (20g), 75% (30g), 100% (40g).	

3	TIMER	Setting the working time between 15 minutes (MIN) - 240 minutes (MAX). Each press of the button increases the operating time by 15 minutes.
4	INTERVAL	Selecting the work cycle to launch at equal intervals, every 12 or 24 hours (the selected work cycle is displayed on the screen - see number 10 in the picture above).

On the display:

No. in the picture	Name	Function
5	Work area	Setting the area of the room for ozonation: 75-1200 m^2.
6	Working time	15-240 min.
7	Percentage of ozone production	25% (10g/h), 50% (20g/h), 75% (30g/h), 100% (40g/h).
8	An indicator light to remind you to clean the ceramic plates	Clean the ceramic plates when the message " CLEAN OZONE PLATE " appears on the display. After cleaning, delete the message with the " OZONE " button.
9	A light reminding you to replace the ceramic plates	Replace the ceramic plates when the message " REPLACE OZONE PLATE" appears on the display. After cleaning, delete the message with the " OZONE " button.

STARTING THE WORK

ATTENTION: Before starting the device, make sure that there are no people, animals and plants in the ozonated room.

IMPORTANT: Before putting the unit into operation, seal the ozonated room well to prevent ozone from entering adjacent rooms during operation.

- Place the device in its location and then connect its plug to a power outlet. The screen on the control panel will light up.
- Press the " POWER " button (on the device or the remote control) according to above instructions in the “Machine control panel / remote control” section. The device will turn on with the default settings, i.e. 15 minutes and 100% ozone production.
- Press the " OZONE " button to set the desired ozone percentage per hour (see below).

- Press the " TIMER " button to set the operating time of the unit depending on the area of the room (see the table below). Each press of the button increases the operating time by 15 minutes.
- Press the "INTERVAL " button to select a 12 or 24-hour working interval.
- After 40-60 minutes from the end of the operation, you can enter the room and open the doors and windows to ventilate it.

Capacity	**10 g/h**	**20 g/h**	**30 g/h**	**40 g/h**
Room area [m^2]	Working time [min]	Working time [min]	Working time [min]	Working time [min]
75	60	30	20	15
150	120	60	40	30
300	240	120	80	60
450	-	180	120	90
600	-	240	160	120
750	-	-	200	150
900	-	-	240	180
1200	-	-	-	240

3.4. Cleaning and maintenance

a) Before cleaning, adjustment or replacement of accessories, and when the appliance is not in use, unplug the power cord from the mains and wait for the rotating parts come to a stop.
b) Use only non-corrosive cleaning agents for cleaning the surfaces.
c) Store the unit in a dry and cool place protected from moisture and direct sunlight.
d) Do not spray the unit with a stream of water or immerse it in water.
e) Make sure that no water enters through the ventilation openings in the casing.
f) The ventilation holes and the ceramic plate (its radiator) should be cleaned with a brush and compressed air of a lower pressure.
g) Use a soft cloth for cleaning.
h) Do not use sharp and/or metal objects (e.g. wire brush or metal spatula) for cleaning as they may damage the surface of the appliance material.
i) Do not clean the device with acidic substances, medical products, thinners, fuel, oil or other chemicals as this may damage the device.

3.4.1 REPLACEMENT OF THE CERAMIC PLATE

IMPORTANT: The service life of a single ceramic plate is 6000+ hours of operation. After this time, it is recommended to replace it in order to maintain the best performance of the device. Accessing the ceramic plate in case it needs cleaning is also described below.

a) Unplug the device horizontally on the back wall of the housing, e.g. when placed on a desk, and then unscrew the 8 screws (from A1 to A4) holding the crossbars of the transport handle and the wheels - 4 on each side - as marked in the picture below:

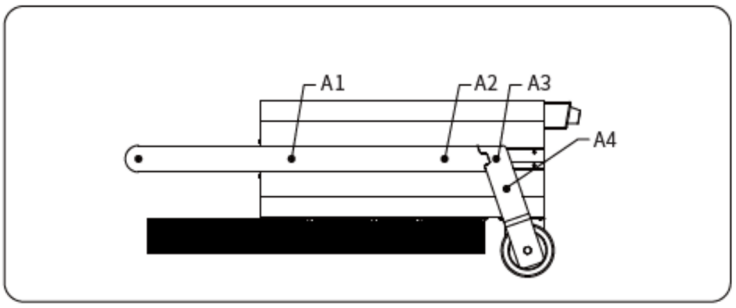

b) Unscrew the screws B1, B2 and B3 (see the picture below) - 3 pcs. on each side, a total of 6 pcs.

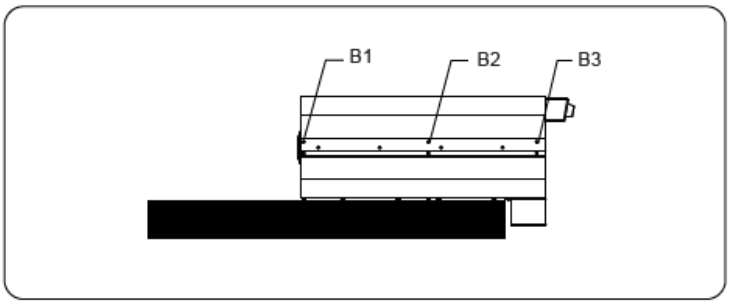

c) At the bottom of the unit, unscrew the screws C1 and C2 and then slide the front panel of the housing downwards and unclip the buckle to remove it completely.

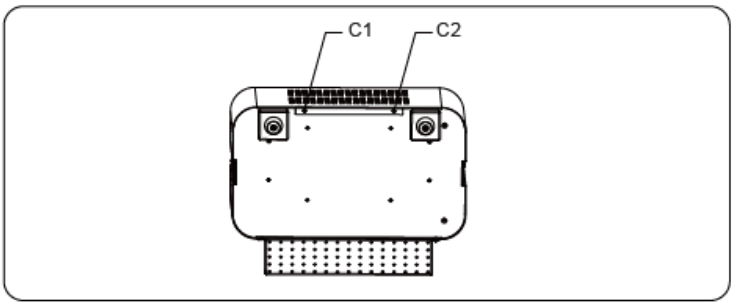

d) After removing the housing panel, locate the ceramic plate inside.

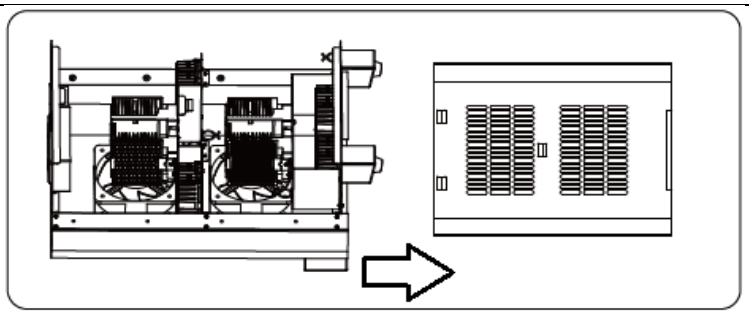

e) Gently move the fixed ceramic plate right and left and it will loosen in the holder, pull it upwards, and attach a new one in its place by pressing it into the socket, rocking it slightly to the right-left until it fully snaps into its holder.

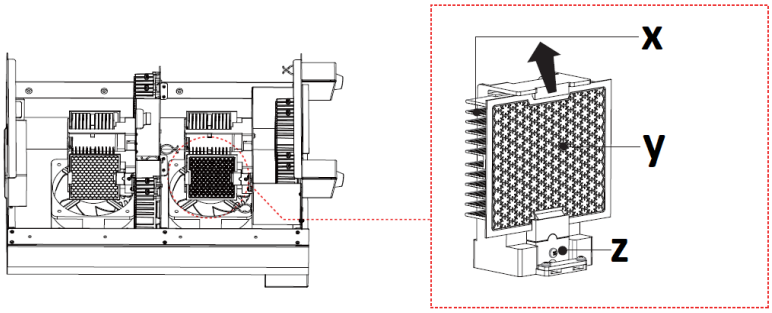

X - radiator
Y - ceramic plate
Z - mounting socket

f) The rest of the assembly is in the reverse order.

3.4.2 REPLACING THE FUSE

The fuse is located on the back of the device housing in the pocket. To replace the fuse, turn its holder ("FUSE") counterclockwise and remove it with the fuse inside it. Then insert a new one in its place, screw in the whole thing back into its original place in the housing (by turning it clockwise).

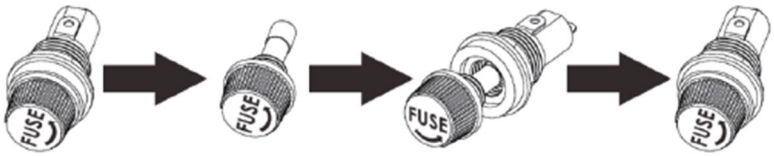

3.4.2 TROUBLESHOOTING

Problem	Possible cause	Solution

The device does not start up	The power cord is connected incorrectly or no power in the socket	Check the connection of the power cord and, if necessary, electricity in the power socket
	Blown fuse	Replace the fuse with a good one.
The unit starts up but produces little ozone	Contaminated ceramic plate(s).	Clean or replace the ceramic plate(s).
The unit starts up but produces no ozone.	Worn ceramic plate(s).	Replace the ceramic plate(s).

INSTRUCTIONS FOR THE SAFE DISPOSAL OF BATTERIES.
A CR2032 3V battery is installed in the remote control. Remove the used battery from the device in the same way as you insert it.
Return the batteries to a unit responsible for their disposal.

DISPOSAL OF WASTE APPLIANCES
At the end of its useful life, this product should not be disposed of with normal household waste but should be taken to a collection point for the recycling of electrical and electronic equipment. This is indicated by the symbol on the product, operating instructions or packaging. The materials used in this appliance are recyclable according to their marking. By reuse, recycling or applying other forms of use of waste machines, you make a significant contribution to the protection of our environment.
Your local administration will provide you with information about the appropriate disposal point for used appliances.

Niniejsza instrukcja obsługi została przetłumaczona za pomocą tłumaczenia maszynowego. Dołożyliśmy wszelkich starań, aby zapewnić dokładność tłumaczenia. Należy jednak pamiętać, że tłumaczenia automatyczne nie są doskonałe i nie mają na celu zastąpienia tłumaczy. Oficjalna wersja instrukcji obsługi jest w języku angielskim. Wszelkie różnice między wersją przetłumaczoną a oryginałem w języku angielskim nie są prawnie wiążące. Jeśli masz jakiekolwiek pytania dotyczące dokładności tłumaczenia, zapoznaj się z wersją angielską, która jest wersją oficjalną. Więcej wersji językowych jest dostępnych na życzenie pod adresem info@expondo.com .

Dane techniczne

Opis parametru	Wartość parametru
Nazwa produktu	Generator ozonu
Model	AIRCLEAN 40G
Napięcie zasilania [V~] / Częstotliwość [Hz]	230 / 50
Moc znamionowa [W]	350
Klasa ochronności	I
Klasa IP	IPX0
Wymiary [Szerokość x Głębokość x Wysokość; mm]	460x400x840
Ciężar [kg]	18,1
Wydajność ozonowania [g/h]	do 40
Wydajność wentylatora [^{m3} /h]	289 x 2
Obszar aplikacje [m ^{2}]	75-1200
Element ceramiczny	90x110mm (4 szt.)
Bateria do pilota zdalnego sterowania	CR 2032
Bezpiecznik	F3AL 3A 250V

1. Ogólny opis

Niniejsza instrukcja ma na celu pomóc w bezpiecznym i niezawodnym użytkowaniu urządzenia. Produkt jest zaprojektowany i wykonany ściśle według wskazań technicznych przy użyciu najnowszych technologii i komponentów oraz przy zachowaniu najwyższych standardów jakości.

PRZED PRZYSTĄPIENIEM DO PRACY NALEŻY DOKŁADNIE PRZECZYTAĆ I ZROZUMIEĆ NINIEJSZĄ INSTRUKCJĘ.

Dla zapewnienia długiej i niezawodnej pracy urządzenia należy dbać o jego prawidłową obsługę oraz konserwację zgodnie ze wskazówkami zawartymi w tej instrukcji. Dane techniczne i specyfikacje zawarte w tej instrukcji obsługi są aktualne. Producent zastrzega sobie prawo dokonywania zmian związanych z podwyższeniem jakości. Uwzględniając postęp techniczny i możliwość ograniczenia hałasu, urządzenie zaprojektowano i zbudowano tak, aby ryzyko jakie wynika z emisji hałasu ograniczyć do najniższego poziomu.

Objaśnienie symboli

CE	Produkt spełnia wymagania odpowiednich norm bezpieczeństwa.
	Przed użyciem należy zapoznać się z instrukcją.
	Produkt podlegający recyklingowi.
	UWAGA! lub **OSTRZEŻENIE!** lub **PAMIĘTAJ!** opisujący sytuację (ogólny znak ostrzegawczy).
	UWAGA! Ostrzeżenie przed porażeniem prądem elektrycznym!
	Ostrzeżenie przed niebezpieczeństwem zatrucia substancjami toksycznymi!
	Do użytku tylko wewnątrz pomieszczeń.

UWAGA! The figures in this manual are illustrative only and may vary in some details from the actual appearance of the product.

2. Bezpieczeństwo użytkowania

UWAGA! Przeczytaj wszystkie ostrzeżenia i instrukcje dotyczące bezpieczeństwa. Niezastosowanie się do ostrzeżeń i instrukcji może spowodować porażenie prądem, pożar i/lub ciężkie obrażenia ciała lub śmierć.

Termin „urządzenie" lub „produkt" w ostrzeżeniach i opisie instrukcji odnosi się do: Generator ozonu

2.1. Bezpieczeństwo elektryczne

a) Wtyczka urządzenia musi pasować do gniazda. Nie modyfikować wtyczki w jakikolwiek sposób. Oryginalne wtyczki i pasujące gniazda zmniejszają ryzyko porażenia prądem.
b) Unikaj dotykania uziemionych elementów, takich jak rury, grzejniki, piece i lodówki. Ryzyko porażenia prądem elektrycznym wzrasta, jeśli Twoje ciało jest uziemione i dotknie urządzenia, będąc wystawionym na bezpośrednie działanie deszczu, mokrej nawierzchni lub pracując w wilgotnym środowisku. Przedostanie się wody do urządzenia zwiększa ryzyko jego uszkodzenia oraz porażenia prądem.
c) Nie wolno dotykać urządzenia mokrymi lub wilgotnymi rękoma.
d) Nie należy używać przewodu w sposób niewłaściwy. Nigdy nie używać go do przenoszenia urządzenia lub do wyciągania wtyczki z gniazda. Trzymaj przewód z dala od źródeł ciepła, oleju, ostrych krawędzi lub ruchomych części. Uszkodzone lub poplątane przewody zwiększają ryzyko porażenia prądem.
e) Jeśli nie można uniknąć używania urządzenia w środowisku wilgotnym, należy stosować wyłącznik różnicowo-prądowy (RCD). Używanie RCD zmniejsza ryzyko porażenia prądem.
f) Zabrania się używania urządzenia, jeśli przewód zasilający jest uszkodzony lub nosi wyraźne oznaki zużycia. Uszkodzony przewód zasilający powinien być wymieniony przez wykwalifikowanego elektryka lub serwis producenta.
g) Aby uniknąć porażenia prądem elektrycznym, nie należy zanurzać kabla, wtyczki ani samego urządzenia w wodzie lub innym płynie. Nie wolno używać urządzenia na mokrych powierzchniach.
h) Nie należy używać urządzenia w pomieszczeniach o bardzo dużej wilgotności / w bezpośrednim pobliżu zbiorników z wodą!
i) Nie wolno dopuszczać do zamoczenia urządzenia. Ostrzeżenie przed porażeniem prądem elektrycznym!

2.2. Bezpieczeństwo w miejscu pracy

a) Utrzymywać porządek w miejscu pracy i dobre oświetlenie. Nieporządek lub złe oświetlenie może prowadzić do wypadków. Należy być przewidującym, obserwować co się robi i zachowywać rozsądek podczas używania urządzenia.
b) W razie stwierdzenia uszkodzenia lub nieprawidłowości w pracy urządzenia należy je bezzwłocznie wyłączyć i zgłosić to do osoby uprawnionej.
c) W razie wątpliwości, czy produkt działa poprawnie lub stwierdzenia uszkodzenia należy skontaktować się z serwisem producenta.
d) Naprawy urządzenia może wykonać wyłącznie serwis producenta. Nie wolno dokonywać napraw samodzielnie!
e) W przypadku zaprószenia ognia lub pożaru, do gaszenia urządzenia pod napięciem należy używać wyłącznie gaśnic proszkowych lub śniegowych (CO2).
f) W obszarze roboczym nie mogą przebywać dzieci ani osoby nieupoważnione. (Nieuwaga może spowodować utratę kontroli nad urządzeniem.)
g) Należy regularnie sprawdzać stan naklejek z informacjami dotyczącymi bezpieczeństwa. W przypadku gdy, naklejki są nieczytelne należy je wymienić.
h) Zachować instrukcję użytkowania w celu jej późniejszego użycia. W razie, gdyby produkt miał zostać przekazany osobom trzecim, to wraz z nim należy przekazać również instrukcję użytkowania.
i) Urządzenie trzymać z dala od dzieci i zwierząt.
j) Pomieszczenie, w którym przeprowadzane jest ozonowanie, powinno być uszczelnione (zamknąć drzwi zewnętrzne, wyeliminować nieszczelności w oknach, drzwiach itp.), mieć nieprawidłowo ustawioną wentylację mechaniczną i zasłonięte otwory wentylacyjne. Zaleca się, aby w miarę możliwości włączyć wentylację wewnętrzną, aby ułatwić cyrkulację powietrza w ozonowanym pomieszczeniu. Otwórz drzwi wewnętrzne (np. łazienki, szafy itp.) w ozonowanym pomieszczeniu.
k) Zabrania się przebywania ludzi i zwierząt w pomieszczeniu, w którym wykonywany jest zabieg ozonowania. W przypadku gdy zachodzi konieczność wejścia do takiego pomieszczenia należy czas przebywania w nim skrócić do minimum i stosować ubrania ochronne oraz maski z odpowiednim wkładem.
l) W pomieszczeniu, w którym przeprowadzany jest zabieg ozonowania, zabrania się palenia tytoniu, pracy z otwartym ogniem, używania narzędzi płonących lub iskrzących, pracy z olejami i smarami oraz zabrudzeń przedmiotów olejem lub smarem.
m) Po włączeniu ozonatora należy natychmiast opuścić pomieszczenie.

Pamiętać! należy chronić dzieci i inne osoby postronne podczas pracy urządzeniem.

2.3. Bezpieczeństwo osobiste

a) Niedozwolone jest obsługiwanie urządzenia w stanie zmęczenia, choroby, pod wpływem alkoholu, narkotyków lub leków, które ograniczają w istotnym stopniu zdolności obsługi urządzenia.
b) Urządzenie nie jest przeznaczone do tego, by było użytkowane przez osoby (w tym dzieci) o ograniczonych funkcjach psychicznych, sensorycznych i umysłowych lub nieposiadające odpowiedniego doświadczenia i/lub wiedzy, chyba że są one nadzorowane przez osobę odpowiedzialną za ich bezpieczeństwo lub otrzymały od niej wskazówki dotyczące tego, jak należy obsługiwać urządzenie.
c) Maszynę mogą obsługiwać osoby sprawne fizycznie, zdolne do jej obsługi i odpowiednio wyszkolone, które zapoznały się z niniejszą instrukcją oraz zostały przeszkolone w zakresie bezpieczeństwa i higieny pracy.
d) Należy być uważnym, kierować się zdrowym rozsądkiem podczas pracy urządzeniem. Chwila nieuwagi podczas pracy, może doprowadzić do poważnych obrażeń ciała.
e) Aby zapobiegać przypadkowemu uruchomieniu upewnij się, że przełącznik jest w pozycji wyłączonej przed podłączeniem do źródła zasilania.
f) Urządzenie nie jest zabawką. Dzieci powinny być pilnowane, aby nie bawiły się urządzeniem.

2.4. Bezpieczne stosowanie urządzenia

a) Nie należy używać urządzenia, jeśli przełącznik ON/ OFF nie działa sprawnie (nie załącza i nie wyłącza się). Urządzenia, które nie mogą być kontrolowane za pomocą przełącznika są niebezpieczne, nie mogą pracować i muszą zostać naprawione.
b) Przed przystąpieniem do regulacji, wymiany osprzętu lub odłożeniem narzędzia należy wyciągnąć wtyczkę z gniazda. Taki środek zapobiegawczy zmniejsza ryzyko przypadkowego uruchomienia.
c) Nieużywane urządzenia należy przechowywać w miejscu niedostępnym dla dzieci oraz osób nieznających urządzenia lub tej instrukcji obsługi. Urządzenia są niebezpieczne w rękach niedoświadczonych użytkowników.
d) Utrzymywać urządzenie w dobrym stanie technicznym. Sprawdzać przed każdą pracą czy nie posiada uszkodzeń ogólnych lub związanych z elementami ruchomymi (pęknięcia części i elementów lub wszelkie inne warunki, które mogą mieć wpływ na bezpieczne działanie urządzenia). W przypadku uszkodzenia, oddać urządzenie do naprawy przed użyciem.
e) Urządzenie należy chronić przed dziećmi.
f) Naprawa oraz konserwacja urządzeń powinna być wykonywana przez wykwalifikowane osoby przy użyciu wyłącznie oryginalnych części zamiennych. Zapewni to bezpieczeństwo użytkowania.

g) Aby zapewnić zaprojektowaną integralność operacyjną urządzenia, nie należy usuwać zainstalowanych fabrycznie osłon lub odkręcać śrub.
h) Przy transportowaniu i przenoszeniu urządzenia z miejsca magazynowania do miejsca użytkowania należy uwzględnić zasady bezpieczeństwa i higieny pracy przy ręcznych pracach transportowych obowiązujących w kraju, w którym urządzenia są użytkowane.
i) Zabrania się przesuwania, przestawiania i obracania urządzenia będącego w trakcie pracy.
j) Należy regularnie czyścić urządzenie, aby nie dopuścić do trwałego osadzenia się zanieczyszczeń.
k) Nie wolno zasłaniać wlotu i wylotu powietrza.
l) Urządzenie nie jest zabawką. Czyszczenie i konserwacja nie mogą być wykonywane przez dzieci bez nadzoru osoby dorosłej.
m) Zabrania się ingerowania w konstrukcję urządzenia celem zmiany jego parametrów lub budowy.
n) Trzymać urządzenia z dala od źródeł ognia i ciepła.
o) Nie należy przeciążać urządzenia.
p) Zabrania się obsługi urządzenia przez ludzi z zaburzeniami węchu.
q) Przed włączeniem urządzenia upewnij się, że jest wokół niego wystarczająco dużo miejsca.
r) KATEGORYCZNIE ZABRANIA SIĘ bezpośredniego wdychania ozonu wydobywającego się z otworów wylotowych urządzenia. Krótkotrwałe wdychanie ozonu w wysokich stężeniach oraz długotrwałe wdychanie ozonu w niskich stężeniach może powodować poważne zagrożenie dla zdrowia a nawet życia!

UWAGA! Mimo że produkt zaprojektowano tak, aby był bezpieczny i posiadał odpowiednie zabezpieczenia, a użytkownikowi zapewniono dodatkowe zabezpieczenia, istnieje nadal niewielkie ryzyko wypadku lub obrażeń podczas obchodzenia się z produktem. Zaleca się zachowanie ostrożności i rozsądku podczas jego użytkowania.

3. Zasady użytkowania

Urządzenie służy do wytwarzania ozonu z otaczającego powietrza i jest używane jako generator ozonu do dezynfekcji pomieszczeń.

Odpowiedzialność za wszelkie szkody powstałe w wyniku użytkowania niezgodnego z przeznaczeniem ponosi użytkownik.

3.1. Opis urządzenia

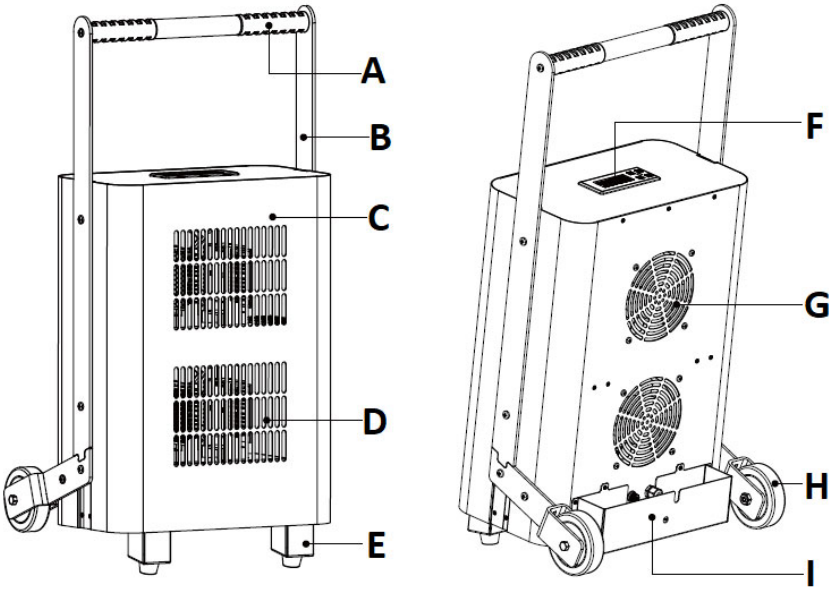

A. Uchwyt transportowy
B. Poprzeczka łącząca uchwyt z obudową
C. Obudowa
D. Punkty sprzedaży
E. Stopka
F. Panel sterowania z wyświetlaczem
G. Otwór wlotowy
H. Kółko
I. Kieszeń na przewód zasilający + uchwyt bezpiecznika (wewnątrz)
J. Pilot zdalnego sterowania (zdjęcie poniżej)

3.2. Przygotowanie do pracy

UMIEJSCOWIENIE URZĄDZENIA:

Temperatura otoczenia nie może przekraczać 40°C a wilgotność względna nie powinna przekraczać 85%. Umieść urządzenie na środku pomieszczenia w miejscu zapewniającym dobrą cyrkulację powietrza. Należy utrzymać minimalny odstęp 10 cm od każdej ściany urządzenia. Urządzenie należy trzymać z dala od wszelkich gorących powierzchni. Urządzenie należy zawsze użytkować na równej, stabilnej, czystej, ognioodpornej i suchej powierzchni i poza zasięgiem dzieci oraz osób ograniczonych funkcjach psychicznych, sensorycznych i umysłowych. Urządzenie należy umiejscowić w taki sposób, by w dowolnej chwili można się było dostać do wtyczki sieciowej. Należy pamiętać o tym, by zasilanie urządzenia energią odpowiadało danym podanym na tabliczce znamionowej!

MONTAŻ URZĄDZENIA

Za pomocą 6 śrub i klucza imbusowego (zdjęcie powyżej) przymocuj uchwyt transportowy (a) z obydwoma poprzeczkami (b) do obudowy urządzenia (c) zgodnie z poniższym schematem:

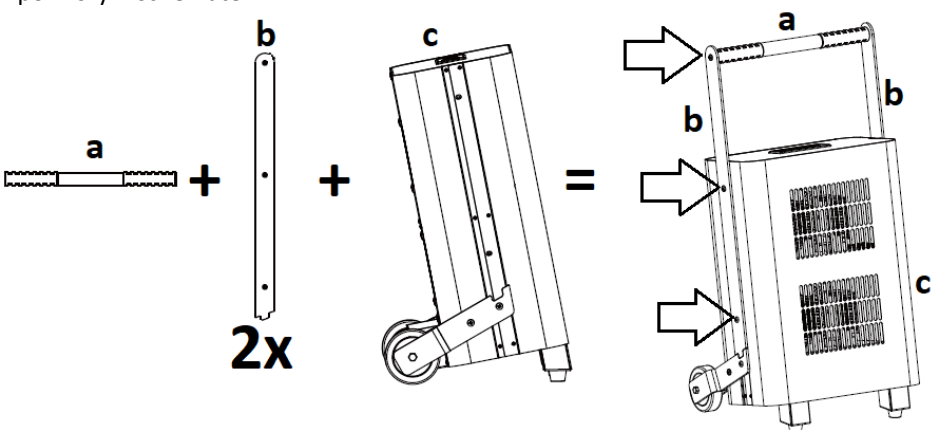

3.3. Praca z urządzeniem

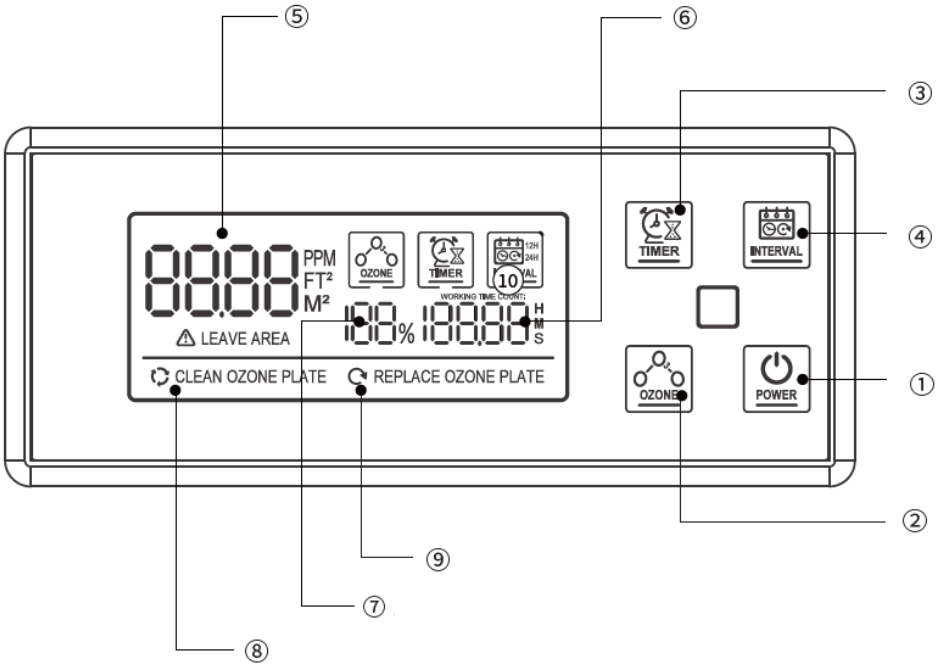

Panel sterowania maszyny / pilot zdalnego sterowania:

Nr na rysunku	Nazwa przycisku	Funkcja	
1	POWER	Panel sterowania maszyny	1.1 W stanie wyłączonym naciśnij i przytrzymaj przycisk „POWER” przez 2 sekundy, aby włączyć urządzenie. Ekran zamiga trzy razy, a urządzenie przejdzie w tryb czuwania. Następnie naciśnij przycisk ponownie i po 60 sekundach urządzenie automatycznie przełączy się na pracę przy maksymalnym stężeniu ozonu. 1.2 W trybie gotowości lub pracy naciśnij i przytrzymaj przycisk „POWER” przez 2 sekundy, aby wyłączyć urządzenie. Wentylator będzie działał

			niezależnie przez 60 sekund po wyłączeniu. 1.3 W trybie gotowości ustaw parametry pracy za pomocą TIMER , OZONE , Lub INTERVAL pikolak. Następnie krótko naciśnij „ POWER ” aby uruchomić urządzenie, które przejdzie w stan roboczy.
		Zdalne sterowanie	1.1 W stanie wyłączonym naciśnij przycisk „ POWER ” na pilocie, aby włączyć urządzenie. Ekran zamiga trzy razy, a urządzenie przejdzie w tryb czuwania. Następnie naciśnij przycisk ponownie, a po 60 sekundach urządzenie powróci do pracy przy maksymalnym stężeniu ozonu. W trybie roboczym naciśnij przycisk „ POWER ” na pilocie, aby wyłączyć urządzenie. Wentylator będzie działał niezależnie przez 60 sekund po wyłączeniu. 1.2 W trybie gotowości ustaw parametry pracy za pomocą TIMER , OZONE , Lub INTERVAL przyciski na pilocie. Następnie naciśnij „ POWER ” na pilocie, aby uruchomić urządzenie, które przejdzie w tryb pracy.
2	OZONE / OZONE^ Lub OZONE ˅	Wybór jednego z czterech poziomów wydajności ozonowania na godzinę: 25% (10g), 50% (20g), 75% (30g), 100% (40g).	
3	TIMER	Ustawienie czasu pracy w zakresie od 15 minut (MIN) do 240 minut (MAX). Każde naciśnięcie przycisku wydłuża czas pracy o 15 minut.	
4	INTERVAL	Wybór cyklu pracy, który będzie uruchamiany w równych odstępach czasu, co 12 lub 24 godziny (wybrany cykl pracy wyświetlany jest na ekranie - patrz numer 10 na powyższym rysunku).	

Na wyświetlaczu:

Nr na rysunku	Nazwa	Funkcja

5	Obszar roboczy	Ustawienie powierzchni pomieszczenia do ozonowania: 75-1200 m^2 .
6	Czas pracy	15-240 minut.
7	Procent produkcji ozonu	25% (10 g/godz.), 50% (20 g/godz.), 75% (30 g/godz.), 100% (40 g/godz.).
8	Kontrolka przypominająca o konieczności wyczyszczenia płyt ceramicznych	Wyczyść płyty ceramiczne, gdy pojawi się komunikat „CLEAN OZONE PLATE " pojawia się na wyświetlaczu. Po wyczyszczeniu usuń wiadomość za pomocą „ OZONE " przycisk.
9	Światło przypominające o konieczności wymiany płyt ceramicznych	Wymień płytki ceramiczne, gdy pojawi się komunikat „REPLACE OZONE PLATE " pojawia się na wyświetlaczu. Po wyczyszczeniu usuń wiadomość za pomocą „ OZONE " przycisk.

ROZPOCZĘCIE PRACY

UWAGA: Przed uruchomieniem urządzenia należy upewnić się, że w ozonowanym pomieszczeniu nie znajdują się ludzie, zwierzęta i rośliny.

WAŻNE: Przed uruchomieniem urządzenia należy dokładnie uszczelnić ozonowane pomieszczenie, aby zapobiec przedostawaniu się ozonu do sąsiednich pomieszczeń w trakcie pracy urządzenia.

- Umieść urządzenie na miejscu i podłącz jego wtyczkę do gniazdka elektrycznego. Ekran na panelu sterowania zaświeci się.
- Naciśnij „POWER „ (na urządzeniu lub pilocie) zgodnie z instrukcją podaną powyżej w części „Panel sterowania maszyny/pilot”. Urządzenie włączy się z domyślnymi ustawieniami, tj. 15 minut i 100% produkcją ozonu.
- Naciśnij „ OZONE „ aby ustawić żądany procent ozonu na godzinę (patrz poniżej).
- Naciśnij „ TIMER " przycisk umożliwiający ustawienie czasu pracy urządzenia w zależności od powierzchni pomieszczenia (patrz tabela poniżej). Każde naciśnięcie przycisku wydłuża czas pracy o 15 minut.
- Naciśnij „INTERVAL „ aby wybrać 12- lub 24-godzinny interwał roboczy.
- Po upływie 40–60 minut od zakończenia operacji można wejść do pomieszczenia i otworzyć drzwi i okna, aby je przewietrzyć.

Wydajność	**10g/godz.**	**20g/godz.**	**30g/godz.**	**40g/godz.**
Powierzchnia pomieszczenia [m^2]	Czas pracy [min]	Czas pracy [min]	Czas pracy [min]	Czas pracy [min]

75	60	30	20	15
150	120	60	40	30
300	240	120	80	60
450	-	180	120	90
600	-	240	160	120
750	-	-	200	150
900	-	-	240	180
1200	-	-	-	240

3.4. Czyszczenie i konserwacja

a) Przed każdym czyszczeniem, regulacją, wymianą osprzętu, a także jeżeli urządzenie nie jest używane, należy wyciągnąć wtyczkę sieciową i odczekać, aż wirujące elementy zatrzymają się.
b) Do czyszczenia powierzchni należy stosować wyłącznie środki niezawierające substancji żrących.
c) Urządzenie należy przechowywać w suchym i chłodnym miejscu chronionym przed wilgocią i bezpośrednim promieniowaniem słonecznym.
d) Zabrania się spryskiwania urządzenia strumieniem wody lub zanurzania urządzenia w wodzie.
e) Należy pamiętać, aby przez otwory znajdujące się w obudowie nie dostała się woda.
f) Otwory wentylacyjne oraz płytę ceramiczną (jej radiator) należy czyścić szczotką i sprężonym powietrzem o niższym ciśnieniu.
g) Do czyszczenia należy używać miękkiej ściereczki.
h) Do czyszczenia nie należy używać ostrych i/lub metalowych przedmiotów (np. szczotki drucianej lub metalowej szpatułki), ponieważ mogą one uszkodzić powierzchnię materiału, z którego wykonane jest urządzenie.
i) Nie czyścić urządzenia substancją o odczynie kwasowym, środkami przeznaczenia medycznego, rozcieńczalnikami, paliwem, olejami lub innymi substancjami chemicznymi może to spowodować uszkodzenie urządzenia.

3.4.1 WYMIANA PŁYTY CERAMICZNEJ

WAŻNE: Żywotność pojedynczej płyty ceramicznej wynosi ponad 6000 godzin pracy. Po tym czasie zaleca się jego wymianę w celu utrzymania najlepszej wydajności urządzenia. Poniżej opisano również sposób dostępu do płyty ceramicznej w przypadku konieczności jej czyszczenia.

a) Urządzenie należy odłączyć poziomo od tylnej ścianki obudowy, np. gdy jest położone na biurku, a następnie odkręcić 8 śrub (od A1 do A4) mocujących poprzeczki uchwytu transportowego oraz kółka - po 4 z każdej strony - tak jak zaznaczono na poniższym rysunku:

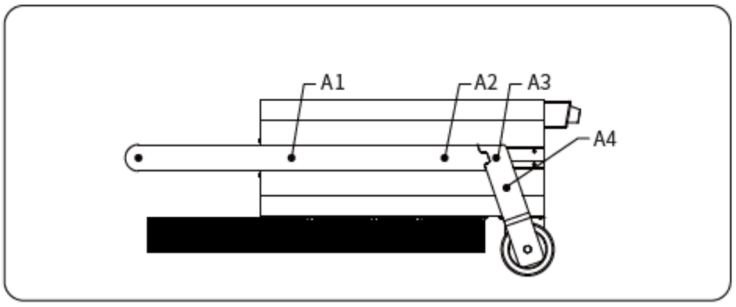

b) Odkręć śruby B1, B2 i B3 (patrz rysunek poniżej) - po 3 szt. z każdej strony, łącznie 6 szt.

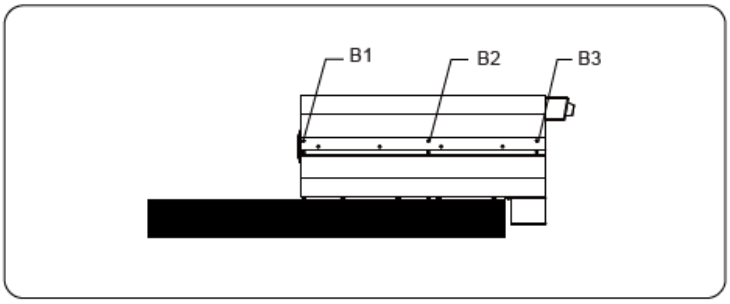

c) Na spodzie urządzenia odkręć śruby C1 i C2, a następnie przesuń przedni panel obudowy w dół i odepnij klamrę, aby całkowicie ją zdjąć.

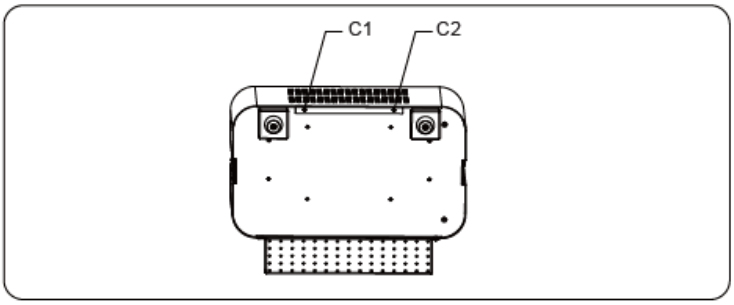

d) Po zdjęciu panelu obudowy należy zlokalizować znajdującą się wewnątrz płytkę ceramiczną.

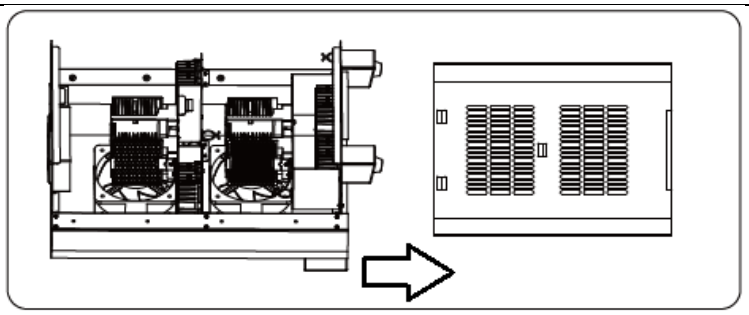

e) Delikatnie przesuwaj zamocowaną płytkę ceramiczną w prawo i w lewo, aż poluzuje się ona w uchwycie. Następnie pociągnij ją do góry i zamontuj na jej miejscu nową, wciskając ją w gniazdo, lekko nią kołysząc w prawo i w lewo, aż całkowicie zatrzaśnie się w uchwycie.

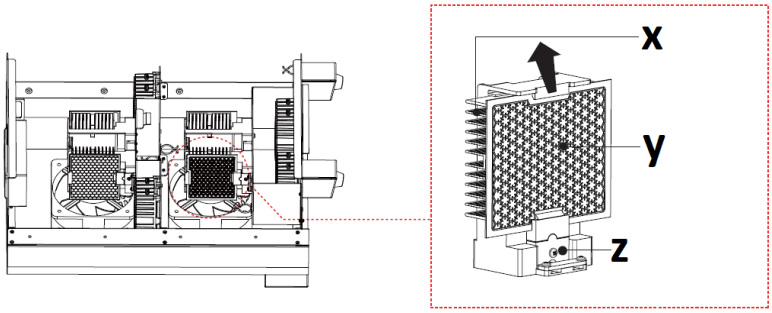

X - grzejnik
Y - płyta ceramiczna
Z - gniazdo montażowe

f) Reszta montażu odbywa się w odwrotnej kolejności.

3.4.2 WYMIANA BEZPIECZNIKA

Bezpiecznik znajduje się w kieszeni, z tyłu obudowy urządzenia. Aby wymienić bezpiecznik, należy obrócić jego uchwyt ("FUSE ") przeciwnie do ruchu wskazówek zegara i wyjmij go razem z bezpiecznikiem w środku. Następnie włóż na jego miejsce nową, przykręć całość z powrotem na pierwotne miejsce w obudowie (kręcąc zgodnie z ruchem wskazówek zegara).

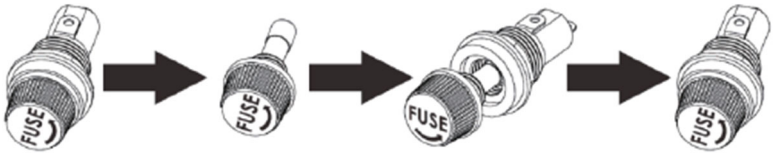

3.4.2 ROZWIĄZYWANIE PROBLEMÓW

Problem	Możliwa przyczyna	Rozwiązanie
Urządzenie nie uruchamia się	Przewód zasilający jest nieprawidłowo podłączony lub w gnieździe nie ma prądu	Sprawdź podłączenie przewodu zasilającego i, jeśli to konieczne, prądu w gniazdku elektrycznym.
	Przepalony bezpiecznik	Wymień bezpiecznik na dobry.
Jednostka uruchamia się, ale wytwarza mało ozonu	Zanieczyszczone płytki ceramiczne.	Wyczyść lub wymień płytę(y) ceramiczną(e).
Jednostka uruchamia się, ale nie wytwarza ozonu.	Zużyte płytki ceramiczne.	Wymień płytę(y) ceramiczną(e).

INSTRUKCJA BEZPIECZNEGO USUNIĘCIA AKUMULATORÓW I BATERII.
W pilocie zainstalowano baterię CR2032 3V. Wyjmij zużytą baterię z urządzenia w taki sam sposób, w jaki ją włożyłeś.
Baterie przekazać komórce odpowiedzialnej za utylizację tych materiałów.

USUWANIE ZUŻYTYCH URZĄDZEŃ.
Po zakończeniu okresu użytkowania nie wolno usuwać niniejszego produktu poprzez normalne odpady komunalne, lecz należy go oddać do punktu zbiórki i recyklingu urządzeń elektrycznych i elektronicznych. Informuje o tym symbol, umieszczony na produkcie, instrukcji obsługi lub opakowaniu. Zastosowane w urządzeniu tworzywa nadają się do powtórnego użycia zgodnie z ich oznaczeniem. Dzięki powtórnemu użyciu, wykorzystaniu materiałów lub innym formom wykorzystania zużytych urządzeń wnoszą Państwo istotny wkład w ochronę naszego środowiska.
Informacji o właściwym punkcie usuwania zużytych urządzeń udzieli Państwu lokalna administracja.

Tato uživatelská příručka byla přeložena pomocí strojového překladu. Vynaložili jsme maximální úsilí, aby byl překlad přesný, ale uvědomte si, že automatické překlady nejsou dokonalé a nejsou určeny k tomu, aby nahradily lidské překladatele. Oficiální verze uživatelské příručky je v angličtině. Jakékoli rozdíly mezi přeloženou verzí a původní angličtinou nejsou právně závazné. Máte-li jakékoli dotazy ohledně přesnosti překladu, podívejte se prosím na anglickou verzi, která je oficiálním odkazem. Další jazykové verze jsou k dispozici na vyžádání na adrese info@expondo.com.

Technické údaje

Popis parametru	Hodnota parametru
Název výrobku	Generátor ozonu
Model	AIRCLEAN 40G
Napájecí napětí [V~] / Frekvence [Hz]	230 / 50
Jmenovitý výkon [W]	350
Třída ochrany	I
třída IP	IPX0
Rozměry [šířka x hloubka x výška; mm]	460 x 400 x 840
Hmotnost [kg]	18,1
Účinnost ozonizace [g/h]	Až 40
Výkon ventilátoru [m^3/h]	289 x 2
Plocha aplikace [m^2]	75-1200
Keramický kousek	90 x 110 mm (x4)
Baterie dálkového ovládání	ČR 2032
Pojistka	F3AL 3A 250V

1. Všeobecný popis

Tato příručka vám má pomoci při bezpečném a spolehlivém používání. Výrobek je navržený a vyrobený přísně podle technických pokynů pomocí nejnovějších technologií a komponentů a při zachování nejvyšších standardů kvality.

NEŽ ZAČNETE PRACOVAT SE ZAŘÍZENÍM, PEČLIVĚ SI PROČTĚTE TENTO NÁVOD, ABYSTE POROZUMĚLI VŠEM JEHO POKYNŮM.

Pro zajištění dlouhodobého a spolehlivého provozu zařízení dbejte na jeho řádnou obsluhu a údržbu podle doporučení uvedených v těchto pokynech. Technické údaje a specifikace uvedené v těchto pokynech k obsluze jsou aktuální. Výrobce si vyhrazuje právo provádět změny související se zvýšením kvality. S ohledem na technický pokrok a

omezení hluku je zařízení navrženo a vyrobeno tak, aby bylo riziko vyplývající z emisí hluku omezeno na co nejnižší úroveň.

Vysvětlení symbolů

	Výrobek splňuje požadavky příslušných bezpečnostních norem.
	Před použitím se seznamte s pokyny.
	Recyklovatelný výrobek.
	POZOR! nebo **VAROVÁNÍ!** nebo **PAMATUJ!** popisující situaci (obecné varovné znamení).
	UPOZORNĚNÍ! Výstraha před úrazem elektrickým proudem!
	Varování před nebezpečím otravy toxickými látkami!
	K použití pouze uvnitř místností.

UPOZORNĚNÍ! Ilustrace použité v těchto pokynech k obsluze slouží pouze k náhledu a v některých detailech se mohou lišit od skutečného vzhledu výrobku.

2. Bezpečnost používání

UPOZORNĚNÍ! Přečtěte si všechna bezpečnostní varování a pokyny. Nerespektování výstrah a nedodržování návodů může způsobit úraz elektrickým proudem, požár a/nebo vážná zranění nebo být příčinou smrti.

Výraz „zařízení“ nebo „výrobek“ se v upozorněních a v popisu příručky vztahuje na následující zboží:
Generátor ozonu

2.1. Elektrická bezpečnost

a) Zástrčka zařízení musí odpovídat zásuvce. Zástrčku v žádném případě nijak neupravujte. Originální zástrčky a zásuvky snižují riziko zasažení elektrickým proudem.
b) Nedotýkejte se uzemněných částí, jako jsou trubky, ohřívače, kamna a chladničky. Pokud je vaše tělo uzemněno a dotýkáte se zařízení při přímém dešti, mokrém chodníku nebo při práci ve vlhkém prostředí, hrozí zvýšené riziko úrazu elektrickým proudem. Vniknutí vody do zařízení zvyšuje riziko jeho poškození a zasažení elektrickým proudem.
c) Nedotýkejte se zařízení mokrýma nebo vlhkýma rukama.
d) Kabel používejte podle pokynů. Nikdy ho nepoužívejte k přenášení zařízení nebo k vytahování zástrčky ze zásuvky. Chraňte kabel před zdroji tepla, olejem, ostrými hranami nebo pohyblivými částmi. Poškozené nebo spletené kabely zvyšují riziko zasažení elektrickým proudem.
e) Pokud se nelze vyhnout používání zařízení ve vlhkém prostředí, musí být použito jištění proudovým chráničem (RCD). Používání RCD snižuje riziko úrazu elektrickým proudem.
f) Je zakázáno používat zařízení, pokud je napájecí vodič poškozen nebo jeví známky opotřebení. Poškozený napájecí vodič musí být vyměněn kvalifikovaným elektrotechnikem nebo servisem výrobce.
g) Pro zabránění zasažení elektrickým proudem nevkládejte kabel, zástrčku ani samotné zařízení do vody ani jiné kapaliny. Je zakázáno používat zařízení na mokrých površích.
h) Nepoužívejte zařízení v místnostech s velmi vysokou vlhkostí / v bezprostřední blízkosti nádrží na vodu!
i) Zařízení nenamáčejte. Výstraha před úrazem elektrickým proudem!

2.2. Bezpečnost na pracovišti

a) Na pracovišti udržujte pořádek a zajistěte dostatečné osvětlení. Nepořádek nebo nedostatečné osvětlení může vést k nehodám a úrazům. Buďte předvídaví, sledujte, co děláte, a při používání zařízení používejte zdravý rozum.
b) Zjistíte-li poškození nebo nesrovnalosti v provozu výrobku, ihned jej vypněte a nahlaste oprávněné osobě.
c) V případě pochybností, zda výrobek funguje správně, nebo pokud zjistíte, že je poškozený, kontaktujte servis výrobce.

d) Opravy zařízení může provádět pouze servis výrobce. Je zakázáno provádět opravy svépomocně!
e) Při vznícení nebo požáru používejte na hašení zařízení pod napětím výhradně práškové nebo sněhové hasicí přístroje (CO2).
f) Do pracovního prostoru nesmějí děti ani nepovolané osoby. (Nepozornost může vést ke ztrátě kontroly nad jednotkou.)
g) Pravidelně kontrolujte stav nálepek s informacemi týkajícími se bezpečnosti. Jsou-li nálepky nečitelné, vyměňte je.
h) Pokyny k používání si uložte pro pozdější použití. Pokud má být zařízení předáno třetím osobám, předejte současně s ním rovněž pokyny k používání.
i) Zařízení uložte mimo dosah dětí a zvířat.
j) Místnost, která má být ozonizována, by měla být utěsněna (zavřete vnější dveře, eliminujte netěsnosti v oknech, dveřích atd.), s lichým mechanickým větráním a zakrytím větracích otvorů. Pokud je to možné, doporučuje se zapnout vnitřní ventilaci, aby se usnadnila cirkulace vzduchu v ozonizované místnosti. Otevřete vnitřní dveře (např. koupelna, šatní skříň atd.) v ozonizované místnosti.
k) V místnosti, kde se provádí ozonizace, je zakázán pobyt osob nebo zvířat. Pokud je nutné do takové místnosti vstoupit, je třeba zkrátit dobu strávenou v ní na minimum a použít ochranný oděv a masku s vhodnou vložkou.
l) V místnosti, kde se provádí ozónová úprava, je zakázáno kouřit, pracovat s otevřeným ohněm, pracovat s nářadím, které hoří nebo jiskří, pracovat s oleji a tuky nebo zanechávat předměty znečištěné olejem nebo tukem.
m) Po zapnutí ozonizačního přístroje okamžitě opusťte místnost.

Zapamatujte si! Během práce se zařízením chraňte děti a jiné, okolní osoby.

2.3. Osobní bezpečnost

a) Nepoužívejte toto zařízení, pokud jste unavení, nemocní nebo pod vlivem alkoholu, drog nebo léků, které by mohly zhoršit vaši schopnost ovládat zařízení.
b) Zařízení není určeno pro použití osobami (včetně dětí) se sníženými mentálními, smyslovými nebo intelektuálními funkcemi nebo osobami, které nemají zkušenosti a/nebo znalosti, pokud nejsou pod dohledem nebo nebyly poučeny osobou odpovědnou za jejich bezpečnost o tom, jak používat zařízení.
c) Zařízení mohou obsluhovat pouze osoby fyzicky způsobilé, schopné zvládnout jeho obsluhu a příslušně poučené, které se seznámily s těmito pokyny a byly proškoleny o bezpečnosti a ochraně zdraví při práci.

d) Při používání zařízení dávejte pozor a řiďte se zdravým rozumem. Chvíle nepozornosti při práci může vést k vážnému zranění.
e) Pro zabránění náhodnému uvedení zařízení do provozu zkontrolujte před připojením ke zdroji napájení, zda je přepínač v poloze „vypnuto“.
f) Zařízení není hračka. Zabraňte dětem, aby si se zařízením hrály.

2.4. Bezpečné používání zařízení

a) Zařízení nepoužívejte, nefunguje-li přepínač ON/OFF (nezapíná ani nevypíná zařízení). Zařízení, která nemohou být kontrolována pomocí přepínače, jsou nebezpečná, nesmějí se používat a musejí být opravena.
b) Před nastavením, výměnou vybavení nebo uložením nástroje vytáhněte zástrčku ze zásuvky. Takové preventivní opatření snižuje riziko náhodného uvedení do provozu.
c) Nepoužívaný výrobek uchovávejte mimo dosah dětí a kohokoli, kdo není obeznámen se zařízením nebo s tímto návodem. V rukou nezkušených uživatelů jsou tato zařízení nebezpečná.
d) Udržujte zařízení v dobrém technickém stavu. Před každou prací zkontrolujte, zda zařízení není poškozeno nebo nejsou poškozeny jeho pohyblivé části (praskliny částí nebo veškeré jiné podmínky, které mohou mít vliv na bezpečný chod zařízení). V případě poškození předejte zařízení do opravy ještě před jeho použitím.
e) Zařízení chraňte před dětmi.
f) Opravu a údržbu zařízení musí provádět kvalifikovaní pracovníci pomocí výhradně originálních náhradních dílů. Bude tak zajištěno bezpečné používání.
g) Aby byla zajištěna provozní integrita jednotky tak, jak byla navržena, neodstraňujte kryty instalované výrobcem ani šrouby.
h) Při přepravě a přenášení zařízení z místa jeho uložení na místo použití dbejte zásad bezpečnosti a ochrany zdraví při ručních přepravních pracích platných v zemi, v níž jsou zařízení používána.
i) Je-li zařízení v provozu, je zakázáno ho přesouvat, otáčet a jakkoliv s ním manipulovat.
j) Zařízení pravidelně čistěte, aby nedošlo k trvalému usazování nečistot.
k) Nezakrývejte přívod a vývod vzduchu.
l) Zařízení není hračka. Čištění a údržbu nesmějí provádět děti bez dozoru dospělé osoby.
m) Je zakázáno zasahovat do konstrukce zařízení a provádět změny jeho parametrů nebo konstrukce.
n) Zařízení nepoužívejte ani neukládejte v blízkosti zdrojů ohně a tepla.
o) Je nutné se přesvědčit, zda je kolo na zařízení umístěno stabilně.
p) Osobám s vadami čichu je zakázáno obsluhovat zařízení.
q) Před zapnutím se ujistěte, že je kolem zařízení dostatek místa

r) JE KATEGORICKY ZAKÁZÁNO přímo vdechovat ozón vycházející z vývodů zařízení. Krátkodobé vdechování ozonu ve vysokých koncentracích a dlouhodobé vdechování ozonu v nízkých koncentracích může vážně ohrozit zdraví a dokonce i život!

UPOZORNĚNÍ! Přestože byl produkt navržen tak, aby byl bezpečný a má odpovídající bezpečnostní opatření, a navzdory dalším bezpečnostním funkcím poskytovaným uživateli, stále existuje mírné riziko nehody nebo zranění při manipulaci s produktem. Doporučujeme, abyste při používání s výrobkem nakládali opatrně a rozumně.

3. Návod k použití

Zařízení slouží k vytváření ozónu z okolního vzduchu a slouží k dezinfekci místností pomocí ozongeneratoru.

Zodpovědnost za veškeré škody, které vzniknou jako důsledek používání zařízení způsobem, který není v souladu s jeho určením, je na straně uživatele.

3.1. Přehled produktů

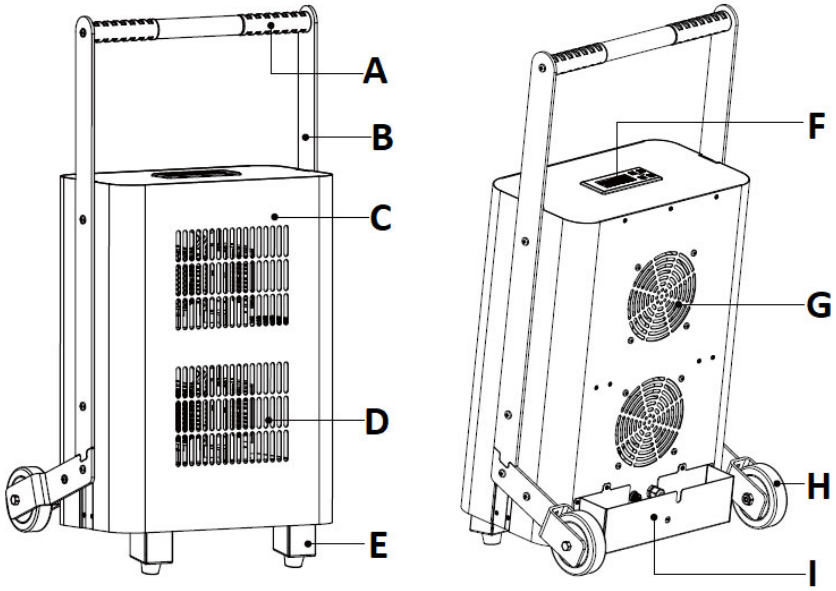

A. Transportní držák
B. Příčka spojující rukojeť s pouzdrem
C. Kryt
D. Vývody
E. Noha
F. Ovládací panel s displejem
G. Vstupní otvor
H. Kolečko
I. Kapsa na napájecí kabel + držák pojistky (uvnitř)
J. Dálkové ovládání (foto níže)

3.2. Příprava k práci

UMÍSTĚNÍ ZAŘÍZENÍ

Teplota prostředí nesmí překračovat 40 °C a relativní vlhkost by neměla překračovat 85 %. Umístěte jednotku doprostřed místnosti tak, aby byla zajištěna dobrá cirkulace vzduchu. Udržujte minimální vzdálenost 10 cm od každé stěny zařízení. Zařízení používejte v dostatečné vzdálenosti od horkých ploch. Zařízení vždy používejte na rovném, pevném, čistém a suchém ohnivzdorném povrchu mimo dosah dětí a osob se sníženými psychickými, smyslovými a duševními funkcemi. Zařízení umístěte tak, aby byl vždy zajištěn přístup k síťové zástrčce. Nezapomeňte, že napájení zařízení musí odpovídat údajům uvedeným na typovém štítku!

MONTÁŽ ZAŘÍZENÍ

Pomocí 6 šroubů a imbusového klíče (obrázek výše) připevněte přepravní rukojeť (a) s oběma příčníky (b) ke skříni zařízení (c), jak je znázorněno na obrázku níže:

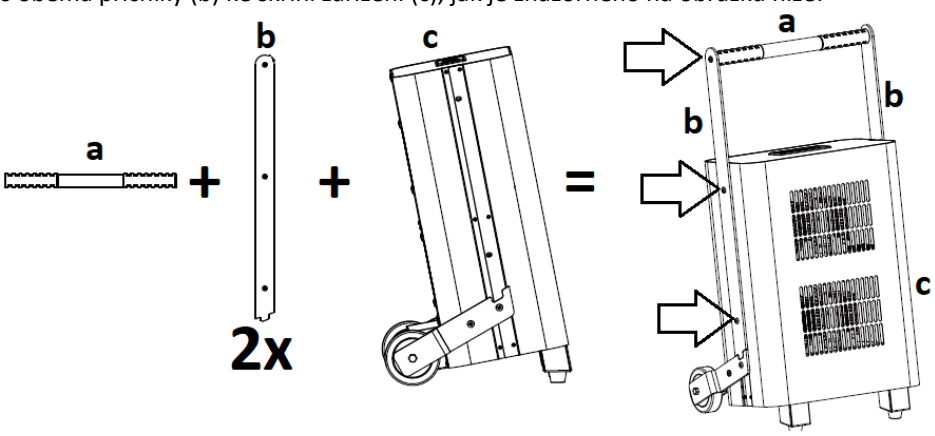

3.3. Práce se zařízením.

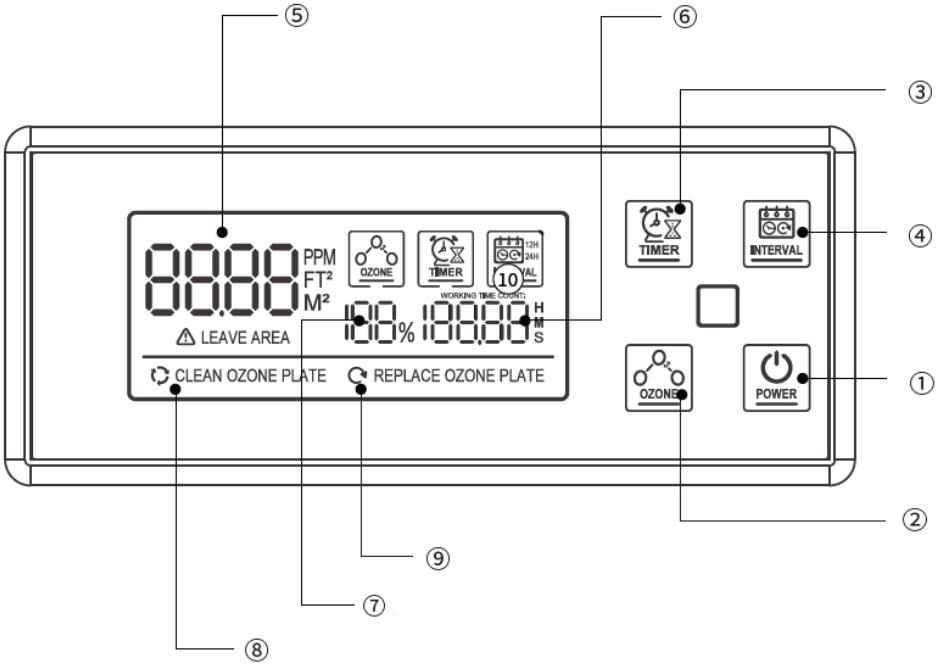

Ovládací panel stroje / dálkové ovládání:

Č. na výkresu	Název tlačítka	Funkce	
1	POWER	Ovládací panel stroje	1.1 Ve vypnutém stavu dlouze stiskněte „ POWER ” na 2 sekundy pro zapnutí zařízení. Obrazovka třikrát zabliká a zařízení přejde do pohotovostního režimu. Poté znovu krátce stiskněte tlačítko, po 60 sekundovém odpočítávání bude zařízení standardně pracovat s maximální úrovní ozónu. 1.2 V pohotovostním nebo pracovním stavu dlouze stiskněte tlačítko „ POWER ” na 2 sekundy pro vypnutí zařízení. Ventilátor bude pokračovat v nezávislém provozu po dobu 60 sekund po vypnutí. 1.3 V pohotovostním režimu nastavte pracovní parametry pomocí TIMER ,

			OZONE nebo INTERVAL tlačítka. Poté krátce stiskněte tlačítko „ POWER ” pro spuštění zařízení, které přejde do pracovního stavu.
		Dálkové ovládání	1.1 Ve vypnutém stavu stiskněte „ POWER ” na dálkovém ovladači pro zapnutí zařízení. Obrazovka třikrát zabliká a zařízení přejde do pohotovostního režimu. Poté znovu stiskněte tlačítko, po 60 sekundovém odpočítávání bude zařízení standardně pracovat s maximální úrovní ozónu. V pracovním stavu stiskněte tlačítko „ POWER ” na dálkovém ovladači pro vypnutí zařízení. Ventilátor bude pokračovat v nezávislém provozu po dobu 60 sekund po vypnutí. 1.2 V pohotovostním režimu nastavte pracovní parametry pomocí TIMER , OZONE nebo INTERVAL tlačítka na dálkovém ovladači. Poté stiskněte tlačítko „ POWER ” na dálkovém ovladači pro spuštění zařízení, které přejde do pracovního stavu.
2	OZONE / OZONE^ nebo OZONE ˅	Výběr jedné ze čtyř úrovní účinnosti ozonizace za hodinu: 25 % (10 g), 50 % (20 g), 75 % (30 g), 100 % (40 g).	
3	TIMER	Nastavení pracovní doby mezi 15 minutami (MIN) - 240 minutami (MAX). Každé stisknutí tlačítka prodlouží dobu provozu o 15 minut.	
4	INTERVAL	Výběr pracovního cyklu, který se má spouštět ve stejných intervalech, každých 12 nebo 24 hodin (zvolený pracovní cyklus se zobrazí na obrazovce – viz číslo 10 na obrázku výše).	

Na displeji:

Č. na výkresu	Název	Funkce
5	Pracovní oblast	Nastavení plochy místnosti pro ozonizaci: 75-1200 m^2 .
6	Pracovní doba	15-240 min.

7	Procento produkce ozonu	25 % (10 g/h), 50 % (20 g/h), 75 % (30 g/h), 100 % (40 g/h).
8	Světelná kontrolka, která vám připomene, že máte vyčistit keramické desky	Vyčistěte keramické desky, když se zobrazí zpráva "CLEAN OZONE PLATE " se objeví na displeji. Po vyčištění smažte zprávu s " OZONE tlačítko ".
9	Kontrolka připomínající výměnu keramických desek	Vyměňte keramické desky, když se zobrazí zpráva "REPLACE OZONE PLATE " se objeví na displeji. Po vyčištění smažte zprávu s " OZONE tlačítko ".

ZAHÁJENÍ PRÁCE

POZOR: Před spuštěním zařízení se ujistěte, že se v ozonizované místnosti nenacházejí žádné osoby, zvířata a rostliny.

DŮLEŽITÉ: Před uvedením jednotky do provozu dobře utěsněte ozonizovanou místnost, aby se ozón během provozu nedostal do sousedních místností.

- Umístěte zařízení na jeho místo a poté připojte jeho zástrčku do elektrické zásuvky. Obrazovka na ovládacím panelu se rozsvítí.
- Stiskněte tlačítko " POWER " (na zařízení nebo dálkovém ovladači) podle výše uvedených pokynů v části „Ovládací panel stroje / dálkové ovládání". Zařízení se zapne s výchozím nastavením, tj. 15 minut a 100% produkce ozónu.
- Stiskněte tlačítko " OZONE " pro nastavení požadovaného procenta ozónu za hodinu (viz níže).
- Stiskněte tlačítko " TIMER " pro nastavení doby provozu jednotky v závislosti na oblasti místnosti (viz tabulka níže). Každé stisknutí tlačítka prodlouží dobu provozu o 15 minut.
- Stiskněte tlačítko "INTERVAL " pro výběr 12 nebo 24hodinového pracovního intervalu.
- Po 40-60 minutách od ukončení operace můžete vstoupit do místnosti a otevřít dveře a okna, abyste ji vyvětrali.

Dovolené zatížení	**10 g/h**	**20 g/h**	**30 g/h**	**40 g/h**
Plocha místnosti [m^2]	Pracovní doba [min]	Pracovní doba [min]	Pracovní doba [min]	Pracovní doba [min]
75	60	30	20	15

150	120	60	40	30
300	240	120	80	60
450	-	180	120	90
600	-	240	160	120
750	-	-	200	150
900	-	-	240	180
1200	-	-	-	240

3.4. ČISTĚNÍ A ÚDRŽBA

a) Před čištěním, seřizováním nebo výměnou příslušenství a pokud spotřebič nepoužíváte, odpojte napájecí kabel ze sítě a počkejte, až se rotující části zastaví.
b) Na čistění ploch zařízení používejte výhradně přípravky neobsahující leptavé látky.
c) Zařízení uchovávejte na suchém a chladném místě chráněném před vlhkostí a přímým slunečním zářením.
d) Na zařízení nestříkejte vodu ani ho nevkládejte do vody.
e) Dejte pozor, aby skrze otvory, které se nacházejí na krytu, nepronikla voda.
f) Větrací otvory a keramickou desku (její radiátor) vyčistěte kartáčem a stlačeným vzduchem o nižším tlaku.
g) K čistění používejte měkký hadřík.
h) K čištění nepoužívejte ostré a/nebo kovové předměty (např. drátěný kartáč nebo kovovou špachtli), protože by mohly poškodit povrch materiálu spotřebiče.
i) Zařízení nečistěte alkalickými přípravky, přípravky pro zdravotnické účely, ředidly, palivem, oleji ani jinými chemickými látkami, které by mohly zařízení poškodit.

3.4.1 VÝMĚNA KERAMICKÉ DESKY

DŮLEŽITÉ: Životnost jedné keramické desky je 6000+ hodin provozu. Po uplynutí této doby je doporučeno jej vyměnit, aby byl zachován nejlepší výkon zařízení. Přístup ke keramické desce v případě potřeby čištění je také popsán níže.

a) Odpojte zařízení vodorovně na zadní stěně krytu, např. při umístění na psacím stole, a poté odšroubujte 8 šroubů (od A1 do A4), které drží příčníky přepravní rukojeti a kolečka - 4 na každé straně - jak je vyznačeno na obrázek níže:

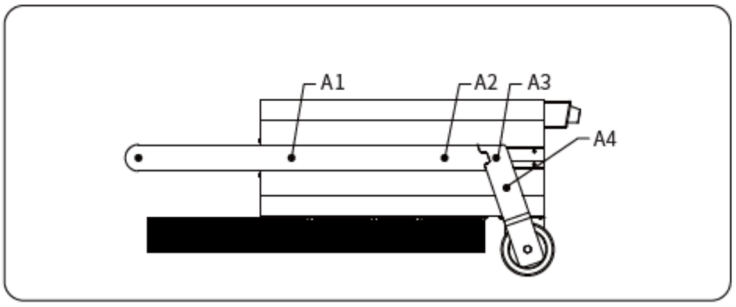

b) Odšroubujte šrouby B1, B2 a B3 (viz obrázek níže) - 3 ks. na každé straně celkem 6 ks.

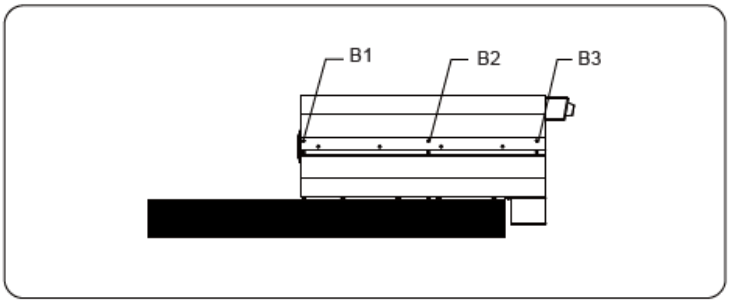

c) Ve spodní části jednotky odšroubujte šrouby C1 a C2 a poté posuňte přední panel krytu směrem dolů a odepnutím přezky jej zcela sejměte.

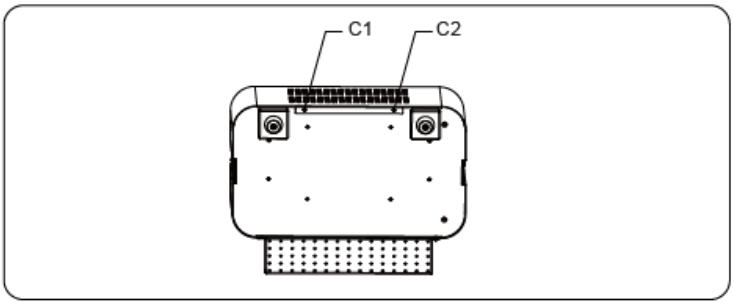

d) Po sejmutí krytu pouzdra najděte uvnitř keramickou desku.

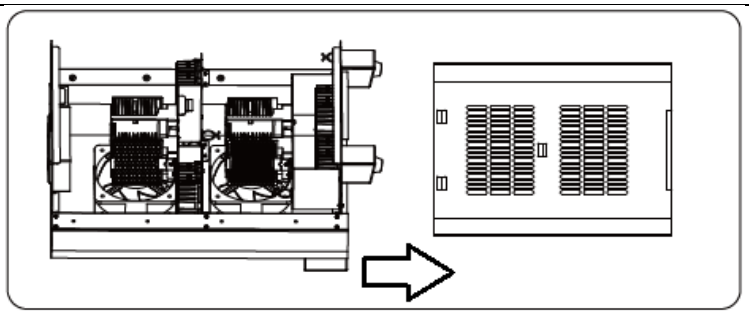

e) Jemně pohněte pevnou keramickou deskou doprava a doleva a uvolní se v držáku, vytáhněte ji nahoru a na její místo připevněte novou tak, že ji zatlačíte do objímky a mírně s ní zakýváte doprava-doleva, dokud zcela nezapadne do své polohy. držák.

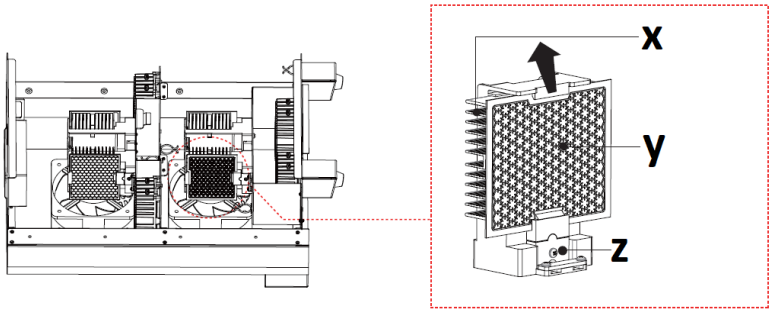

X - radiátor
Y - keramická deska
Z - montážní zásuvka

f) Zbytek sestavy je v opačném pořadí.

3.4.2 VÝMĚNA POJISTKY

Pojistka je umístěna na zadní straně pouzdra přístroje v kapse. Chcete-li vyměnit pojistku, otočte její držák („FUSE ") proti směru hodinových ručiček a vyjměte ji s pojistkou uvnitř. Poté na jeho místo vložte nový, celé zašroubujte zpět na původní místo v pouzdře (otočením ve směru hodinových ručiček).

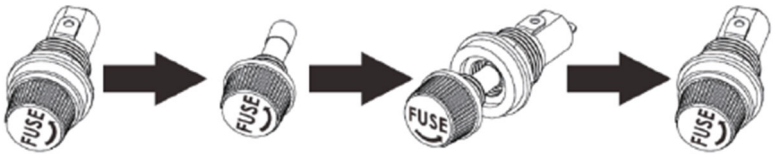

3.4.2 ŘEŠENÍ PROBLÉMŮ

Problém	Možná příčina	Řešení

Zařízení se nespustí	Napájecí kabel je připojen nesprávně nebo není v zásuvce napájení	Zkontrolujte připojení napájecího kabelu a případně elektřiny v zásuvce
	Spálená pojistka	Vyměňte pojistku za dobrou.
Jednotka se spustí, ale produkuje málo ozónu	Znečištěná keramická deska(y).	Vyčistěte nebo vyměňte keramickou desku(y).
Jednotka se spustí, ale neprodukuje žádný ozón.	Opotřebená keramická deska(y).	Vyměňte keramickou desku(y).

POKYNY PRO BEZPEČNOU LIKVIDACI BATERIE:
V dálkovém ovladači je nainstalována baterie CR2032 3V. Vyjměte použitou baterii ze zařízení stejným způsobem, jakým ji vkládáte.
Opotřebené baterie odevzdejte v místě zodpovědném za likvidaci těchto materiálů.

LIKVIDACE POUŽITÝCH ZAŘÍZENÍ.
Po skončení životnosti toto zařízení nelikvidujte s normálním komunálním odpadem, ale odevzdejte ho do sběrného dvora za účelem recyklace elektrických a elektronických zařízení. Informuje o tom symbol umístěný na výrobku, v návodu k obsluze nebo na obalu. Plasty použité v zařízení jsou vhodné pro opakované použití v souladu s jejich označením. Díky opakovanému použití, využití materiálů nebo jiným formám využívání opotřebovaných zařízení přispíváte k ochraně našeho životního prostředí.
Informace o příslušném sběrném dvoře pro likvidaci vyřazených zařízení Vám poskytne orgán místní samosprávy.

Ce manuel d'utilisation a été traduit à l'aide d'une traduction automatique. Nous avons fait tout notre possible pour garantir l'exactitude de la traduction, mais veuillez noter que les traductions automatiques ne sont pas parfaites et ne sont pas destinées à remplacer les traducteurs humains. La version officielle du manuel d'utilisation est en anglais. Les éventuelles différences entre la version traduite et l'original anglais ne sont pas juridiquement contraignantes. Si vous avez des questions sur l'exactitude de la traduction, veuillez vous référer à la version anglaise, qui est la référence officielle. D'autres versions linguistiques sont disponibles sur demande via info@expondo.com.

Caractéristiques techniques

Description du paramètre	Valeur du paramètre
Nom de produit	Générateur d'ozone
Modèle	AIRCLEAN 40G
Tension d'alimentation [V~] / Fréquence [Hz]	230 / 50
Puissance nominale [W]	350
Classe de protection	I
Classe IP	IPX0
Dimensions [Largeur x profondeur x hauteur ; mm]	460 x 400 x 840
Poids [kg]	18,1
Efficacité de l'ozonation [g/h]	Jusqu'à 40
Capacité du ventilateur [m^3 /h]	289 x 2
Zone applications [m^2]	75-1200
Pièce en céramique	90 x 110 mm (x4)
Pile de la télécommande	CR 2032
Fusible	F3AL 3A 250V

1. Description générale

Ce manuel est destiné à vous aider pour une utilisation sûre et fiable. Le produit est conçu et fabriqué dans un respect strict des spécifications techniques, avec les technologies et les composants les plus récents et conformément aux normes de qualité les plus élevées.

VEUILLEZ LIRE ATTENTIVEMENT LE PRÉSENT MODE D'EMPLOI AVANT DE COMMENCER À UTILISER LE PRODUIT.

Pour assurer un fonctionnement durable et fiable de l'appareil, veillez à l'utiliser et à l'entretenir correctement, conformément aux instructions de ce mode d'emploi. Les données techniques et les spécifications de ce manuel sont à jour. Le fabricant se réserve le droit d'apporter des modifications pour améliorer la qualité. L'appareil est conçu et construit de manière à minimiser les risques liés à l'émission de bruit, compte tenu des progrès technologiques et de la possibilité de réduction du niveau sonore.

Explication des symboles

	Le produit répond aux exigences des normes de sécurité applicables.
	Veuillez lire attentivement le mode d'emploi ci-dessous avant d'utiliser le produit.
	Produit recyclable.
	ATTENTION ! ou **AVERTISSEMENT !** ou **RAPPELEZ-VOUS !** décrivant une situation (panneau d'avertissement général).
	ATTENTION ! Risque d'électrocution !
	Risque d'empoisonnement par substances toxiques !
	Uniquement pour une utilisation à l'intérieur.

ATTENTION ! Les illustrations de ce manuel sont fournies à titre indicatif uniquement et peuvent différer dans certains détails du produit réel.

2. Sécurité de l’exploitation

ATTENTION ! Lire tous les avertissements et instructions de sécurité. Le non-respect des avertissements et des instructions peut entraîner un choc électrique, un incendie et/ou des blessures graves, voire mortelles.

Le terme "dispositif" ou "produit" dans les avertissements et dans la description du manuel fait référence à l'intitulé suivant:
Générateur d'ozone

2.1. Sécurité électrique

a) La fiche de l’appareil doit être compatible avec la prise de courant. Ne pas modifier la fiche de quelque manière que ce soit. Les fiches d’origine et les prises correspondantes réduisent le risque d'électrocution.
b) Évitez tout contact avec des pièces mises à la terre telles que des tuyaux, des radiateurs, des cuisinières et des réfrigérateurs. Il existe un risque accru de choc électrique si votre corps est relié à la terre et touche l'appareil alors qu'il est exposé à la pluie directe, à une chaussée mouillée ou lorsque vous travaillez dans un environnement humide. La pénétration d’eau dans l’appareil augmente le risque d'endommagement et d'électrocution.
c) Ne pas toucher à l’appareil avec des mains mouillées ou humides.
d) Ne pas utiliser le câble de manière non conforme. Ne jamais l’utiliser pour déplacer l’appareil ou pour retirer la fiche de la prise. Gardez le câble à l’écart des sources de chaleur, de l’huile, des arêtes tranchantes et des pièces mobiles. Les fils endommagés ou emmêlés augmentent le risque d’électrisation.
e) S’il est impossible d’éviter l’utilisation de l’appareil dans un environnement humide, il est nécessaire d’utiliser un dispositif de courant résiduel (RCD). L’utilisation d’un dispositif de courant résiduel RCD réduit le risque d’électrocution.
f) Il est interdit d’utiliser l’appareil si le câble d’alimentation est endommagé ou présente des signes évidents d’usure. Seul un électricien qualifié ou le service après-vente du fabricant peuvent replacer le câble d’alimentation endommagé.
g) Afin d’éviter tout risque d'électrocution, ne pas immerger le câble, la fiche ou le dispositif lui-même dans l'eau ou tout autre liquide. Ne pas utiliser l’appareil sur des surfaces humides. N’utilisez pas l’appareil sur des surfaces mouillées.
h) N'utilisez pas l'appareil dans des pièces à très forte humidité / à proximité immédiate de cuves d'eau !
i) Ne laissez pas l’appareil être mouillé. Risque d’électrocution !

2.2. Sécurité au travail

a) Veillez à ce que le lieu de travail soit bien rangé et bien éclairé. Tout désordre ou mauvais éclairage risquent d'entraîner des accidents. Soyez prévoyant, surveillez ce que vous faites et faites preuve de bon sens lorsque vous utilisez l'appareil.
b) Si vous constatez des dommages ou des irrégularités dans le fonctionnement du produit, éteignez-le immédiatement et signalez-le à une personne autorisée.
c) En cas de doute quant au bon fonctionnement du produit ou si vous constatez qu'il est endommagé, contactez le service après-vente du fabricant.
d) Le produit ne peut être réparé que par le service après-vente du fabricant. Ne pas réparer l'appareil par ses propres soins !
e) En cas d'incendie ou de départ de feu, n'utilisez que les extincteurs à poudre ou à neige (CO2) pour éteindre l'appareil sous tension.
f) Aucun enfant ou personne non autorisée n'est autorisé dans la zone de travail. (L'inattention peut entraîner une perte de contrôle de l'appareil.)
g) Vérifiez régulièrement l'état des autocollants portant les informations sur la sécurité. Remplacez les autocollants s'ils sont illisibles.
h) Conservez ce mode d'emploi pour tout usage ultérieur. Si l'appareil est confié à des tiers, le mode d'emploi doit également être remis avec celui-ci.
i) Stocker le produit hors de la portée des enfants et des animaux.
j) La pièce à ozoniser doit être étanche (fermer les portes extérieures, éliminer les fuites aux fenêtres, portes, etc.), avec une ventilation mécanique coupée et des bouches d'aération bouchées. Si possible, il est recommandé d'activer la ventilation interne pour faciliter la circulation de l'air dans la pièce ozonée. Ouvrir la porte intérieure (par exemple salle de bain, armoire, etc.) de la pièce ozonée.
k) Il est interdit aux personnes ou aux animaux de séjourner dans le local où est effectué le traitement d'ozonation. S'il est indispensable de pénétrer dans une telle pièce, il faut réduire au minimum le temps passé dans celle-ci et porter des vêtements de protection et des masques avec des inserts appropriés.
l) Dans la pièce où est effectué le traitement à l'ozone, il est interdit de fumer, de travailler avec un feu ouvert, de travailler avec des outils qui produisent des flammes ou des étincelles, de travailler avec des huiles et des graisses ou de laisser des objets souillés d'huile ou de graisse.
m) Après avoir allumé la machine d'ozonation, quittez immédiatement la pièce.

Important ! Gardez les enfants et les autres personnes à proximité en sécurité pendant l'utilisation de l'équipement.

2.3. Sécurité personnelle

a) N'utilisez pas cet appareil si vous êtes fatigué, malade ou sous l'influence de l'alcool, de drogues ou de médicaments qui pourraient altérer votre capacité à utiliser l'appareil.
b) L'appareil n'est pas destiné à être utilisé par des personnes (y compris des enfants) ayant des fonctions mentales, sensorielles ou intellectuelles réduites ou des personnes qui manquent d'expérience et/ou de connaissances, sauf si elles sont supervisées ou ont été instruites par une personne responsable de leur sécurité sur la façon de l'utiliser. le dispositif.
c) L'appareil ne peut être utilisé que par les personnes physiquement aptes, capables de le faire fonctionner et dûment formées, qui ont lu ces instructions et ont été formées en matière de sécurité et de santé au travail.
d) Soyez vigilant et raisonnable lorsque vous utilisez l'appareil. Tout moment d'inattention lors de son utilisation peut entraîner des dommages corporels graves.
e) Pour éviter tout démarrage accidentel, assurez-vous que l'interrupteur est en position arrêt avant toute connexion à la source d'alimentation.
f) Cet appareil n'est pas un jouet. Surveiller les enfants pour s'assurer qu'ils ne jouent pas avec l'appareil.

2.4. Utilisation de l'appareil en sécurité

a) N'utilisez pas l'appareil si l'interrupteur ON/OFF ne fonctionne pas correctement (ne se met pas en marche ou ne s'arrête pas). Tout appareil qui ne peut pas être contrôlé par un interrupteur est dangereux, ne doit pas être utilisé et doit être réparé.
b) Retirez la fiche de la prise avant d'effectuer des réglages, de changer d'outillage ou de ranger l'outil. Cela réduit le risque de démarrage accidentel.
c) Gardez le produit inutilisé hors de la portée des enfants et de toute personne non familière avec l'appareil ou ce manuel. Tout appareil est dangereux s'il est manipulé par un utilisateur inexpérimenté.
d) Maintenir l'appareil en bon état technique. Avant chaque intervention, vérifier qu'il n'y a pas de dommages généraux ou liés aux pièces mobiles (fissures des pièces et composants ou toute autre condition pouvant affecter le fonctionnement sur de l'appareil). En cas de dommage, faire réparer l'appareil avant utilisation.
e) Sécuriser l'appareil contre les enfants.
f) Les travaux de réparation ou d'entretien ne doivent être effectués que par un personnel qualifié avec des pièces de rechange originales. Cela garantira la sécurité d'utilisation.

g) Pour assurer l'intégrité opérationnelle de l'appareil, ne retirez pas les protections installées en usine ni ne desserrez les vis.
h) Lors du transport et du déplacement de l'appareil du lieu de stockage au lieu d'utilisation, respectez les règles de santé et de sécurité relatives à la manutention manuelle en vigueur dans le pays où l'appareil est utilisé.
i) Il est interdit de déplacer et de manipuler l'appareil lors de son fonctionnement.
j) Nettoyez régulièrement l'appareil afin d'éviter une accumulation permanente de saletés.
k) N'obstruez pas l'entrée et la sortie d'air.
l) Cet appareil n'est pas un jouet. Il est interdit aux enfants sans supervision d'une personne adulte d'effectuer les travaux d'entretien et de maintenance.
m) Il est interdit d'apporter une quelconque modification à l'appareil afin de changer ses paramètres ou sa construction.
n) Tenez l'appareil à l'écart des sources de chaleur et de feu.
o) Assurez-vous que la roue est installée de maniere stable.
p) L'appareil ne doit pas être utilisé par des personnes dont l'odorat est altéré.
q) Assurez-vous qu'il y a suffisamment d'espace autour de l'appareil avant de l'allumer
r) Il est STRICTEMENT INTERDIT d'inhaler directement l'ozone s'échappant des sorties de l'appareil. L'inhalation à court terme de fortes concentrations d'ozone et l'inhalation à long terme de faibles concentrations d'ozone peuvent être dangereuses pour la santé et même pour la vie !

ATTENTION ! Bien que le produit ait été conçu pour être sûr et dispose de protections adéquates et malgré les dispositifs de sécurité supplémentaires fournis à l'utilisateur, il existe toujours un léger risque d'accident ou de blessure lors de la manipulation du produit. Il est recommandé de faire preuve de prudence et de bon sens lors de son utilisation.

3. Mode d'emploi

L'appareil sert à générer de l'ozone à partir de l'air ambiant et sert à désinfecter les pièces.

L'utilisateur est responsable de tout dommage résultant d'une utilisation non conforme du produit.

3.1. Présentation du produit

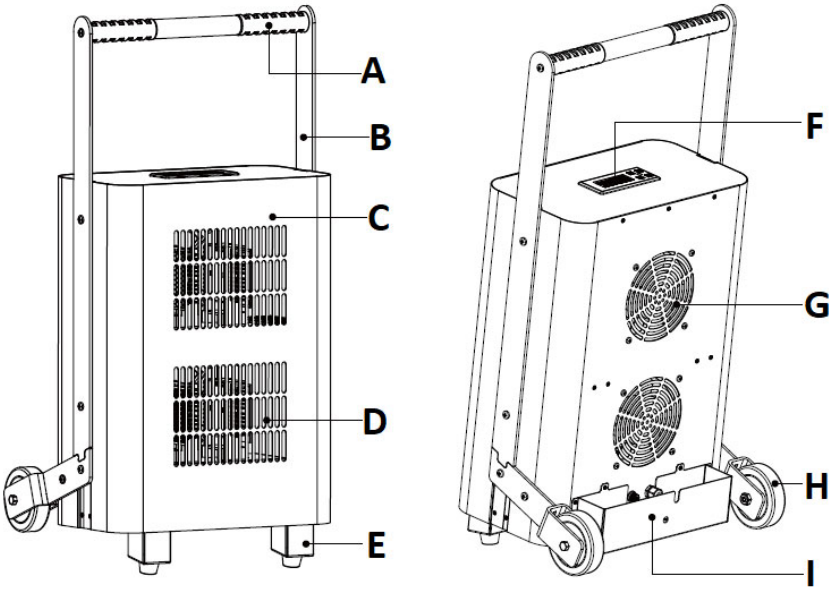

A. Poignée de transport
B. Barre transversale reliant la poignée au boîtier
C. Boîtier
D. Points de vente
E. Pied
F. Panneau de commande avec affichage
G. Ouverture d'entrée
H. Roue
I. Poche pour cordon d'alimentation + porte-fusible (à l'intérieur)
J. Télécommande (photo ci-dessous)

3.2. Préparation au fonctionnement

PLACEMENT DE L'APPAREIL :

La température ambiante ne doit pas dépasser 40 °C et l'humidité relative 85 %. Placez l'appareil au milieu de la pièce de manière à assurer une bonne circulation de l'air. Respectez une distance minimale de 10 cm de chaque paroi de l'appareil. Gardez l'appareil à l'écart de toute surface chaude. Utilisez toujours l'appareil sur une surface plane, stable, propre, ignifuge et sèche et gardez toujours l'appareil hors de portée des enfants et des personnes aux capacités mentales, sensorielles ou intellectuelles réduites. Placez l'appareil de manière à ce que la prise de courant soit accessible à tout moment. Assurez-vous que l'alimentation électrique de l'appareil correspond aux informations indiquées sur la plaque signalétique !

ASSEMBLAGE DE L'APPAREIL

À l'aide des 6 vis et de la clé Allen (photo ci-dessus), fixez la poignée de transport (a) avec les deux barres transversales (b) au boîtier de l'appareil (c) comme indiqué sur le schéma ci-dessous :

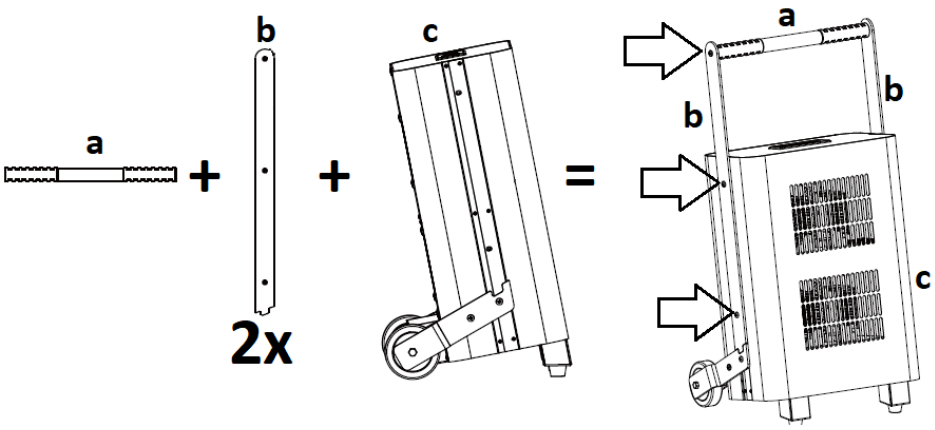

3.3. Utilisation de l'appareil

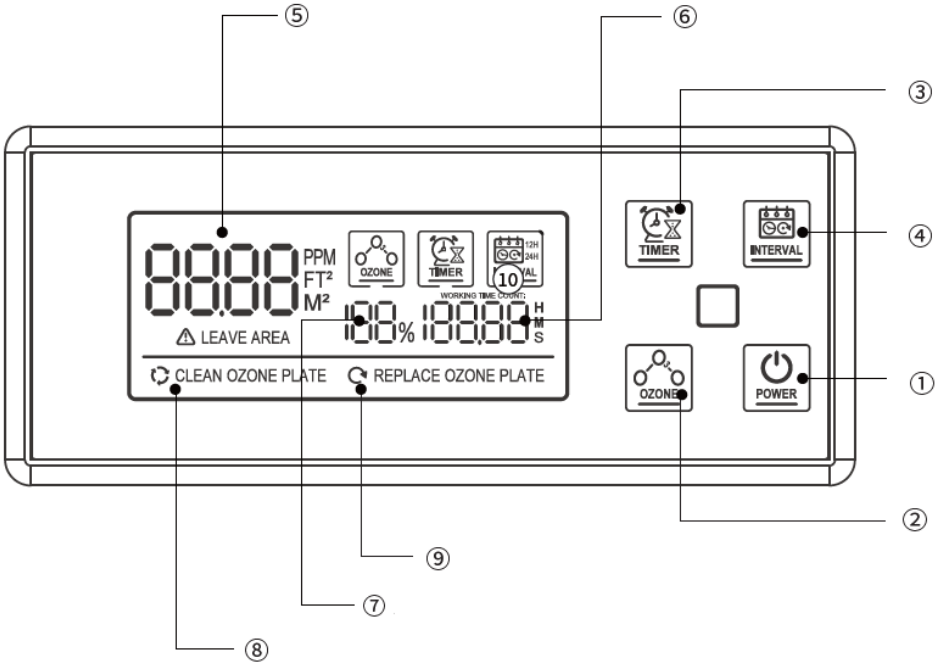

Panneau de commande de la machine / télécommande :

N° sur le dessin	Nom du bouton	Description du fonctionnement	
1	POWER	Panneau de commande de la machine	1.1 À l'état éteint, appuyez longuement sur le bouton « POWER Appuyez sur le bouton » pendant 2 secondes pour allumer l'appareil. L'écran clignotera trois fois et l'appareil entrera en mode veille. Appuyez ensuite à nouveau brièvement sur le bouton et après un compte à rebours de 60 secondes, l'appareil fonctionnera par défaut au niveau d'ozone maximum. 1.2 En état de veille ou de fonctionnement, appuyez longuement sur le bouton « POWER Appuyez sur le bouton » pendant 2

			secondes pour éteindre l'appareil. Le ventilateur continuera à fonctionner indépendamment pendant 60 secondes après l'arrêt. 1.3 En mode veille, définissez les paramètres de fonctionnement à l'aide du TIMER , OZONE , ou INTERVAL boutons. Ensuite, appuyez brièvement sur la touche « POWER " pour démarrer l'appareil, qui entrera en état de fonctionnement.
		Télécommande	1.1 À l'état éteint, appuyez sur le bouton « POWER Appuyez sur le bouton " de la télécommande pour allumer l'appareil. L'écran clignotera trois fois et l'appareil entrera en mode veille. Appuyez ensuite à nouveau sur le bouton et après un compte à rebours de 60 secondes, l'appareil fonctionnera par défaut au niveau d'ozone maximum. En état de fonctionnement, appuyez sur le bouton « POWER Appuyez sur le bouton « » de la télécommande pour éteindre l'appareil. Le ventilateur continuera à fonctionner indépendamment pendant 60 secondes après l'arrêt. 1.2 En mode veille, définissez les paramètres de fonctionnement à l'aide du TIMER , OZONE , ou INTERVAL boutons de la télécommande. Ensuite, appuyez sur le bouton « POWER " sur la télécommande pour démarrer l'appareil, qui entrera en état de fonctionnement.
2	OZONE / OZONE^	Choix de l'un des quatre niveaux d'efficacité d'ozonation par heure : 25 % (10 g), 50 % (20 g), 75 % (30 g), 100 % (40 g).	

	ou OZONE ∨	
3	TIMER	Réglage du temps de travail entre 15 minutes (MIN) - 240 minutes (MAX). Chaque pression sur le bouton augmente la durée de fonctionnement de 15 minutes.
4	INTERVAL	Sélection du cycle de travail à lancer à intervalles égaux, toutes les 12 ou 24 heures (le cycle de travail sélectionné s'affiche à l'écran - voir numéro 10 sur l'image ci-dessus).

Sur l'écran :

N° sur le dessin	Nom	Description du fonctionnement
5	Espace de travail	Réglage de la surface de la pièce pour l'ozonation : 75-1200 m^2 .
6	Temps de travail	15-240 min.
7	Pourcentage de production d'ozone	25% (10g/h), 50% (20g/h), 75% (30g/h), 100% (40g/h).
8	Un voyant lumineux pour vous rappeler de nettoyer les plaques en céramique	Nettoyez les plaques en céramique lorsque le message « CLEAN OZONE PLATE " apparaît sur l'écran. Après le nettoyage, supprimez le message avec le « OZONE " bouton.
9	Un voyant vous rappelant de remplacer les plaques en céramique	Remplacez les plaques en céramique lorsque le message « REPLACE OZONE PLATE " apparaît sur l'écran. Après le nettoyage, supprimez le message avec le « OZONE " bouton.

DÉMARRAGE DES TRAVAUX

ATTENTION : Avant de démarrer l'appareil, assurez-vous qu'il n'y a pas de personnes, d'animaux et de plantes dans la pièce ozonée.

IMPORTANT : Avant de mettre l'appareil en service, bien sceller la pièce ozonée pour éviter que l'ozone ne pénètre dans les pièces adjacentes pendant le fonctionnement.

- Placez l'appareil dans son emplacement puis branchez sa fiche sur une prise secteur. L'écran du panneau de commande s'allumera.

- Appuyez sur le bouton " POWER " (sur l'appareil ou sur la télécommande) conformément aux instructions ci-dessus dans la section « Panneau de commande de la machine / télécommande ». L'appareil s'allumera avec les paramètres par défaut, soit 15 minutes et 100 % de production d'ozone.
- Appuyez sur le bouton " OZONE " pour régler le pourcentage d'ozone souhaité par heure (voir ci-dessous).
- Appuyez sur le bouton " TIMER " pour régler la durée de fonctionnement de l'appareil en fonction de la surface de la pièce (voir le tableau ci-dessous). Chaque pression sur le bouton augmente la durée de fonctionnement de 15 minutes.
- Appuyez sur le bouton " INTERVAL " pour sélectionner un intervalle de travail de 12 ou 24 heures.
- Après 40 à 60 minutes après la fin de l'opération, vous pouvez entrer dans la pièce et ouvrir les portes et les fenêtres pour l'aérer.

Courant de régime	**10 g/h**	**20 g/h**	**30 g/h**	**40 g/h**
Superficie de la pièce [m^2]	Temps de travail [min]	Temps de travail [min]	Temps de travail [min]	Temps de travail [min]
75	60	30	20	15
150	120	60	40	30
300	240	120	80	60
450	-	180	120	90
600	-	240	160	120
750	-	-	200	150
900	-	-	240	180
1200	-	-	-	240

3.4. Nettoyage et entretien

a) Avant chaque nettoyage, réglage ou remplacement d'accessoires, ainsi que lorsque l'appareil n'est pas utilisé, débrancher la prise secteur et patienter jusqu'à ce que tous les éléments tournant s'arrêtent complètement.
b) Pour nettoyer la surface, n'utilisez que des produits libres de substances caustiques.
c) Conservez l'appareil dans un endroit sec et frais, à l'abri de l'humidité et des rayons directs du soleil.
d) Il est interdit de tremper l'appareil avec un jet d'eau ou de l'immerger dans l'eau.
e) Veillez à ce que l'eau ne pénètre pas par les orifices du boîtier.

f) Les trous de ventilation et la plaque en céramique (son radiateur) doivent être nettoyés avec une brosse et de l'air comprimé à faible pression.
g) Nettoyez uniquement avec un chiffon doux.
h) N'utilisez pas d'objets tranchants et/ou métalliques (par exemple une brosse métallique ou une spatule métallique) pour le nettoyage car ils pourraient endommager la surface du matériau de l'appareil.
i) Ne nettoyez pas l'appareil avec des substances acides, des produits médicaux, des diluants, du carburant, de l'huile ou d'autres produits chimiques, car cela pourrait endommager l'appareil.

3.4.1 REMPLACEMENT DE LA PLAQUE EN CERAMIQUE

IMPORTANT : La durée de vie d'une seule plaque en céramique est de plus de 6 000 heures de fonctionnement. Après ce temps, il est recommandé de le remplacer afin de conserver les meilleures performances de l'appareil. L'accès à la plaque en céramique en cas de besoin de nettoyage est également décrit ci-dessous.

a) Débranchez l'appareil horizontalement sur la paroi arrière du boîtier, par exemple lorsqu'il est placé sur un bureau, puis dévissez les 8 vis (de A1 à A4) qui maintiennent les traverses de la poignée de transport et les roues - 4 de chaque côté - comme indiqué sur l'image ci-dessous :

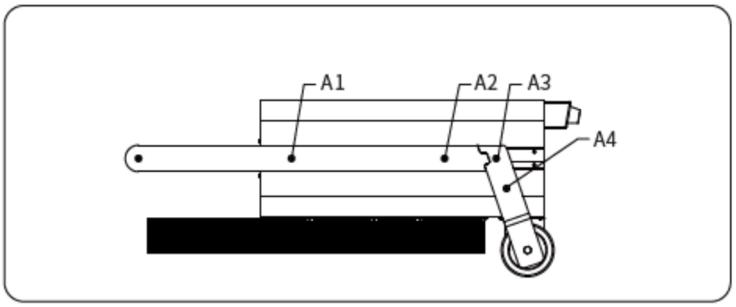

b) Dévissez les vis B1, B2 et B3 (voir l'image ci-dessous) - 3 pièces de chaque côté, soit un total de 6 pièces.

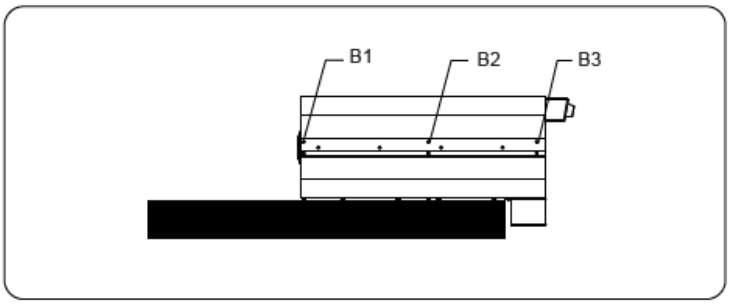

c) En bas de l'appareil, dévissez les vis C1 et C2 puis faites glisser la face avant du boîtier vers le bas et déclipsez la boucle pour la retirer complètement.

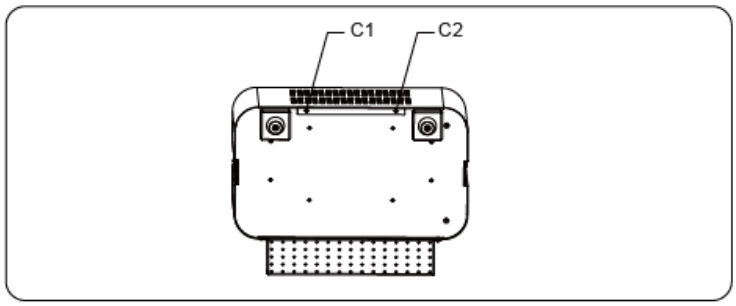

d) Après avoir retiré le panneau du boîtier, localisez la plaque en céramique à l'intérieur.

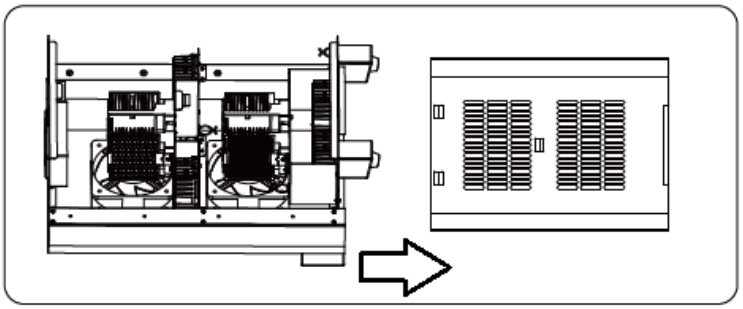

e) Déplacez doucement la plaque fixe en céramique vers la droite et vers la gauche et elle se desserrera dans le support, tirez-la vers le haut et fixez-en une nouvelle à sa place en l'enfonçant dans la douille, en la faisant basculer légèrement vers la droite-gauche jusqu'à ce qu'elle s'enclenche complètement dans son support.

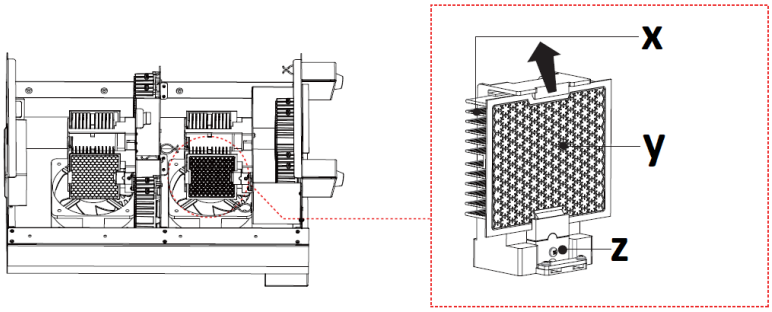

X - radiateur

Y - plaque en céramique
Z - douille de montage

f) Le reste du montage se fait dans l'ordre inverse.

3.4.2 REMPLACEMENT DU FUSIBLE

Le fusible est situé à l'arrière du boîtier de l'appareil, dans la poche. Pour remplacer le fusible, tournez son support («FUSE ") dans le sens inverse des aiguilles d'une montre et retirez-le avec le fusible à l'intérieur. Insérez ensuite un nouveau à sa place, revissez le tout à son emplacement d'origine dans le boîtier (en le tournant dans le sens des aiguilles d'une montre).

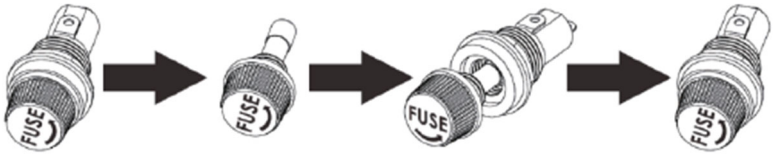

3.4.2 DÉPANNAGE

Problème	Cause(s) possible(s)	Solution
L'appareil ne démarre pas	Le cordon d'alimentation est mal branché ou il n'y a pas de courant dans la prise	Vérifiez le branchement du cordon d'alimentation et, si nécessaire, l'électricité dans la prise de courant
	Fusible grillé	Remplacez le fusible par un bon.
L'unité démarre mais produit peu d'ozone	Plaque(s) en céramique contaminée(s).	Nettoyez ou remplacez la ou les plaques en céramique.
L'appareil démarre mais ne produit pas d'ozone.	Plaque(s) en céramique usée(s).	Remplacez la ou les plaques en céramique.

INSTRUCTIONS CONCERNANT L'ÉLIMINATION DES BATTERIES ET DES PILES :
Une pile CR2032 3V est installée dans la télécommande. Retirez la batterie usagée de l'appareil de la même manière que vous l'insérez.
Déposez les piles dans un point de collecte approprié.

ÉLIMINATION DES APPAREILS USAGÉS.

À la fin de sa vie utile, ce produit ne doit pas être jeté avec les déchets ménagers normaux, mais doit être apporté a un point de collecte pour le recyclage des appareils électriques et électroniques. Ceci est indiqué par le symbole sur le produit, le manuel ou l'emballage. Les matériaux utilisés dans l'appareil peuvent être réutilisés conformément à leur marquage. En réutilisant les matériaux ou d'autres formes d'utilisation d'appareils usagés, vous apportez une contribution significative à la protection de notre environnement.

L'administration locale vous fournira des informations sur le point approprié pour l'élimination des appareils usagés..

Questo manuale utente è stato tradotto utilizzando la traduzione automatica. Abbiamo fatto ogni sforzo per garantire l'accuratezza della traduzione, ma tieni presente che le traduzioni automatiche non sono perfette e non intendono sostituire i traduttori umani. La versione ufficiale del Manuale d'uso è in inglese. Eventuali differenze tra la versione tradotta e quella originale in inglese non sono giuridicamente vincolanti. In caso di dubbi sull'accuratezza della traduzione, fare riferimento alla versione inglese, che è il riferimento ufficiale. Versioni in altre lingue sono disponibili su richiesta scrivendo a info@expondo.com.

Dati tecnici

Descrizione del parametro	Valore del parametro
Nome del prodotto	Generatore di ozono
Modello	AIRCLEAN 40G
Tensione di alimentazione [V~] / Frequenza [Hz]	230 / 50
Potenza nominale [W]	350
Classe di protezione	I
Classe IP	IPX0
Dimensioni [Larghezza x Profondità x Altezza; mm]	Dimensioni: 460 x 400 x 840
Peso [kg]	18,1
Efficienza di ozonizzazione [g/h]	Fino a 40
Portata del ventilatore [m^3 /h]	289 × 2
Zona applicazioni [m^2]	75-1200
Pezzo di ceramica	90x110mm (x4)
Batteria del telecomando	CR2032
Fusibile	F3AL 3A 250V

1. Descrizione generale

Questo manuale ha lo scopo di assistervi per un uso sicuro e affidabile. Il prodotto è progettato e fabbricato rigorosamente secondo le specifiche tecniche utilizzando la tecnologia e i componenti più recenti e mantenendo i più alti standard di qualità.

LEGGERE ATTENTAMENTE E COMPRENDERE QUESTO MANUALE PRIMA DI INIZIARE IL LAVORO.

Per garantire un funzionamento duraturo e affidabile dell'apparecchio, occorre prestare attenzione al suo funzionamento e alla sua manutenzione secondo le istruzioni del presente manuale. I dati tecnici e le specifiche di questo manuale sono aggiornati. Il produttore si riserva il diritto di apportare modifiche per migliorare la qualità. Tenendo conto del progresso tecnologico e della possibilità di ridurre il rumore, l'apparecchio è progettato e costruito in modo tale che il rischio derivante dall'emissione di rumore sia ridotto al livello più basso.

Spiegazione dei simboli

	Il prodotto soddisfa i requisiti degli standard di sicurezza pertinenti.
	Prima dell'uso bisogna prendere visione del manuale.
	Prodotto riciclabile.
	ATTENZIONE! o **AVVERTIMENTO!** o **RICORDA!** che descrivono una situazione (segnale di avvertimento generale).
	ATTENZIONE! Pericolo di folgorazione!
	Vvertenza contro il pericolo di avvelenamento con sostanze tossiche!
	Da utilizzare esclusivamente all'interno dei locali.

ATTENZIONE! Le illustrazioni in questo manuale hanno il carattere illustrativo e possono differire in alcuni dettagli dall'aspetto reale del prodotto.

2. Sicurezza d'uso

ATTENZIONE! Leggere tutte le avvertenze e le istruzioni di sicurezza. Il mancato rispetto delle avvertenze e delle istruzioni può causare folgorazione, incendio e/o danni fisici o morte.

Il termine "dispositivo" o "prodotto" nelle avvertenze e nella descrizione del manuale si riferisce a:
Generatore di ozono

2.1. Sicurezza elettrica

a) La spina del dispositivo deve essere adattata alla presa. Non modificare la spina in alcun modo. Le spine originali e le prese corrispondenti riducono il rischio di scosse elettriche.
b) Evitare di toccare i componenti con messa a terra come tubi, radiatori, fornelli e frigoriferi. Il rischio di scosse elettriche aumenta se il corpo è collegato a terra e tocca il dispositivo mentre è esposto alla pioggia diretta, al pavimento bagnato o mentre si lavora in un ambiente umido. La penetrazione dell'acqua nel dispositivo aumenta il rischio di danneggiamento o di folgorazione.
c) Non toccare il dispositivo con mani bagnate o umide.
d) Non usare il cavo dell'alimentazione in modo inadeguato. Non utilizzare mai il cavo per trasportare il dispositivo per tirare o estrarre la spina dal contatto. Tenere il cavo lontano da fonti di calore, olio, bordi taglienti o parti in movimento. I cavi danneggiati o aggrovigliati aumentano il rischio di scosse elettriche.
e) Se è inevitabile utilizzare il dispositivo in un ambiente umido, è necessario applicare l'interruttore differenziale (RCD). L'utilizzo di un RCD riduce il rischio di scosse elettriche.
f) È vietato utilizzare il dispositivo se il cavo di alimentazione è danneggiato o mostra segni visibili di usura. Un cavo di alimentazione danneggiato deve essere sostituito da un elettricista qualificato o dal servizio di assistenza del produttore.
g) Per evitare scosse elettriche, non immergere il cavo, la spina o il dispositivo stesso in acqua o altri liquidi. Non utilizzare l'apparecchio su superfici bagnate.
h) Non utilizzare l'apparecchio in ambienti con umidità molto elevata / nelle immediate vicinanze di serbatoi d'acqua!
i) Non permettere che l'apparecchio si bagni. Pericolo di folgorazione!

2.2. Sicurezza sul posto di lavoro

a) Mantieni l'area di lavoro ordinata e ben illuminata. Il disordine o la scarsa illuminazione possono provocare incidenti. Occorre prevedere gli eventi, prestare attenzione alle proprie azioni e usare il buon senso durante l'utilizzo del dispositivo.
b) Se si riscontrano danni o irregolarità nel funzionamento del prodotto, spegnerlo immediatamente e segnalarlo a una persona autorizzata.
c) In caso di dubbi sul corretto funzionamento del prodotto o in caso di constatazione di un danno, si prega di contattare il servizio di assistenza del produttore.
d) Le riparazioni devono essere eseguite solo dall'assistenza tecnica del produttore. Riparare il dispositivo in autonomia è severamente vietato!
e) In caso di incendio o di accensione del fuoco, si devono usare solo estintori a polvere o a neve (CO_2) per spegnere l'apparecchio sotto tensione.
f) Non sono ammessi bambini o persone non autorizzate nell'area di lavoro. (La disattenzione può causare la perdita di controllo dell'unità.)
g) Controllare regolarmente lo stato degli adesivi con le informazioni di sicurezza. In caso di adesivi non leggibili, procedere alla sostituzione.
h) Conservare il manuale d'uso per utilizzo futuro. Se il dispositivo deve essere affidato ai terzi, insieme ad esso va consegnato loro anche il manuale d'istruzioni.
i) Tenere il dispositivo lontano dalla portata dei bambini e degli animali.
j) La stanza da ozonizzare deve essere sigillata (chiudere le porte esterne, eliminare le perdite da finestre, porte, ecc.), con la ventilazione meccanica disattivata e le prese d'aria coperte. Se possibile, si consiglia di accendere la ventilazione interna per favorire la circolazione dell'aria nella stanza ozonizzata. Aprire la porta interna (ad esempio del bagno, dell'armadio, ecc.) della stanza ozonizzata.
k) È vietato a persone o animali soggiornare nel locale in cui viene effettuato il trattamento di ozonizzazione. Se è necessario entrare in una tale stanza, il tempo trascorso nella stanza dovrebbe essere ridotto al minimo e dovrebbero essere utilizzati indumenti protettivi e maschere con inserti appropriati.
l) Nel locale in cui viene effettuato il trattamento con ozono è vietato fumare, lavorare con fiamme libere, lavorare con utensili che generano fiamme o scintille, lavorare con oli e grassi o lasciare oggetti sporchi di olio o grasso.
m) Dopo aver acceso l'apparecchio per l'ozonizzazione, uscire immediatamente dalla stanza.

Ricordati! occorre proteggere bambini e altre persone durante il lavoro con l'aparecchio.

2.3. Sicurezza personale

a) È vietato utilizzare il dispositivo quando si è stanchi, malati, sotto l'effetto di alcool, droga o medicinali che riducono in modo significativo le capacità relative alla gestione del dispositivo.
b) Il dispositivo non è destinato all'uso da parte di persone (compresi i bambini) con funzioni mentali, sensoriali o intellettive ridotte o persone prive di esperienza e/o conoscenza a meno che non siano supervisionate o siano state istruite da una persona responsabile della loro sicurezza su come operare il dispositivo.
c) L'apparecchio può essere azionato da persone fisicamente idonee, capaci di farlo funzionare e adeguatamente addestrate, che abbiano letto queste istruzioni e siano state istruite in materia di sicurezza e salute sul lavoro.
d) Bisogna prestare attenzione, usare il buon senso durante il funzionamento dell'apparecchio. Un attimo di disattenzione può portare a gravi lesioni del corpo.
e) Per prevenire l'avvio accidentale, assicurarsi che l'interruttore sia in posizione off prima di connettersi alla fonte di alimentazione.
f) L'apparecchio non è un giocattolo. I bambini vanno sorvegliati affinché non giochino con il dispositivo.

2.4. Utilizzo sicuro dell'apparecchio

a) Non utilizzare l'apparecchio se l'interruttore ON/OFF non funziona bene (non si accende e non si spegne). L'apparecchio che non può essere controllato da un interruttore, non è sicuro, non può funzionare e deve essere riparato.
b) Estrarre la spina dalla presa prima di fare regolazioni, cambiare accessori o mettere via l'apparecchio. Questa misura preventiva riduce il rischio di messa in moto accidentale.
c) Conservare gli apparecchi inattivi fuori dalla portata dei bambini e delle persone che non conoscono l'apparecchio o queste istruzioni d'uso. I dispositivi sono pericolosi se utilizzati da persone senza esperienza.
d) Mantenere il dispositivo in buono stato tecnico. Controllare prima di ogni operazione che non ci siano danni generali o relativi alle parti in movimento (crepe nelle parti e nei componenti o qualsiasi altra condizione che possa influenzare il funzionamento sicuro del dispositivo). In caso di guasto, far riparare il dispositivo prima dell'uso.
e) Conservare il dispositivo fuori dalla portata dei bambini.
f) La riparazione e la manutenzione delle apparecchiature dovrebbero essere effettuate dal personale qualificato utilizzando esclusivamente parti di ricambio originali. Ciò garantirà un utilizzo sicuro.
g) Per assicurare l'integrità operativa progettata dell'apparecchio, non rimuovere le coperture installate in fabbrica o allentare le viti.

h) Durante il trasporto e lo spostamento dell'apparecchio dal luogo di stoccaggio a quello di utilizzo, si deve tener conto delle norme di sicurezza e di salute per la movimentazione manuale in vigore nel paese in cui l'apparecchio viene utilizzato.
i) È vietato muovere, spostare o ruotare l'apparecchio durante il funzionamento.
j) Pulire regolarmente l'apparecchio per evitare un accumulo permanente di sporco.
k) L'entrata e l'uscita dell'aria non devono essere ostruite.
l) L'apparecchio non è un giocattolo. Le operazioni di pulizia e di manutenzione non devono essere effettuate da bambini senza sorveglianza.
m) È vietato intervenire sul design del dispositivo per modificarne i parametri o la costruzione.
n) Tenere il dispositivo lontano da fonti di fuoco e di calore
o) Assicurarsi che la ruota sia posizionata in modo stabile.
p) È vietato l'uso del dispositivo alle persone con problemi olfattivi.
q) Assicurarsi che ci sia abbastanza spazio attorno al dispositivo prima di accenderlo
r) È VIETATO inalare direttamente l'ozono emesso dal dispositivo. L'inalazione a breve termine dell'ozono in alte concentrazioni e l'inalazione a lungo termine dell'ozono in basse concentrazioni possono causare gravi pericoli per la salute e persino la vita!

ATTENZIONE! Sebbene il prodotto sia stato progettato per essere sicuro e disponga di protezioni adeguate e nonostante le caratteristiche di sicurezza aggiuntive fornite all'utente, esiste ancora un lieve rischio di incidente o lesioni durante la manipolazione del prodotto. Si consiglia procedere con cautela e mantenere il buon senso durante l'utilizzo.

3. Istruzioni per l'uso

Il dispositivo serve a generare ozono dall'aria circostante e viene impiegato per disinfettare gli ambienti con un generatore di ozono.

L'utente è responsabile di qualsiasi danno derivante da un uso improprio.

3.1. Panoramica del Prodotto

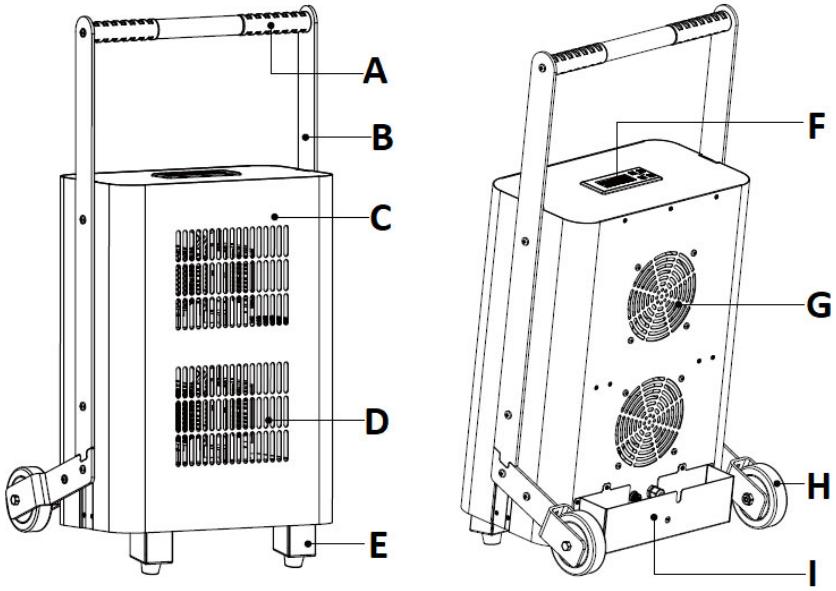

A. Maniglia per il trasporto
B. Traversa di collegamento della maniglia alla cassa
C. Custodia
D. Punti vendita
E. Piede
F. Pannello di controllo con display
G. Foro d'ingresso
H. Ruota
I. Tasca per cavo di alimentazione + portafusibile (interno)
J. Telecomando (foto sotto)

3.2. Preparazione al lavoro

POSIZIONAMENTO DELL'APPARECCHIO

La temperatura ambiente non deve superare i 40°C e l'umidità relativa non deve superare l'85%. Posizionare l'unità al centro della stanza in modo da garantire una buona circolazione dell'aria. Bisogna mantenere una distanza minima di 10 cm da ogni parete dell'apparecchio. Tenere l'apparecchio lontano da qualsiasi superficie calda. Utilizzare sempre l'apparecchio su una superficie piana, stabile, pulita, resistente al fuoco e tenere fuori dalla portata dei bambini e delle persone con funzioni mentali, sensoriali o intellettuali ridotte. L'apparecchio deve essere collocato in modo tale che la spina di alimentazione possa essere raggiunta in qualsiasi momento. Assicurarsi che l'alimentazione elettrica dell'apparecchio corrisponda ai dati riportati sulla targhetta!

MONTAGGIO DELL'APPARECCHIO

Utilizzando le 6 viti e la chiave a brugola (immagine sopra), fissare la maniglia di trasporto (a) con entrambe le traverse (b) all'alloggiamento del dispositivo (c) come mostrato nello schema seguente:

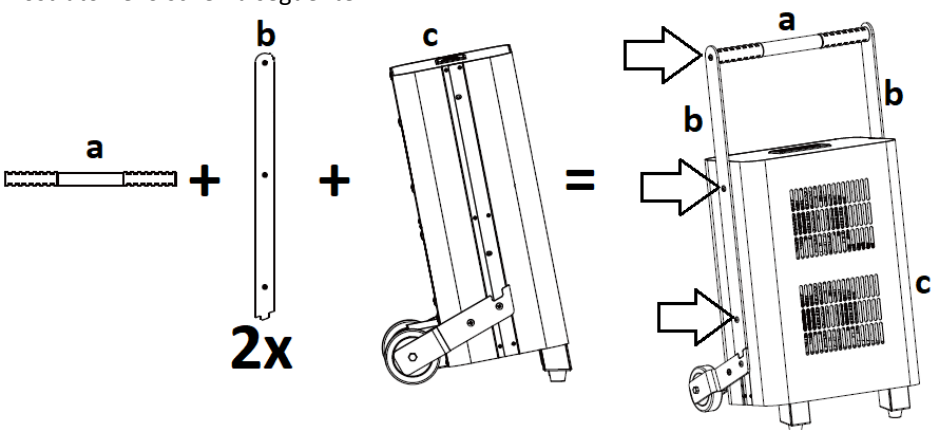

3.3. Utilizzo del dispositivo.

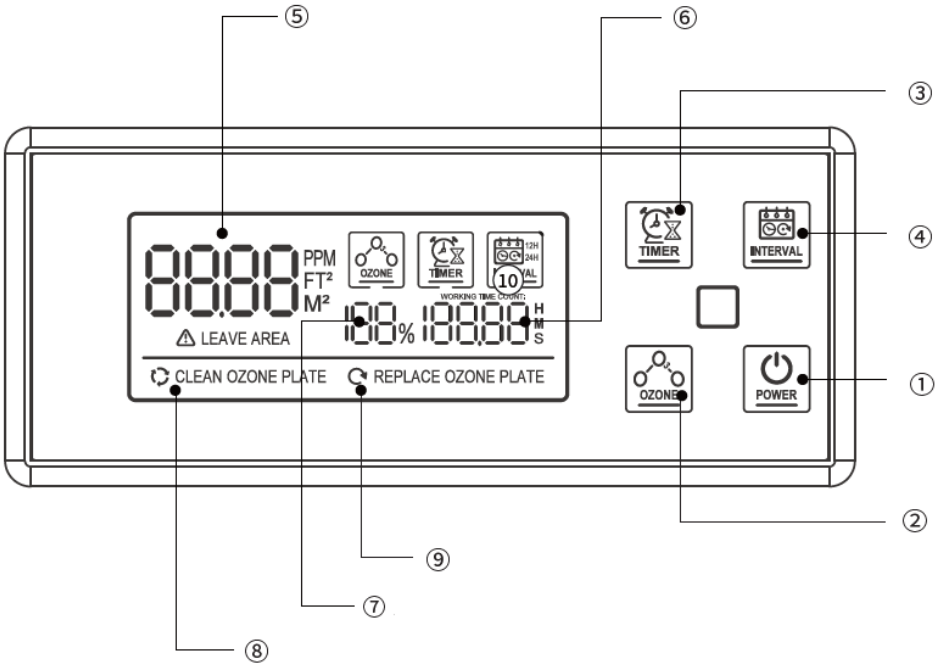

Pannello di controllo della macchina / telecomando:

No. su disegno	Nome del pulsante	Funzione	
1	POWER	Pannello di controllo dell'apparecchio	1.1 Nello stato spento, premere a lungo il tasto " POWER " per 2 secondi per accendere il dispositivo. Lo schermo lampeggerà tre volte e il dispositivo entrerà in modalità standby. Quindi premere nuovamente brevemente il pulsante e, dopo un conto alla rovescia di 60 secondi, il dispositivo tornerà a funzionare al livello massimo di ozono. 1.2 In modalità standby o di lavoro, premere a lungo il tasto " POWER "

			per 2 secondi per spegnere il dispositivo. Dopo lo spegnimento, la ventola continuerà a funzionare in modo indipendente per 60 secondi. 1.3 In modalità standby, impostare i parametri di lavoro utilizzando TIMER , OZONE , O INTERVAL pulsanti. Quindi, premere brevemente il tasto “ POWER " per avviare il dispositivo, che entrerà nello stato di funzionamento.
		Telecomando	1.1 Nello stato spento, premere il tasto “ POWER ” sul telecomando per accendere il dispositivo. Lo schermo lampeggerà tre volte e il dispositivo entrerà in modalità standby. Quindi premere nuovamente il pulsante e, dopo un conto alla rovescia di 60 secondi, il dispositivo tornerà a funzionare al massimo livello di ozono. Nello stato di lavoro, premere il tasto “ POWER ” sul telecomando per spegnere il dispositivo. Dopo lo spegnimento, la ventola continuerà a funzionare in modo indipendente per 60 secondi. 1.2 In modalità standby, impostare i parametri di lavoro utilizzando TIMER , OZONE , O INTERVAL pulsanti sul telecomando. Quindi, premere il tasto “ POWER " sul telecomando per avviare il dispositivo, che entrerà nello stato di funzionamento.
2	OZONE / OZONE^ O OZONE ˅	Scegliendo uno dei quattro livelli di efficienza oraria di ozonizzazione: 25% (10 g), 50% (20 g), 75% (30 g), 100% (40 g).	
3	TIMER	Impostazione del tempo di lavoro tra 15 minuti (MIN) - 240 minuti (MAX). Ogni pressione del pulsante aumenta il tempo di funzionamento di 15 minuti.	

4	INTERVAL	Selezione del ciclo di lavoro da avviare a intervalli regolari, ogni 12 o 24 ore (il ciclo di lavoro selezionato viene visualizzato sullo schermo - vedere numero 10 nell'immagine sopra).

Sullo schermo:

No. su disegno	Nome	Funzione
5	Area di lavoro	Impostazione dell'area della stanza da ozonizzare: 75-1200 m^2 .
6	Orario di lavoro	Durata: circa 15-240 minuti.
7	Percentuale di produzione di ozono	25% (10 g/h), 50% (20 g/h), 75% (30 g/h), 100% (40 g/h).
8	Una spia luminosa per ricordarti di pulire le piastre in ceramica	Pulisci le piastre in ceramica quando compare il messaggio " CLEAN OZONE PLATE " appare sul display. Dopo la pulizia, eliminare il messaggio con " OZONE " pulsante.
9	Una luce che ti ricorda di sostituire le piastre in ceramica	Sostituire le piastre in ceramica quando compare il messaggio "REPLACE OZONE PLATE " appare sul display. Dopo la pulizia, eliminare il messaggio con " OZONE " pulsante.

INIZIO DEL LAVORO

ATTENZIONE: Prima di mettere in funzione l'apparecchio, assicurarsi che nella stanza ozonizzata non siano presenti persone, animali e piante.

IMPORTANTE: prima di mettere in funzione l'unità, sigillare bene la stanza ozonizzata per evitare che l'ozono penetri nelle stanze adiacenti durante il funzionamento.

- Posizionare il dispositivo nella sua posizione e collegare la spina a una presa di corrente. Lo schermo sul pannello di controllo si illuminerà.
- Premere il tasto " POWER " (sul dispositivo o sul telecomando) secondo le istruzioni riportate sopra nella sezione "Pannello di controllo della macchina / telecomando". Il dispositivo si accenderà con le impostazioni predefinite, ovvero 15 minuti e produzione di ozono al 100%.
- Premere il tasto " OZONE " per impostare la percentuale di ozono desiderata all'ora (vedere sotto).

- Premere il tasto " TIMER " per impostare il tempo di funzionamento dell'unità in base alla zona della stanza (vedere la tabella seguente). Ogni pressione del pulsante aumenta il tempo di funzionamento di 15 minuti.
- Premere il tasto "INTERVAL " per selezionare un intervallo di lavoro di 12 o 24 ore.
- Dopo 40-60 minuti dal termine dell'operazione, è possibile entrare nella stanza e aprire porte e finestre per arieggiarla.

Capacità di carico	**10 g/ora**	**20 g/ora**	**30 g/ora**	**40 g/ora**
Superficie della stanza [m^2]	Tempo di lavoro [min]	Tempo di lavoro [min]	Tempo di lavoro [min]	Tempo di lavoro [min]
75	60	30	20	15
150	120	60	40	30
300	240	120	80	60
450	-	180	120	90
600	-	240	160	120
750	-	-	200	150
900	-	-	240	180
1200	-	-	-	240

3.4. Pulizia e manutenzione

a) Prima di pulire, regolare o sostituire gli accessori e quando l'apparecchio non è in uso, scollegare il cavo di alimentazione dalla rete elettrica e attendere che le parti rotanti si fermino.
b) Usare solo agenti non corrosivi per la pulizia della superficie.
c) Conservare l'apparecchio in un luogo asciutto e fresco, al riparo dall'umidità e dalla luce solare diretta.
d) È vietato spruzzare l'apparecchio con un getto d'acqua o immergerlo in acqua.
e) Assicurarsi che l'acqua non penetri dalle aperture dell'alloggiamento.
f) I fori di ventilazione e la piastra in ceramica (il suo radiatore) devono essere puliti con una spazzola e aria compressa a bassa pressione.
g) Per la pulizia utilizzare un panno morbido.
h) Non utilizzare oggetti appuntiti e/o metallici (ad es. spazzole metalliche o spatole metalliche) per la pulizia poiché potrebbero danneggiare la superficie del materiale dell'apparecchio.
i) Non pulire l'apparecchio con sostanze acide, prodotti medici, diluenti, carburante, olio o altri prodotti chimici, poiché ciò potrebbe causare danni all'apparecchio.

3.4.1 SOSTITUZIONE DELLA PIASTRA IN CERAMICA

IMPORTANTE: la durata di una singola piastra in ceramica è di oltre 6000 ore di funzionamento. Trascorso questo periodo, si consiglia di sostituirlo per mantenere le massime prestazioni del dispositivo. Di seguito viene descritto anche come accedere alla piastra in ceramica in caso di necessità di pulizia.

a) Scollegare il dispositivo orizzontalmente dalla parete posteriore dell'alloggiamento, ad esempio quando è posizionato su una scrivania, quindi svitare le 8 viti (da A1 ad A4) che tengono le traverse della maniglia di trasporto e le ruote - 4 su ciascun lato - come indicato nell'immagine sottostante:

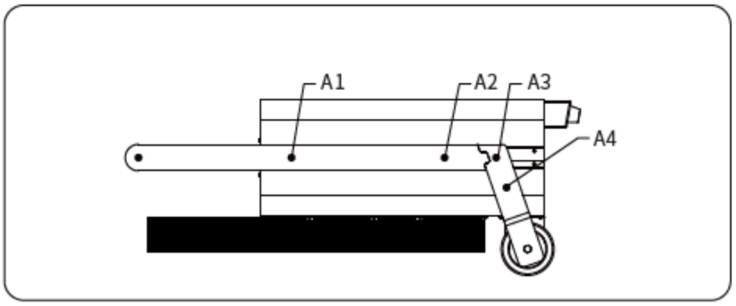

b) Svitare le viti B1, B2 e B3 (vedere l'immagine sotto) - 3 pezzi su ciascun lato, per un totale di 6 pezzi.

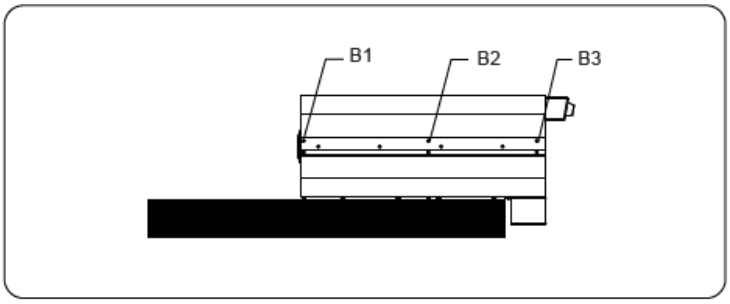

c) Nella parte inferiore dell'unità, svitare le viti C1 e C2, quindi far scorrere verso il basso il pannello anteriore dell'alloggiamento e sganciare la fibbia per rimuoverlo completamente.

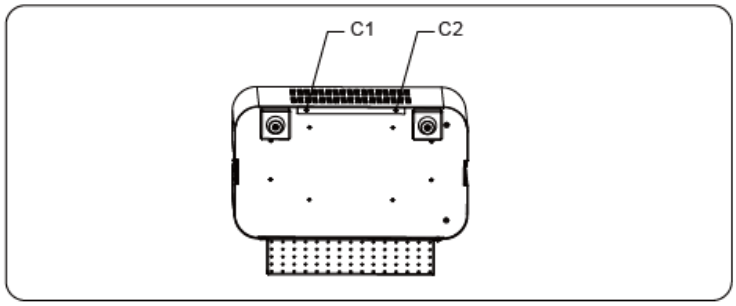

d) Dopo aver rimosso il pannello dell'alloggiamento, individuare la piastra in ceramica all'interno.

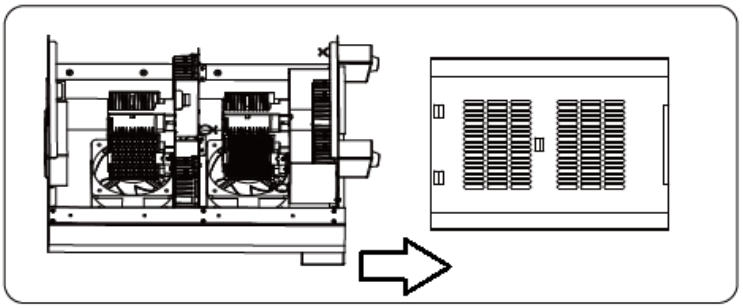

e) Muovi delicatamente la piastra in ceramica fissa a destra e a sinistra per allentarla dal supporto, tirala verso l'alto e inseriscine una nuova al suo posto premendola nell'alloggiamento, muovendola leggermente verso destra e sinistra finché non scatta completamente nel suo supporto.

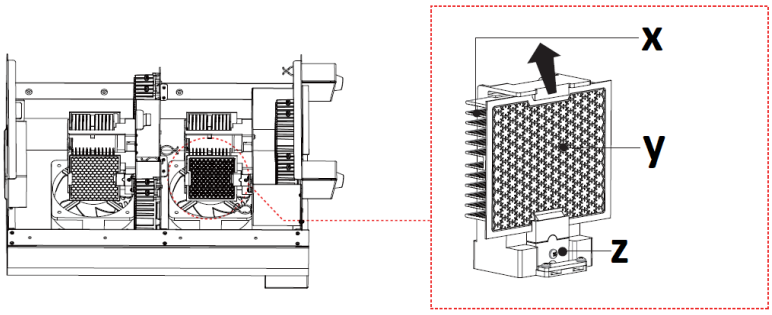

X - radiator
Y - piastra in ceramica
Z - presa di montaggio

f) Il resto dell'assemblaggio avviene in ordine inverso.

3.4.2 SOSTITUZIONE DEL FUSIBILE

Il fusibile si trova sul retro dell'alloggiamento del dispositivo, nella tasca. Per sostituire il fusibile, ruotare il relativo supporto ("FUSE ") in senso antiorario e rimuoverlo con il fusibile al suo interno. Quindi inseriscine uno nuovo al suo posto e riavvita il tutto nella sua posizione originale nell'alloggiamento (ruotandolo in senso orario).

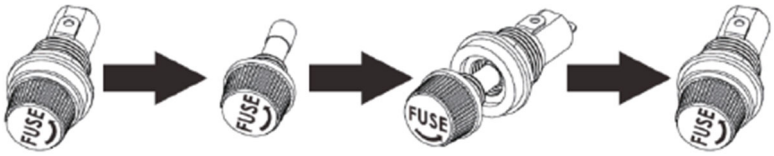

3.4.2 RISOLUZIONE DEI PROBLEMI

Problema	Possibile causa	Soluzione
Il dispositivo non si avvia	Il cavo di alimentazione è collegato in modo errato o non c'è corrente nella presa	Controllare il collegamento del cavo di alimentazione e, se necessario, la corrente nella presa di corrente
	Fusibile bruciato	Sostituisci il fusibile con uno buono.
L'unità si avvia ma produce poco ozono	Piastra/e in ceramica contaminata/e.	Pulire o sostituire la/le piastra/e in ceramica.
L'unità si avvia ma non produce ozono.	Piastra(e) in ceramica usurata.	Sostituire la/le piastra/e in ceramica.

ISTRUZIONI PER LA RIMOZIONE SICURA DELLA BATTERIA:
Nel telecomando è installata una batteria CR2032 da 3 V. Rimuovere la batteria usata dal dispositivo nello stesso modo in cui la si inserisce.
Consegnare le batterie usate alla cellula responsabile dello smaltimento di questi materiali.

SMALTIMENTO DEI DISPOSITIVI USURATI.
Alla fine della sua vita utile, questo prodotto non deve essere smaltito con i normali rifiuti urbani ma va affidato a un centro di raccolta di apparecchiature elettriche ed elettroniche. Lo segnala il simbolo, collocato sul prodotto, sulle istruzioni per l'uso o sull'imballaggio. Le materie plastiche utilizzate nel dispositivo sono adatte al riutilizzo secondo la loro etichettatura. Riutilizzando, riproponendo

o utilizzando in altro modo l'attrezzatura usurata, si contribuisce alla tutela del nostro ambiente naturale.

Per informazioni sull'impianto adatto per lo smaltimento dei dispositivi usurati, contattare gli organi della vostra amministrazione locale.

Este manual de usuario ha sido traducido mediante traducción automática. Hemos hecho todo lo posible para garantizar que la traducción sea precisa, pero tenga en cuenta que las traducciones automáticas no son perfectas y no están destinadas a reemplazar a los traductores humanos. La versión oficial del Manual del Usuario está en inglés. Cualquier diferencia entre la versión traducida y el original en inglés no es legalmente vinculante. Si tiene alguna pregunta sobre la exactitud de la traducción, consulte la versión en inglés, que es la referencia oficial. Están disponibles versiones en más idiomas previa solicitud a info@expondo.com.

Características técnicas

Descripción del parámetro	Valor del parámetro
Nombre del producto	Generador de ozono
Modelo	AIRCLEAN 40G
Voltaje de alimentación [V~] / Frecuencia [Hz]	230 / 50
Potencia nominal [W]	350
Clase de aislamiento	I
clase de IP	IPX0
Dimensiones [anchura × profundidad × altura; mm]	460 x 400 x 840
Peso [kg]	18,1
Eficiencia de ozonización [g/h]	hasta 40
Capacidad del ventilador [^{m3} /h]	289x2
Área aplicaciones [m ^{2}]	75-1200
Pieza de cerámica	90 x 110 mm (x4)
Batería del control remoto	CR 2032
Fusible	F3AL 3 A 250 V

1. Descripción general

El objetivo de este manual es ayudarlo a lograr un uso seguro y confiable. El producto ha sido desarrollado y fabricado siguiendo rigurosamente las prescripciones técnicas, utilizando la tecnología y los componentes más avanzados y manteniendo el máximo nivel de calidad.

ANTES DE COMENZAR A TRABAJAR LEA ATENTAMENTE ESTE MANUAL.

Para extender la vida útil del equipo y garantizar su fiabilidad, el usuario tiene que asegurarse de que el funcionamiento y el mantenimiento sean correctos y se ajusten a las instrucciones de este manual. Las características técnicas y los datos incluidos en este manual son actuales. La información de este documento está sujeta a cambios en relación con mejoras de calidad, sin previo aviso. Teniendo en cuenta los avances tecnológicos y la capacidad de reducir el ruido, el aparato está desarrollado y construido para reducir al mínimo el riesgo relacionado con la exposición al ruido.

Explicación de los símbolos

CE	El producto cumple con los requisitos de las correspondientes normas de seguridad.
	Antes de utilizar, leer atentamente el manual.
	Producto reciclable.
	¡PRECAUCIÓN! o **¡ADVERTENCIA!** o **¡RECUERDE!** describiendo una situación (señal de advertencia general).
	¡ADVERTENCIA! ¡Advertencia de descarga eléctrica!
	¡Riesgo de intoxicación por sustancias o compuestos tóxicos!
	Solo para uso en interiores.

¡ADVERTENCIA! Las imágenes de este manual tienen carácter meramente explicativo y los detalles de su producto pueden ser diferentes.

2. Seguridad de uso

¡ADVERTENCIA! Lea todas las advertencias e instrucciones de seguridad. El incumplimiento de las advertencias e instrucciones puede provocar descarga eléctrica, incendio y/o lesiones graves o la muerte.

El término "aparato" o "producto" en las advertencias y en la descripción del manual se refiere a:
Generador de ozono

2.1. Seguridad eléctrica

a) La clavija de la herramienta eléctrica debe coincidir con el enchufe. Nunca modificar el enchufe de ninguna manera. Usar la clavija no modificada y el enchufe de alimentación correspondiente reducirá el riesgo de choque eléctrico.
b) Evite tocar las partes conectadas a tierra como tubos, radiadores, calderas y frigoríficos. Existe un mayor riesgo de descarga eléctrica si su cuerpo está conectado a tierra y toca el dispositivo mientras está expuesto a la lluvia directa, pavimento mojado o mientras trabaja en un entorno húmedo. El ingreso del agua a la herramienta aumenta el riesgo de avería y descargas eléctricas.
c) No tocar el dispositivo con las manos mojadas o húmedas.
d) No usar el cable de alimentación de forma incorrecta. Nunca manipular el equipo ni sacar la clavija tirando del cable. Mantener el cable alejado de las fuentes de calor, aceites, cantos cortantes o piezas móviles. Los cables dañados o enredados aumentan el riesgo de descarga eléctrica.
e) Si no se puede evitar el uso del aparato en un entorno húmedo, se debe utilizar un dispositivo de corriente residual (RCD). El uso del RCD reduce el riesgo de descarga eléctrica.
f) No usar el aparato si el conductor de alimentación está dañado o muestra claros signos de desgaste. El cable de alimentación dañado debe ser sustituido por un electricista cualificado o por el servicio técnico del fabricante.
g) Para evitar el choque eléctrico, no sumergir el cable, el enchufe o el aparato en agua o en cualquier otro líquido. No trabajar con la herramienta en superficies mojadas.
h) ¡No utilice el dispositivo en habitaciones con mucha humedad o cerca de tanques para agua!
i) No permitir que la herramienta se moje. ¡Advertencia de descarga eléctrica!

2.2. Seguridad en el lugar de trabajo

a) Mantenga la zona de trabajo ordenada y bien iluminada. El desorden o la mala iluminación pueden provocar accidentes. Sea previsor, mire lo que está haciendo y use el sentido común cuando use el dispositivo.
b) Si encuentra algún daño o irregularidad en el funcionamiento del producto, apáguelo inmediatamente y comuníqueselo a una persona autorizada.
c) Si tiene alguna duda sobre el funcionamiento del producto o si este está dañado, póngase en contacto con el servicio técnico del fabricante.
d) Solo el servicio técnico del fabricante se puede encargar de la reparación del dispositivo. ¡No realizar las reparaciones por sí solo!
e) En caso de producirse un fuego o un incendio, solo deben utilizarse extintores de polvo o de nieve carbónica (CO2) para extinguir el equipo con tensión eléctrica.
f) No se permiten niños ni personas no autorizadas en el área de trabajo. (La falta de atención puede resultar en la pérdida de control de la unidad).
g) Controlar regularmente el estado de las etiquetas adhesivas de seguridad. Cuando las etiquetas son ilegibles, proceder a su sustitución.
h) Guardar el manual de uso para permitir su consulta en futuro. En caso de transmitir el equipo a otra persona, deberá entregarse también el manual de uso.
i) Mantener el equipo fuera del alcance de los niños y los animales.
j) El local a ozonizar debe estar cerrado (cerrar puertas exteriores, eliminar fugas en ventanas, puertas, etc.), con la ventilación mecánica apagada y las rejillas de ventilación tapadas. Si es posible, se recomienda activar la ventilación interna para facilitar la circulación del aire en la habitación ozonizada. Abra la puerta interior (por ejemplo, del baño, del armario, etc.) de la habitación ozonizada.
k) Está prohibido la permanencia de personas o animales en el recinto donde se realiza el tratamiento de ozonización. En caso de que haya una necesidad de entrar en dicho lugar, el tiempo de estancia allí se debe reducir al mínimo y usar la ropa de protección y las mascaras de seguridad con un cartucho adecuado.
l) En el local donde se realiza el tratamiento con ozono está prohibido fumar, trabajar con fuego abierto, trabajar con herramientas que produzcan llamas o chispas, trabajar con aceites y grasas o dejar objetos sucios con aceite o grasa.
m) Después de encender la máquina de ozonización, abandone la habitación inmediatamente.

¡Recuerde! hay que proteger los niños y las personas ajenas al utilizar el aparato.

2.3. Seguridad personal

a) No opere este dispositivo si está cansado, enfermo o bajo la influencia de alcohol, drogas o medicamentos que puedan afectar su capacidad para operar el dispositivo.
b) El dispositivo no está diseñado para ser utilizado por personas (incluidos niños) con funciones mentales, sensoriales o intelectuales reducidas o personas que carecen de experiencia y/o conocimiento a menos que estén supervisados o hayan sido instruidos por una persona responsable de su seguridad sobre cómo operar el dispositivo.
c) El equipo debe ser operado por personas físicamente aptas, capaces de manejarlo, que se hayan familiarizado con estas instrucciones y que hayan recibido la formación adecuada en materia de seguridad e higiene en el trabajo.
d) Mantener precaución y aplicar el sentido común durante el trabajo con esta herramienta. Un momento de distracción puede provocar lesiones graves del cuerpo.
e) Para evitar un arranque accidental, el usuario debe asegurarse que el interruptor está en la posición de apagado antes de conectarlo a una fuente de alimentación.
f) El dispositivo no es un juguete. Los niños deben ser supervisados para tener la seguridad de que no jueguen con el aparato.

2.4. Uso seguro del equipo

a) No utilice el dispositivo si el interruptor de alimentación ON/OFF no funciona correctamente (no conecta y desconecta la alimentación). Cuando una herramienta no se puede controlar con el interruptor, es peligrosa, no debe ser utilizada y debe ser reparada.
b) Desconectar el enchufe de la toma de corriente antes de realizar ajustes, cambiar accesorios o dejar la herramienta no utilizada. Esta medida preventiva reduce el riesgo de su puesta en marcha accidental.
c) Mantenga el producto sin usar fuera del alcance de los niños y de cualquier persona que no esté familiarizada con el dispositivo o este manual. Los dispositivos son peligrosos en manos de usuarios sin experiencia.
d) Mantener el dispositivo en buen estado técnico. Antes de cada uso comprobar si hay daños generales o daños relacionados con las piezas móviles (grietas en las piezas y los elementos o cualquier otra condición que pueda afectar al funcionamiento seguro del producto). En el caso del daño, hacer reparar el equipo antes de usarlo.
e) Mantener el equipo fuera del alcance de los niños.

f) Cualquier operación de reparación y mantenimiento debe ser realizada por el personal cualificado y utilizando repuestos originales. Así la seguridad de uso será garantizada.
g) Para garantizar la integridad operativa diseñada del equipo, no retirar las cubiertas instaladas en fábrica ni desatornillar los pernos.
h) Al transportar y manipular el dispositivo desde el lugar de almacenamiento al lugar de uso, tener en cuenta las normas de prevención de riesgos laborales durante la manipulación, aplicables en el país donde se utilizan los dispositivos.
i) Se prohíbe mover, desplazar o girar el equipo durante su funcionamiento.
j) Limpiar regularmente la herramienta para evitar la acumulación permanente de suciedad.
k) No tapar la entrada y la salida de aire.
l) El dispositivo no es un juguete. Los niños no deben realizar la limpieza y el mantenimiento sin la supervisión de un adulto.
m) No manipular la estructura del equipo para cambiar sus parámetros o el diseño.
n) Mantener el equipo lejos de fuentes de fuego y calor
o) Asegurarse de la colocación estable de la rueda.
p) Queda prohibido el manejo del equipo por las personas con la disosmia.
q) Asegúrese de que haya suficiente espacio alrededor del dispositivo antes de encenderlo
r) ESTÁ ESTRICTAMENTE PROHIBIDO la inhalación directa del ozono que sale de los orificios de salida del equipo. ¡Una inhalación de ozono durante corto periodo de tiempo en altas concentraciones o una inhalación de ozono prolongada en bajas concentraciones puede provocar un grave peligro para la salud e incluso para la vida vida!

¡ADVERTENCIA! Aunque el producto ha sido diseñado para ser seguro y cuenta con las protecciones adecuadas y a pesar de las características de seguridad adicionales proporcionadas al usuario, aún existe un ligero riesgo de accidente o lesión al manipular el producto. Se recomienda mantener precaución y actuar con sentido común al utilizarlo.

3. Instrucciones de uso

El dispositivo sirve como generador de ozono a partir del aire circundante y se utiliza para desinfectar habitaciones.

La responsabilidad de todos los daños resultantes de un uso distinto al indicado recae sobre el usuario.

3.1. Descripción del producto

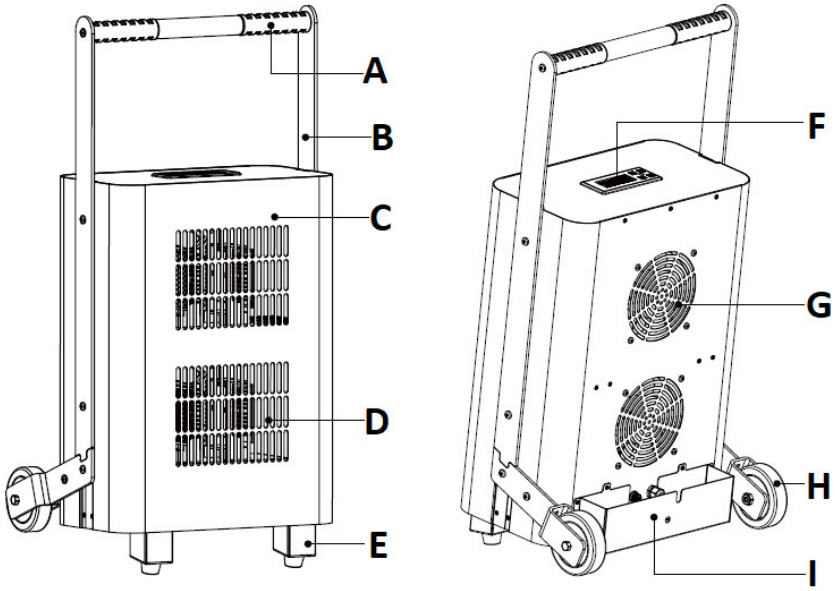

A. Agarradero de transporte
B. Barra transversal que une el mango con la carcasa
C. Carcasa
D. Puntos de venta
E. Pie
F. Panel de mando con pantalla
G. Orificio de entrada
H. Rueda
I. Bolsillo para cable de alimentación + portafusibles (interior)
J. Mando a distancia (foto abajo)

3.2. Preparación para el trabajo

LUGAR DE USO

La temperatura de ambiente no debe exceder los 40°C y la humedad relativa no debe exceder el 85%. Coloque la unidad en el centro de la habitación de manera que se garantice una buena circulación del aire. Debe mantenerse una distancia mínima de 10 cm de cada pared del aparato. Mantenga el equipo alejado de cualquier superficie caliente. El equipo siempre debe utilizarse sobre una superficie plana, estable, limpia, resistente al fuego y seca, fuera del alcance de los niños y las personas con reducida capacidad psíquica, sensorial y mental. El dispositivo debe estar situado en un lugar con acceso libre al enchufe de alimentación. ¡Asegúrese de que la fuente de alimentación del dispositivo coincida con los datos indicados en la placa de características!

ENSAMBLAJE DEL DISPOSITIVO

Utilizando los 6 tornillos y la llave Allen (imagen de arriba), fije el asa de transporte (a) con ambas barras transversales (b) a la carcasa del dispositivo (c) como se muestra en el diagrama siguiente:

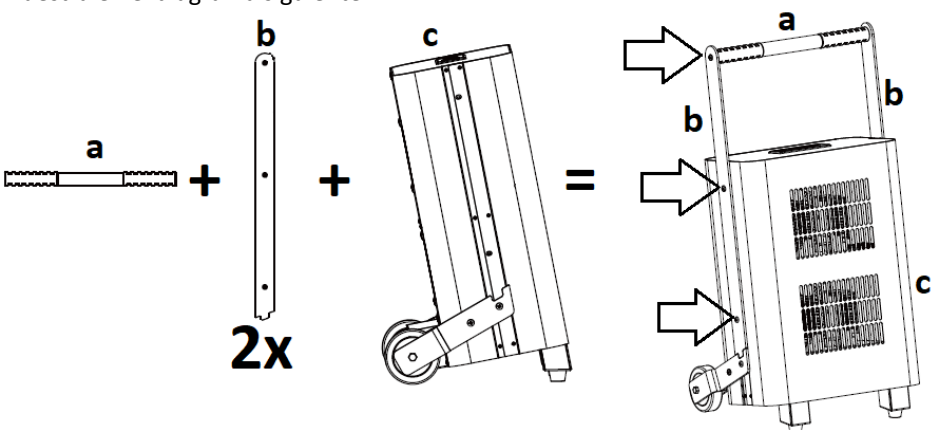

3.3. Manejo del equipo.

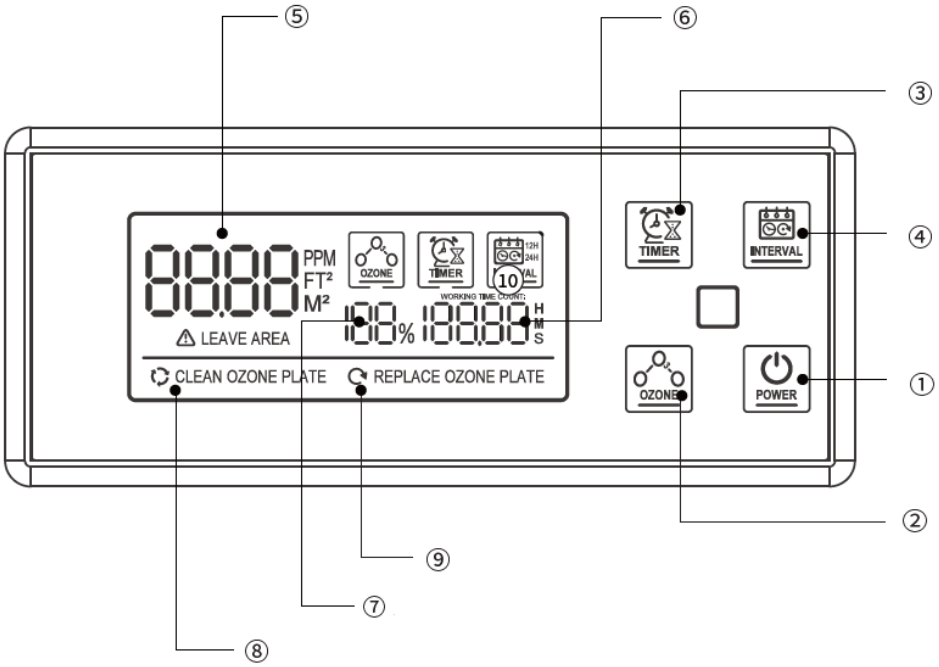

Panel de control de la máquina / control remoto:

Nr. en el dibujo	Nombre del botón	Descripción de la acción	
1	POWER	Panel de control de la máquina	1.1 En el estado apagado, mantenga presionado el botón “POWER” durante 2 segundos para encender el dispositivo. La pantalla parpadeará tres veces y el dispositivo entrará en modo de espera. Luego presione brevemente el botón nuevamente y, después de una cuenta regresiva de 60 segundos, el dispositivo pasará a funcionar de manera predeterminada en el nivel máximo de ozono. 1.2 En el estado de espera o de trabajo, mantenga presionado el botón “POWER

			Mantenga presionado el botón ” durante 2 segundos para apagar el dispositivo. El ventilador continuará funcionando de forma independiente durante 60 segundos después de apagarse. 1.3 En el modo de espera, configure los parámetros de trabajo mediante el TIMER , OZONE , oINTERVAL botones. A continuación, presione brevemente el botón “ POWER Botón ” para iniciar el dispositivo, que entrará en estado de trabajo.
		Mando	1.1 En el estado apagado, presione el botón “ POWER Botón ” en el control remoto para encender el dispositivo. La pantalla parpadeará tres veces y el dispositivo entrará en modo de espera. Luego presione el botón nuevamente, después de una cuenta regresiva de 60 segundos, el dispositivo pasará a funcionar de manera predeterminada en el nivel máximo de ozono. En el estado de trabajo, presione el botón “POWER Botón ” en el control remoto para apagar el dispositivo. El ventilador continuará funcionando de forma independiente durante 60 segundos después de apagarse. 1.2 En el modo de espera, configure los parámetros de trabajo mediante el TIMER , OZONE , o INTERVAL Botones del control remoto. Luego, presione el botón “POWER ” en el control remoto para iniciar el dispositivo, que entrará en estado de funcionamiento.
2	OZONE / OZONE^ o OZONE ˅	Elección de uno de los cuatro niveles de eficiencia de ozonización por hora: 25% (10g), 50% (20g), 75% (30g), 100% (40g).	
3	TIMER	Ajuste del tiempo de trabajo entre 15 minutos (MIN) - 240 minutos (MAX). Cada pulsación del botón aumenta el tiempo de funcionamiento en 15 minutos.	
4	INTERVAL	Seleccionar el ciclo de trabajo a iniciar en intervalos iguales, cada 12 o 24 horas (el ciclo de trabajo	

		seleccionado se muestra en la pantalla - ver el número 10 en la imagen de arriba).

En la pantalla:

Nr. en el dibujo	Denominación	Descripción de la acción
5	Área de trabajo	Configuración del área de la sala para la ozonización: 75-1200 m^2 .
6	Tiempo de trabajo	15-240 minutos.
7	Porcentaje de producción de ozono	25% (10 g/h), 50% (20 g/h), 75% (30 g/h), 100% (40 g/h).
8	Una luz indicadora para recordarle que debe limpiar las placas de cerámica.	Limpie las placas de cerámica cuando aparezca el mensaje "CLEAN OZONE PLATE " aparece en la pantalla. Después de limpiar, elimine el mensaje con el " OZONE " botón.
9	Una luz que te recuerda que debes reemplazar las placas de cerámica.	Reemplace las placas de cerámica cuando aparezca el mensaje " REPLACE OZONE PLATE " aparece en la pantalla. Después de limpiar, elimine el mensaje con el " OZONE " botón.

COMENZANDO LA OBRA

ATENCIÓN: Antes de poner en marcha el aparato, asegúrese de que no haya personas, animales ni plantas en la habitación ozonizada.

IMPORTANTE: Antes de poner en funcionamiento la unidad, selle bien la habitación ozonizada para evitar que el ozono ingrese a las habitaciones adyacentes durante el funcionamiento.

- Coloque el dispositivo en su ubicación y luego conecte su enchufe a una toma de corriente. La pantalla del panel de control se iluminará.
- Presione el botón "POWER " (en el dispositivo o en el control remoto) de acuerdo con las instrucciones anteriores en la sección “Panel de control de la máquina / control remoto”. El dispositivo se encenderá con la configuración predeterminada, es decir, 15 minutos y 100% de producción de ozono.

- Presione el botón " OZONE Botón " para configurar el porcentaje de ozono deseado por hora (ver más abajo).
- Presione el botón " TIMER Botón " para configurar el tiempo de funcionamiento de la unidad en función de la zona de la estancia (ver tabla siguiente). Cada pulsación del botón aumenta el tiempo de funcionamiento en 15 minutos.
- Presione el botón " INTERVAL Botón " para seleccionar un intervalo de trabajo de 12 o 24 horas.
- Después de 40-60 minutos desde la finalización de la operación, se puede ingresar a la habitación y abrir las puertas y ventanas para ventilarla.

Capacidad de carga	**10 g/h**	**20 g/h**	**30 g/h**	**40 g/h**
Superficie de la habitación [m^2]	Tiempo de trabajo [min]	Tiempo de trabajo [min]	Tiempo de trabajo [min]	Tiempo de trabajo [min]
75	60	30	20	15
150	120	60	40	30
300	240	120	80	60
450	-	180	120	90
600	-	240	160	120
750	-	-	200	150
900	-	-	240	180
1200	-	-	-	240

3.4. Limpieza y mantenimiento

a) Antes de cualquier limpieza, ajuste o sustitución de accesorios, y también cuando el aparato no esté en uso, hay que desconectar la clavija de la red y esperar a que las piezas giratorias se detengan.
b) Para la limpieza de superficies no deben utilizarse productos con propiedades corrosivas.
c) Guardar el dispositivo en un lugar fresco y seco, protegido de la humedad y de la luz solar directa.
d) Está prohibido dirigir un chorro de agua a la herramienta o sumergirla en el agua.
e) Asegúrese de que el agua no penetre a través de los orificios de carcasa.
f) Los orificios de ventilación y la placa cerámica (su radiador) deben limpiarse con un cepillo y aire comprimido de menor presión.
g) Para limpiar, debe utilizarse solamente un paño suave.
h) No utilice objetos afilados y/o metálicos (por ejemplo, cepillos de alambre o espátulas de metal) para la limpieza, ya que pueden dañar la superficie del material del aparato.

i) No limpie el equipo con sustancias ácidas, productos médicos, diluyentes, combustible, aceites u otras sustancias químicas; esto puede dañar el equipo.

3.4.1 SUSTITUCIÓN DE LA PLACA CERÁMICA

IMPORTANTE: La vida útil de una sola placa de cerámica es de más de 6000 horas de funcionamiento. Pasado este tiempo, se recomienda sustituirlo para mantener el mejor rendimiento del dispositivo. A continuación también se describe el acceso a la placa cerámica en caso de necesitar limpieza.

a) Desconecte el dispositivo horizontalmente de la pared trasera de la carcasa, por ejemplo, cuando esté colocado sobre un escritorio, y luego desatornille los 8 tornillos (de A1 a A4) que sujetan las barras transversales del asa de transporte y las ruedas (4 en cada lado) como se marca en la imagen siguiente:

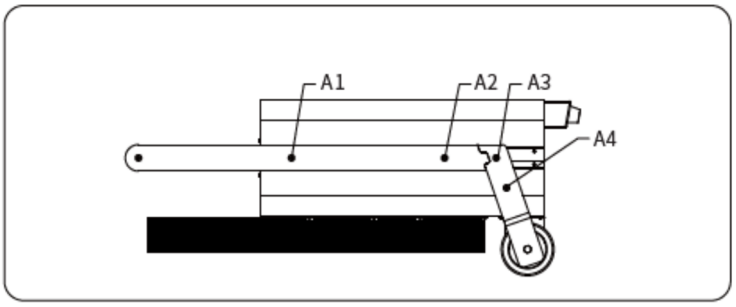

b) Desatornille los tornillos B1, B2 y B3 (ver la imagen a continuación) - 3 piezas en cada lado, un total de 6 piezas.

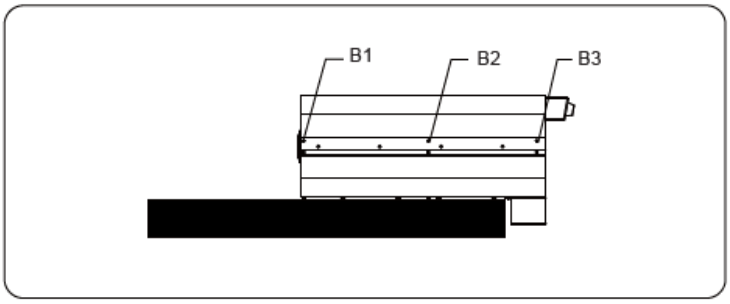

c) En la parte inferior de la unidad, desatornille los tornillos C1 y C2 y luego deslice el panel frontal de la carcasa hacia abajo y suelte la hebilla para quitarla por completo.

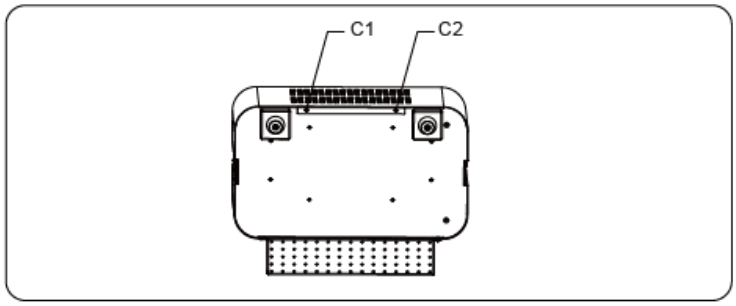

d) Después de quitar el panel de la carcasa, ubique la placa de cerámica en el interior.

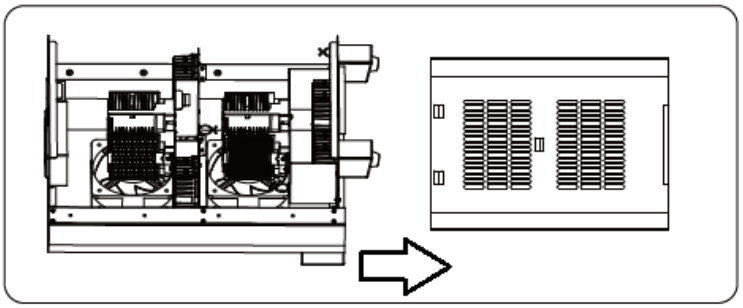

e) Mueva suavemente la placa de cerámica fija hacia la derecha y hacia la izquierda y se aflojará en el soporte; tire de ella hacia arriba y coloque una nueva en su lugar presionándola en el zócalo, moviéndola ligeramente hacia la derecha y hacia la izquierda hasta que encaje completamente en su soporte.

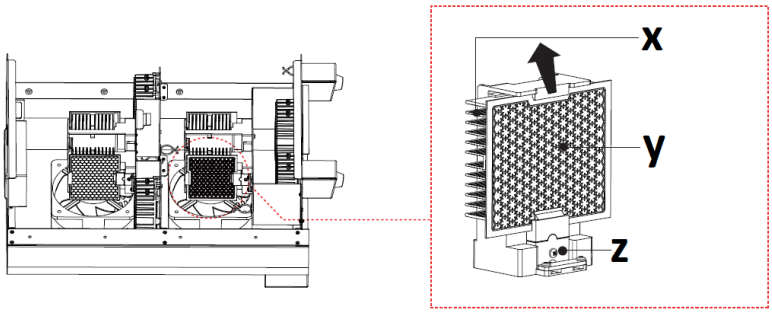

X - radiador
Y - placa de cerámica
Z - zócalo de montaje

f) El resto del montaje se realiza en orden inverso.

3.4.2 SUSTITUCIÓN DEL FUSIBLE

El fusible se encuentra en la parte posterior de la carcasa del dispositivo, en el bolsillo. Para reemplazar el fusible, gire su soporte ("FUSE ") en sentido antihorario y retírelo con el fusible dentro. A continuación, inserte uno nuevo en su lugar y atornille todo nuevamente en su lugar original en la carcasa (girándolo en el sentido de las agujas del reloj).

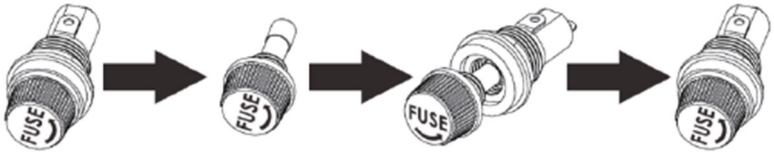

3.4.2 RESOLUCIÓN DE PROBLEMAS

Problema	Posible causa	Solución
El dispositivo no arranca	El cable de alimentación está conectado incorrectamente o no hay corriente en la toma	Compruebe la conexión del cable de alimentación y, si es necesario, la electricidad en la toma de corriente.
	Fusible fundido	Reemplace el fusible por uno bueno.
La unidad arranca pero produce poco ozono	Placa(s) de cerámica contaminada(s).	Limpie o reemplace la(s) placa(s) de cerámica.
La unidad arranca pero no produce ozono.	Placa(s) de cerámica desgastada(s).	Reemplace la(s) placa(s) de cerámica.

INSTRUCCIONES DE ELIMINACIÓN SEGURA DE PILAS:
En el control remoto está instalada una batería CR2032 de 3 V. Retire la batería usada del dispositivo de la misma manera que la insertó.
Entregue las pilas usadas a un punto de recogida autorizado.

ELIMINACIÓN DE EQUIPOS DESECHADOS.
Al final de su vida útil, este producto no debe desecharse con la basura doméstica normal, sino que debe llevarse a un punto de recogida para el reciclaje de aparatos eléctricos y electrónicos. La información está marcada con el símbolo colocado en el producto, incluido en el manual de uso o el embalaje. Los materiales utilizados en este equipo son reciclables de acuerdo con su marcado. Se contribuye de forma

importante a la protección del medio ambiente reutilizando, reciclando o eliminando de otra forma los equipos usados.

La administración local le proporcionará información sobre el punto adecuado para desechar los equipos usados.

Ezt a felhasználói kézikönyvet gépi fordítással fordították le. Minden erőfeszítést megtettünk a fordítás pontosságának biztosítása érdekében, de kérjük, vegye figyelembe, hogy az automatizált fordítások nem tökéletesek, és nem az emberi fordítók helyettesítésére szolgálnak. A felhasználói kézikönyv hivatalos változata angol nyelvű. A lefordított változat és az eredeti angol nyelvű változat közötti eltérések nem jogilag kötelező érvényűek. Ha bármilyen kérdése van a fordítás pontosságával kapcsolatban, kérjük, olvassa el az angol nyelvű változatot, amely a hivatalos hivatkozási alap. További nyelvi változatok kérésre a info@expondo.com címen érhetők el.

Műszaki adatok

Paraméter leírása	Paraméter értéke
Precíziós mérleg	Ózongenerátor
Modell	AIRCLEAN 40G
Tápfeszültség [V ~] / Frekvencia [Hz]	230 / 50
Névleges teljesítmény [W]	350
Védelmi osztály	I
IP-osztály	IPX0
Méretek (Szélesség x mélység x magasság) [mm]	460 x 400 x 840
Súly [kg]	18,1
Ozonozási hatékonyság [g/h]	Legfeljebb 40
Ventilátor teljesítmény [m $^{3/h}$]	289 x 2
Terület alkalmazások [^{m2}]	75-1200
Kerámia darab	90 x 110 mm (x4)
Távirányító akkumulátor	CR 2032
Biztosíték	F3AL 3A 250V

1. Általános leírás

Ez a kézikönyv a biztonságos és megbízható használathoz kíván segítséget nyújtani. A termék szigorúan a műszaki előírásoknak megfelelően, a legújabb műszaki megoldások és alkatrészek felhasználásával, a legmagasabb minőségi előírások betartásával lett tervezve és legyártva.

ELINDÍTÁS ELŐTT FIGYELMESEN OLVASSA EL ÉS ÉRTELMEZZE EZEKET AZ UTASÍTÁSOKAT.

A készülék hosszú és megbízható működésének érdekében ügyelni kell a készülék megfelelő használatára és karbantartására az ebben a használati utasításban leírtaknak

megfelelően. A használati útmutatóban szereplő műszaki adatok és specifikációk naprakészek. A gyártó fenntartja magának a jogot a termék minőségének javítására, módosítására. A legújabb műszaki megoldások és a zajcsökkentési technológiák figyelembe vételével a készülék úgy lett megtervezve és megépítve, hogy a zajkibocsátásból eredő esetleges kockázat a lehető legalacsonyabb legyen.

Jelmagyarázat

	A termék megfelel a vonatkozó biztonsági előírásoknak.
	Használat előtt ismerkedjen meg az utasítással!
	Újrahasznosítható termék.
	VIGYÁZAT! vagy **FIGYELEM!** vagy **FIGYELEM!** egy helyzet leírása (általános figyelmeztető jel).
	VIGYÁZAT! Vigyázat, áramütés veszélye áll fent!
	Figyelmeztetés mérgező anyagokra, mérgezés veszélyére!
	Csak beltéri használatra.

VIGYÁZAT! A használati útmutató illusztrációi szemléltető jellegűek és bizonyos részletekben eltérhetnek a termék tényleges megjelenésétől.

2. A felhasználás biztonsága

VIGYÁZAT! Olvassa el az összes biztonsági figyelmeztetést és utasítást. A figyelmeztetések és utasítások figyelmen kívül hagyása áramütést, tüzet, súlyos sérülést vagy halálos balesetet okozhat.

A "készülék" vagy "termék" kifejezés a figyelmeztetésekben és a használati útmutató leírásában a következőre vonatkozik:
Ózongenerátor

2.1. Elektromosságra vonatkozó biztonsági szabályok

a) A készülék villásdugójának illenie kell a konnektorba. A villásdugót semmilyen módon ne módosítsa. Az eredeti villásdugók és a megfelelő aljzatok csökkentik az áramütés kockázatát.
b) Kerülje a földelt elemekkel, például csövekkel, radiátorokkal, tűzhelyekkel és hűtőszekrényekkel való érintkezést. Fokozottan fennáll az áramütés veszélye, ha a teste földelve van, és megérinti a készüléket, miközben közvetlen esőnek, nedves járdának van kitéve, vagy nedves környezetben dolgozik. A készülékbe jutó víz növeli a sérülés és az áramütés kockázatát.
c) Ne érintse meg a készüléket vizes vagy nedves kézzel!
d) Ne használja a kábelt rendeltetésétől eltérően! Soha ne használja a készülék felemelésére vagy a konnektorból való kihúzásra! A kábelt tartsa távol hőtől, olajtól, éles szegélyektől vagy mozgó alkatrészektől. A sérült vagy összegabalyodott vezetékek növelik az áramütés kockázatát.
e) Ha nem lehet elkerülni a termék nedves környezetben való használatát, használjon áram-védőkészüléket (RCD)! Az RCD használata csökkenti az áramütés kockázatát.
f) Tilos a készülék használata, ha a tápkábel megsérült, vagy kopás jelei észlelhetők. A sérült tápkábelt szakképzett villanyszerelővel vagy a gyártó szervizével kell kicseréltetni.
g) Az áramütés elkerülése érdekében ne merítse a kábelt, a villásdugót vagy a készüléket vízbe vagy más folyadékba. Ne használja a készüléket nedves felületen. Tilos a készüléket nedves felületen használni.
h) Ne használja a készüléket nagyon magas páratartalmú helyiségekben / víztartályok közvetlen közelében!
i) Tilos a készülék eláztatása. Vigyázat, áramütés veszélye áll fent!

2.2. Munkahelyre vonatkozó biztonsági szabályok

a) Ügyeljen a munkaterületen a rendre és a jó megvilágításra. A rendetlenség vagy a rossz megvilágítás balesetekhez vezethet. Legyen előrelátó, figyelje a berendezés működését és tanúsítson józanságot a munkavégzés során!
b) Ha bármilyen sérülést vagy szabálytalanságot tapasztal a termék működésében, azonnal kapcsolja ki azt, és jelentse egy erre felhatalmazott személynek.
c) Ha bizonytalan abban, hogy a termék megfelelően működik-e, vagy sérülést észlel, lépjen kapcsolatba a gyártó szervizével.
d) A berendezés javítását kizárólag a gyártó szervize végezheti. saját hatáskörben javítást végezni!
e) Tűz esetén por vagy szén-dioxid (CO2) tűzoltó készülékkel oltsa el a tüzet (olyan készülékkel, amelyet feszültség alatt álló elektromos berendezésekhez terveztek).
f) Gyermekek vagy illetéktelen személyek nem tartózkodhatnak a munkaterületen. (A figyelmetlenség elvesztheti az irányítást a készülék felett.)
g) A biztonsági információs matricák állapotát rendszeresen ellenőrizni kell. Amennyiben a matricák olvashatatlanok, újakra kell őket cserélni.
h) A használati utasítást meg kell őrizni, később is szükség lehet rá. Ha a készüléket átadja egy következő tulajdonosnak, a használati útmutatót is át kell adni a termékkel együtt.
i) Tartsa távol a készüléket gyermekektől és háziállatoktól!
j) Az ózonizálandó helyiséget le kell zárni (külső ajtók bezárása, az ablakok, ajtók stb. szivárgásának megszüntetése), a gépi szellőzést ki kell kapcsolni és a szellőzőket le kell fedni. Ha lehetséges, ajánlott bekapcsolni a belső szellőzést, hogy megkönnyítse a levegő keringését az ózonizált helyiségben. Nyissa ki a belső ajtót (pl. fürdőszoba, szekrény stb.) az ozonozott helyiségben.
k) Tilos, hogy emberek vagy állatok tartózkodjanak abban a helyiségben, ahol az ózonkezelést végzik. Ha be kell lépnie egy ilyen helyiségbe, akkor az ott eltöltött időt minimálisra kell csökkenteni, és megfelelő betéttel ellátott védőruházatot, maszkot kell használni.
l) Abban a helyiségben, ahol az ózonkezelést végzik, tilos dohányozni, nyílt tűzzel dolgozni, lángoló vagy szikrázó szerszámokkal dolgozni, olajokkal és zsírokkal dolgozni, illetve olajjal vagy zsírral szennyezett tárgyakat hagyni.
m) Az ózonizáló gép bekapcsolása után azonnal hagyja el a helyiséget.

Ne feledje! Használat közben ügyeljen a gyermekek és a közelben tartózkodók testi épségére!

2.3. Személyekre vonatkozó biztonsági szabályok

a) Ne kezelje ezt a készüléket, ha fáradt, beteg, vagy olyan alkohol, kábítószer vagy gyógyszer hatása alatt áll, amely befolyásolhatja a készülék kezelési képességét.
b) A készüléket nem használhatják csökkent szellemi, érzékszervi vagy értelmi képességekkel rendelkező személyek (beleértve a gyermekeket is), illetve olyan személyek, akiknek nincs tapasztalatuk és/vagy ismereteik, kivéve, ha felügyelet alatt állnak, vagy a biztonságukért felelős személy utasította őket a készülék működtetésére.
c) A készüléket csak olyan testileg és szellemileg alkalmas, szakképzett személyek kezelhetik, akik elolvasták a jelen használati utasítást, és részt vettek munkavédelmi képzésben.
d) Legyen óvatos, használja a józan eszét a készülék használata során. Munka közben egy pillanatnyi figyelmetlenség súlyos balesetet okozhat.
e) A véletlen indítás elkerülése érdekében győződjön meg arról, hogy a kapcsoló kikapcsolt állásban van, mielőtt áramforráshoz csatlakoztatná.
f) A készülék nem játék. Nem szabad megengedni, hogy gyermekek játszanak a készülékkel.

2.4. A készülék biztonságos használata

a) Ne használja a készüléket, ha a KI/BE kapcsoló nem működik megfelelően (nem kapcsol be és ki). A kapcsolóval nem vezérelhető készülékek veszélyesek, nem alkalmasak a használatra és meg kell őket javítani.
b) A beállítások módosítása, tartozékok cseréje vagy a szerszám félrerakása előtt húzza ki a villásdugót a konnektorból. Ez a óvintézkedés csökkenti a véletlen bekapcsolás kockázatát.
c) Használaton kívül a berendezést olyan helyen tárolja, ahol gyermekek és a berendezést vagy a használati útmutatót nem ismerő személyek számára elérhetetlen! A berendezés veszélyes a gyakorlatlan felhasználók kezében.
d) Tartsa a berendezést jó műszaki állapotban! Minden használat előtt ellenőrizze, hogy a berendezés nem mutat-e általános vagy a mozgó elemekkel kapcsolatos sérüléseket (alkatrészek vagy elemek törése vagy minden egyéb olyan körülmény, amely hatással van a berendezés biztonságos működésére)! Sérülés esetén a készüléket használat előtt javítsa meg!
e) A készülék gyermekektől elzárva tartandó.
f) A készülékek javítását és karbantartását csak szakképzett személyek végezhetik, kizárólag eredeti cserealkatrészek használatával. Ez biztosítja a biztonságos használatot.
g) A készülék működési integritásának biztosítása érdekében tilos eltávolítani a gyári burkolatot vagy a csavarokat.

h) Amikor a készüléket a tárolás helyéről a felhasználás helyére szállítja vagy átviszi, ügyeljen a kézi szállítás munkavédelmi és biztonsági elveire, amelyek az adott országban érvényesek, ahol az készülék használva van.
i) Tilos a készüléket működés közben mozgatni, áthelyezni vagy forgatni.
j) Rendszeresen tisztítsa meg a készüléket, hogy megakadályozza a szennyeződések felhalmozódást.
k) A levegő be- és kimeneti nyílásait tilos elzárni.
l) A készülék nem játék. Gyermekek nem végezhetik felnőtt felügyelete nélkül a tisztítási vagy karbantartási munkálatokat.
m) Tilos módosítani a készülék felépítését paramétereinek vagy kialakításának megváltoztatása érdekében.
n) Tartsa távol a készülékeket tűztől és más hőforrásoktól.
o) Ne terhelje túl a berendezést!
p) A készüléket szaglássérült személyeknek tilos kezelni.
q) Győződjön meg róla, hogy a készülék körül elegendő hely van, mielőtt bekapcsolja azt.
r) TILOS az eszköz kiemeneteli nyílásaiból kilépő ózon közvetlen belélegzése. Az ózon rövid távú belélegzése nagy koncentrációban és hosszú távú belélegzése alacsony koncentrációban komoly veszélyt jelenthet az egészségre, sőt az életre is!

VIGYÁZAT! Bár a terméket úgy tervezték, hogy biztonságos legyen, és megfelelő biztosítékokkal rendelkezik, és a felhasználó számára biztosított további biztonsági funkciók ellenére a termék kezelése során még mindig fennáll a baleset vagy sérülés kockázata. A termék használata során járjon el óvatosan és a józan ész szabályai szerint!

3. Használati utasítás

A készülék a környező levegőből ózont termel, és helyiségek fertőtlenítésére használt ózongenerátor.

A felhasználó felelős a nem rendeltetésszerű használatból eredő bármilyen kárért.

3.1. Termék áttekintés

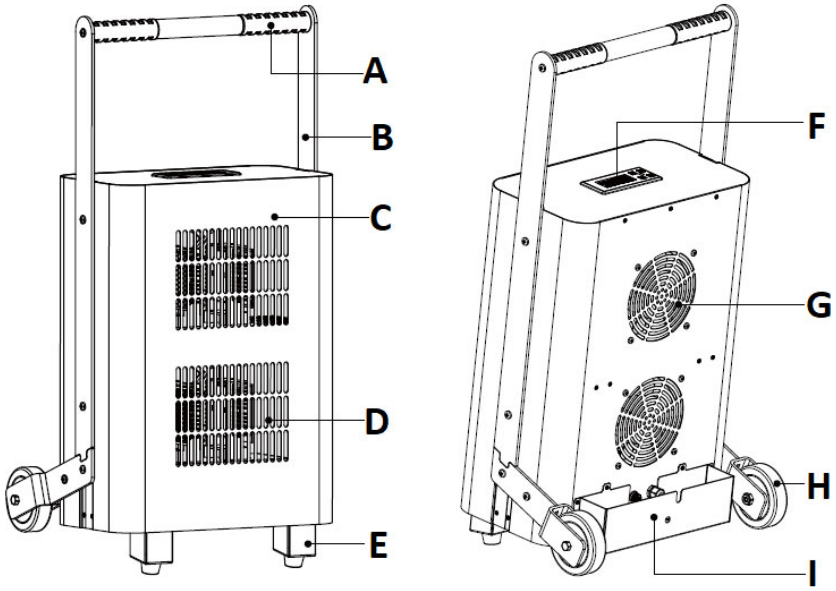

A. Szállítófogantyú
B. A fogantyút a házzal összekötő keresztrúd
C. Készülék háza
D. Kimenetek
E. Erősítőelem
F. Vezérlőpanel kijelzővel
G. Bemeneti nyílás
H. Castor
I. Zseb a tápkábelhez + biztosítéktartó (belül)
J. Távirányító (lenti kép)

3.2. Beüzemelés előtt

BERENDEZÉS ELHELYEZÉSE:

A készülék környezetének hőmérséklete nem haladhatja meg a 40°C-ot, és páratartalma nem haladhatja meg a 85%-ot. A készüléket a szoba közepén helyezze el úgy, hogy a jó légáramlás biztosított legyen. A készülék mindegyik falától legalább 10 cm távolságot kell tartani. Tartsa távol a készüléket bármilyen forró felülettől. A készüléket mindig egyenes, stabil, tiszta, tűzálló és száraz felületen kell használni, gyermekek és csökkent szellemi, érzékszervi vagy mentális funkciókkal rendelkező személyek számára elérhetetlen helyen. A készüléket úgy kell elhelyezni, hogy a tápkábel villásdugója bármikor elérhető legyen. Ellenőrizni kell, hogy a készülék tápellátása megfelel-e az adattáblán megadott adatoknak!

A KÉSZÜLÉK ÖSSZESZERELÉSE

A 6 csavar és az imbuszkulcs segítségével (fenti kép) rögzítse a szállítófogantyút (a) mindkét keresztrúddal (b) a készülék házához (c) az alábbi ábrán látható módon:

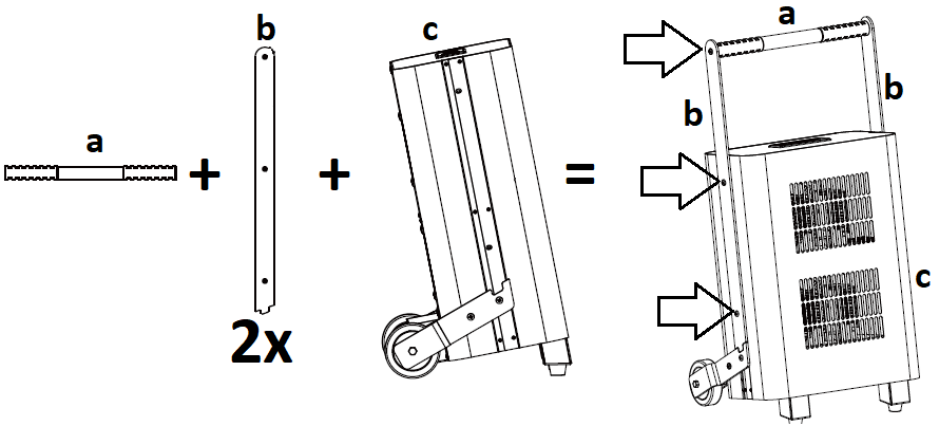

3.3. Munkavégzés a berendezéssel

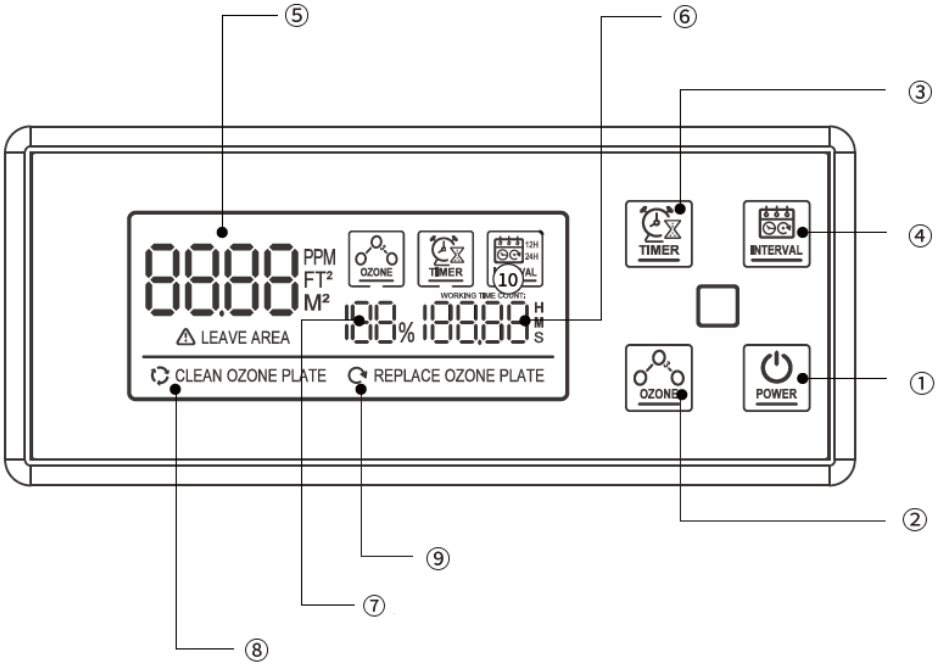

Gép kezelőpanel / távirányító:

Ábraszám	Gomb neve	Működés leírása	
1	POWER	Gép kezelőpanel	1.1 Kikapcsolt állapotban nyomja meg hosszan a " POWER " gombot 2 másodpercig a készülék bekapcsolásához. A képernyő háromszor felvillan, és a készülék készenléti üzemmódba lép. Ezután röviden nyomja meg újra a gombot, a 60 másodperces visszaszámlálás után a készülék alapértelmezés szerint a maximális ózonszintre áll át. 1.2 Készenléti vagy munkaállapotban nyomja meg hosszan a " POWER " gombot 2 másodpercig a készülék kikapcsolásához. A ventilátor a kikapcsolás után 60 másodpercig önállóan működik tovább.

			1.3 Készenléti üzemmódban állítsa be a munkaparamétereket a TIMER , OZONE vagy INTERVAL gombok segítségével. Ezután nyomja meg röviden a " POWER " gombot a készülék elindításához, amely így munkakész állapotba kerül.
		Távirányító	1.1 Kikapcsolt állapotban nyomja meg a távvezérlőn a " POWER " gombot a készülék bekapcsolásához. A képernyő háromszor felvillan, és a készülék készenléti üzemmódba lép. Ezután nyomja meg újra a gombot, a 60 másodperces visszaszámlálás után a készülék alapértelmezés szerint a maximális ózonszinten fog működni. Működési állapotban a készülék kikapcsolásához nyomja meg a távvezérlőn a " POWER " gombot. A ventilátor a kikapcsolás után 60 másodpercig önállóan működik tovább. 1.2 Készenléti üzemmódban állítsa be a munkaparamétereket a távirányító TIMER , OZONE vagy INTERVAL gombjaival. Ezután nyomja meg a " POWER " gombot a távirányítón a készülék elindításához, amely így munkakész állapotba kerül.
2	OZONE / OZONE^ vagy OZONE ˅	Az óránkénti ózonozási hatékonyság négy szintjének kiválasztása: 25% (10g), 50% (20g), 75% (30g), 100% (40g).	
3	TIMER	A munkaidő beállítása 15 perc (MIN) - 240 perc (MAX) között. A gomb minden egyes megnyomása 15 perccel növeli az üzemidőt.	
4	INTERVAL	Az egyenlő időközönként, 12 vagy 24 óránként indítandó munkaciklus kiválasztása (a kiválasztott munkaciklus megjelenik a képernyőn - lásd a fenti képen a 10-es számot).	

A kijelzőn:

Ábraszám	Név	Működés leírása
5	Munkaterület	A helyiség területének beállítása az ózonozáshoz: 75-1200^{m2}.
6	Munkaidő	15-240 perc.
7	Az ózontermelés százalékos aránya	25% (10g/h), 50% (20g/h), 75% (30g/h), 100% (40g/h).
8	A kerámialapok tisztítására emlékeztető jelzőlámpa	Tisztítsa meg a kerámialapokat, amikor a kijelzőn megjelenik a "CLEAN OZONE PLATE" üzenet. Tisztítás után törölje az üzenetet a " OZONE " gombbal.
9	A kerámialemezek cseréjére emlékeztető lámpa	Cserélje ki a kerámialapokat, amikor a kijelzőn megjelenik a "REPLACE OZONE PLATE" üzenet. Tisztítás után törölje az üzenetet a " OZONE " gombbal.

A MUNKA MEGKEZDÉSE

FIGYELEM: A készülék beindítása előtt győződjön meg arról, hogy az ózonizált helyiségben nincsenek emberek, állatok és növények.

FONTOS: A készülék üzembe helyezése előtt jól zárja le az ózonozott helyiséget, hogy megakadályozza az ózon bejutását a szomszédos helyiségekbe működés közben.

- Helyezze a készüléket a helyére, majd csatlakoztassa a csatlakozóját egy konnektorba. A kezelőpanel képernyője világítani fog.
- Nyomja meg a " POWER " gombot (a készüléken vagy a távirányítón) a "Gép kezelőpanele / távirányító" fejezet fenti utasításai szerint. A készülék az alapértelmezett beállításokkal fog bekapcsolni, azaz 15 perc és 100%-os ózontermelés.
- Nyomja meg a " OZONE " gombot a kívánt ózonszázalék óránkénti beállításához (lásd alább).
- Nyomja meg a " TIMER " gombot a készülék működési idejének beállításához a helyiség területétől függően (lásd az alábbi táblázatot). A gomb minden egyes megnyomása 15 perccel növeli az üzemidőt.
- Nyomja meg a "INTERVAL" gombot a 12 vagy 24 órás munkaintervallum kiválasztásához.
- A művelet befejezése után 40-60 perccel beléphet a szobába, és kinyithatja az ajtókat és az ablakokat, hogy szellőztessen.

Terhelhetőség	10 g/h	20 g/h	30 g/h	40 g/h

Szoba területe [m2]	Munkaidő [perc]	Munkaidő [perc]	Munkaidő [perc]	Munkaidő [perc]
75	60	30	20	15
150	120	60	40	30
300	240	120	80	60
450	-	180	120	90
600	-	240	160	120
750	-	-	200	150
900	-	-	240	180
1200	-	-	-	240

3.4. Tisztítás és karbantartás

a) Tisztítás, beállítás, tartozékcsere előtt, illetve ha a berendezést nem használja, mindig húzza ki a hálózati csatlakozót, és hagyja, hogy a berendezés teljesen kihűljön.
b) A felületek tisztítására csak maró anyagoktól mentes tisztítószereket szabad használni.
c) A készüléket hűvös és száraz helyen, nedvességtől és közvetlen napfénytől védve kell tárolni.
d) Tilos a készüléket vízsugárral fröcskölni, vagy vízbe meríteni.
e) Ügyeljen arra, hogy víz ne kerülhessen a készülék házába.
f) A szellőzőnyílásokat és a kerámialapot (annak radiátorát) kefével és kisebb nyomású sűrített levegővel kell megtisztítani.
g) A tisztításhoz puha rongyot vagy szivacsot kell használni.
h) Ne használjon éles és/vagy fémtárgyakat (pl. drótkefét vagy fémspatulát) a tisztításhoz, mivel ezek károsíthatják a készülék anyagának felületét.
i) Ne tisztítsa a készüléket maró anyagokkal, orvosi tisztítószerekkel, hígítókkal, üzemanyaggal, olajokkal vagy más vegyszerekkel, mert ezek károsíthatják a készüléket.

3.4.1 A KERÁMIALAP CSERÉJE

FONTOS: Egyetlen kerámialap élettartama több mint 6000 üzemóra. Ezen idő elteltével ajánlott kicserélni, hogy a készülék legjobb teljesítménye megmaradjon. A kerámialaphoz való hozzáférés, amennyiben az tisztításra szorul, szintén az alábbiakban ismertetjük.

a) A készüléket vízszintesen, a ház hátsó falán, pl. íróasztalra helyezve húzza ki, majd csavarja ki a 8 csavart (A1-től A4-ig), amelyek a szállítófogantyú keresztrúdját és a kerekeket tartják - 4 mindkét oldalon - az alábbi képen jelölt módon:

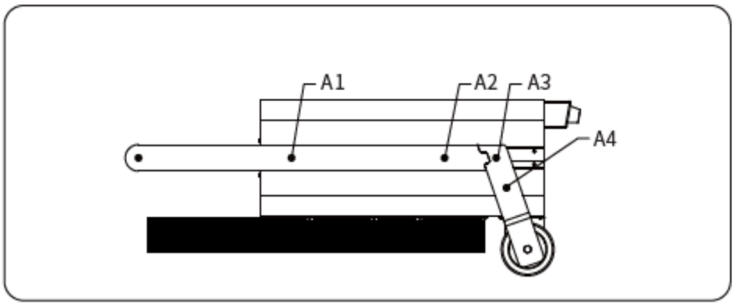

b) Csavarja ki a B1, B2 és B3 csavarokat (lásd az alábbi képet) - 3 db mindkét oldalon, összesen 6 db.

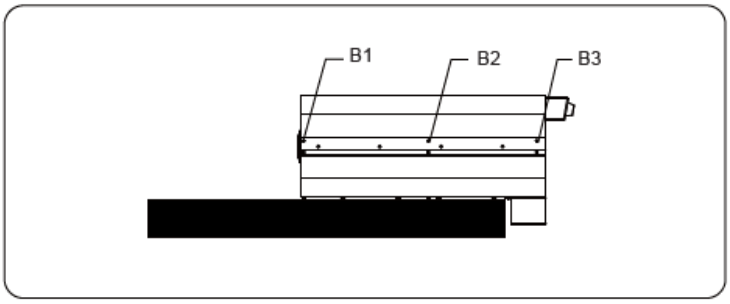

c) A készülék alján csavarja ki a C1 és C2 csavarokat, majd csúsztassa lefelé a készülékház előlapját, és a teljes eltávolításhoz csavarja ki a csatot.

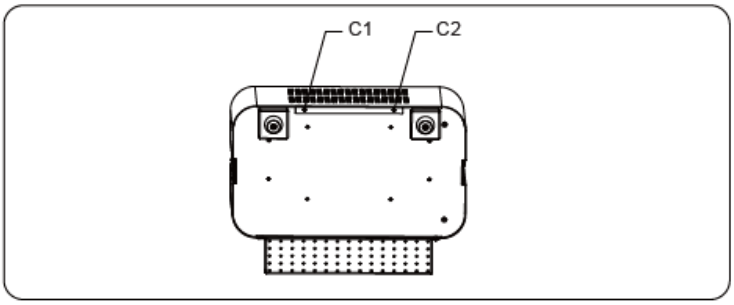

d) A ház panel eltávolítása után keresse meg a kerámialapot a belsejében.

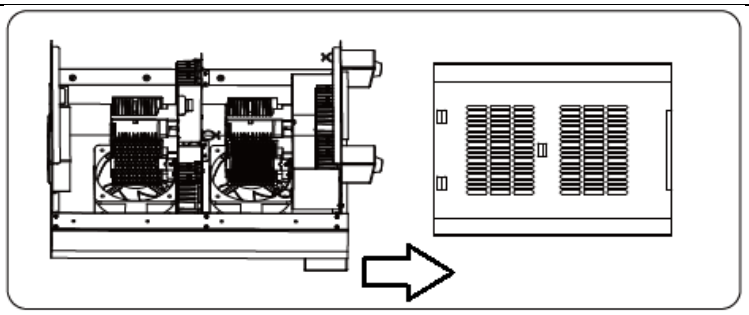

e) A rögzített kerámialapot óvatosan mozgatva jobbra-balra meglazul a tartóban, húzza felfelé, és helyére egy újat illesszen a foglalatba nyomva, enyhén jobbra-balra ringatva, amíg teljesen be nem pattan a tartójába.

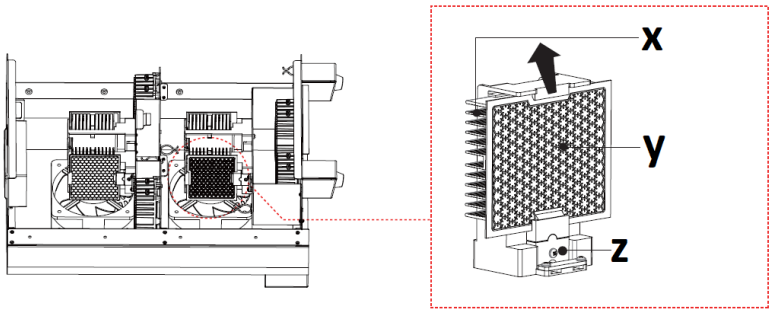

X - radiátor
Y - kerámia lemez
Z - szerelőaljzat

f) Az összeszerelés többi része fordított sorrendben történik.

3.4.2 A BIZTOSÍTÉK CSERÉJE

A biztosíték a készülékház hátulján, a zsebben található. A biztosíték cseréjéhez fordítsa el a tartót ("FUSE") az óramutató járásával ellentétes irányba, és vegye ki a biztosítékkal együtt. Ezután helyezzen be egy újat a helyére, csavarja vissza az egészet az eredeti helyére a házban (az óramutató járásával megegyező irányban elforgatva).

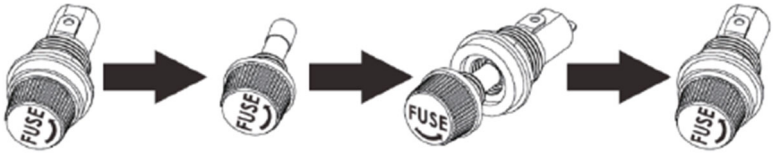

3.4.2 HIBAELHÁRÍTÁS

Probléma	Lehetséges ok	Megoldás

A készülék nem indul el	A tápkábel rosszul van csatlakoztatva, vagy nincs áram az aljzatban.	Ellenőrizze a tápkábel csatlakoztatását, és szükség esetén az áramot a hálózati aljzatban.
	Kiégett biztosíték	Cserélje ki a biztosítékot egy jó biztosítékra.
A készülék elindul, de kevés ózont termel	Szennyezett kerámialap(ok).	Tisztítsa meg vagy cserélje ki a kerámialap(ok)at.
A készülék elindul, de nem termel ózont.	Kopott kerámialap(ok).	Cserélje ki a kerámialap(ok)at.

UTASÍTÁSOK AZ AZ ELEMEK BIZTONSÁGOS ELTÁVOLÍTÁSÁHOZ

A távirányítóba egy CR2032 3 V-os elem van beépítve. Vegye ki a használt akkumulátort a készülékből ugyanúgy, ahogyan behelyezte.

Az elemeket juttassa el ilyen anyagok ártalmatlanításáért felelős hulladékfeldolgozóhoz.

HASZNÁLT KÉSZÜLÉKEK ÁRTALMATLANÍTÁSA

Az élettartam lejárta után a terméket tilos a hagyományos háztartási hulladékkal együtt kidobni, ehelyett át kell adni elektromos és elektronikai berendezések újrahasznosítására szakosodott gyűjtőpontra. Ezt a terméken, a használati útmutatóban vagy a csomagoláson található szimbólum is jelzi. A készülékben használt anyagok a jelölésüknek megfelelően újrahasznosíthatóak. Az újrafelhasználással, anyagok újrahasznosításával vagy a használt eszközök más módon történő használatával jelentős mértékben hozzájárul környezetünk védelméhez.

A helyi hatóságoknál tájékozódhat a használt eszközök helyi hulladékkezelő gyűjtőhelyéről.

Denne brugervejledning er blevet oversat ved hjælp af maskinoversættelse. Vi har gjort alt for at sikre, at oversættelsen er nøjagtig, men vær opmærksom på, at automatiserede oversættelser ikke er perfekte og ikke er beregnet til at erstatte menneskelige oversættere. Den officielle version af brugervejledningen er på engelsk. Eventuelle forskelle mellem den oversatte version og den oprindelige engelske er ikke juridisk bindende. Hvis du har spørgsmål om nøjagtigheden af oversættelsen, bedes du henvise til den engelske version, som er den officielle reference. Flere sprogversioner er tilgængelige efter anmodning via info@expondo.com.

Tekniske data

Parameterbeskrivelse	Parameterværdi
Produktnavn	Ozongenerator
Model	AIRCLEAN 40G
Forsyningsspænding [V~] / Frekvens [Hz]	230 / 50
Nominel effekt [W]	350
Kapslingsklasse	I
IP-klasse	IPX0
Dimensioner [Bredde x dybde x højde; mm]	460 x 400 x 840
Vægt [kg]	18,1
Ozoneringseffektivitet [g/h]	Op til 40
Ventilatorkapacitet [m $^{3/h}$]	289 x 2
Område applikationer [^{m2}].	75-1200
Keramisk stykke	90 x 110 mm (x4)
Batteri til fjernbetjening	CR 2032
Sikring	F3AL 3A 250V

1. Generel beskrivelse

Denne vejledning har til formål at hjælpe dig med at sikre sikker og pålidelig brug. Dette produkt er designet og produceret strengt i henhold til tekniske indikationer, ved hjælp af de nyeste teknologier og komponenter samt opretholdelse af de højeste kvalitetsstandarder.

LÆS OG FORSTÅ DENNE BETJENINGSVEJLEDNING OMHYGGELIGT INDEN ARBEJDET PÅBEGYNDES.

For at sikre en lang og pålidelig drift af apparatet er det nødvendigt at sørge for den korrekte betjening og vedligeholdelse i overensstemmelse med retningslinjerne angivet

i denne betjeningsvejledning. De tekniske data og specifikationer angivet i denne betjeningsvejledning er aktuelle. Producenten forbeholder sig retten til at foretage ændringer i forbindelse med forøgelse af kvaliteten. Apparatet er designet og bygget på en sådan måde, at risikoen for støjemission begrænses til det laveste niveau.

Symbolforklaring

	Produktet opfylder kravene, angivet i de relevante sikkerhedsstandarder.
	Læs betjeningsvejledningen inden brug.
	Produktet er genanvendeligt.
	FORSIGTIG! eller **ADVARSEL**! eller **HUSK**! beskriver en situation (generelt advarselsskilt).
	OBS! Advarsel mod elektrisk stød!
	Advarsel mod risiko for forgiftning af giftige stoffer!
	Udelukkende til indendørs brug.

OBS! Illustrationerne i denne betjeningsvejledning er kun til reference og kan i nogle detaljer afvige fra det faktiske produkt.

2. Brugssikkerhed

OBS! Læs alle sikkerhedsadvarsler og instruktioner. Manglende overholdelse af advarslerne og anvisningerne kan medføre elektrisk shock, brand og/eller alvorlige legemsskader eller død.

Udtrykket "apparat" eller "produkt" i advarslerne og i beskrivelsen af manualen henviser til:
Ozongenerator

2.1. Elektrisk sikkerhed

a) Apparatets stik skal passe til stikkontakten. Du må ikke ændre stikket på nogen måde. Originale stik og passende stikkontakter reducerer risikoen for elektrisk stød.
b) Undgå kropskontakt med jordede dele såsom rør, radiatorer, ovne og køleskabe. Der er en øget risiko for elektrisk stød, hvis din krop er jordet og rører ved enheden, mens den er udsat for direkte regn, vådt fortov, eller mens du arbejder i et fugtigt miljø. Vand, der kommer ind i apparatet, øger risikoen for skader og elektrisk stød.
c) Rør ikke ved apparatet med våde eller fugtige hænder.
d) Brug ikke kablet til adapteren/strømkablet forkert. Brug den aldrig til at bære apparatet eller til at fjerne stikket fra stikkontakten. Hold ledningen væk fra varmekilder, olie, skarpe kanter eller bevægelige dele. Beskadigede eller sammenfiltrede ledninger øger risikoen for elektrisk stød.
e) Hvis det ikke kan undgås at betjene et elektrisk værktøj i et fugtigt område, benyt en strømforsyning, der er beskyttet af en fejlstrømsafbryder (RCD). Brug af en RCD mindsker risikoen for elektrisk shock.
f) Det er forbudt at bruge udstyret, hvis forsyningsledningen er defekt eller viser tydelige tegn på slitage. En autoriseret elektriker eller servicetekniker skal udskifte den beskadigede ledning
g) For at undgå elektrisk stød må netledningen, stikket eller apparatet ikke nedsænkes i vand eller anden væske. Brug ikke apparatet på våde overflader.
h) Brug ikke apparatet i rum med meget høj luftfugtighed / i umiddelbar nærhed af vandtanke!
i) Apparatet må ikke nedsænkes i vand. Advarsel mod elektrisk stød!

2.2. Sikkerhed på arbejdspladsen

a) Oprethold orden på arbejdspladsen og god belysning. Uorden eller dårlig belysning kan føre til ulykker. Vær forudseende, se, hvad du gør, og brug din sunde fornuft, når du bruger apparatet.
b) Hvis du finder skader eller uregelmæssigheder i produktets funktion, skal du straks slukke for det og rapportere det til en autoriseret person.
c) Hvis du er i tvivl om produktet fungerer korrekt, eller hvis der findes skader, skal du kontakte producentens kundeservice.
d) Produktet må udelukkende repareres af producentens serviceafdeling. Det er forbudt at reparere udstyret selv!
e) I tilfælde af ild eller brand under apparatets drift skal du kun bruge tørpulverslukkere eller kuldioxid (CO2) ildslukkere til at slukke ilden.
f) Ingen børn eller uvedkommende er tilladt i arbejdsområdet. (Uopmærksomhed kan resultere i tab af kontrol over enheden.)
g) Sikkerhedsmærkaterne bør kontrolleres regelmæssigt. Hvis klistermærkerne er ulæselige, skal de udskiftes.
h) Gem betjeningsvejledningen til senere brug. Hvis apparatet videregives til tredjemand, skal betjeningsvejledningen også afleveres sammen med apparatet.
i) Hold apparatet væk fra børn og kæledyr.
j) Det rum, der skal ozonbehandles, skal være forseglet (luk yderdørene, fjern utætheder i vinduer, døre osv.), og den mekaniske ventilation skal være slået fra og ventilationsåbningerne dækket til. Hvis det er muligt, anbefales det at tænde for den interne ventilation for at lette luftcirkulationen i det ozonbehandlede rum. Åbn den indvendige dør (f.eks. badeværelse, køkkenskab osv.) i det ozonbehandlede rum.
k) Det er forbudt for mennesker eller dyr at opholde sig i det rum, hvor ozonbehandlingen udføres. Hvis det er nødvendigt at gå ind i et sådant rum, skal opholdet reduceres til et minimum, og der skal bruges beskyttelsestøj og masker med en passende indsats.
l) I det rum, hvor ozonbehandlingen udføres, er det forbudt at ryge, arbejde med åben ild, arbejde med værktøj, der brænder eller slår gnister, arbejde med olie og fedt eller efterlade genstande, der er tilsmudset med olie eller fedt.
m) Når du har tændt for ozoniseringsapparatet, skal du straks forlade rummet.

OBS! hold børn og andre personer væk fra maskinen, mens den er i drift.

2.3. Personlig sikkerhed

a) Du må ikke betjene dette apparat, hvis du er træt, syg eller påvirket af alkohol, stoffer eller medicin, der kan forringe din evne til at betjene apparatet.

b) Apparatet er ikke beregnet til at blive brugt af personer (herunder børn) med nedsatte mentale, sensoriske eller intellektuelle funktioner eller personer, der mangler erfaring og/eller viden, medmindre de er under opsyn eller er blevet instrueret af en person, der er ansvarlig for deres sikkerhed, om, hvordan de skal betjene apparatet.
c) Enheden kan betjenes af fysisk egnede personer, som er i stand til at betjene apparatet og som er blevet uddannet i miljø og sikkerhed.
d) Vær forsigtig og brug sund fornuft, når du betjener apparatet. Et øjebliks uopmærksomhed under betjening af apparatet kan medføre alvorlig personskade.
e) For at forhindre utilsigtet opstart skal du sørge for, at kontakten er slukket, før du tilslutter en strømkilde.
f) Apparatet er ikke et legetøj. Børn bør være under opsyn for at sikre, at de ikke leger med apparatet.

2.4. Sikker brug af apparatet

a) Brug ikke apparatet, hvis ON/OFF-kontakten ikke fungerer korrekt (den kan ikke tænde eller slukke apparatet). Apparater, der ikke kan styres med kontakten er farlige, må ikke fungere og skal repareres.
b) Fjern stikket fra stikkontakten, før du foretager justeringer, skifter tilbehøret eller opbevarer værktøjet. Denne forebyggende foranstaltning reducerer risikoen for utilsigtet aktivering.
c) Opbevar ubrugte produkter uden for børns rækkevidde og for personer, der ikke er bekendt med apparatet eller denne manual. Produkterne er farlige i hænderne på uerfarne brugere.
d) Hold produktet i god stand. Kontroller, at der ikke er generelle skader eller fejl i forbindelse med bevægelige dele (revner i dele og komponenter eller andre forhold, der kan påvirke sikker drift af apparatet). I tilfælde af fejl skal apparatet repareres før brug.
e) Opbevar apparatet utilgængeligt for børn.
f) Reparation og vedligeholdelse af apparater bør udføres af kvalificerede personer, der kun bruger originale reservedele. Dette vil sikre sikker brug.
g) For at sikre apparatets konstruerede driftsintegritet må du ikke fjerne fabriksinstallerede dæksler eller fjerne skruer.
h) Ved transport og flytning af apparatet fra opbevaringsstedet til brugsstedet skal der tages hensyn til principperne for arbejdsmiljø og sikkerhed ved manuelt transportarbejde, der er gældende i det land, hvor apparaterne bruges.
i) Det er forbudt at flytte, transportere eller rotere apparatet under drift.
j) Rengør apparatet regelmæssigt for at forhindre permanent bundfældning af snavs.

k) Luftindløbet og -udløbet må ikke blokeres.
l) Apparatet er ikke et legetøj. Rengøring og vedligeholdelse må ikke udføres af børn uden opsyn af en voksen.
m) Det er forbudt at forstyrre konstruktionen af apparatet for at ændre dets parametre eller konstruktion.
n) Hold apparatet væk fra varmekilder og ild.
o) Maskinen skal være placeret på et stabilt underlag.
p) Det er forbudt at betjene apparatet af personer med nedsat lugtesans.
q) Sørg for, at der er plads nok omkring enheden, før den tændes.
r) DET ER STRENGT FORBUDT direkte at indånde ozonen, der kommer ud af apparatets udløbsåbninger. Kortvarig indånding af ozon i høje koncentrationer og langvarig indånding af ozon i lave koncentrationer kan udgøre en alvorlig trussel mod sundhed og endda liv!

OBS! Selv om produktet er designet til at være sikkert og har tilstrækkelige sikkerhedsforanstaltninger og på trods af de ekstra sikkerhedsfunktioner, som brugeren har fået stillet til rådighed, er der stadig en lille risiko for ulykker eller skader ved håndtering af produktet. Det anbefales at udvise forsigtighed og sund fornuft, når du bruger det.

3. Brugsanvisning

Apparatet bruges til at generere ozon fra den omgivende luft og bruges som en ozongenerator til at desinficere rum.

Enhver skade, der skyldes forkert brug, er brugerens ansvar.

3.1. Produktoversigt

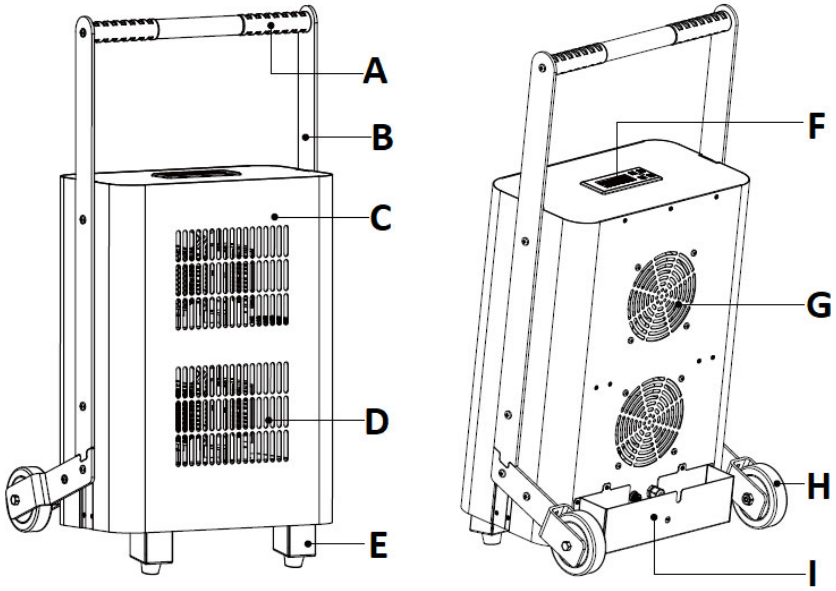

A. Transporthåndtag
B. Tværstang, der forbinder håndtaget med huset
C. Kabinet
D. Udgange
E. Fod
F. Kontrolpanel med display
G. Indløbshul
H. Hjul
I. Lomme til netledning + sikringsholder (indvendigt)
J. Fjernbetjening (foto nedenfor)

3.2. Klargøring til drift

APPARATETS PLACERING

Omgivelsestemperaturen må ikke overstige 40°C, og luftfugtigheden må ikke overstige 85%. Placer enheden midt i rummet på en måde, der sikrer god luftcirkulation. Der skal opretholdes en afstand på mindst 10 cm fra apparatets væg. Hold apparatet væk fra varme overflader. Apparatet skal altid bruges på en jævn, stabil, ren, brandsikker og tør overflade og uden for rækkevidde af børn og mennesker med nedsatte mentale, sensoriske og mentale funktioner. Apparatet skal placeres på en sådan måde, at netstikket når som helst kan nås. Sørg for, at strømforsyningen til apparatet svarer til de data, der er angivet på typeskiltet!

MONTERING AF APPARATET

Brug de 6 skruer og unbrakonøglen (billedet ovenfor) til at fastgøre transporthåndtaget (a) med begge tværstænger (b) til enhedens hus (c) som vist i diagrammet nedenfor:

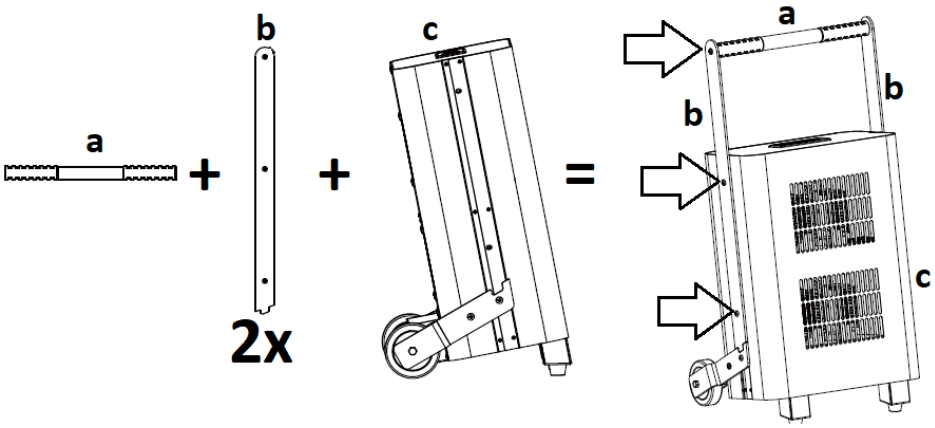

3.3. Betjening af udstyret.

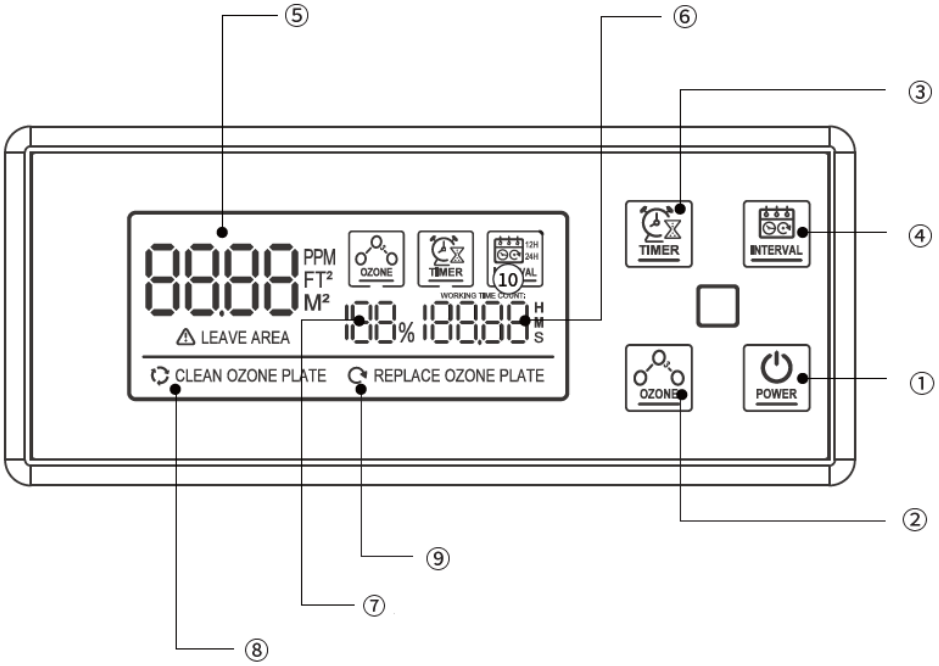

Maskinens kontrolpanel/fjernbetjening:

Nr. på tegningen	Navn på knap	Beskrivelse af driften	
1	POWER	Maskinens kontrolpanel	1.1 I slukket tilstand skal du trykke længe på knappen " POWER " i 2 sekunder for at tænde for enheden. Skærmen blinker tre gange, og enheden går i standbytilstand. Tryk derefter kortvarigt på knappen igen, og efter en 60-sekunders nedtælling vil enheden som standard fungere på det maksimale ozonniveau. 1.2 I standby- eller arbejdstilstand skal du trykke længe på knappen " POWER " i 2 sekunder for at slukke for enheden. Ventilatoren vil fortsætte med at køre uafhængigt i 60 sekunder efter nedlukning.

			1.3 I standbytilstand skal du indstille arbejdsparametrene med knapperne TIMER , OZONE eller INTERVAL . Tryk derefter kortvarigt på knappen " POWER " for at starte enheden, som går i driftstilstand.
		Fjernbetjening	1.1 Tryk på knappen " POWER " på fjernbetjeningen, når enheden er slukket, for at tænde den. Skærmen blinker tre gange, og enheden går i standbytilstand. Tryk derefter på knappen igen, og efter en 60-sekunders nedtælling vil enheden som standard arbejde på det maksimale ozonniveau. I driftstilstand skal du trykke på knappen " POWER " på fjernbetjeningen for at slukke for enheden. Ventilatoren vil fortsætte med at køre uafhængigt i 60 sekunder efter nedlukning. 1.2 I standbytilstand skal du indstille arbejdsparametrene med knapperne TIMER , OZONE eller INTERVAL på fjernbetjeningen. Tryk derefter på knappen " POWER " på fjernbetjeningen for at starte enheden, som går i driftstilstand.
2	OZONE / OZONE^ eller OZONE ˅	Vælg et af de fire niveauer af ozoneringseffektivitet pr. time: 25 % (10 g), 50 % (20 g), 75 % (30 g), 100 % (40 g).	
3	TIMER	Indstilling af arbejdstiden mellem 15 minutter (MIN) - 240 minutter (MAX). Hvert tryk på knappen øger driftstiden med 15 minutter.	
4	INTERVAL	Valg af den arbejdscyklus, der skal startes med lige store intervaller, hver 12. eller 24. time (den valgte arbejdscyklus vises på skærmen - se nummer 10 på billedet ovenfor).	

På displayet:

Nr. på tegningen	Navn	Beskrivelse af driften
5	Arbejdsområde	Indstilling af rummets areal til ozonering: 75-1200$^{m2.}$
6	Arbejdstid	15-240 minutter.
7	Procentdel af ozonproduktion	25 % (10 g/t), 50 % (20 g/t), 75 % (30 g/t), 100 % (40 g/t).
8	En indikatorlampe, der minder dig om at rengøre de keramiske plader	Rengør de keramiske plader, når meddelelsen " CLEAN OZONE PLATE " vises på displayet. Efter rengøringen skal du slette beskeden med knappen " OZONE ".
9	Et lys, der minder dig om at udskifte de keramiske plader	Udskift de keramiske plader, når meddelelsen " REPLACE OZONE PLATE " vises på displayet. Efter rengøringen skal du slette beskeden med knappen " OZONE ".

PÅBEGYNDER ARBEJDET

OBS: Før du starter enheden, skal du sørge for, at der ikke er mennesker, dyr eller planter i det ozonbehandlede rum.

VIGTIGT: Før enheden tages i brug, skal det ozonbehandlede rum forsegles godt for at forhindre, at ozon trænger ind i tilstødende rum under drift.

- Placer enheden på sin plads, og sæt derefter stikket i en stikkontakt. Skærmen på kontrolpanelet vil lyse op.
- Tryk på knappen " POWER " (på enheden eller fjernbetjeningen) i henhold til ovenstående instruktioner i afsnittet "Maskinens kontrolpanel/fjernbetjening". Enheden tændes med standardindstillingerne, dvs. 15 minutter og 100 % ozonproduktion.
- Tryk på knappen " OZONE " for at indstille den ønskede ozonprocent pr. time (se nedenfor).
- Tryk på knappen " TIMER " for at indstille enhedens driftstid afhængigt af rummets areal (se tabellen nedenfor). Hvert tryk på knappen øger driftstiden med 15 minutter.
- Tryk på knappen " INTERVAL " for at vælge et 12- eller 24-timers arbejdsinterval.
- Efter 40-60 minutter fra operationens afslutning kan du gå ind i rummet og åbne døre og vinduer for at ventilere det.

Belastningskapacitet	**10 g/t**	**20 g/t**	**30 g/t**	**40 g/t**

Værelsesareal [m^2]	Arbejdstid [min]	Arbejdstid [min]	Arbejdstid [min]	Arbejdstid [min]
75	60	30	20	15
150	120	60	40	30
300	240	120	80	60
450	-	180	120	90
600	-	240	160	120
750	-	-	200	150
900	-	-	240	180
1200	-	-	-	240

3.4. Rengøring og vedligeholdelse

a) Før hver rengøring, vedligeholdelse, udskiftning af tilbehør, og mens udstyret ikke er i brug, skal strømledningen udtages og udstyret skal lades køle helt ned.
b) Brug kun ikke-ætsende midler til at rengøre overfladen.
c) Opbevar apparatet på et køligt og tørt sted, beskyttet mod fugt og direkte sollys.
d) Det er forbudt at sprøjte apparatet med en vandstrøm eller nedsænke det i vand.
e) Sørg for, at vand ikke trænger ind gennem ventilationsåbningerne i huset.
f) Ventilationshullerne og den keramiske plade (dens radiator) skal rengøres med en børste og trykluft med et lavere tryk.
g) Brug en blød klud til rengøring.
h) Brug ikke skarpe og/eller metalgenstande (f.eks. stålbørste eller metalspatel) til rengøring, da de kan beskadige overfladen af apparatets materiale.
i) Rengør ikke apparatet med sure stoffer, medicinske midler, fortyndere, brændstof, olier eller andre kemikalier, da disse kan beskadige apparatet.

3.4.1 UDSKIFTNING AF DEN KERAMISKE PLADE

VIGTIGT: Levetiden for en enkelt keramisk plade er 6000+ driftstimer. Efter denne tid anbefales det at udskifte den for at opretholde enhedens bedste ydeevne. Adgang til den keramiske plade i tilfælde af, at den skal rengøres, er også beskrevet nedenfor.

a) Træk stikket ud vandret på husets bagvæg, f.eks. når det står på et skrivebord, og skru derefter de 8 skruer (fra A1 til A4) ud, der holder transporthåndtagets tværstænger og hjulene - 4 på hver side - som markeret på billedet nedenfor:

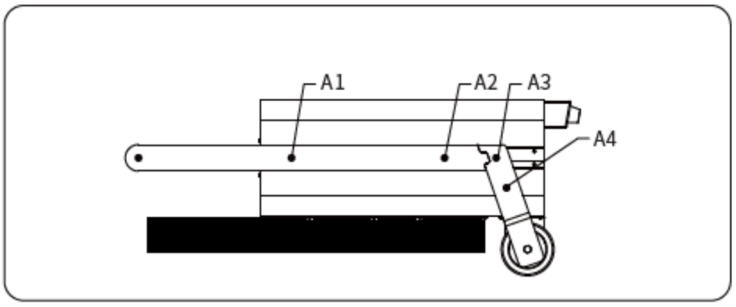

b) Skru skruerne B1, B2 og B3 ud (se billedet nedenfor) - 3 stk. på hver side, i alt 6 stk.

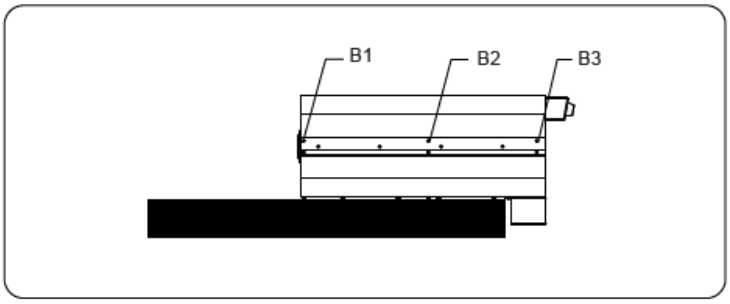

c) I bunden af enheden skrues skruerne C1 og C2 ud, og derefter skubbes husets frontpanel nedad, og spændet løsnes for at fjerne det helt.

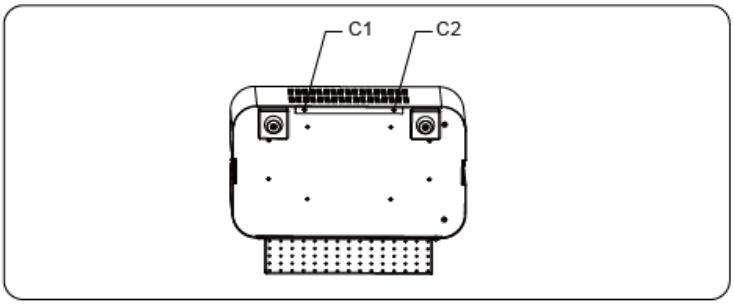

d) Når du har fjernet husets panel, skal du finde den keramiske plade indeni.

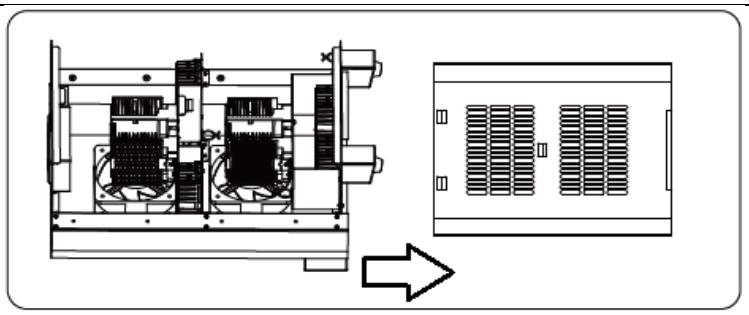

e) Bevæg forsigtigt den faste keramiske plade til højre og venstre, så den løsner sig i holderen, træk den opad, og sæt en ny på i stedet ved at trykke den ind i soklen og vippe den lidt til højre og venstre, indtil den klikker helt ind i holderen.

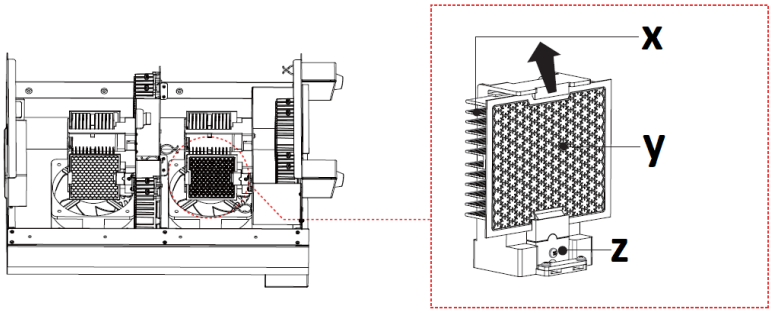

X - radiator
Y - keramisk plade
Z - monteringssokkel

f) Resten af monteringen foregår i omvendt rækkefølge.

3.4.2 UDSKIFTNING AF SIKRINGEN

Sikringen sidder på bagsiden af enhedens hus i lommen. For at udskifte sikringen skal du dreje holderen ("FUSE") mod uret og fjerne den med sikringen indeni. Sæt derefter en ny i stedet, og skru det hele tilbage på sin oprindelige plads i huset (ved at dreje det med uret).

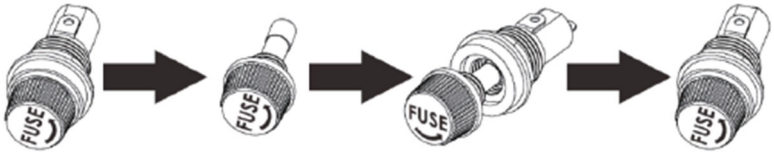

3.4.2 PROBLEMLØSNING

Problem	Mulig årsag	Løsning

Enheden starter ikke op	Netledningen er tilsluttet forkert, eller der er ingen strøm i stikkontakten	Kontroller tilslutningen af netledningen og om nødvendigt strømmen i stikkontakten
	Sprunget sikring	Udskift sikringen med en god sikring.
Enheden starter op, men producerer kun lidt ozon	Kontamineret(e) keramisk(e) plade(r).	Rengør eller udskift den eller de keramiske plader.
Enheden starter op, men producerer ingen ozon.	Slidt(e) keramisk(e) plade(r).	Udskift den eller de keramiske plader.

INSTRUKTION FOR SIKKER BORTSKAFFELSE AF BATTERIER.
Der er installeret et CR2032 3V-batteri i fjernbetjeningen. Tag det brugte batteri ud af enheden på samme måde, som du satte det i.
Returner batterierne til det sted, der er ansvarlig for bortskaffelsen af disse materialer.

BORTSKAFFELSE F BRUGT UDSTYR.
Dette produkt må ikke bortskaffes sammen med almindeligt husholdningsaffald ved slutningen af dets levetid, men skal bringes til et indsamlingssted for genbrug af elektriske og elektroniske apparater. Dette er angivet med symbolet på produktet, brugsvejledningen eller emballagen. Materialerne, der bruges i apparatet kan genbruges i overensstemmelse med deres mærkning. Takket være genbrug, brug af materialer eller andre former for genbrug af brugte enheder yder du et væsentligt bidrag til beskyttelsen af vores miljø.
Lokal administration giver dig oplysninger om det relevante punkt til bortskaffelse af brugte enheder..

Tämä käyttöopas on käännetty konekäännöksellä. Olemme tehneet kaikkemme varmistaaksemme käännöksen tarkkuuden, mutta huomaa, että automaattiset käännökset eivät ole täydellisiä eivätkä ne ole tarkoitettu korvaamaan ihmiskääntäjiä. Käyttöoppaan virallinen versio on englanninkielinen. Erot käännetyn version ja alkuperäisen englanninkielisen version välillä eivät ole oikeudellisesti sitovia. Jos sinulla on kysyttävää käännöksen tarkkuudesta, katso englanninkielinen versio, joka on virallinen viite. Lisää kieliversioita on saatavilla pyynnöstä osoitteesta info@expondo.com.

Tekniset tiedot

Parametrin kuvaus	Parametrin arvo
Tuotteen nimi	Otsoni generaattori
Malli	AIRCLEAN 40G
Virtalähteen jännite [V~] / taajuus [Hz]	230 / 50
Nimellisteho [W]	350
Suojausluokka	I
IP-luokka	IPX0
Mitat [leveys x syvyys x korkeus; mm]	460 x 400 x 840
Paino [kg]	18,1
Otsonoinnin tehokkuus [g/h]	Jopa 40
Tuulettimen teho [m^3/h]	289 x 2
Alue sovellukset [m^2]	75-1200
Keraaminen pala	90 x 110 mm (x4)
Kaukosäätimen akku	CR 2032
Sulake	F3AL 3A 250V

1. Yleiskuvaus

Käyttöohje on tarkoitettu auttamaan tuotteen turvallisessa ja luotettavassa käytössä. Tuote on suunniteltu ja valmistettu tarkkojen teknisten ohjeiden mukaisesti, käyttäen viimeisintä teknologiaa ja komponentteja sekä noudattaen korkeimpia laatustandardeja.

ENNEN KÄYTÖN ALOITTAMISTA TÄMÄ OPAS ON LUETTAVA HUOLELLISESTI JA SEN SISÄLTÖ TULEE YMMÄRTÄÄ JA SISÄISTÄÄ.

Laitteen pitkän ja luotettavan toiminnan varmistamiseksi on välttämätöntä huolehtia sen oikeasta käytöstä ja huollosta tämän käyttöohjeen sisältämien ohjeiden mukaisesti.

Näiden käyttöohjeiden sisältämät tekniset tiedot ja spesifikaatiot ovat ajantasaisia. Valmistaja pidättää oikeuden laadun parantamiseen liittyviin muutoksiin. Tekniikan kehityksen ja melun vähentämismahdollisuudet huomioiden laite on suunniteltu ja rakennettu siten, että melupäästöistä aiheutuva riski on rajoitettu alimmalle tasolle.

Symbolien selitykset

CE	Tuote täyttää sitä koskevien turvallisuusstandardien vaatimukset.
	Lue käyttöohje ennen käyttöä.
	Tuote on kierrätettävä.
	VAROITUS!, **HUOMAUTUS!** tai **MUISTUTUS!** Kyseiseen tilanteeseen sopiva (yleinen varoitusmerkki).
	HUOMIO! Sähköiskun vaara!
	Varoitus myrkyllisten aineiden aiheuttamasta myrkytysvaarasta!
	Vain sisäkäyttöön.

HUOMIO! Tämän käyttöohjeen kuvat ovat vain viitteellisiä ja joissakin yksityiskohdissa ne voivat poiketa laitteen todellisesta ulkonäöstä.

2. Käyttöturvallisuus

HUOMIO! Lue kaikki turvallisuutta koskevat varoitukset ja ohjeet. Varoitusten ja ohjeiden noudattamatta jättäminen voi johtaa sähköiskuun, tulipaloon, vakaviin vammoihin tai kuolemaan.

Varoituksissa ja käyttöoppaan kuvauksessa oleva termi "laite" tai "tuote" viittaa tähän Otsoni generaattori

2.1. Sähköturvallisuus

a) Laitteen pistokkeen pitää sopia pistorasiaan. Älä muokkaa pistotulppaa millään tavalla. Alkuperäiset pistokkeet ja yhteensopivat pistorasiat pienentävät sähköiskun vaaraa.
b) Vältettävä kosketusta maadoitettuihin osiin kuten putkiin, lämpöpattereihin, uuneihin ja jääkaappeihin. Sähköiskun vaara on suurempi, jos kehosi on maadoitettu ja koskettaa laitteita, jotka ovat alttiina suoralle sateelle, märille pinnoille ja toiminnalle kosteassa ympäristössä. Veden pääsy laitteeseen lisää sen vaurioitumisriskiä ja sähköiskun vaaraa.
c) Älä kosketa laitetta märillä tai kosteilla käsillä.
d) Älä käytä virtajohtoa epäasiallisella tavalla. Älä koskaan käytä sitä laitteen kantamiseen tai pistotulpan irrottamiseen pistorasiasta. Pidä virtajohto etäällä lämmönlähteestä, öljystä, terävistä reunoista tai liikkuvista osista. Vahingoittuneet tai sotkeutuneet virtajohdot lisäävät sähköiskun vaaraa.
e) Jos laitteen käyttöä kosteassa ympäristössä ei voida välttää, on sen kanssa käytettävä vikavirtasuojakytkintä (RCD). Vikavirtasuojakytkimen käyttö vähentää sähköiskun vaaraa.
f) Älä käytä laitetta, jos virtajohto on vaurioitunut, tai jos siinä on selviä kulumisen merkkejä. Vaurioituneen virtajohdon vaihto on annettava pätevän sähköasentajan tai valmistajan huollon tehtäväksi
g) Sähköiskun välttämiseksi älä upota johtoa, pistotulppaa tai laitetta veteen tai muihin nesteisiin. Älä käytä tuotetta märillä pinnoilla.
h) Älä käytä laitetta huoneissa, joissa on erittäin korkea kosteus / vesisäiliöiden välittömässä läheisyydessä!
i) Älä anna laitteen kastua. Sähköiskun vaara!

2.2. Turvallisuus työpaikalla

a) Pidä työpaikalla järjestys ja hyvä valaistus. Epäjärjestys tai huono valaistus voivat johtaa onnettomuuksiin. Ole ennakoiva, katso mitä olet tekemässä ja käytä maalaisjärkeä käyttäessäsi laitetta.

b) Jos laitteen toiminnassa ilmenee vaurioita tai epäsäännöllisyyksiä, sammuta se välittömästi ja ilmoita siitä valtuutetulle henkilölle.
c) Jos sinulla on epäilyksiä, toimiiko laite asianmukaisesti, tai toteat, että laitteessa on vaurioita, ota yhteyttä valmistajan huoltoon.
d) Tuotteen saa korjata vain valmistajan huoltopalvelu. Älä yritä tehdä korjauksia itse!
e) Jos tulipalo syttyy, sammuta se jauhe- tai hiilidioksidisammuttimella (CO2) (joka on tarkoitettu käytettäväksi jännitteisten sähkölaitteiden sammuttamiseen).
f) Lapset tai asiattomat henkilöt eivät saa olla työalueella. (Huomioimattomuus voi johtaa yksikön hallinnan menettämiseen.)
g) Tarkasta säännöllisesti turvallisuutta koskevien tarrojen kunto. Jos tarrat eivät ole luettavissa, ne on vaihdettava.
h) Säilytä käyttöohje myöhempää käyttöä varten. Jos tuote luovutetaan kolmansille osapuolille, myös käyttöohje on luovutettava tuotteen mukana.
i) Pidä laite poissa lasten ja eläinten ulottuvilta.
j) Otsonoitava huone on tiivistettävä (suljettava ulko-ovet, eliminoitava vuodot ikkunoista, ovista jne.), koneellinen ilmanvaihto oikaistava ja tuuletusaukot peitetty. Jos mahdollista, on suositeltavaa kytkeä sisäinen ilmanvaihto päälle ilmankierron helpottamiseksi otsonoidussa huoneessa. Avaa otsonoidun huoneen sisäovi (esim. kylpyhuone, vaatekaappi jne.).
k) Ihmisten tai eläinten oleskelu huoneessa, jossa otsonointi suoritetaan, on kielletty. Jos tällaiseen tilaan on mentävä, siinä vietettävä aika on lyhennettävä minimiin ja käytettävä suojavaatetusta ja maskia, joissa on sopiva suodatin.
l) Tiloissa, joissa otsonikäsittely suoritetaan, on kielletty tupakointi, avotulen teko, liekkien tai kipinöivien työkalujen työskentely, työskentely öljyjen ja rasvojen kanssa tai öljyn tai rasvan likaantuminen.
m) Kun olet käynnistänyt otsonointikoneen, poistu huoneesta välittömästi.

Muista! Lapset ja sivulliset henkilöt on suojattava laitteen käytön aikana.

2.3. Henkilökohtainen turvallisuus

a) Laitetta ei saa käyttää väsyneenä, sairaana, alkoholin, huumeiden tai lääkkeiden vaikutuksen alaisena, jotka rajoittavat merkittävästi kykyä käyttää tuotetta.
b) Konetta ei ole tarkoitettu henkilöiden (mukaan lukien lapset) käytettäväksi, joilla on alentuneet psyykkiset, sensoriset ja henkiset toiminnot tai joilla ei ole riittävää kokemusta ja/tai tietoa, jos he eivät ole heidän turvallisuudestaan vastaavan henkilön valvonnassa tai he eivät ole saaneet ohjeita, kuinka konetta on käytettävä.

c) Konetta voivat käyttää fyysisesti hyväkuntoiset, sen käyttöön kykenevät ja asianmukaisesti koulutetut henkilöt, jotka ovat lukeneet tämän käyttöohjeen ja jotka ovat saaneet työterveys ja työturvallisuuskoulutuksen.
d) Ole varovainen ja käytä tervettä harkintaa koneen käytön aikana. Hetkellinen epätarkkaavaisuus voi johtaa vakaviin vammoihin.
e) Estä tahaton käynnistäminen varmistamalla, että kytkin on pois päältä-asennossa ennen kuin liität laitteen virtalähteeseen.
f) Tämä laite ei ole leikkikalu. Lapsia tulee tarkkailla, jotta he eivät leiki laitteella.

2.4. Laitteen turvallinen käyttö

a) Älä käytä laitetta, jos ON/OFF-kytkin ei toimi kunnolla (ei kytke päälle eikä pois päältä). Laitteita, joita ei voida ohjata kytkimellä, ovat vaarallisia. Niitä ei saa käyttää ja ne pitää korjata.
b) Irrota pistoke pistorasiasta ennen kuin teet mitään säätöjä, vaihdat varusteita tai asetat työkaluja. Tämä ehkäisytoimenpide vähentää tahattoman käynnistämisen riskiä.
c) Säilytä käyttämätön tuote poissa lasten ja sellaisten henkilöiden ulottuvilta, jotka eivät tunne laitetta tai tätä ohjekirjaa. Tuotteet ovat vaarallisia, kun niitä käyttävät kokemattomat käyttäjät.
d) Pidä tuote hyvässä teknisessä kunnossa. Tarkista ennen jokaista käyttöä, ettei laitteessa ole yleisiä tai liikkuvien osien vaurioita (osien halkeamat tai kaikki muut tekijät, joilla voi olla vaikutus laitteen turvalliseen toimintaan). Jos laite on vaurioitunut, anna laite korjattavaksi ennen käyttöä.
e) Laite on pidettävä poissa lasten ulottuvilta.
f) Tuotteen korjauksen ja huollon saa suorittaa vain pätevä henkilö käyttäen ainoastaan alkuperäisvaraosia. Se varmistaa turvallisen käytön.
g) Tehtaalla asennettuja suojia tai ruuveja ei saa irrottaa, jotta laitteen toimivuus suunnitellulla tavalla on varmistettu.
h) Laitetta kuljetettaessa ja siirrettäessä varastointipaikasta käyttöpaikkaan on otettava huomioon laitteiden käyttömaassa voimassa olevat käsin kuljetuksen työterveys- ja työturvallisuusmääräykset.
i) Älä siirrä, siirrä tai käännä konetta käytön aikana.
j) Laite on puhdistettava säännöllisesti, jottei epäpuhtauksia päästetä kerrostumaan pysyvästi.
k) Ilman sisäänmeno- ja ulostuloaukkoa ei saa peittää.
l) Tämä laite ei ole leikkikalu. Lapset eivät saa puhdistaa ja huoltaa laitetta ilman aikuisen valvontaa.
m) Laitteen rakenteeseen puuttuminen sen parametrien tai rakenteen muuttamiseksi on kielletty.
n) Pidä tuote etäällä syttymis- ja lämmönlähteistä.
o) Älä ylikuormita laitetta.

p) Älä anna henkilöiden, joilla on hajuaisti heikentynyt, käyttää laitetta.
q) Varmista, että laitteen ympärillä on riittävästi tilaa, ennen kuin käynnistät sen
r) Laitteen ulostuloaukoista purkautuvan otsonin suora hengittäminen on ERITTÄIN KIELLETTY. Otsonin lyhytaikainen hengittäminen korkeina pitoisuuksina ja pitkäaikainen otsonin hengittäminen pieninä pitoisuuksina voivat aiheuttaa vakavan vaaran terveydelle ja jopa hengenvaaran!

HUOMIO! Siitä huolimatta, että laite on suunniteltu siten, että se olisi turvallinen, että siinä olisi riittävät suojat, ja käyttäjän lisäturvaelementtien käytöstä huolimatta, on edelleen olemassa pieni onnettomuus- tai loukkaantumisriski laitteen käytön aikana. Pysy valppaana ja käytä tervettä järkeä laitetta käyttäessäsi.

3. Käyttöohjeet

Laitetta käytetään otsonin tuottamiseen ympäröivästä ilmasta ja sitä käytetään huoneiden desinfiointiin.

Käyttäjällä on vastuu kaikista vahingoista, jotka aiheutuvat käyttötarkoituksen vastaisesta käytöstä.

3.1. Tuotteen yleiskatsaus

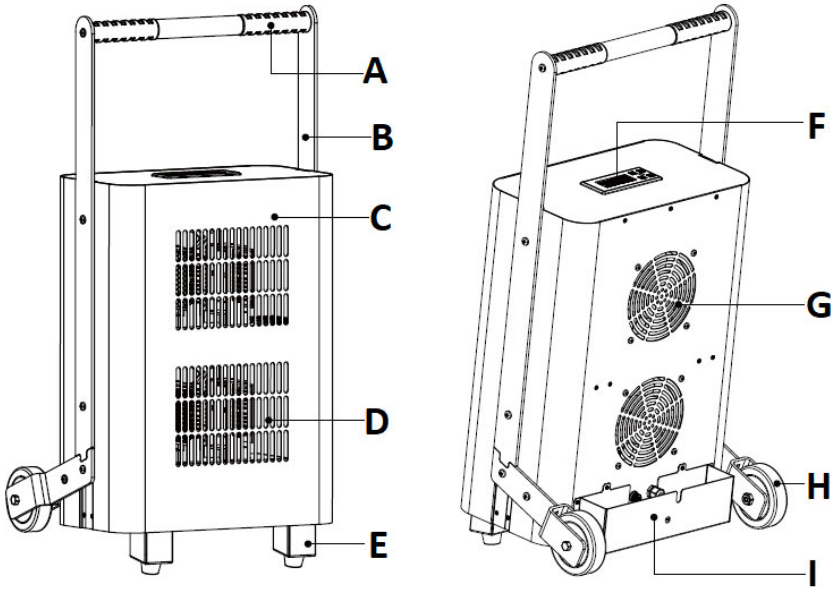

A. Kuljetuskahva
B. Poikkipalkki, joka yhdistää kahvan koteloon
C. Kotelo
D. Pistorasiat
E. Jalka
F. Ohjauspaneeli näytöllä
G. Tuloaukko
H. Castor
I. Tasku virtajohdolle + sulakepidike (sisällä)
J. Kaukosäädin (kuva alla)

3.2. Käyttöön valmistelu

Laitteen sijoittaminen

Käyttöympäristön lämpötila saa olla enintään 40 °C ja suhteellinen kosteus enintään 85 %. Sijoita laite keskelle huonetta siten, että ilmankierto on hyvä. Laitteen jokaisesta seinästä pitää olla vähintään 10 cm vapaa tila. Laite on pidettävä etäällä kuumista pinnoista. Laitetta pitää aina käyttää tasaisella, vakaalla, puhtaalla, tulenkestävällä ja kuivalla pinnalla sekä lasten ja henkilöiden ulottumattomissa, joiden psyykkiset, sensoriset ja henkiset toiminnot ovat rajoittuneita. Laite pitää sijoittaa niin, että virtapistoke on joka hetki käsien ulottuvilla. Pitää muistaa, että laitteen virransyöttö vastaa laitekilvessä annettuja tietoja!

LAITTEEN ASENNUS

Käytä 6 ruuvia ja kuusiokoloavainta (kuva yllä), kiinnitä kuljetuskahva (a) molemmilla poikkipalkeilla (b) laitteen koteloon (c) alla olevan kaavion mukaisesti:

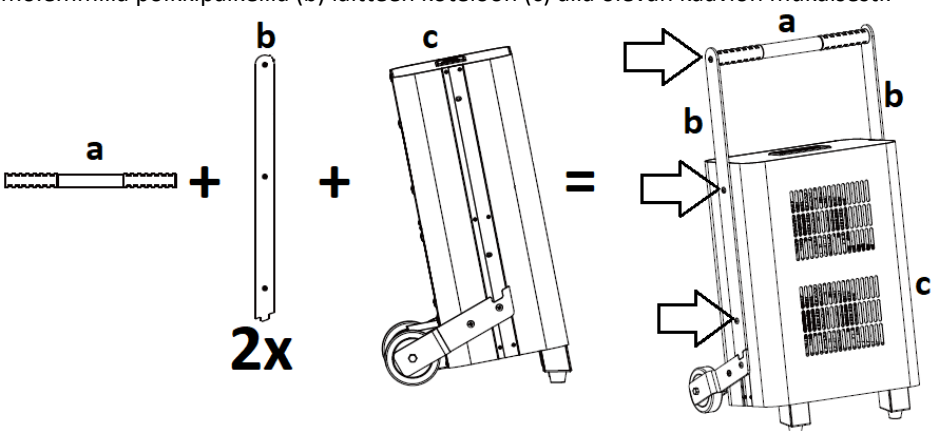

3.3. Laitteen käyttö

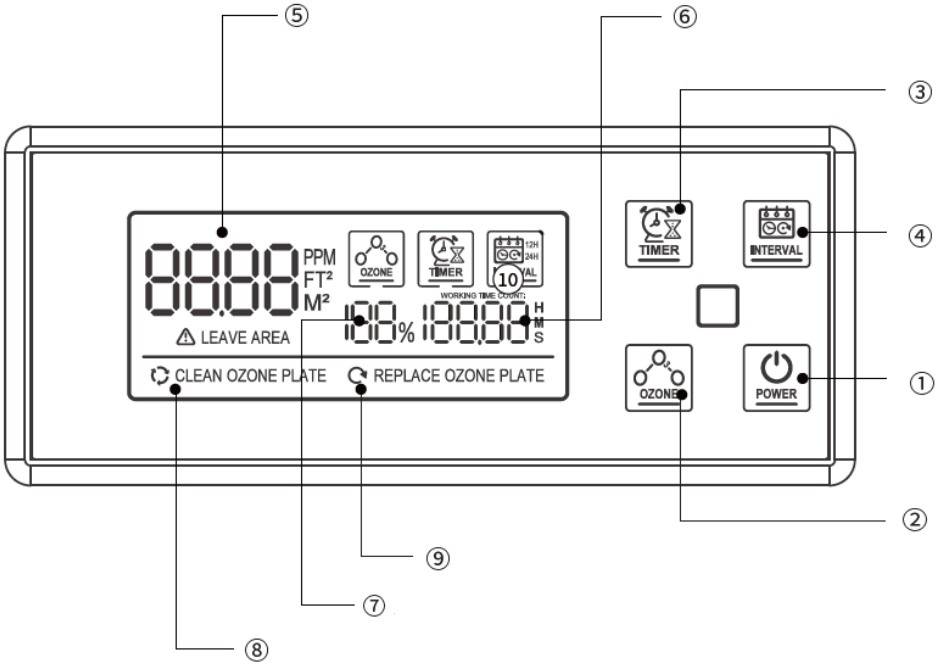

Koneen ohjauspaneeli / kaukosäädin:

nro kuvassa	Painikkeen nimi	Toiminto	
1	POWER	Koneen ohjauspaneeli	1.1 Kun virta on katkaistu, paina pitkään " POWER " -painiketta 2 sekunnin ajan käynnistääksesi laitteen. Näyttö välähtää kolme kertaa ja laite siirtyy valmiustilaan. Paina sitten painiketta lyhyesti uudelleen, 60 sekunnin lähtölaskennan jälkeen laite toimii oletuksena suurimmalla otsonitasolla. 1.2 Paina pitkään valmius- tai työtilassa POWER " -painiketta 2 sekunnin ajan sammuttaaksesi laitteen. Puhallin jatkaa toimintaansa itsenäisesti 60 sekunnin ajan sammuttamisen jälkeen.

			1.3 Aseta työparametrit valmiustilassa käyttämällä TIMER , OZONE , tai INTERVAL painikkeet. Paina sitten lyhyesti " POWER ” -painiketta käynnistääksesi laitteen, joka siirtyy toimintatilaan.
		Kaukosäädin	1.1 Kun virta on katkaistu, paina " POWER ” -painiketta kaukosäätimessä käynnistääksesi laitteen. Näyttö välähtää kolme kertaa ja laite siirtyy valmiustilaan. Paina sitten painiketta uudelleen. 60 sekunnin lähtölaskennan jälkeen laite toimii oletuksena suurimmalla otsonitasolla. Paina työtilassa " POWER ” -painiketta kaukosäätimessä sammuttaaksesi laitteen. Puhallin jatkaa toimintaansa itsenäisesti 60 sekunnin ajan sammuttamisen jälkeen. 1.2 Aseta työparametrit valmiustilassa käyttämällä TIMER , OZONE , tai INTERVAL kaukosäätimen painikkeita. Paina sitten " POWER ” -painiketta kaukosäätimessä käynnistääksesi laitteen, joka siirtyy toimintatilaan.
2	OZONE / OZONE^ tai OZONE ˅	Valitse yksi neljästä otsonointitehokkuustasosta tunnissa: 25 % (10 g), 50 % (20 g), 75 % (30 g), 100 % (40 g).	
3	TIMER	Työajan asettaminen välille 15 minuuttia (MIN) - 240 minuuttia (MAX). Jokainen painikkeen painallus lisää käyttöaikaa 15 minuutilla.	
4	INTERVAL	Työjakson valitseminen käynnistettäväksi tasavälein, 12 tai 24 tunnin välein (valittu työjakso näkyy näytöllä - katso numero 10 yllä olevassa kuvassa).	

Näytössä:

nro kuvassa	Nimi	Toiminto

5	Työalue	Huoneen pinta-alan asetus otsonointia varten: 75-1200 m^2 .
6	Työaika	15-240 min.
7	Prosenttiosuus otsonin tuotannosta	25 % (10 g/h), 50 % (20 g/h), 75 % (30 g/h), 100 % (40 g/h).
8	Merkkivalo, joka muistuttaa sinua keraamisten levyjen puhdistamisesta	Puhdista keraamiset levyt, kun viesti " CLEAN OZONE PLATE " ilmestyy näytölle. Poista puhdistuksen jälkeen viesti, jossa on " OZONE "-painiketta.
9	Valo muistuttaa sinua keraamisten levyjen vaihtamisesta	Vaihda keraamiset levyt, kun viesti " REPLACE OZONE PLATE " ilmestyy näytölle. Poista puhdistuksen jälkeen viesti, jossa on " OZONE "-painiketta.

TYÖN ALOITTAMINEN

HUOMIO: Varmista ennen laitteen käynnistämistä, ettei otsonoidussa huoneessa ole ihmisiä, eläimiä tai kasveja.

TÄRKEÄÄ: Ennen kuin otat laitteen käyttöön, sulje otsonoitu huone hyvin, jotta otsonia ei pääse tunkeutumaan viereisiin huoneisiin käytön aikana.

- Aseta laite paikoilleen ja kytke sen pistoke pistorasiaan. Ohjauspaneelin näyttöön syttyy valo.
- Paina " POWER " -painiketta (laitteessa tai kaukosäätimessä) yllä olevien ohjeiden mukaisesti "Koneen ohjauspaneeli / kaukosäädin" -osiossa. Laite käynnistyy oletusasetuksilla eli 15 minuuttia ja 100 % otsonin tuotanto.
- Paina " OZONE " -painiketta asettaaksesi halutun otsoniprosentin tunnissa (katso alla).
- Paina " TIMER " -painiketta asettaaksesi yksikön toiminta-ajan huoneen pinta-alan mukaan (katso alla oleva taulukko). Jokainen painikkeen painallus lisää käyttöaikaa 15 minuutilla.
- Paina "INTERVAL " -painiketta valitaksesi 12 tai 24 tunnin työvälin.
- 40-60 minuutin kuluttua toimenpiteen päättymisestä voit mennä huoneeseen ja tuulettaa sen avaamalla ovet ja ikkunat.

Kapasiteetti	**10 g/h**	**20 g/h**	**30 g/h**	**40 g/h**
Huoneen pinta-ala [m^2]	Työaika [min]	Työaika [min]	Työaika [min]	Työaika [min]
75	60	30	20	15

150	120	60	40	30
300	240	120	80	60
450	-	180	120	90
600	-	240	160	120
750	-	-	200	150
900	-	-	240	180
1200	-	-	-	240

3.4. Puhdistaminen ja huolto

a) Ennen puhdistusta, säätöä tai lisävarusteiden vaihtamista ja kun laitetta ei käytetä, irrota virtajohto pistorasiasta ja odota, että pyörivät osat pysähtyvät.
b) Käytä pintojen puhdistamiseen vain puhdistusaineita, jotka eivät sisällä syövyttäviä aineita.
c) Laite on säilytettävä kuivassa ja viileässä paikassa suojassa kosteudelta ja suoralta auringonvalolta.
d) Laitteen ruiskuttaminen vedellä tai upottaminen veteen on kielletty.
e) Muista, että laitteeseen ei saa päästää vettä kotelossa olevien ilmanvaihtoaukkojen kautta.
f) Tuuletusaukot ja keraaminen levy (sen jäähdytin) tulee puhdistaa harjalla ja alhaisemman paineen paineilmalla.
g) Käytä puhdistamiseen pehmeää puhdistusliinaa.
h) Puhdistamiseen ei saa käyttää teräviä ja/tai metalliesineitä (esim. teräsharjaa tai metallilastaa), koska ne voivat vahingoittaa materiaalin pintaa, josta laite on valmistettu.
i) Älä puhdista laitetta happamilla aineilla, lääkinnällisillä aineilla, ohentimilla, polttoaineella, öljyillä tai muilla kemikaaleilla, sillä se voi vahingoittaa laitetta.

3.4.1 KERAAMISEN LEVYN VAIHTO

TÄRKEÄÄ: Yhden keraamisen levyn käyttöikä on yli 6000 käyttötuntia. Tämän ajan jälkeen on suositeltavaa vaihtaa se laitteen parhaan suorituskyvyn säilyttämiseksi. Alla kuvataan myös keraamiseen levyyn pääsyä, jos se tarvitsee puhdistusta.

a) Irrota laite vaakasuorassa kotelon takaseinässä, esim. pöydälle asetettuna, ja ruuvaa sitten irti 8 ruuvia (A1 - A4), jotka pitävät kuljetuskahvan poikkipalkit ja pyörät - 4 kummallakin puolella - kuten on merkitty alla oleva kuva:

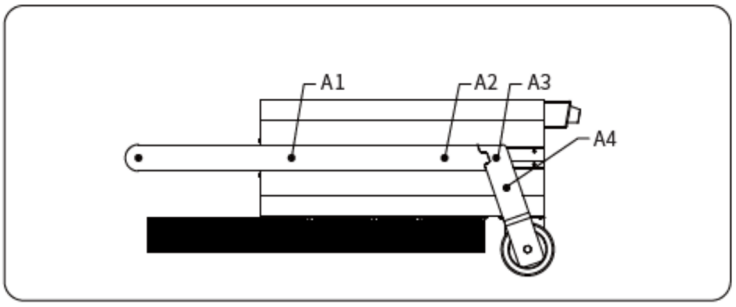

b) Irrota ruuvit B1, B2 ja B3 (katso alla oleva kuva) - 3 kpl. kummallakin puolella, yhteensä 6 kpl.

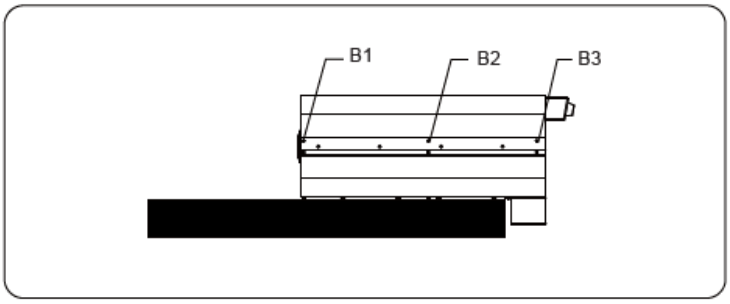

c) Irrota yksikön pohjassa olevat ruuvit C1 ja C2 ja liu'uta sitten kotelon etupaneelia alaspäin ja irrota solki kokonaan.

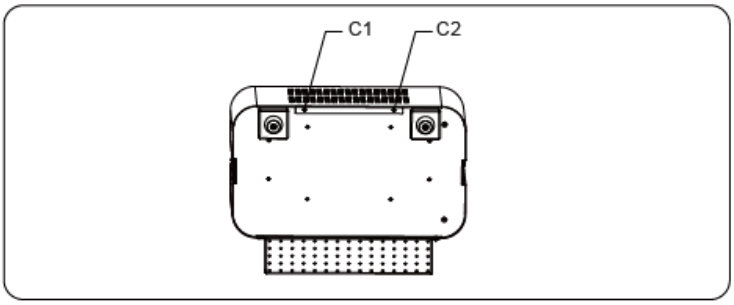

d) Kun olet poistanut kotelon paneelin, etsi keraaminen levy sisäpuolelta.

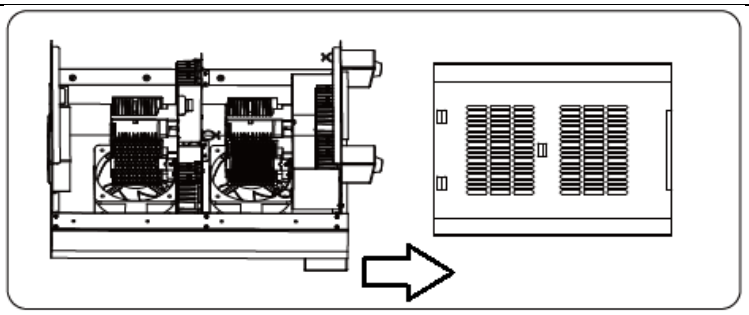

e) Liikuta kiinteää keraamista levyä varovasti oikealle ja vasemmalle, jolloin se löystyy pidikkeessä, vedä sitä ylöspäin ja kiinnitä uusi paikalleen painamalla se kantaan, keinuttamalla sitä hieman oikealle-vasemmalle, kunnes se napsahtaa kokonaan paikalleen. pidin.

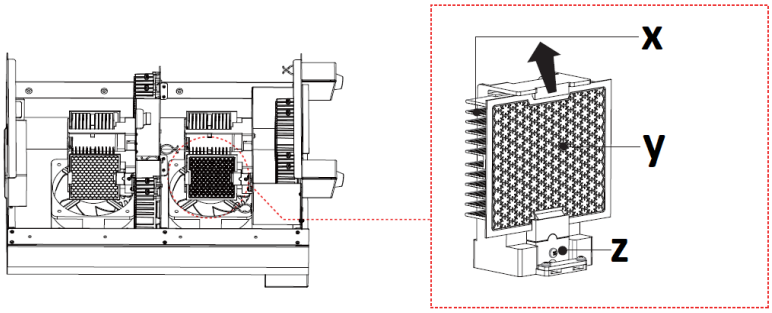

X - jäähdytin
Y - keraaminen levy
Z - kiinnityspistoke

f) Loput kokoonpanosta on päinvastaisessa järjestyksessä.

3.4.2 SULAKKEEN VAIHTAMINEN

Sulake sijaitsee laitteen kotelon takana taskussa. Vaihda sulake kääntämällä sen pidikettä ("FUSE ") vastapäivään ja irrota se sulake sisällä. Aseta sitten uusi tilalle, ruuvaa koko asia takaisin alkuperäiselle paikalleen koteloon (kääntämällä myötäpäivään).

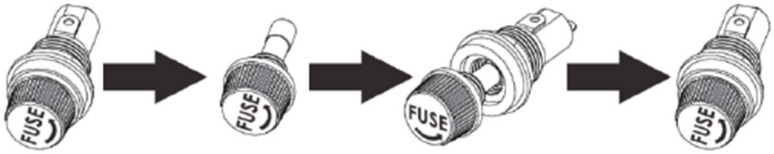

3.4.2 Ongelmien ratkaiseminen

Ongelma	Mahdollinen syy	Ratkaisu

Laite ei käynnisty	Virtajohto on kytketty väärin tai pistorasiassa ei ole virtaa	Tarkista virtajohdon liitäntä ja tarvittaessa sähkö pistorasiassa
	Palanut sulake	Vaihda sulake hyvään.
Laite käynnistyy, mutta tuottaa vähän otsonia	Likaantunut keraaminen levy(t).	Puhdista tai vaihda keraaminen levy(t).
Laite käynnistyy, mutta ei tuota otsonia.	Kuluneet keraamiset levyt.	Vaihda keraaminen levy(t).

OHJE AKKUJEN JA PARISTOJEN TURVALLISEEN HÄVITTÄMISEEN.
Kaukosäätimeen on asennettu CR2032 3V paristo. Poista käytetty akku laitteesta samalla tavalla kuin asetat sen.
Toimita akku näiden materiaalien hävittämisestä vastuussa olevaan keräyspisteeseen.

LAITTEISTOJEN HÄVITTÄMINEN
Kun käyttöaika on päättynyt, tätä tuotetta ei saa hävittää tavallisen kotitalousjätteen mukana, vaan se pitää toimittaa kierrätystä varten sähkö- ja elektroniikkalaitteiden keräyspisteeseen. Siitä ilmoittaa tuotteessa, käyttöohjeessa tai pakkauksessa oleva symboli. Laitteessa käytetyt muovit voidaan käyttää uudelleen niiden merkintöjen mukaisesti. Kierrättämällä jätteet asianmukaisesti annat merkittävän panoksen ympäristönsuojeluun.
Paikallinen viranomainen antaa sinulle tietoja käytettyjen laitteiden asianmukaisesta jätepisteestä .

Deze gebruikershandleiding is vertaald met behulp van machinevertaling. Wij hebben er alles aan gedaan om ervoor te zorgen dat de vertaling nauwkeurig is, maar houd er rekening mee dat automatische vertalingen niet perfect zijn en niet bedoeld zijn om menselijke vertalers te vervangen. De officiële versie van de gebruikershandleiding is in het Engels. Eventuele verschillen tussen de vertaalde versie en de originele Engelse versie zijn niet juridisch bindend. Als u vragen hebt over de juistheid van de vertaling, raadpleeg dan de Engelse versie; dit is de officiële referentie. Versies in andere talen zijn op aanvraag verkrijgbaar via info@expondo.com.

Technische gegevens

Beschrijving parameter	Waarde parameter
Productnaam	Ozongenerator
Model	AIRCLEAN 40G
Spanning [V~] / Frequentie [Hz]	230 / 50
Vermogen [W]	350
Beschermingsklasse	I
IP-klasse	IPX0
Afmetingen [breedte x diepte x hoogte; mm]	460x400x840
Gewicht [kg]	18,1
Ozonisatie-efficiëntie [g/h]	Tot 40
Ventilatorcapaciteit [m^3 /u]	289x2
Gebied toepassingen [m^2]	75-1200
Keramiek stuk	90x110mm (x4)
Batterij van de afstandsbediening	CR2032-nummer
Zekering	F3AL 3A 250V

1. Algemene beschrijving

Deze handleiding is bedoeld om u te helpen het apparaat veilig en betrouwbaar te gebruiken. Het product is ontworpen en vervaardigd met behulp van de nieuwste technologieën
en componenten in strikte overeenstemming met de technische indicaties en met inachtneming van de hoogste kwaliteitsnormen.

LEES EN BEGRIJP DEZE HANDLEIDING ZORGVULDIG DOOR VOORDAT U MET DE WERKZAAMHEDEN BEGINT.

Om een lange en betrouwbare werking van het apparaat te garanderen, dient u het apparaat op de juiste manier te bedienen en onderhouden, conform de richtlijnen in deze gebruiksaanwijzing. De technische gegevens en specificaties in deze handleiding zijn up-to-date. De fabrikant behoudt zich het recht voor om wijzigingen aan te brengen om de kwaliteit te verbeteren. Door technische ontwikkelingen en mogelijkheden voor lawaaibeperking te volgen, is het apparaat zo ontworpen en gebouwd dat het risico als gevolg van geluidsemissie tot het laagste niveau wordt beperkt.

Omschrijving van symbolen

CE	Product voldoet aan geldende veiligheidsnormen.
	Lees de instructies voor gebruik.
	Recyclebaar product.
	WAARSCHUWING ! of **VOORZICHTIG!** of **HERINNERING!** Van toepassing op de gegeven situatie (algemeen waarschuwingssignaal).
	LET OP! Risico op elektrische schokken!
	Waarschuwing voor vergiftigingsgevaar!
	Alleen voor gebruik binnen.

LET OP! De afbeeldingen in deze gebruiksaanwijzing zijn bedoeld als illustratie en kunnen op details afwijken van het daadwerkelijke uiterlijk van het product.

2. Veiligheid bij gebruik

LET OP! Lees alle veiligheidswaarschuwingen en instructies. Het niet opvolgen van de waarschuwingen en instructies kan leiden tot elektrische schokken, brand en/of ernstig of dodelijk letsel.

De term "apparaat" of "product" in de waarschuwingen en in de beschrijving van de handleiding verwijst naar
Ozongenerator

2.1. Elektrische veiligheid

a) De stekker moet in het stopcontact passen. Verander op geen enkele manier iets aan de stekker. Gebruik van de originele stekker op een passend stopcontact vermindert het risico op elektrische schokken.
b) Vermijd contact met geaarde elementen, zoals leidingen, radiatoren, kachels en koelkasten. Het risico op elektrische schokken neemt toe indien het lichaam geaard is en in contact staat met apparaat dat direct wordt blootgesteld aan regen, natte oppervlakken en een vochtige omgeving. Water dat het apparaat binnendringt, verhoogt het risico op schade en elektrische schokken.
c) Raak het apparaat niet aan met natte of vochtige handen.
d) Gebruik het snoer niet op een onbedoelde manier. Gebruik het nooit om het apparaat te dragen of om de stekker uit het stopcontact te trekken. Hou het snoer ver van warmtebronnen, scherpe hoeken of bewegende onderdelen. Beschadigde of verstrikte snoeren verhogen het risico op elektrische schokken.
e) Indien het gebruik van het apparaat in een vochtige omgeving niet kan worden vermeden, moet een aardlekschakelaar (RCD) worden toegepast. Het gebruik van een RCD verlaagt het risico op elektrische schokken.
f) Gebruik het apparaat niet als het netsnoer beschadigd is of duidelijke tekenen van slijtage aanwezig zijn. Een beschadigd snoer dient te worden vervangen door een gekwalificeerde elektricien of een servicepunt van de fabrikant.
g) Dompel het snoer, de stekker of het apparaat niet onder in water of andere vloeistoffen om een elektrische schok te voorkomen. Gebruik het product niet op natte oppervlakken.
h) Gebruik het apparaat niet in ruimtes met een zeer hoge luchtvochtigheid / in de directe omgeving van watertanks!
i) Apparaat mag niet nat worden. Gevaar voor elektrische schokken!

2.2. Veiligheid op de werkplek

a) Oprethold orden på arbejdspladsen og god belysning. Rommel of slechte verlichting kan leiden tot ongelukken. Wees vooruitziend, let op wat u doet en gebruik uw gezonde verstand bij het gebruik van het apparaat.
b) Indien u schade of onregelmatigheden aantreft in het gebruik van het apparaat, dan dient deze onmiddellijk te worden uitgeschakeld en gemeld bij een bevoegde.
c) In geval van twijfel of het product juist werkt of bij het vaststellen van schade dient u contact op te nemen met het servicepunt van de fabrikant.
d) Reparaties mogen alleen worden uitgevoerd door een servicepunt van de fabrikant. Probeer zelf geen reparaties uit te voeren!
e) Gebruik in geval van brand een poeder- of kooldioxide (CO_2) brandblusser (een die bestemd is voor gebruik op onder spanning staande elektrische apparaten) om de brand te blussen.
f) Kinderen of onbevoegde personen zijn niet toegestaan in het werkgebied. (Onoplettendheid kan leiden tot verlies van controle over het apparaat.)
g) Controleer de toestand van de veiligheidsstickers. Indien de stickers niet meer leesbaar zijn, dienen ze te worden vervangen.
h) Bewaar de gebruiksaanwijzing voor latere referentie. Indien het product wordt doorgegeven aan derden, dan dient de gebruiksaanwijzing te worden meegegeven.
i) Houd het apparaat uit de buurt van kinderen en dieren.
j) De ruimte die geozoniseerd moet worden, moet worden afgesloten (sluit de buitendeuren, dicht de lekken bij ramen, deuren, etc.), de mechanische ventilatie moet worden opengezet en de ventilatieopeningen moeten worden afgedekt. Indien mogelijk is het aan te raden om interne ventilatie in te schakelen om de luchtcirculatie in de geozoneerde ruimte te bevorderen. Open de binnendeur (bijv. badkamer, kledingkast, enz.) in de geozoniseerde ruimte.
k) Het is verboden dat personen of dieren zich in de ruimte bevinden waar de ozonbehandeling wordt uitgevoerd. Indien het toch nodig is een dergelijke ruimte te betreden, dient het ophoud daar tot een minimum te worden beperkt, en dient beschermende kleding met beschermingsmasker op een correcte manier te worden gedragen.
l) In de ruimte waar de ozonbehandeling wordt uitgevoerd, is het verboden te roken, met open vuur te werken, met gereedschap te werken dat vlammen of vonken veroorzaakt, met oliën en vetten te werken of voorwerpen met olie of vet te bevuilen.
m) Nadat u het ozonapparaat hebt aangezet, verlaat u onmiddellijk de ruimte.

Herinner! Bescherm kinderen en andere omstanders bij het gebruik van het apparaat.

2.3. Persoonlijke veiligheid

a) Gebruik dit apparaat niet als u moe of ziek bent of onder invloed bent van alcohol, drugs of medicijnen die uw vermogen om het apparaat te bedienen kunnen beïnvloeden.
b) Het apparaat is niet bedoeld om te worden gebruikt door personen (inclusief kinderen) met beperkte mentale, sensorische of intellectuele functies of personen die onvoldoende ervaring en/of kennis hebben, tenzij zij onder toezicht staan of door een persoon die verantwoordelijk is voor hun veiligheid zijn geïnstrueerd over de bediening van het apparaat.
c) Maskinen kan betjenes af fysisk velegnede, dygtige og korrekt uddannede personer, der har læst denne vejledning og er blevet uddannet i arbejdsmiljø og sikkerhed.
d) Tijdens het gebruik van het apparaat dient alle voorzichtigheid in acht te worden genomen, op basis van gezond verstand. Een moment van onoplettendheid tijdens gebruik kan leiden tot ernstige lichamelijk verwondingen.
e) Om onbedoelde inschakeling te voorkomen dient de schakelaar in de uit-stand te staan voordat u de stekker in het stopcontact steekt.
f) Het apparaat is geen speelgoed. Houd kinderen in de gaten om te voorkomen dat ze met het apparaat spelen.

2.4. Veilig gebruik van het apparaat

a) Brug ikke apparatet, hvis ON/OFF-kontakten ikke fungerer korrekt (den kan ikke tænde eller slukke apparatet). Apparaten die niet kunnen worden bediend met de schakelaar zijn onveilig, kunnen niet worden ingezet en moeten worden gerepareerd.
b) Fjern stikket fra stikkontakten, før du foretager justeringer, skifter tilbehøret eller opbevarer værktøjet. Dit voorkomt dat het apparaat per ongeluk wordt ingeschakeld.
c) Bewaar het apparaat wanneer het niet in gebruik is op een veilige plaats, uit de buurt van kinderen en mensen die het apparaat niet kennen en de gebruiksaanwijzing niet hebben gelezen. Het apparaat kan een gevaar vormen in de handen van onervaren gebruikers.
d) Houd het apparaat in perfecte technische staat. Controleer voor elk gebruik op algemene schade, controleer vooral bewegende onderdelen op gebarsten onderdelen of elementen, en op andere omstandigheden die de veilige werking van het apparaat kunnen beïnvloeden. Als het apparaat beschadigd is, laat het dan repareren voordat u het weer gebruikt.
e) Houd het apparaat buiten het bereik van kinderen.

f) Reparatie en onderhoud van het product dient te worden gedaan door gekwalificeerde mensen en alleen met originele reserveonderdelen. Dit verzekerd de veiligheid tijdens het gebruik.
g) Om de operationele integriteit van het apparaat zoals bedoeld te garanderen, mag u geen in de fabriek geïnstalleerde afdekkingen of schroeven verwijderen.
h) Voor transport en handling van het apparaat van het magazijn naar de plek waar deze wordt gebruikt dienen de gezondheids- en veiligheidsregels voor handmatige transportwerkzaamheden in acht te worden genomen die gelden in het land waar het apparaat wordt ingezet.
i) Verplaats, verschuif of draai de machine niet terwijl deze in werking is.
j) Maak het apparaat regelmatig schoon om te voorkomen dat hardnekkig vuil zich ophoopt.
k) Dek de inlaat- en uitlaatopeningen niet af.
l) Het apparaat is geen speelgoed. Reiniging en onderhoud mogen niet worden uitgevoerd door kinderen zonder toezicht door een volwassene.
m) Het is niet toegestaan om de wijzigingen aan de constructie van apparaat door te voeren met als doel om de werking of constructie te wijzigen.
n) Hou het apparaat buiten bereik van open vuur en warmtebronnen.
o) Overbelast het apparaat niet.
p) Laat personen met een verminderd reukvermogen het apparaat niet bedienen.
q) Zorg ervoor dat er voldoende ruimte rondom het apparaat is voordat u het inschakelt
r) Het is TEN STRENGSTE VERBODEN om de ozon die uit de uitlaten van het apparaat komt, rechtstreeks in te ademen. Kortstondige inademing van ozon in hoge concentraties of langdurige inademing van ozon in lage concentraties is gevaarlijk voor de gezondheid en kan zelf dodelijk zijn!

LET OP! Ondanks het veilige ontwerp van het apparaat en de beschermende functies ervan, en ondanks het gebruik van extra elementen ter bescherming van de bediener, bestaat er toch een klein risico op een ongeval of letsel bij het gebruik van het apparaat. Blijf alert en gebruik uw gezond verstand wanneer u het apparaat gebruikt.

3. Gebruik richtlijnen

Het apparaat wordt gebruikt om ozon uit de omgevingslucht te genereren en wordt gebruikt voor het desinfecteren van ruimtes.

Gebruiker is verantwoordelijk voor eventuele schade veroorzaakt door niet-beoogd gebruik.

3.1. Productoverzicht

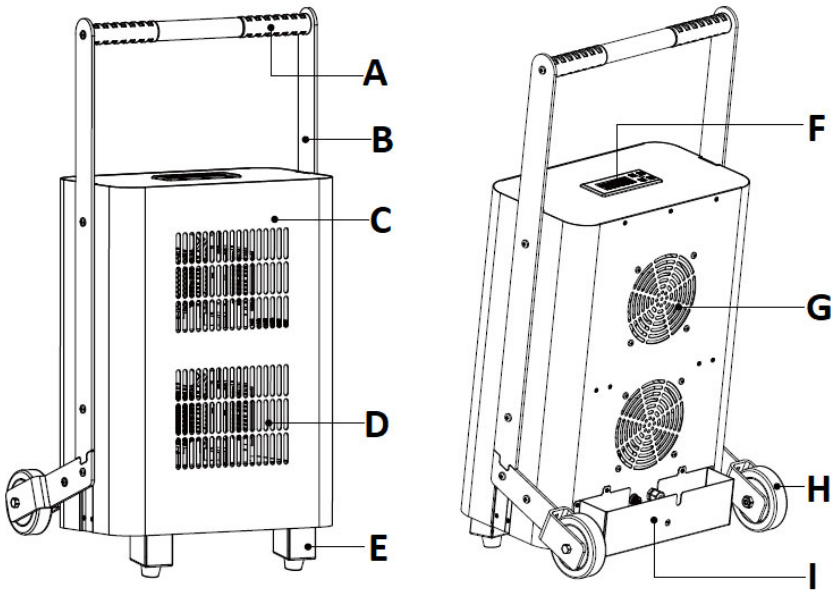

A. Transporthandvat
B. Dwarsbalk die de handgreep met de behuizing verbindt
C. Chassis
D. Verkooppunten
E. Voet
F. Bedieningspanneer met display
G. Inlaatopening
H. Castor
I. Zakje voor netsnoer + zekeringhouder (binnenin)
J. Afstandsbediening (foto hieronder)

3.2. Klaarmaken voor gebruik

Apparatets placering

Omgivelsestemperaturen må ikke overstige 40°C, og luftfugtigheden må ikke overstige 85%. Plaats het apparaat in het midden van de kamer, zodat er een goede luchtcirculatie is. Der skal opretholdes en afstand på mindst 10 cm fra apparatets væg. Apparaat dient uit de buurt van hete oppervlakken te worden gehouden. Het apparaat moet altijd worden gebruikt op een effen, stabiel, schoon, vuurvast en droog oppervlak en buiten het bereik van kinderen en mensen met verminderde mentale, sensorische en mentale functies. Het apparaat dient zo te worden geplaatst dat de stekker altijd bereikbaar is. Zorg ervoor dat de stroomvoorziening van het apparaat overeenkomt met de gegevens op het typeplaatje!

MONTERING AF APPARATET

Bevestig de transportbeugel (a) met de 6 schroeven en de inbussleutel (afbeelding hierboven) met beide dwarsbalken (b) aan de behuizing van het apparaat (c) zoals weergegeven in het onderstaande schema:

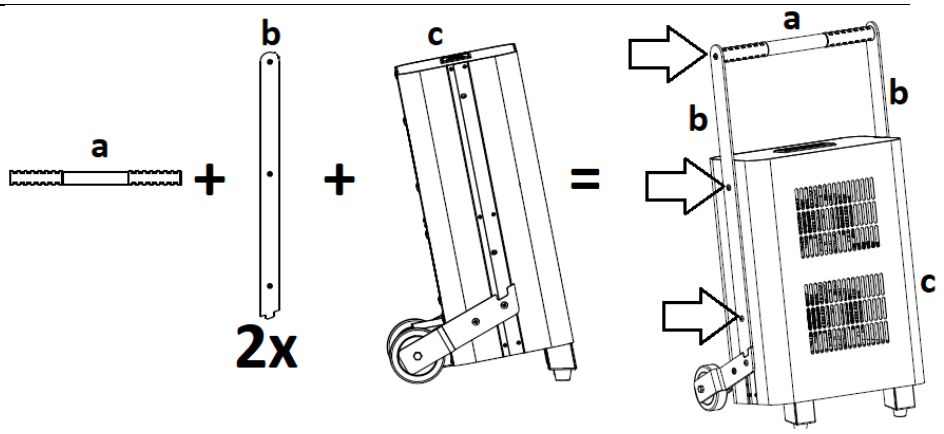

3.3. Werken met het apparaat

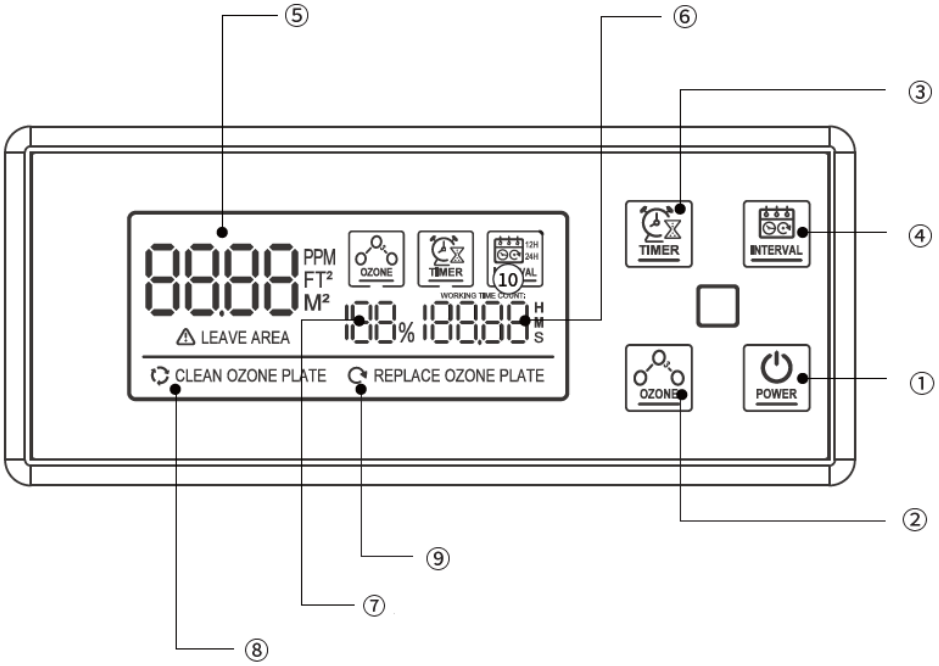

Bedieningspaneel / afstandsbediening van de machine:

Nee. op de foto	Knopnaam	Functie

1	POWER	Bedieningspaneel van de machine	1.1 Houd in de uitgeschakelde toestand de “ POWER ”-knop gedurende 2 seconden ingedrukt om het apparaat in te schakelen. Het scherm knippert drie keer en het apparaat gaat in de stand-bymodus. Druk vervolgens nogmaals kort op de knop. Na 60 seconden schakelt het apparaat automatisch over naar de maximale ozonconcentratie. 1.2 In de stand-by- of werkstand drukt u lang op de “ POWER ”-knop gedurende 2 seconden ingedrukt om het apparaat uit te schakelen. De ventilator blijft nog 60 seconden na het uitschakelen zelfstandig doorwerken. 1.3 Stel in de stand-bymodus de werkparameters in met behulp van de TIMER , OZONE , of INTERVAL knoppen. Druk vervolgens kort op de “ POWER ”-knop om het apparaat te starten, waarna het in de werkende staat komt.
		Afstandsbediening	1.1 Druk in de uitgeschakelde toestand op de “ POWER ” knop op de afstandsbediening om het apparaat in te schakelen. Het scherm knippert drie keer en het apparaat gaat in de stand-bymodus. Druk vervolgens nogmaals op de knop. Na 60 seconden schakelt het apparaat automatisch over naar de maximale ozonconcentratie. Druk in de werkende staat op de “ POWER ” knop op de afstandsbediening om het apparaat uit te schakelen. De ventilator blijft nog 60 seconden

			na het uitschakelen zelfstandig doorwerken. 1.2 Stel in de stand-bymodus de werkparameters in met behulp van de TIMER , OZONE , of INTERVAL knoppen op de afstandsbediening. Druk vervolgens op de knop “POWER” knop op de afstandsbediening om het apparaat te starten, waarna het in de werkende staat komt.
2	OZONE / OZONE^ of OZONE ˅	Keuze uit vier niveaus van ozonisatie-efficiëntie per uur: 25% (10 g), 50% (20 g), 75% (30 g), 100% (40 g).	
3	TIMER	Instellen van de werktijd tussen 15 minuten (MIN) - 240 minuten (MAX). Elke keer dat u op de knop drukt, wordt de gebruiksduur met 15 minuten verlengd.	
4	INTERVAL	Selecteer de werkcyclus die met gelijke tussenpozen moet worden gestart, elke 12 of 24 uur (de geselecteerde werkcyclus wordt op het scherm weergegeven - zie nummer 10 in de afbeelding hierboven).	

Op het display:

Nee. op de foto	Naam	Functie
5	Werkgebied	Instellen van de oppervlakte van de ruimte voor ozonisatie: 75-1200 m^2 .
6	Werktijd	15-240 minuten.
7	Percentage van ozonproductie	25% (10 g/u), 50% (20 g/u), 75% (30 g/u), 100% (40 g/u).
8	Een indicatielampje om u eraan te herinneren de keramische platen schoon te maken	Maak de keramische platen schoon wanneer de melding " CLEAN OZONE PLATE " verschijnt op het display. Verwijder na het opschonen het bericht met de " OZONE " knop.
9	Een lampje dat u eraan herinnert de keramische	Vervang de keramische platen wanneer de melding " REPLACE OZONE PLATE " verschijnt op het display. Verwijder na het opschonen het bericht met de " OZONE " knop.

	platen te vervangen	

STARTEN VAN HET WERK

LET OP: Controleer voordat u het apparaat start of er zich geen mensen, dieren of planten in de geozoniseerde ruimte bevinden.

BELANGRIJK: Voordat u het apparaat in gebruik neemt, moet u de geozoniseerde ruimte goed afsluiten om te voorkomen dat ozon tijdens de werking in aangrenzende ruimtes terechtkomt.

- Plaats het apparaat op de gewenste plek en steek de stekker in het stopcontact. Het scherm op het bedieningspaneel licht op.
- Druk op de " POWER " knop (op het apparaat of de afstandsbediening) volgens de bovenstaande instructies in het gedeelte "Bedieningspaneel van het apparaat / afstandsbediening". Het apparaat start op met de standaardinstellingen, namelijk 15 minuten en 100% ozonproductie.
- Druk op de " OZONE "knop om het gewenste ozonpercentage per uur in te stellen (zie hieronder).
- Druk op de " TIMER "knop om de werkingstijd van het apparaat in te stellen, afhankelijk van de oppervlakte van de kamer (zie onderstaande tabel). Elke keer dat u op de knop drukt, wordt de gebruiksduur met 15 minuten verlengd.
- Druk op de " INTERVAL "knop om een werkinterval van 12 of 24 uur te selecteren.
- Na 40-60 minuten na afloop van de operatie kunt u de kamer betreden en de deuren en ramen openen om de kamer te ventileren.

Capaciteit	**10 g/uur**	**20 g/uur**	**30 g/uur**	**40 g/uur**
Oppervlakte kamer [m^2]	Werktijd [min]	Werktijd [min]	Werktijd [min]	Werktijd [min]
75	60	30	20	15
150	120	60	40	30
300	240	120	80	60
450	-	180	120	90
600	-	240	160	120
750	-	-	200	150
900	-	-	240	180
1200	-	-	-	240

3.4. Reiniging en onderhoud

a) Voordat u het apparaat schoonmaakt, afstelt of accessoires vervangt, en wanneer u het niet gebruikt, dient u de stekker uit het stopcontact te halen en te wachten tot de draaiende onderdelen tot stilstand zijn gekomen.
b) • Voor reiniging van het oppervlak mogen alleen niet-corrosieve middelen worden gebruikt.
c) • Bewaar het apparaat op een koele en droge plaats, beschermd tegen vocht en direct zonlicht.
d) Het is niet toegestaan het apparaat met een straal water te besproeien of het apparaat in water onder te dompelen.
e) Zorg ervoor dat er geen water binnendringt via de ventilatieopeningen in de behuizing.
f) De ventilatiegaten en de keramische plaat (de radiator) moeten worden schoongemaakt met een borstel en perslucht met een lagere druk.
g) Gebruik een zachte doek voor het schoonmaken.
h) Gebruik voor het schoonmaken geen scherpe en/of metalen voorwerpen (bijv. een staalborstel of een metalen spatel) omdat deze het oppervlaktemateriaal van het apparaat kunnen beschadigen.
i) Gebruik voor reiniging geen zuurhoudende substanties, medische middelen, enia medycznego, verdunners, brandstoffen, olie of andere chemische substanties die het product kunnen beschadigen.

3.4.1 VERVANGING VAN DE KERAMISCHE PLAAT

BELANGRIJK: De levensduur van één keramische plaat bedraagt meer dan 6000 bedrijfsuren. Na deze tijd is het raadzaam om het te vervangen om de beste prestaties van het apparaat te behouden. Hieronder wordt ook beschreven hoe u bij de keramische plaat kunt komen als deze gereinigd moet worden.

a) Koppel het apparaat horizontaal los aan de achterwand van de behuizing, bijvoorbeeld wanneer u het op een bureau plaatst, en draai vervolgens de 8 schroeven (van A1 tot A4) los die de dwarsbalken van de transportbeugel en de wielen vasthouden - 4 aan elke kant - zoals aangegeven in de onderstaande afbeelding:

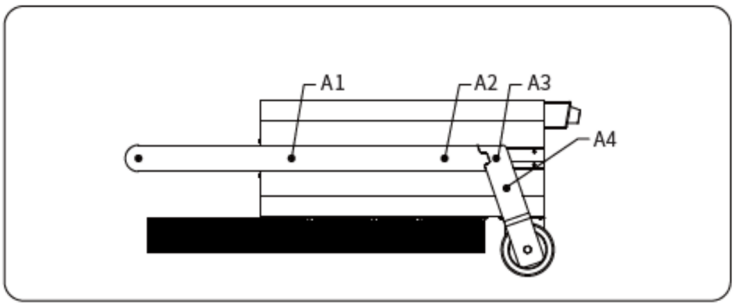

b) Draai de schroeven B1, B2 en B3 los (zie de afbeelding hieronder) - 3 stuks aan elke kant, in totaal 6 stuks.

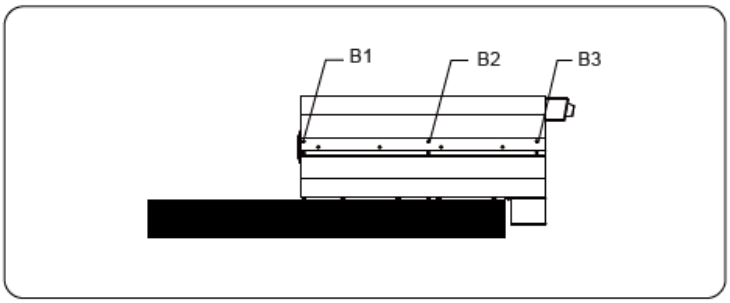

c) Draai aan de onderkant van het apparaat de schroeven C1 en C2 los en schuif vervolgens het voorpaneel van de behuizing naar beneden en maak de gesp los om het volledig te verwijderen.

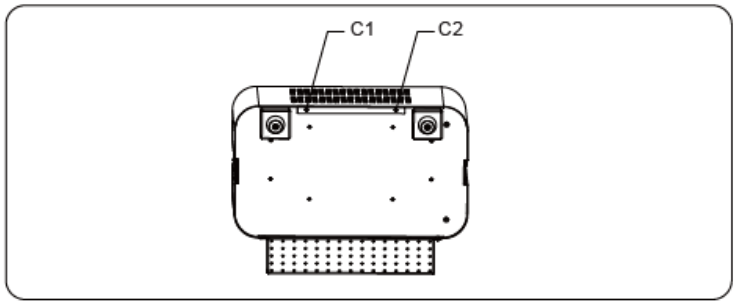

d) Nadat u het behuizingspaneel hebt verwijderd, zoekt u de keramische plaat erin.

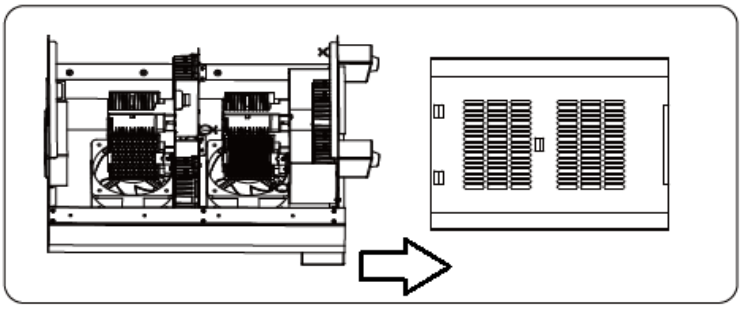

e) Beweeg de vaste keramische plaat voorzichtig naar rechts en links. Deze komt los in de houder. Trek hem omhoog en plaats een nieuwe plaat op zijn plaats door hem in de houder te drukken. Beweeg hem daarbij lichtjes naar rechts-links totdat hij volledig in de houder vastklikt.

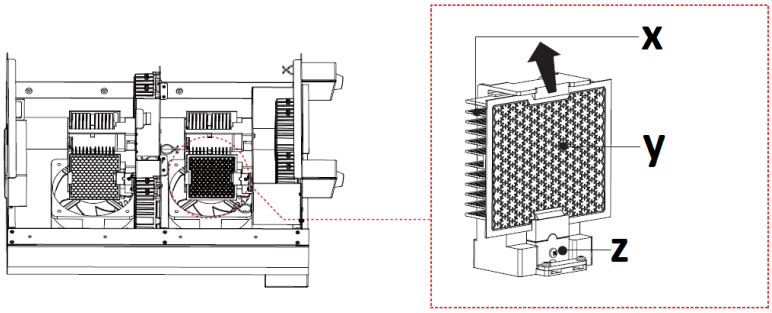

X - radiator
Y - keramische plaat
Z-montagebus

f) De rest van de montage gebeurt in omgekeerde volgorde.

3.4.2 DE ZEKERING VERVANGEN

De zekering bevindt zich aan de achterkant van de behuizing van het apparaat, in het zakje. Om de zekering te vervangen, draait u de houder ("FUSE ") tegen de klok in en verwijder deze met de zekering erin. Plaats vervolgens een nieuwe en schroef het geheel weer vast op zijn oorspronkelijke plaats in de behuizing (door het met de klok mee te draaien).

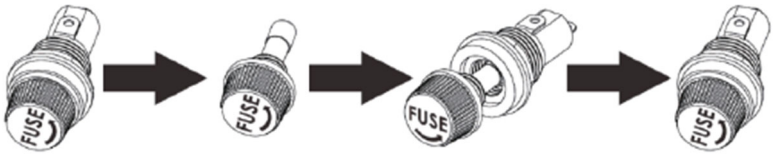

3.4.2 PROBLEEMOPLOSSING

Probleem	Mogelijke oorzaak	Oplossing
Het apparaat start niet op	Het netsnoer is verkeerd aangesloten of er is geen stroom in het stopcontact	Controleer de aansluiting van het netsnoer en indien nodig de stroom in het stopcontact
	Doorgebrande zekering	Vervang de zekering door een goede.
Het apparaat start op, maar produceert weinig ozon	Verontreinigde keramische plaat(en).	Maak de keramische plaat(en) schoon of vervang ze.
Het apparaat start op, maar produceert geen ozon.	Versleten keramische plaat(en).	Vervang de keramische plaat(en).

INSTRUKTION FOR SIKKER BORTSKAFFELSE AF AKKUMULATORER OG BATTERIER.
Er zit een CR2032 3V-batterij in de afstandsbediening. Verwijder de gebruikte batterij uit het apparaat op dezelfde manier als u deze plaatst.
Retourneer de accu naar de faciliteit die verantwoordelijk is voor de verwijdering van deze materialen.

VERWIJDERING VAN GEBRUIKTE APPARATEN:
Aan het einde van de levensduur mag dit product niet worden weggegooid met het normale huisvuil, maar moet het worden ingeleverd bij een inzamelpunt voor het recyclen van elektrische en elektronische apparaten. Dit wordt aangegeven door een symbool op het product, de handleiding of de verpakking. De materialen die in het apparaat worden gebruikt kunnen worden hergebruikt in overeenstemming met hun markering. Door hergebruik, recycling of andere vormen van gebruik van afgedankte machines levert u een belangrijke bijdrage aan de bescherming van ons milieu.
Uw lokale overheid kan u informatie verstrekken over het juiste inzamelpunt voor gebruikte apparaten. .

Denne brukerhåndboken er oversatt ved hjelp av maskinoversettelse. Vi har gjort vårt ytterste for å sikre at oversettelsen er nøyaktig, men vær oppmerksom på at automatiserte oversettelser ikke er perfekte og ikke er ment å erstatte menneskelige oversettere. Den offisielle versjonen av brukerhåndboken er på engelsk. Eventuelle forskjeller mellom den oversatte versjonen og den originale engelske versjonen er ikke juridisk bindende. Hvis du har spørsmål om nøyaktigheten av oversettelsen, vennligst se den engelske versjonen, som er den offisielle referansen. Flere språkversjoner er tilgjengelig på forespørsel via info@expondo.com.

Tekniske data

Beskrivelse av parameter	Parameterverdi
Produktnavn	Ozon generator
Modell	AIRCLEAN 40G
Forsyningsspenning [V~] / Frekvens [Hz]	230 / 50
Nominell effekt [W]	350
Beskyttelsesklasse	I
IP-klasse	IPX0
Mål [bredde x dybde x høyde; mm].	460 x 400 x 840
Vekt [kg]	18,1
Ozoneringseffektivitet [g/t]	Opp til 40
Viftekapasitet [m^3 /t]	289 x 2
Område applikasjoner [m^2]	75-1200
Keramisk stykke	90 x 110 mm (x4)
Fjernkontroll batteri	CR 2032
Sikring	F3AL 3A 250V

1. Generell beskrivelse

Denne håndboken er ment å hjelpe deg med sikker og pålitelig bruk. Produktet er utformet og produsert i henhold til strenge tekniske indikasjoner, ved bruk av de nyeste teknologier og komponenter, og opprettholder de høyeste kvalitetsstandarder.

LES OG FORSTÅ DENNE BRUKSANVISNINGEN NØYE FØR DU STARTER ARBEIDET.

For å sikre lang og pålitelig drift av enheten, sørg for å betjene og vedlikeholde den riktig i samsvar med retningslinjene i denne bruksanvisningen. Tekniske opplysninger og spesifikasjoner i denne bruksanvisningen er aktuelle. Produsenten forbeholder seg

retten til å gjøre endringer knyttet til å økning av kvalitet. Tatt i betraktning teknisk fremgang og muligheten for å redusere støy, er utstyret designet og bygget på en slik måte at risikoen som følge av støyutslipp er begrenset til det laveste nivået.

Forklaring av symboler

	Produktet oppfyller kravene i relevante sikkerhetsstandarder.
	Les bruksanvisningen før bruk.
	Resirkulerbart produkt.
	ADVARSEL! eller **FORSIKTIG!** eller **HUSK!** Gjelder for den aktuelle situasjonen (generelt advarselsskilt).
	OBS!!! Fare for elektrisk støt!
	Advarsel mot fare for forgiftning med giftige stoffer!
	Kun til innendørs bruk.

OBS!!! Illustrasjoner i denne bruksanvisningen er bare opplysende og kan skille seg fra produktets egentlige utseende når det gjelder detaljer.

2. Sikkerhet ved bruk

OBS!!! Les alle sikkerhetsadvarsler og instruksjoner. Unnlatelse av å følge advarslene og instruksjonene kan føre til elektrisk støt, brann og/eller alvorlige personskader eller dødsfall.

Begrepet "enhet" eller "produkt" i advarslene og i beskrivelsen av håndboken refererer til
Ozon generator

2.1. Elektrisk sikkerhet

a) Støpselet må passe til stikkontakten. Ikke modifiser støpselet på noen måte. Originale støpsler og samsvarende stikkontakter vil redusere risikoen for elektrisk støt.
b) Unngå kontakt med jordede deler som rør, radiatorer, komfyrer og kjøleskap. Det er økt risiko for elektrisk støt hvis kroppen din er jordet og kommer i kontakt med utstyr som er direkte utsatt for regn, våte overflater og arbeid i fuktige omgivelser. Vann som trenger inn i utstyret øker risikoen for skade på utstyret og elektrisk støt.
c) Ikke ta på enheten med våte eller fuktige hender.
d) Ikke bruk ledningen på feil måte. Bruk den aldri til å bære apparatet eller til å trekke støpselet ut av stikkontakten. Hold strømledningen unna varme, olje, skarpe kanter eller bevegelige deler. Skadede eller sammenfiltrede ledninger øker risikoen for elektrisk støt.
e) Hvis det ikke kan unngås å bruke apparatet i fuktige omgivelser, bør det brukes en jordfeilbryter. Bruken av RCD reduserer faren for elektrisk støt.
f) Ikke bruk enheten hvis strømledningen er skadet eller viser tydelige tegn på slitasje. En skadet strømledning bør skiftes ut av en kvalifisert elektriker eller produsentens service
g) For å unngå elektrisk støt må du ikke senke ledningen, støpselet eller enheten i vann eller andre væsker. Ikke bruk produktet på våte overflater.
h) Ikke bruk enheten i rom med svært høy luftfuktighet / i umiddelbar nærhet av vanntanker!
i) Utstyret kan ikke bli våt. Fare for elektrisk støt!

2.2. Sikkerhet på arbeidsplassen

a) Oppretthold orden på arbeidsplassen og sørg for god belysning. Uorden og dårlig belysning kan føre til ulykker. Vær forutseende, se hva du gjør og bruk sunn fornuft når du bruker enheten.
b) I tilfelle skade eller feil drift av utstyret, slå det av umiddelbart og rapporter det til en autorisert person.
c) Ta kontakt med produsentens service, hvis du er i tvil om produktet fungerer som det skal eller hvis du har oppdaget noen skader.

d) Produktet kan bare repareres av produsentens service. Ikke forsøk å utføre reparasjoner selv!
e) Ved brann skal du bruke et brannslukningsapparat med pulver eller karbondioksid (CO2) (beregnet for bruk på strømførende elektrisk utstyr) for å slukke brannen.
f) Ingen barn eller uvedkommende har adgang til arbeidsområdet. (Uoppmerksomhet kan føre til tap av kontroll over enheten.)
g) Sikkerhetsklistremerkene skal kontrolleres regelmessig. Hvis klistremerkene er uleselige, skift dem ut.
h) Behold bruksanvisningen for fremtidig referanse. Hvis produktet overføres til tredjepersoner, skal bruksanvisningen leveres sammen med produktet.
i) Hold enheten borte fra barn og dyr.
j) Rommet som skal ozoniseres bør forsegles (lukk de ytre dørene, eliminer lekkasjer i vinduer, dører osv.), med mekanisk ventilasjon som er ujevn og ventiler dekket. Hvis det er mulig, anbefales det å skru på intern ventilasjon for å lette sirkulasjonen av luft i det ozonbelagte rommet. Åpne innerdøren (f.eks. bad, garderobe etc.) i det ozonbelagte rommet.
k) Det er forbudt for mennesker eller dyr å oppholde seg i rommet hvor ozonbehandlingen utføres. Hvis det er nødvendig å gå inn i et slikt rom, bør oppholdstiden reduseres til et minimum, og det bør brukes verneklær og masker med en passende innsats.
l) I rommet hvor ozonbehandlingen utføres er det forbudt å røyke, arbeide med åpen ild, arbeide med verktøy som brenner eller gnister, arbeide med oljer og fett eller la gjenstander bli tilsmusset med olje eller fett.
m) Etter å ha slått på ozoniseringsmaskinen, forlat rommet umiddelbart.

Husk! Beskytt barn og andre personer mens du bruker utstyret.

2.3. Personlig sikkerhet

a) Ikke bruk denne enheten hvis du er trøtt, syk eller påvirket av alkohol, narkotika eller medisiner som kan svekke din evne til å bruke enheten.
b) Enheten er ikke ment å brukes av personer (inkludert barn) med reduserte mentale, sensoriske eller intellektuelle funksjoner eller personer som mangler erfaring og/eller kunnskap med mindre de er under tilsyn eller har blitt instruert av en person som er ansvarlig for deres sikkerhet om hvordan de skal betjenes. enheten.
c) Utstyret kan betjenes av personer i god fysisk stand, dyktige og skikkelig opplærte personer som har lest denne håndboken og har fått opplæring i HMS på arbeidsplassen.

d) Vær forsiktig og bruk sunn fornuft når du bruker utstyret. Et øyeblikks uoppmerksomhet kan føre til alvorlig personskade.
e) For å forhindre utilsiktet oppstart, sørg for at bryteren er i av-posisjon før du kobler utstyret til en strømkilde.
f) Apparatet er ikke et leketøy. Barn bør overvåkes for å sikre at de ikke leker med apparatet.

2.4. Sikker bruk av utstyret

a) Ikke bruk utstyret hvis ON/OFF-bryteren ikke fungerer som den skal (utstyret slås ikke av og på). Utstyret som ikke kan kontrolleres med bryteren er farlige, kan ikke være i drift og må repareres.
b) Ta støpselet ut av stikkontakten før du begynner justering, skifter tilbehør eller lagrer utstyret. Dette reduserer risikoen for utilsiktet aktivering.
c) Oppbevar ubrukt produkt utilgjengelig for barn og alle som ikke er kjent med enheten eller denne håndboken. Produkter er farlige når de brukes av uerfarne brukere.
d) Hold produktet i god teknisk stand. Før hver bruk må du kontrollere at det ikke er generelle skader, spesielt at det ikke er sprekker i bevegelige deler eller elementer, og at det ikke er andre forhold som kan påvirke sikker bruk av enheten. Hvis den er skadet, få enheten reparert før bruk.
e) Oppbevar enheten utilgjengelig for barn.
f) Reparasjon og vedlikehold av produktet skal utføres av kvalifiserte personer ved hjelp av originale reservedeler. Dette vil garantere sikker bruk.
g) For å sikre at enheten fungerer som den skal, må du ikke fjerne de fabrikkmonterte beskyttelsene eller løsne skruene.
h) Ved transport og flytting av utstyret fra oppbevaringsstedet til driftsstedet, følg HMS-reglene for manuelt transportarbeid som gjelder i landet der utstyret skal brukes.
i) Ikke flytt, forskyv eller roter maskinen mens den er i drift.
j) Rengjør enheten regelmessig for å unngå at det samler seg fastgrodd smuss.
k) Luftinntaket og -utløpet må ikke blokkeres.
l) Apparatet er ikke et leketøy. Rengjøring og vedlikehold kan ikke utføres av barn uten tilsyn av en voksen person.
m) Det er forbudt å modifisere konstruksjonen av utstyret for å endre dets parametere eller oppbygning.
n) Hold utstyret borte fra ild og varmekilder.
o) Ikke overbelast enheten.
p) Ikke la personer med nedsatt luktesans bruke enheten.
q) Sørg for at det er nok plass rundt enheten før den slås på
r) Direkte inhalering av ozon som slippes ut fra enhetens uttak er STRENGT FORBUDT. Kortvarig innånding av ozon i høye konsentrasjoner og langvarig

innånding av ozon i lave konsentrasjoner kan utgjøre en alvorlig trussel mot helse og til og med liv!

OBS!!! Til tross for apparatets sikre utforming og beskyttelsesfunksjoner, og til tross for bruk av ekstra elementer som beskytter operatøren, er det fortsatt en liten risiko for ulykker eller skader ved bruk av apparatet. Vær på vakt og bruk sunn fornuft når du bruker enheten.

3. Bruksanvisning

Enheten brukes til å generere ozon fra luften rundt og brukes til å desinfisere rom.

Brukeren har ansvar for eventuelle skader som skyldes ikke-tiltenkt bruk.

3.1. Produktoversikt

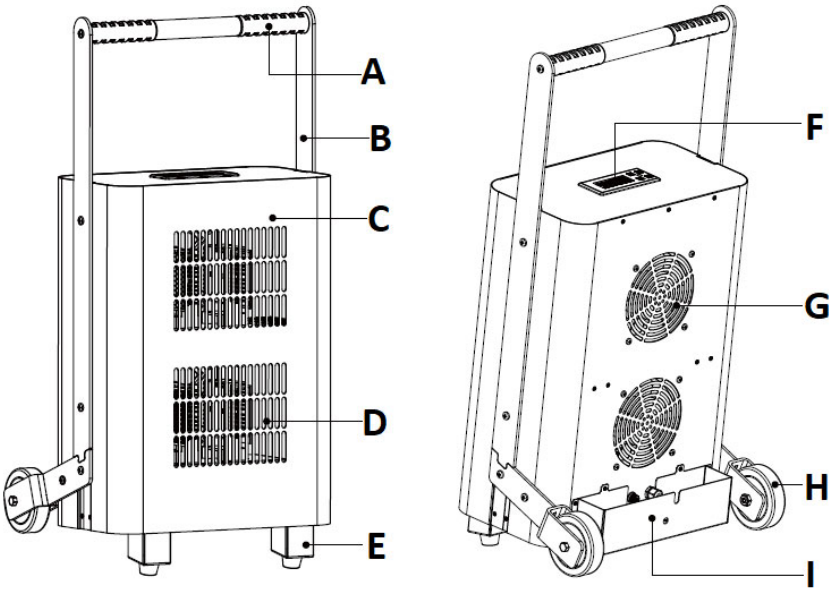

A. Transporthåndtak
B. Tverrstang som kobler håndtaket til huset
C. Hus
D. Utsalgssteder
E. Fot

F. Kontrollpanel med display
G. Innløpsåpning
H. Castor
I. Lomme for strømledning + sikringsholder (innvendig)
J. Fjernkontroll (bilde under)

3.2. Forberedelse til bruk

Plassering av utstyret

Omgivelsestemperaturen må ikke overstige 40 °C og den relative luftfuktigheten bør ikke overstige 85 %. Plasser enheten midt i rommet på en måte som sikrer god luftsirkulasjon. Det må opprettholdes en minimumsavstand på 10 cm fra hver vegg av utstyret. Utstyret skal holdes borte fra alle varme overflater. Utstyret skal alltid brukes på et jevnt, stabilt, rent, brannsikkert og tørt underlag, utilgjengelig for barn og personer med reduserte psykiske, sensoriske og mentale evner. Utstyret skal plasseres på en måte som muliggjør adgang til støpselet til enhver tid. Pass på at utstyrets strømforsyning er i samsvar med dataene på typeskiltet!

MONTERING AV UTSTYRET

Bruk de 6 skruene og unbrakonøkkelen (bildet over), fest transporthåndtaket (a) med begge tverrstengene (b) til huset til enheten (c) som vist i diagrammet nedenfor:

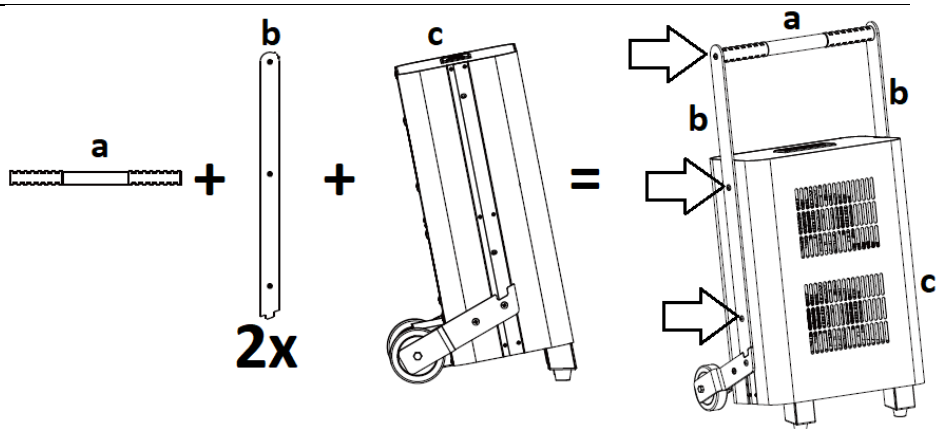

3.3. Arbeider med enheten

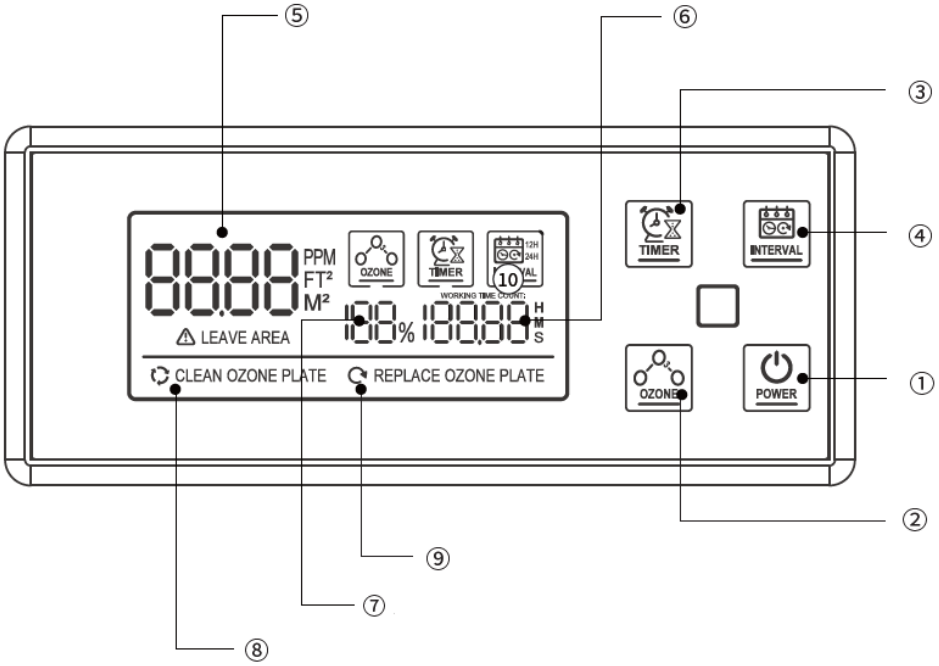

Maskinens kontrollpanel / fjernkontroll:

nr. på bildet	Navn på knappen	Funksjon

1	POWER	Maskinens kontrollpanel	1.1 I avslått tilstand, trykk lenge på " POWER "-knappen i 2 sekunder for å slå på enheten. Skjermen vil blinke tre ganger, og enheten går i standby-modus. Trykk deretter kort på knappen igjen, etter en 60-sekunders nedtelling vil enheten som standard operere på maksimalt ozonnivå. 1.2 I standby- eller arbeidstilstand, trykk lenge på " POWER "-knappen i 2 sekunder for å slå av enheten. Viften vil fortsette å fungere uavhengig i 60 sekunder etter avstenging. 1.3 I standby-modus, still inn arbeidsparametrene ved å bruke TIMER , OZONE , eller INTERVAL knapper. Trykk deretter kort på " POWER "-knappen for å starte enheten, som vil gå inn i arbeidstilstand.
		Fjernkontroll	1.1 I avslått tilstand, trykk på " POWER "-knappen på fjernkontrollen for å slå på enheten. Skjermen vil blinke tre ganger, og enheten går i standby-modus. Trykk deretter på knappen igjen, etter en 60-sekunders nedtelling vil enheten som standard fungere på maksimalt ozonnivå. I arbeidstilstand, trykk på " POWER "-knappen på fjernkontrollen for å slå av enheten. Viften vil fortsette å fungere uavhengig i 60 sekunder etter avstenging. 1.2 I standby-modus, still inn arbeidsparametrene ved å bruke TIMER , OZONE , eller INTERVAL knappene på fjernkontrollen. Deretter trykker du på " POWER "-knappen på fjernkontrollen for å starte enheten, som vil gå inn i arbeidstilstand.

2	OZONE / OZONE^ eller OZONE ˅	Velg et av de fire nivåene for ozoneringseffektivitet per time: 25 % (10 g), 50 % (20 g), 75 % (30 g), 100 % (40 g).
3	TIMER	Stille inn arbeidstiden mellom 15 minutter (MIN) - 240 minutter (MAX). Hvert trykk på knappen øker driftstiden med 15 minutter.
4	INTERVAL	Velge arbeidssyklusen som skal startes med like intervaller, hver 12. eller 24. time (den valgte arbeidssyklusen vises på skjermen - se nummer 10 i bildet over).

På skjermen:

nr. på bildet	Navn	Funksjon
5	Arbeidsområde	Innstilling av rommets areal for ozonering: 75-1200 m^2.
6	Arbeidstid	15-240 min.
7	Andel ozonproduksjon	25 % (10 g/t), 50 % (20 g/t), 75 % (30 g/t), 100 % (40 g/t).
8	En indikatorlampe for å minne deg på å rengjøre de keramiske platene	Rengjør de keramiske platene når meldingen " CLEAN OZONE PLATE " vises på displayet. Etter rengjøring sletter du meldingen med " OZONE "-knappen.
9	Et lys som minner deg på å bytte ut de keramiske platene	Bytt ut de keramiske platene når meldingen " REPLACE OZONE PLATE " vises på displayet. Etter rengjøring sletter du meldingen med " OZONE "-knappen.

STARTER ARBEIDET

OBS: Før du starter enheten, sørg for at det ikke er mennesker, dyr og planter i det ozonbelagte rommet.

VIKTIG: Før enheten settes i drift, forsegle det ozonbelagte rommet godt for å forhindre at ozon kommer inn i tilstøtende rom under drift.

- Plasser enheten på plass og koble deretter støpselet til en stikkontakt. Skjermen på kontrollpanelet vil lyse opp.
- Trykk på " POWER "-knappen (på enheten eller fjernkontrollen) i henhold til instruksjonene ovenfor i delen "Maskinkontrollpanel / fjernkontroll".

Enheten slås på med standardinnstillingene, dvs. 15 minutter og 100 % ozonproduksjon.

- Trykk på " OZONE "-knappen for å stille inn ønsket ozonprosent per time (se nedenfor).
- Trykk på " TIMER "-knappen for å stille inn driftstiden til enheten avhengig av området i rommet (se tabellen nedenfor). Hvert trykk på knappen øker driftstiden med 15 minutter.
- Trykk på " INTERVAL "-knappen for å velge et 12- eller 24-timers arbeidsintervall.
- Etter 40-60 minutter fra slutten av operasjonen kan du gå inn i rommet og åpne dører og vinduer for å ventilere det.

Kapasitet	**10 g/t**	**20 g/t**	**30 g/t**	**40 g/t**
Romareal [m^2]	Arbeidstid [min]	Arbeidstid [min]	Arbeidstid [min]	Arbeidstid [min]
75	60	30	20	15
150	120	60	40	30
300	240	120	80	60
450	-	180	120	90
600	-	240	160	120
750	-	-	200	150
900	-	-	240	180
1200	-	-	-	240

3.4. Rengjøring og vedlikehold

a) Før rengjøring, justering eller utskifting av tilbehør, og når apparatet ikke er i bruk, trekk ut strømledningen fra strømnettet og vent til de roterende delene stopper.
b) • Rengjør overflatene bare med midler som ikke inneholder etsende stoffer.
c) • Oppbevar utstyret på et kjølig og tørt sted, beskyttet mot fuktighet og direkte sollys.
d) Det er forbudt å sprøyte utstyret med en vannstråle eller dyppe utstyret i vann.
e) Pass på at det ikke kommer vann inn i ventilasjonsspaltene i huset.
f) Ventilasjonshullene og den keramiske platen (dens radiator) bør rengjøres med en børste og trykkluft med lavere trykk.
g) Bruk en myk klut til rengjøring.
h) Ikke bruk skarpe gjenstander og/eller metallgjenstander til rengjøring (f.eks. stålbørste eller metallspatel), da disse kan skade apparatets overflatemateriale.
i) Ikke rengjør utstyret med sure stoffer, medisinske midler, tynnere, drivstoff, oljer eller andre kjemikalier, fordi de kan skade utstyret.

3.4.1 UTSKIFTNING AV DEN KERAMISKE PLATE

VIKTIG: Levetiden til en enkelt keramisk plate er 6000+ timers drift. Etter denne tiden anbefales det å erstatte den for å opprettholde den beste ytelsen til enheten. Tilgang til den keramiske platen i tilfelle den trenger rengjøring er også beskrevet nedenfor.

a) Koble fra enheten horisontalt på bakveggen av huset, f.eks. når den plasseres på et skrivebord, og skru deretter ut de 8 skruene (fra A1 til A4) som holder tverrstengene på transporthåndtaket og hjulene - 4 på hver side - som markert i bildet under:

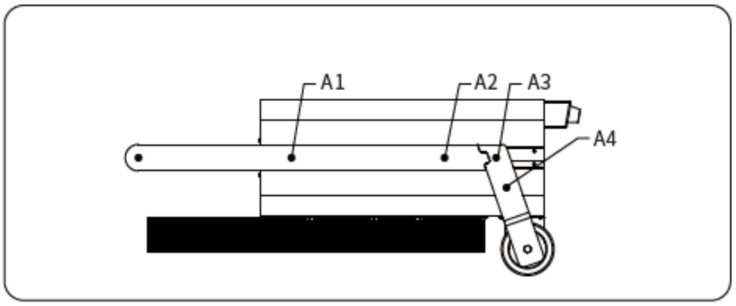

b) Skru ut skruene B1, B2 og B3 (se bildet under) - 3 stk. på hver side, totalt 6 stk.

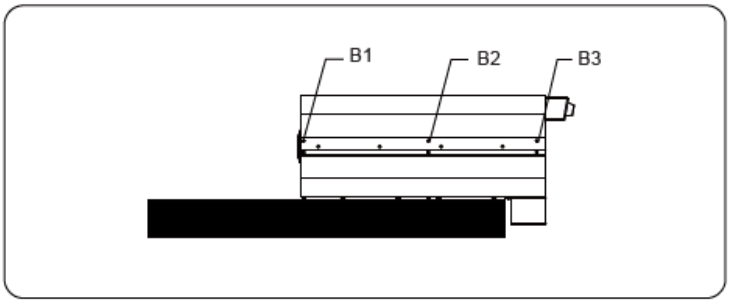

c) På bunnen av enheten, skru ut skruene C1 og C2 og skyv frontpanelet på huset nedover og løsne spennen for å fjerne den helt.

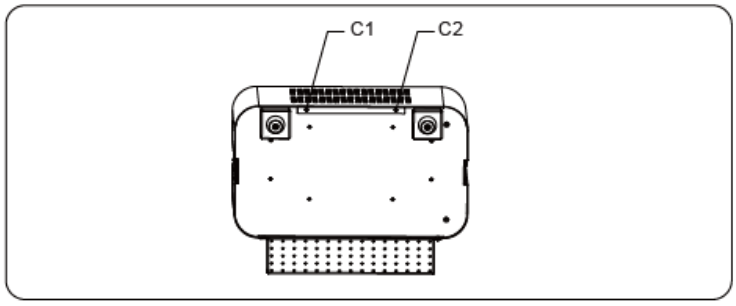

d) Etter å ha fjernet huspanelet, finn den keramiske platen på innsiden.

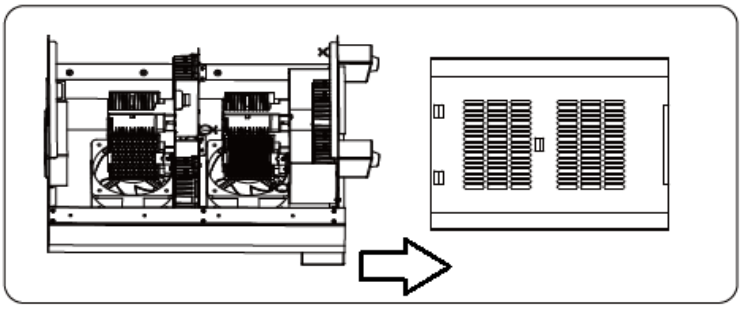

e) Flytt forsiktig den faste keramiske platen til høyre og venstre og den vil løsne i holderen, trekk den oppover, og fest en ny på plass ved å trykke den inn i kontakten, vippe den litt til høyre-venstre til den klikker helt inn i holder.

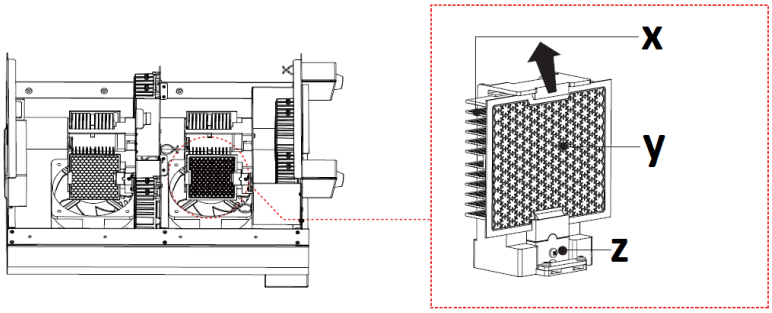

X - radiator
Y - keramisk plate
Z - monteringskontakt

f) Resten av monteringen er i omvendt rekkefølge.

3.4.2 SKIFTE SIKRING

Sikringen er plassert på baksiden av enhetshuset i lommen. For å skifte sikringen, snu holderen (“ FUSE ”) mot klokken og fjern den med sikringen inni den. Sett deretter inn en ny på sin plass, skru inn det hele tilbake på sin opprinnelige plass i huset (ved å vri den med klokken).

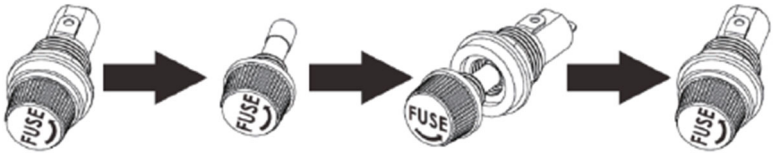

3.4.2 PROBLEMLØSNING

Problem	Mulig årsak	Løsning
Enheten starter ikke opp	Strømledningen er feil tilkoblet eller ingen strøm i stikkontakten	Sjekk tilkoblingen av strømledningen og om nødvendig strøm i stikkontakten
	Har gått sikring	Bytt ut sikringen med en god.
Enheten starter opp, men produserer lite ozon	Forurensede keramiske plater.	Rengjør eller bytt ut den keramiske platen(e).
Enheten starter opp, men produserer ikke ozon.	Slitte keramiske plater.	Bytt ut den keramiske platen(e).

INSTRUKSJONER FOR FJERNING AV AKKUMULATORER OG BATTERIER PÅ EN TRYGG MÅTE.
Et CR2032 3V batteri er installert i fjernkontrollen. Fjern det brukte batteriet fra enheten på samme måte som du setter det inn.
Lever batteriet til anlegget som er ansvarlig for resirkulering av slike materialer.

KASSERING AV BRUKTE ENHETER
Ved slutten av utstyrets levetid må dette produktet ikke kastes sammen med vanlig husholdningsavfall, men det skal leveres til et deponi som resirkulerer elektrisk og elektronisk utstyr. Dette indikeres av symbolet på produktet, bruksanvisningen eller emballasjen. Materialene som brukes i utstyret kan gjenbrukes i samsvar med deres merking. Ved å gjenbruke, resirkulere eller bruke andre former for bruk av avfallsmaskiner, gir du et betydelig bidrag til beskyttelse av miljøet vårt.
Din lokale administrasjon vil gi deg informasjon om riktig avhendingssted for brukte apparater .

Denna användarmanual har översatts med maskinöversättning. Vi har ansträngt oss för att säkerställa att översättningen är korrekt, men observera att automatiska översättningar inte är perfekta och inte är avsedda att ersätta mänskliga översättare. Den officiella versionen av användarmanualen är på engelska. Eventuella skillnader mellan den översatta versionen och den engelska originalversionen är inte juridiskt bindande. Om du har några frågor om översättningens riktighet, se den engelska versionen, som är den officiella referensen. Fler språkversioner finns tillgängliga på begäran via info@expondo.com .

Tekniska data

Parameterbeskrivning	Parametervärde
Produktnamn	Ozongenerator
Modell	AIRCLEAN 40G
Matningsspänning [V~] / Frekvens [Hz]	230 / 50
Märkeffekt [W]	350
Skyddsklass	I
IP-kapslingsklass	IPX0
Mått [bredd x djup x höjd; mm]	460 x 400 x 840
Vikt [kg]	18,1
Ozoneringseffektivitet [g/h]	Upp till 40
Fläktkapacitet [m^3/h]	289 x 2
Område applikationer [m^2]	75-1200
Keramisk bit	90 x 110 mm (x4)
Fjärrkontroll batteri	CR 2032
Säkring	F3AL 3A 250V

1. Allmän beskrivning

Denna manual är avsedd att hjälpa dig för säker och pålitlig användning. Produkten är konstruerad och tillverkad strikt enligt tekniska anvisningar, med hjälp av den senaste tekniken och de senaste komponenterna och enligt de högsta kvalitetsstandarderna.

LÄS NOGGRANT IGENOM OCH FÖRSTÅ DENNA BRUKSANVISNING INNAN ARBETET PÅBÖRJAS.

För att säkerställa lång och tillförlitlig drift av enheten, se till att använda och underhålla den korrekt i enlighet med riktlinjerna i denna bruksanvisning. De tekniska data och specifikationer som anges i denna bruksanvisning är aktuella. Tillverkaren förbehåller

sig rätten att göra ändringar i samband med en kvalitetsökning. Med beaktande av tekniska framsteg och möjligheten att begränsa buller har utrustningen designats och byggts så att risken för bulleremission minskas till lägsta möjliga nivå.

Förklaring av symbolerna

CE	Produkten uppfyller kraven i de tillämpliga säkerhetsstandarderna.
	Läs instruktionerna före användning.
	Återvinningsbar produkt.
	OBS! eller **VARNING!** eller **KOM IHÅG!** beskriver en situation (allmän varningsskylt).
	OBS! Risk för elektrisk stöt!
	Varning för förgiftningsrisk med giftiga ämnen!
	Endast för inomhusbruk.

OBS! Illustrationerna i denna bruksanvisning är endast avsedda som referens och kan i vissa detaljer avvika från produktens faktiska utseende.

2. Säkerhet vid användning

OBS! Läs alla säkerhetsvarningar och instruktioner. Ifall varningarna och instruktionerna inte följs kan detta leda till elektriska stötar, brand och/eller allvarliga skador eller dödsfall.

Termen "enhet" eller "produkt" i varningarna och i beskrivningen av manualen avser Ozongenerator

2.1. Elsäkerhet

a) Stickproppen måste passa i eluttaget. Modifiera aldrig stickproppen på något sätt. Original-stickproppar och passande vägguttag minskar risken för elektrisk stöt.
b) Undvik att vidröra jordade element som rör, värmeelement, spisar och kylskåp. Det finns en ökad risk för elektriska stötar om den jordade apparaten utsätts för regn, kommer i direkt kontakt med en våt yta eller används i en fuktig miljö. Vatten som tränger in i apparaten ökar risken för skador på apparaten och för elektriska stötar.
c) Vidrör inte apparaten med våta eller fuktiga händer.
d) Använd inte sladden på ett felaktigt sätt. Använd den aldrig för att bära apparaten eller för att dra ut stickproppen ur ett uttag. Håll sladden borta från värme, olja, skarpa kanter eller rörliga delar. Skadade eller tilltrasslade sladdar ökar risken för elektrisk stöt.
e) Om det inte går att undvika att använda apparaten i en fuktig miljö bör en jordfelsbrytare (JFB) användas. Användning av en jordfelsbrytare (JFB) minskar risken för elektriska stötar.
f) Använd inte apparaten om strömsladden är skadad eller visar tydliga tecken på slitage. En skadad nätsladd ska bytas ut av behörig elektriker eller tillverkarens serviceavdelning.
g) För att undvika elektriska stötar, sänk inte ner sladden, stickproppen eller apparaten i vatten eller andra vätskor. Använd inte produkten på våta ytor.
h) Använd inte enheten i rum med mycket hög luftfuktighet / i omedelbar närhet av vattentankar!
i) Låt inte utrustningen bli våt. Risk för elektrisk stöt!

2.2. Säkerhet på arbetsplatsen

a) Håll arbetsplatsen i god ordning och väl upplyst. Oordning eller bristfällig belysning på arbetsplatsen kan leda till olyckor. Var förutseende, titta på vad du gör och använd sunt förnuft när du använder enheten.
b) Om du upptäcker skador eller oregelbunden/felaktig funktion ska du omedelbart stänga av apparaten och rapportera detta till en överordnad utan dröjsmål.
c) Kontakta tillverkarens servicepersonal om du är osäker på om produkten fungerar som den ska eller om du har upptäckt en skada.

d) Endast tillverkarens servicecenter får utföra reparationer på produkten. Försök inte utföra reparationer på egen hand!
e) Vid brand, använd en pulver- eller kolsyresläckare (CO2) (en brandsläckare som är avsedd att användas på spänningssatta elektriska apparater) för att släcka branden.
f) Inga barn eller obehöriga får vistas i arbetsområdet. (Ouppmärksamhet kan leda till att du förlorar kontrollen över enheten.)
g) Skicket på säkerhetsdekalerna ska kontrolleras regelbundet. Om dekalerna är oläsliga, byt ut dem.
h) Spara bruksanvisningen för framtida bruk. Om produkten skulle överlämnas till tredje part så måste bruksanvisningen också överlämnas.
i) Håll apparaten borta från barn och djur.
j) Rummet som ska ozoniseras bör tätas (stäng ytterdörrarna, eliminera läckor i fönster, dörrar, etc.), med mekanisk ventilation ojämn och ventiler täckta. Om möjligt rekommenderas det att slå på intern ventilation för att underlätta cirkulationen av luft i det ozonbelagda rummet. Öppna innerdörren (t.ex. badrum, garderob, etc.) i det ozoniserade rummet.
k) Det är förbjudet för människor eller djur att vistas i det rum där ozonbehandlingen utförs. Om det är nödvändigt att gå in i rummet ska tiden som spenderas där minimeras och skyddskläder och andningsmasker med lämplig filterpatron ska användas.
l) I det rum där ozonbehandlingen utförs är det förbjudet att röka, arbeta med öppen eld, arbeta med verktyg som eldar eller gnistor, arbeta med oljor och fetter eller lämna föremål smutsiga med olja eller fett.
m) Efter att ha slagit på ozoniseringsmaskinen, lämna rummet omedelbart.

Kom ihåg! Skydda barn och andra personer som befinner sig i närheten när du använder apparaten.

2.3. Personlig säkerhet

a) Använd inte denna enhet om du är trött, sjuk eller påverkad av alkohol, droger eller mediciner som kan försämra din förmåga att använda enheten.
b) Enheten är inte avsedd att användas av personer (inklusive barn) med nedsatta mentala, sensoriska eller intellektuella funktioner eller personer som saknar erfarenhet och/eller kunskap om de inte övervakas eller har blivit instruerade av en person som ansvarar för deras säkerhet om hur de ska användas enheten.
c) Maskinen får endast hanteras av personer som är fysiskt kapabla att använda den, lämpligt utbildade, har läst denna bruksanvisning och utbildats inom hälsa och säkerhet i arbetet.

d) Var uppmärksam och använd sunt förnuft när du använder apparaten. En stund av ouppmärksamhet under arbetet kan leda till allvarliga personskador.
e) För att förhindra oavsiktlig start, se till att strömbrytaren är i frånläge innan du ansluter till strömkällan.
f) Apparaten är inte en leksak. Barn bör övervakas för att säkerställa att de inte leker med apparaten.

2.4. Säker användning av utrustningen

a) Använd inte utrustningen om ON/OFF-brytaren inte fungerar som den ska (den slås inte på och av). Apparater som inte kan styras med strömbrytaren är farliga, får inte fungera och måste repareras.
b) Dra ut stickproppen ur vägguttaget innan du gör några justeringar, byter tillbehör eller lägger undan verktyget. Denna förebyggande åtgärd minskar risken för att starta utrustningen oavsiktligt.
c) Förvara apparaten på en säker plats när den inte används, så att den är utom räckhåll för barn och personer som inte är bekanta med apparaten och som inte har läst bruksanvisningen. Apparaten kan vara farlig för oerfarna användare.
d) Håll apparaten i perfekt tekniskt skick. Kontrollera alltid utrustningen med avseende på eventuella allmänna skador eller skador på rörliga delar (trasiga delar och komponenter eller andra omständigheter som kan påverka utrustningens säkerhet och funktion) innan arbetet påbörjas. Om enheten är skadad ska den repareras före användning.
e) Förvara apparaten utom räckhåll för barn.
f) Låt endast kvalificerad personal reparera och underhålla produkten, och tillåt endast att originalreservdelar används. Detta säkerställer en säker användning av utrustningen.
g) För att garantera den driftsintegritet som har designats för utrustningen ska fabriksmonterade skydd eller skruvar inte tas bort.
h) När du transporterar och flyttar utrustningen från lagringsplatsen till användningsplatsen ska du följa de hälso- och säkerhetsprinciper för manuellt transportarbete som gäller i det land där utrustningen används.
i) Flytta, flytta eller rotera inte maskinen medan den är i drift.
j) Rengör utrustningen regelbundet för att förhindra tuffa smutsavlagringar.
k) Luftintaget och luftutloppet får inte övertäckas.
l) Apparaten är inte en leksak. Rengöring och underhåll får inte utföras av barn utan uppsikt av någon vuxen.
m) Gör aldrig några ingrepp i utrustningens konstruktion för att ändra dess parametrar eller konstruktion.
n) Håll utrustningen borta från eld- och värmekällor.
o) Överbelasta inte apparaten.

p) Låt inte personer med nedsatt luktsinne använda enheten.
q) Se till att det finns tillräckligt med utrymme runt enheten innan den sätts på
r) Direkt inandning av ozon som släpps ut från enhetens uttag är STRENGT FÖRBJUDET. Kortvarig inandning av ozon i höga koncentrationer och långvarig inandning av ozon i låga koncentrationer kan orsaka allvarlig fara för hälsan och till och med livet!

OBS! Trots den säkra konstruktionen av apparaten och dess skyddsfunktioner, och trots användningen av ytterligare element som skyddar användaren, finns det fortfarande en liten risk för olycka eller skada vid användning av apparaten. Var hela tiden uppmärksam och använd sunt förnuft när du använder apparaten.

3. Instruktioner för användning

Enheten används för att generera ozon från den omgivande luften och används för att desinficera rum.

Användaren ansvarar för eventuella skador som orsakats genom icke avsedd användning.

3.1. Produktöversikt

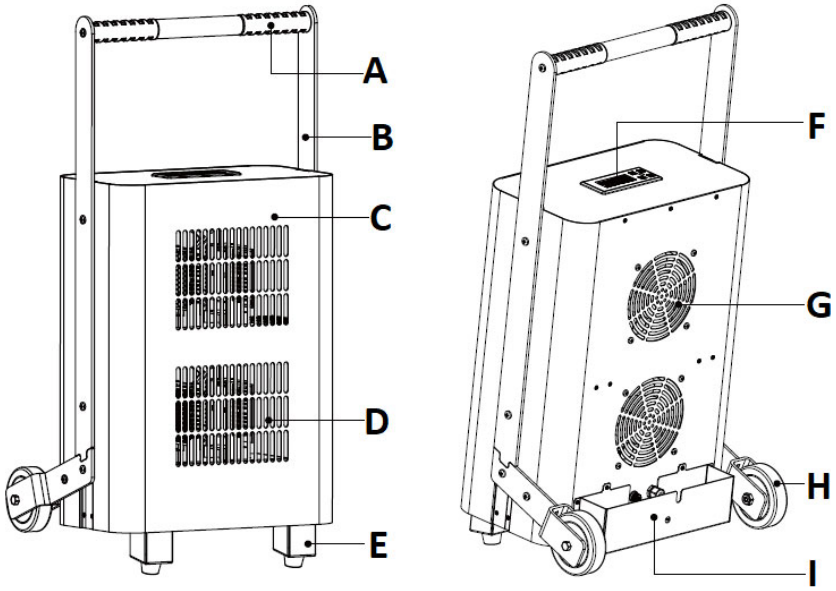

A. Transporthandtag
B. Tvärstång som ansluter handtaget till huset
C. Hölje
D. Uttag
E. Fot
F. Kontrollpanel med display
G. Inloppsöppning
H. Hjul
I. Ficka för nätsladd + säkringshållare (inuti)
J. Fjärrkontroll (bild nedan)

3.2. Förberedelser inför arbetet

PLACERING AV APPARATEN

Omgivningens temperatur får inte överstiga 40°C och den relativa luftfuktigheten får inte överstiga 85%. Placera enheten i mitten av rummet på ett sätt som säkerställer god luftcirkulation. Ett minsta avstånd på 10 cm till utrustningens alla väggar måste upprätthållas. Håll utrustningen borta från heta ytor. Utrustningen ska alltid användas på en jämn, stabil, ren, brandsäker och torr yta och utom räckhåll för barn och personer med nedsatta psykiska, sensoriska och mentala funktioner. Placera utrustningen så att stickproppen enkelt kan nås när som helst. Se till att strömförsörjningen till utrustningen överensstämmer med uppgifterna på typskylten!

MONTERING AV UTRUSTNINGEN

Använd de 6 skruvarna och insexnyckeln (bilden ovan), fäst transporthandtaget (a) med båda tvärstängerna (b) på enhetens hölje (c) enligt bilden nedan:

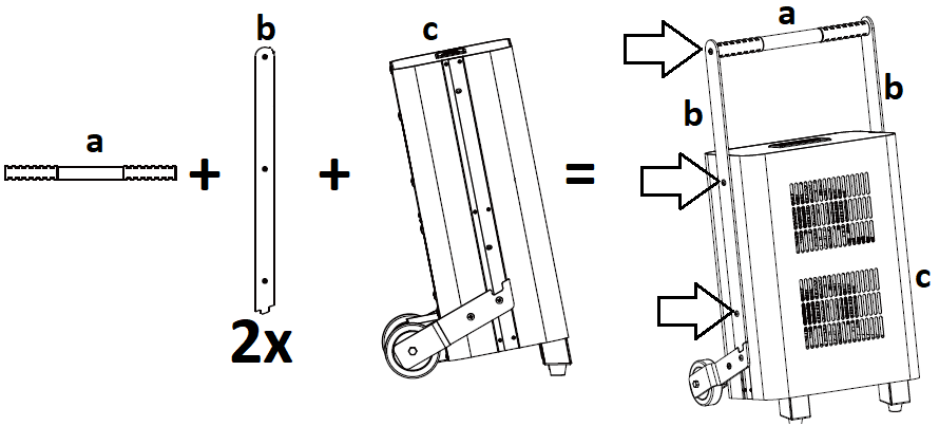

3.3. Användning av apparaten

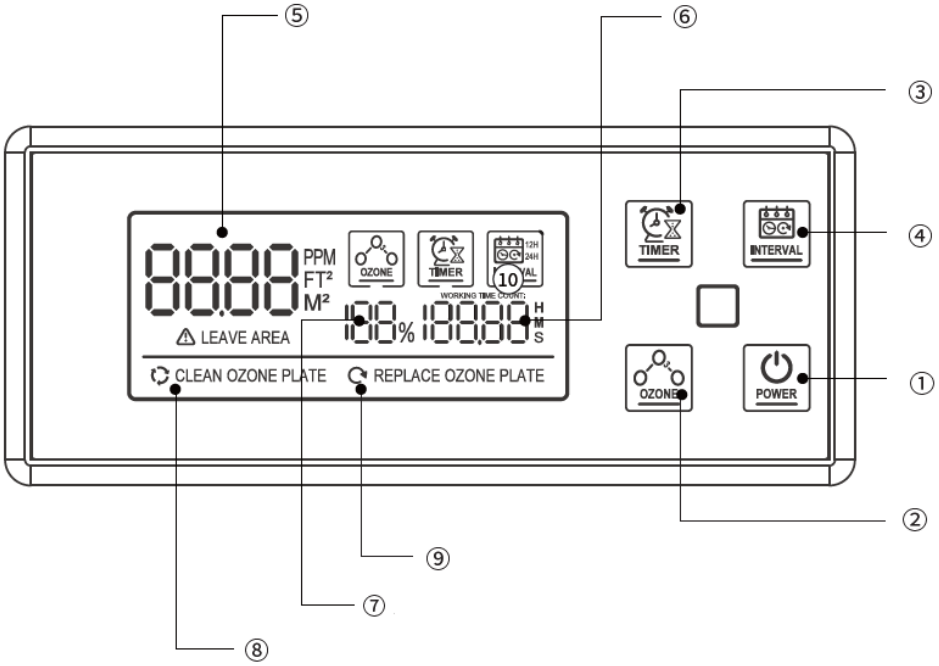

Maskinens kontrollpanel / fjärrkontroll:

nr på bilden	Knappens namn	Funktion	
1	POWER	Maskinens kontrollpanel	1.1 I avstängt läge, tryck länge på " POWER "-knappen i 2 sekunder för att slå på enheten. Skärmen blinkar tre gånger och enheten går in i standbyläge. Tryck sedan kort på knappen igen, efter en 60-sekunders nedräkning kommer enheten som standard att arbeta på maximal ozonnivå. 1.2 I standby- eller arbetsläge, tryck länge på " POWER "-knappen i 2 sekunder för att stänga av enheten. Fläkten fortsätter att fungera oberoende i 60 sekunder efter avstängning.

			1.3 I standby-läge, ställ in arbetsparametrarna med hjälp av TIMER , OZONE , eller INTERVAL knappar. Tryck sedan kort på " POWER ”-knappen för att starta enheten, som går in i arbetsläge.
		Fjärrkontroll	1.1 I avstängt läge, tryck på " POWER ”-knappen på fjärrkontrollen för att slå på enheten. Skärmen blinkar tre gånger och enheten går in i standbyläge. Tryck sedan på knappen igen, efter en 60-sekunders nedräkning kommer enheten som standard att arbeta på maximal ozonnivå. I arbetsläge, tryck på " POWER ”-knappen på fjärrkontrollen för att stänga av enheten. Fläkten fortsätter att fungera oberoende i 60 sekunder efter avstängning. 1.2 I standby-läge, ställ in arbetsparametrarna med hjälp av TIMER , OZONE , eller INTERVAL knapparna på fjärrkontrollen. Tryck sedan på " POWER ”-knappen på fjärrkontrollen för att starta enheten, som går in i arbetsläge.
2	OZONE / OZONE^ eller OZONE ˅	Att välja en av de fyra nivåerna av ozoniseringseffektivitet per timme: 25 % (10 g), 50 % (20 g), 75 % (30 g), 100 % (40 g).	
3	TIMER	Inställning av arbetstiden mellan 15 minuter (MIN) - 240 minuter (MAX). Varje tryckning på knappen ökar driftstiden med 15 minuter.	
4	INTERVAL	Välja arbetscykeln att starta med lika intervall, var 12:e eller 24:e timme (den valda arbetscykeln visas på skärmen - se nummer 10 i bilden ovan).	

På displayen:

nr på bilden	Benämning	Funktion

5	Arbetsområde	Inställning av rummets yta för ozonisering: 75-1200 m ^{2} .
6	Arbetstid	15-240 min.
7	Andel av ozonproduktionen	25 % (10 g/h), 50 % (20 g/h), 75 % (30 g/h), 100 % (40 g/h).
8	En indikatorlampa för att påminna dig om att rengöra de keramiska plattorna	Rengör de keramiska plattorna när meddelandet "CLEAN OZONE PLATE " visas på displayen. Efter rengöring, radera meddelandet med " OZONE "-knappen.
9	En lampa som påminner dig om att byta ut de keramiska plattorna	Byt ut de keramiska plattorna när meddelandet " REPLACE OZONE PLATE " visas på displayen. Efter rengöring, radera meddelandet med " OZONE "-knappen.

ATT BÖRJA ARBETE

OBSERVERA: Innan du startar enheten, se till att det inte finns några människor, djur eller växter i det ozoniserade rummet.

VIKTIGT: Innan enheten tas i drift, täta det ozonerade rummet väl för att förhindra att ozon kommer in i angränsande rum under drift.

- Placera enheten på sin plats och anslut sedan dess kontakt till ett eluttag. Skärmen på kontrollpanelen tänds.
- Tryck på " POWER "-knappen (på enheten eller fjärrkontrollen) enligt instruktionerna ovan i avsnittet "Maskinens kontrollpanel/fjärrkontroll". Enheten slås på med standardinställningarna, dvs 15 minuter och 100 % ozonproduktion.
- Tryck på " OZONE " för att ställa in önskad ozonprocent per timme (se nedan).
- Tryck på " TIMER "-knappen för att ställa in enhetens drifttid beroende på området i rummet (se tabellen nedan). Varje tryckning på knappen ökar driftstiden med 15 minuter.
- Tryck på " INTERVAL "-knappen för att välja ett 12- eller 24-timmars arbetsintervall.
- Efter 40-60 minuter från slutet av operationen kan du gå in i rummet och öppna dörrar och fönster för att ventilera det.

Kapacitet	**10 g/h**	**20 g/h**	**30 g/h**	**40 g/h**
Rumsyta [m ^{2}]	Arbetstid [min]	Arbetstid [min]	Arbetstid [min]	Arbetstid [min]
75	60	30	20	15

150	120	60	40	30
300	240	120	80	60
450	-	180	120	90
600	-	240	160	120
750	-	-	200	150
900	-	-	240	180
1200	-	-	-	240

3.4. Rengöring och underhåll

a) Innan rengöring, justering eller byte av tillbehör, och när apparaten inte används, dra ur nätsladden ur vägguttaget och vänta tills de roterande delarna har stannat.
b) Använd endast icke-frätande rengöringsprodukter för att rengöra ytorna.
c) Förvara utrustningen på en torr och sval plats som är skyddad mot fukt och direkt solljus.
d) Spruta inte utrustningen med en vattenstråle och sänk inte ned den i vatten.
e) Se till att inget vatten tränger in genom ventilationsöppningarna i höljet.
f) Ventilationshålen och den keramiska plattan (dess kylare) ska rengöras med en borste och tryckluft med lägre tryck.
g) Använd en mjuk trasa för rengöring.
h) Använd inte vassa föremål och/eller metallföremål för rengöring (t.ex. en stålborste eller en metallspatel) eftersom de kan skada apparatens ytmaterial.
i) Rengör inte hostskyddet med ämnen med sura egenskaper, rengöringsmedel för medicinska ändamål, spädningsmedel, bränsle, oljor eller andra kemikalier eftersom det kan skada produkten.

3.4.1 BYTE AV DEN KERAMISKA PLATTEN

VIKTIGT: Livslängden för en enda keramisk platta är 6000+ timmars drift. Efter denna tid rekommenderas det att byta ut den för att bibehålla enhetens bästa prestanda. Tillgång till den keramiska plattan om den behöver rengöras beskrivs också nedan.

a) Koppla bort enheten horisontellt på höljets bakvägg, t.ex. när den placeras på ett skrivbord, och skruva sedan loss de 8 skruvarna (från A1 till A4) som håller fast transporthandtagets tvärstänger och hjulen - 4 på varje sida - enligt markeringen i bilden nedan:

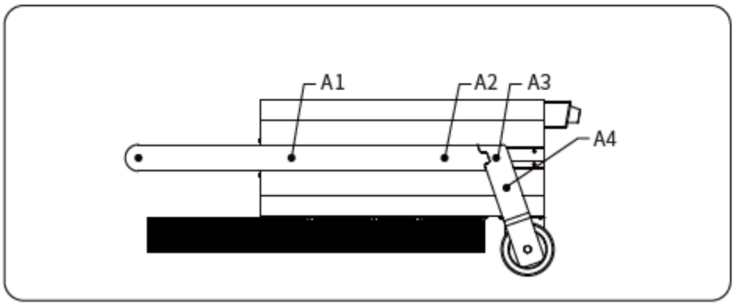

b) Skruva loss skruvarna B1, B2 och B3 (se bilden nedan) - 3 st. på varje sida, totalt 6 st.

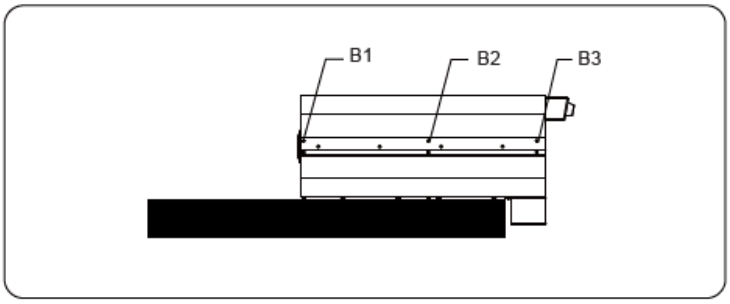

c) Längst ner på enheten, skruva loss skruvarna C1 och C2 och skjut sedan frontpanelen på huset nedåt och lossa spännet för att ta bort det helt.

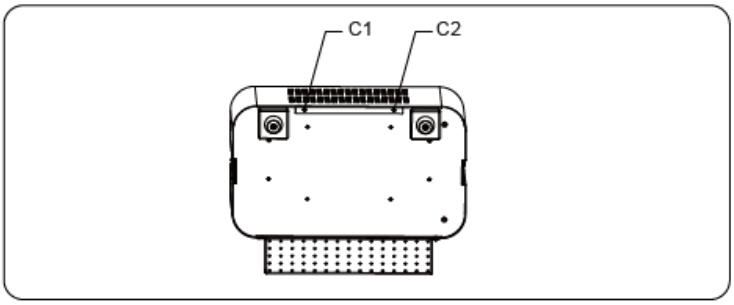

d) Efter att ha tagit bort höljespanelen, lokalisera den keramiska plattan inuti.

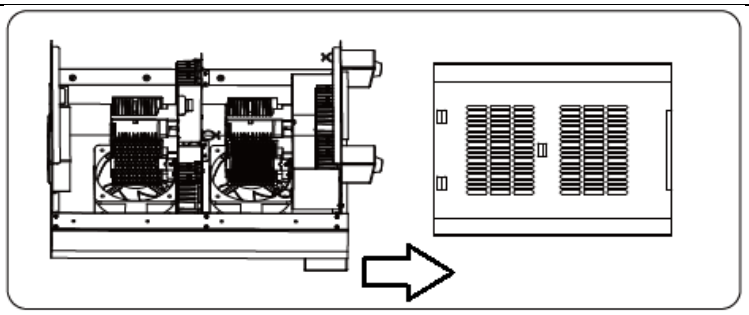

e) Flytta försiktigt den fasta keramiska plattan åt höger och vänster så lossnar den i hållaren, dra den uppåt och fäst en ny på sin plats genom att trycka in den i uttaget, vagga den lätt åt höger-vänster tills den snäpper fast hållare.

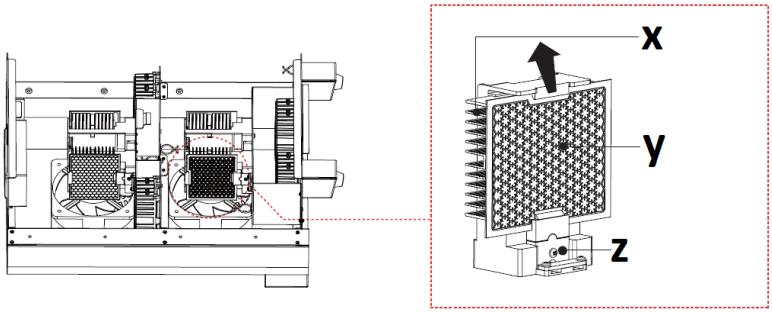

X - radiator
Y - keramisk platta
Z - monteringshylsa

f) Resten av monteringen är i omvänd ordning.

3.4.2 BYTE AV SÄKRING

Säkringen sitter på baksidan av enhetens hölje i fickan. För att byta ut säkringen, vrid på dess hållare ("FUSE ") moturs och ta bort den med säkringen inuti. Sätt sedan in en ny på sin plats, skruva in det hela på sin ursprungliga plats i huset (genom att vrida det medurs).

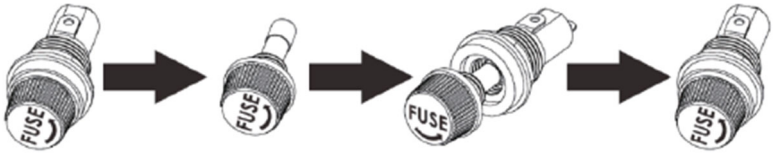

3.4.2 FELSÖKNING

Problem	Möjlig orsak	Lösning

Enheten startar inte	Nätsladden är felaktigt ansluten eller ingen ström i uttaget	Kontrollera anslutningen av nätsladden och vid behov el i eluttaget
	Trasig säkring	Byt ut säkringen mot en bra.
Enheten startar men producerar lite ozon	Förorenade keramiska plattor.	Rengör eller byt ut de keramiska plattorna.
Enheten startar men producerar inget ozon.	Slitna keramiska plattor.	Byt ut de keramiska plattorna.

ANVISNINGAR FÖR SÄKER AVFALLSHANTERING AV ACKUMULATORER OCH BATTERIER.
Ett CR2032 3V-batteri är installerat i fjärrkontrollen. Ta bort det använda batteriet från enheten på samma sätt som du sätter i det.
Lämna batteriet till enheten som ansvarar för omhändertagande av detta avfallsmaterial.

KASSERING AV ANVÄNDA APPARATER
Vid slutet av utrustningens livslängd får produkten inte slängas tillsammans med vanligt hushållsavfall, utan den ska lämnas till en insamlingsplats för återvinning av elektriska och elektroniska apparater. Detta anges med symbolen som finns på produkten, bruksanvisningen eller förpackningen. Plastmaterialen som används i utrustningen kan återanvändas enligt deras märkning. Genom att återanvända, återvinna eller tillämpa andra former av användning av avfallsmaskiner gör du ett betydande bidrag till skyddet av vår miljö.
Din lokala administration kommer att förse dig med information om lämplig avfallshanteringsplats för använda apparater .

Este Manual do Usuário foi traduzido usando tradução automática. Fizemos todos os esforços para garantir que a tradução seja precisa, mas observe que as traduções automatizadas não são perfeitas e não têm como objetivo substituir tradutores humanos. A versão oficial do Manual do Usuário está em inglês. Quaisquer diferenças entre a versão traduzida e o original em inglês não são juridicamente vinculativas. Caso tenha alguma dúvida sobre a precisão da tradução, consulte a versão em inglês, que é a referência oficial. Versões em outros idiomas estão disponíveis mediante solicitação através de info@expondo.com.

Dados técnicos

Descrição do parâmetro	Valor do parâmetro
Nome do produto	Gerador de ozônio
Modelo	AIRCLEAN 40G
Tensão de alimentação [V~] / Frequência [Hz]	230 / 50
Potência nominal [W]	350
Classe de proteção	I
Classe IP	IPX0
Dimensões [Largura x Profundidade x Altura; mm]	460 x 400 x 840
Peso [kg]	18,1
Eficiência de ozonização [g/h]	Até 40
Capacidade do ventilador [m^3/h]	289 x 2
Área aplicações [m^2]	75-1200
Peça de cerâmica	90 x 110 mm (x4)
Bateria do controle remoto	CR 2032
Fusível	F3AL 3A 250V

1. Descrição geral

Este manual tem como objetivo auxiliar você a utilizar o produto de forma segura e confiável. Este produto foi projetado e elaborado estritamente de acordo com indicações técnicas, usando as tecnologias e componentes mais recentes, mantendo os mais elevados padrões de qualidade.

LER ATENTAMENTE E COMPREENDER ESTE MANUAL ANTES DE INICIAR OS TRABALHOS.

Para garantir uma operação longa e confiável do dispositivo, certifique-se de operá-lo e mantê-lo adequadamente, de acordo com as diretrizes deste manual de instruções. Os dados técnicos e as especificações constantes deste manual estão atualizados. O produtor reserva-se o direito de efetuar alterações relacionadas com a melhoria da qualidade. Considerando a evolução da técnica e as possibilidades de limitação do ruído, o aparelho foi projetado e construído de modo a limitar o risco da emissão de ruído ao nível mais baixo.

Explicação dos símbolos

	Este produto cumpre os requisitos das normas de segurança adequadas.
	Leia as instruções antes de utilizar.
	Produto reciclável.
	AVISO! ou **CUIDADO!** ou **LEMBRETE!** Aplicável à situação em causa (sinal de aviso geral).
	ATENÇÃO! Risco de choque elétrico!
	Aviso de perigo de envenenamento com substâncias tóxicas!
	Para usar apenas no interior de uma divisão.

ATENÇÃO! Os desenhos deste manual servem apenas para fins ilustrativos e, em alguns pormenores, podem diferir do produto real.

2. Segurança da utilização

ATENÇÃO! Ler todos os avisos e instruções de segurança. O não cumprimento dos avisos e instruções pode resultar em choque elétrico, incêndio e/ou ferimentos graves ou morte.

O termo “dispositivo” ou “produto” nos avisos e na descrição do manual refere-se a Gerador de ozônio

2.1. Segurança elétrica

a) A ficha do dispositivo tem de combinar com a tomada. Não alterar a ficha de nenhum modo. A ficha original e uma tomada que combine reduzem o risco de choque elétrico.
b) Evitar tocar em elementos com ligação à terra, como tubos, aquecedores, fornos e frigorífico. Existe o risco aumentado de choque elétrico quando o corpo está ligado à terra e toca no dispositivo exposto à ação direta de chuva, superfície molhada e funcionamento num ambiente húmido. A entrada de água no dispositivo aumenta o risco de danos e choque elétrico.
c) Não tocar no aparelho com as mãos molhadas ou húmidas.
d) Não se pode usar o fio de forma incorreta. Nunca o utilize para transportar o aparelho ou para retirar a ficha de uma tomada. Manter o fio longe de fontes de calor, óleo, ponta afiadas ou peças móveis. Os fios danificados ou entrelaçados aumentam o risco de choque elétrico.
e) Se a utilização do aparelho num ambiente húmido não puder ser evitada, deve ser aplicado um dispositivo de corrente residual (RCD). A utilização de um DR reduz o risco de choque elétrico.
f) Não utilize o dispositivo se o cabo de alimentação estiver danificado ou apresentar sinais óbvios de desgaste. O cabo de alimentação danificado deve ser substituído por um eletricista qualificado ou pela assistência técnica do produto.
g) Para evitar choques elétricos, não mergulhe o cabo, a ficha ou o aparelho em água ou outros líquidos. Não utilize o produto em superfícies molhadas.
h) Não utilize o aparelho em ambientes com umidade muito alta/nas imediações de tanques de água!
i) Não se pode deixar que o dispositivo se molhe. Risco de choque elétrico!

2.2. Segurança no local de trabalho

a) Manter o local de trabalho em ordem e bem iluminado. A desordem ou má iluminação podem provocar acidentes. Seja previdente, observe o que está fazendo e use o bom senso ao usar o dispositivo.
b) No caso de haver um dano ou irregularidade no funcionamento do dispositivo, é necessário desligá-lo imediatamente e informar uma pessoa autorizada.
c) Em caso de dúvidas sobre se o produto funciona corretamente ou no caso de se detetar um dano, deve contactar-se a assistência técnica do produtor.
d) A reparação do produto apenas pode ser feita pela assistência técnica do produtor. Não tentar efetuar reparações por conta própria!
e) Em caso de incêndio, utilize um extintor de pó ou de dióxido de carbono (CO2) (um extintor destinado a ser utilizado em aparelhos elétricos sob tensão) para o apagar.
f) Não são permitidas crianças ou pessoas não autorizadas na área de trabalho. (A falta de atenção pode resultar na perda de controle da unidade.)
g) É necessário verificar regularmente o estado dos autocolantes com informações de segurança. No caso dos autocolantes estarem ilegíveis, é necessário substituí-los.
h) Manter as instruções de utilização com vista à posterior utilização. No caso do dispositivo ser entregue a terceiros, é necessário entregar com este as instruções de utilização.
i) Manter o aparelho afastado de crianças e animais.
j) O ambiente a ser ozonizado deve ser vedado (fechar as portas externas, eliminar vazamentos em janelas, portas, etc.), com ventilação mecânica desligada e aberturas cobertas. Se possível, é recomendável ligar a ventilação interna para facilitar a circulação de ar na sala ozonizada. Abra a porta interna (por exemplo, banheiro, guarda-roupa, etc.) no cômodo ozonizado.
k) É proibida a permanência de pessoas ou animais na sala onde o tratamento de ozonização é realizado. Quando for imperativo entrar nessa divisão, deve permanecer-se nesta o mínimo possível e usar vestuário de proteção e uma máscara com o filtro adequado.
l) Na sala onde o tratamento com ozônio é realizado, é proibido fumar, trabalhar com fogo aberto, trabalhar com ferramentas que produzem chamas ou faíscas, trabalhar com óleos e graxas ou deixar objetos sujos com óleo ou graxa.
m) Após ligar a máquina de ozonização, saia imediatamente do ambiente.

Lembrete! Quando utilizar o aparelho, proteja as crianças e outras pessoas que se encontrem nas proximidades.

2.3. Segurança pessoal

a) Não opere este dispositivo se estiver cansado, doente ou sob influência de álcool, drogas ou medicamentos que possam prejudicar sua capacidade de operá-lo.
b) O dispositivo não se destina a ser usado por pessoas (incluindo crianças) com funções mentais, sensoriais ou intelectuais reduzidas ou pessoas sem experiência e/ou conhecimento, a menos que sejam supervisionadas ou tenham sido instruídas por uma pessoa responsável por sua segurança sobre como operar o dispositivo.
c) A máquina pode ser usada por pessoas fisicamente aptas, capazes de o usar e devidamente formadas, que leram as presentes instruções e foram formadas em segurança e higiene no trabalho.
d) Deve ter-se cuidado e usar o bom senso durante o trabalho com o dispositivo. Um momento de distração durante o trabalho pode provocar lesões corporais graves.
e) Para evitar o acionamento acidental, certifique-se de que o interruptor está na posição desligada antes de ligar à fonte de alimentação.
f) O dispositivo não é um brinquedo. As crianças devem ser vigiadas para garantir que não brinquem com o aparelho.

2.4. Utilização segura do dispositivo

a) Não se deve usar o dispositivo quando o interruptor ON/OFF não funcionar devidamente (não liga e não desliga). Os dispositivos que não podem ser controlados pelo interruptor são perigosos, não podem funcionar e têm de ser reparados.
b) Antes de efetuar a regulação, substituição de acessórios ou de pousar as ferramentas, é necessário retirar a ficha da tomada. Este meio de precaução reduz o risco de acionamento acidental.
c) Quando não estiver a ser utilizado, guarde-o num local seguro, longe do alcance de crianças e de pessoas não familiarizadas com o dispositivo e que não tenham lido o manual do utilizador. O aparelho pode constituir um perigo nas mãos de utilizadores inexperientes.
d) Manter o produto em bom estado técnico. Antes de cada funcionamento, verificar se não há danos gerais ou nos elementos móveis (peças e elementos rachados ou todos os outros estados que possam influir no funcionamento seguro do dispositivo). Se estiver danificado, repare o dispositivo antes de usá-lo.
e) Manter o aparelho fora do alcance das crianças.
f) A reparação e manutenção do produto deve ser efetuada por pessoas qualificadas, usando apenas peças sobresselentes originais. Isto garante uma utilização segura.

g) Para garantir a integridade funcional projetada do dispositivo, não se deve eliminar a cobertura instalada em fábrica, nem desaparafusar os parafusos.
h) Durante o transporte e transferência do dispositivo do local de armazenamento para o local de utilização é necessário ter em conta as normas de segurança e higiene no trabalho em trabalhos de transporte manual em vigor no país onde os dispositivos são usados.
i) Não mova, desloque ou gire a máquina enquanto ela estiver em operação.
j) É necessário limpar regularmente o dispositivo para que não haja depósitos permanentes de sujidade.
k) Não é permitido tapar a entrada e saída de ar.
l) O dispositivo não é um brinquedo. A limpeza e manutenção não podem ser efetuadas por crianças sem a supervisão de uma pessoa adulta.
m) É proibido mexer na construção do dispositivo para alterar os seus parâmetros ou construção.
n) Manter o dispositivo longe de fontes de fogo e calor.
o) Não sobrecarregar o aparelho.
p) Não permita que pessoas com olfato prejudicado operem a unidade.
q) Certifique-se de que haja espaço suficiente ao redor do dispositivo antes de ligá-lo
r) A inalação direta do ozônio liberado pelas saídas da unidade é ESTRITAMENTE PROIBIDA. A inspiração a curto prazo de ozono em altas concentrações e a inspiração a longo prazo de ozono em pequenas concentrações pode provocar um perigo sério para a saúde e até para a vida!

ATENÇÃO! Apesar do dispositivo ter sido projetado para ser seguro, possuir os meios de proteção adequados e apesar da utilização de elementos adicionais de proteção do utilizador, continua a existir o pequeno risco de acidente ou de lesões durante o funcionamento do dispositivo. Mantenha-se alerta e use o bom senso quando utilizar o dispositivo.

3. Instruções de utilização

O dispositivo é usado para gerar ozônio a partir do ar ambiente e é usado para desinfetar ambientes.

A responsabilidade por todos os danos que ocorrerem como consequência da utilização não adequada é do utilizador.

3.1. Visão geral do produto

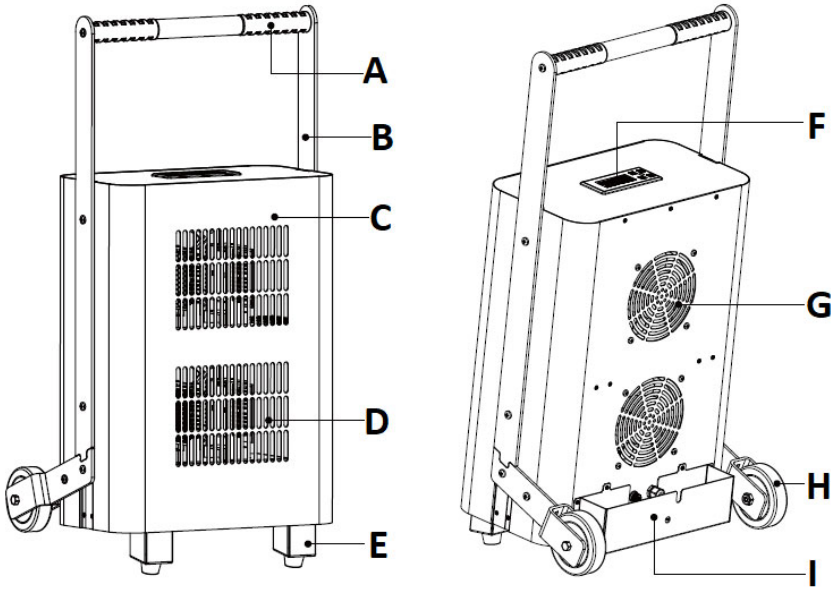

A. Alça de transporte
B. Barra transversal que conecta a alça ao alojamento
C. Armação
D. Pontos de venda
E. Pé
F. Painel de controle com display
G. Abertura de entrada
H. Rícino
I. Bolso para cabo de alimentação + porta-fusível (interno)
J. Controle remoto (foto abaixo)

3.2. Preparação para usar

Colocação do dispositivo

A temperatura ambiente não deve exceder 40°C e a humidade relativa não deve exceder 85%. Coloque a unidade no meio do cômodo de forma que garanta uma boa circulação de ar. É necessário manter uma distância mínima de 10 cm de cada parede do dispositivo. O dispositivo deve ser mantido longe de todas as superfícies quentes. O dispositivo deve ser sempre usado numa superfície lisa, estável, limpa, à prova de fogo e seca, fora do alcance das crianças e de pessoas com funções psíquicas, sensoriais e mentais limitadas. O dispositivo deve ser colocado de modo a, em qualquer momento, ser possível aceder à ficha elétrica. É necessário lembrar-se de que a alimentação elétrica do dispositivo deve corresponder aos dados indicados na placa de classificação!

MONTAGEM DO DISPOSITIVO

Utilizando os 6 parafusos e a chave Allen (imagem acima), fixe a alça de transporte (a) com as duas travessas (b) ao alojamento do dispositivo (c) conforme mostrado no diagrama abaixo:

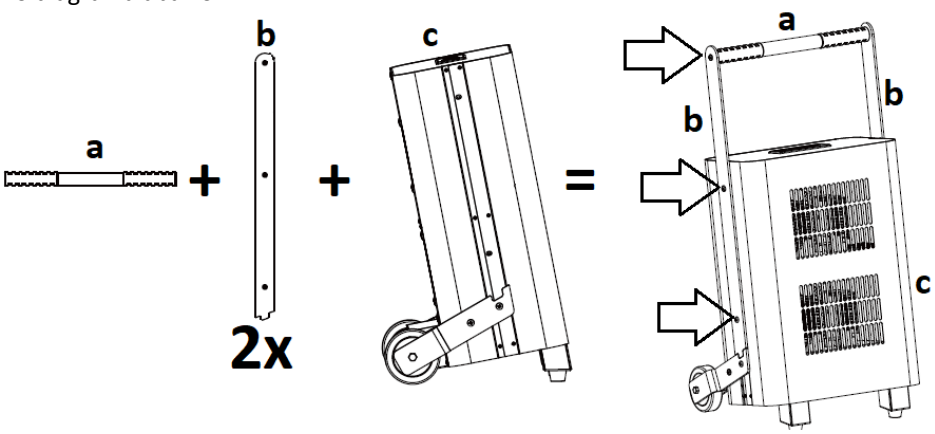

3.3. Utilização do dispositivo

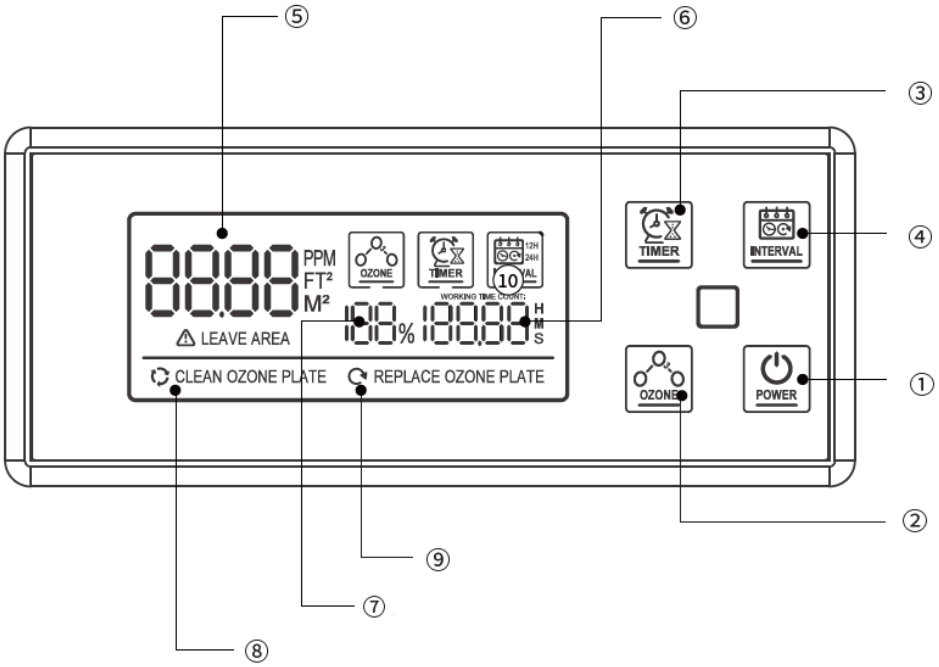

Painel de controle da máquina / controle remoto:

Não. na foto	Nome do botão	Função	
1	POWER	Painel de controle da máquina	1.1 No estado desligado, pressione longamente o botão " POWER " por 2 segundos para ligar o dispositivo. A tela piscará três vezes e o dispositivo entrará no modo de espera. Em seguida, pressione o botão novamente e, após uma contagem regressiva de 60 segundos, o dispositivo voltará a operar no nível máximo de ozônio. 1.2 No estado de espera ou de trabalho, pressione longamente o botão " POWER " por 2 segundos para desligar o dispositivo. O ventilador continuará operando de

			forma independente por 60 segundos após o desligamento. 1.3 No modo de espera, defina os parâmetros de trabalho usando o TIMER , OZONE , ou INTERVAL botões. Em seguida, pressione brevemente o botão " POWER " para iniciar o dispositivo, que entrará no estado de funcionamento.
		Controle remoto	1.1 No estado desligado, pressione o botão " POWER " no controle remoto para ligar o dispositivo. A tela piscará três vezes e o dispositivo entrará no modo de espera. Em seguida, pressione o botão novamente e, após uma contagem regressiva de 60 segundos, o dispositivo voltará a operar no nível máximo de ozônio. No estado de trabalho, pressione o botão " POWER " no controle remoto para desligar o dispositivo. O ventilador continuará operando de forma independente por 60 segundos após o desligamento. 1.2 No modo de espera, defina os parâmetros de trabalho usando o TIMER , OZONE , ou INTERVAL botões no controle remoto. Em seguida, pressione o botão " POWER " no controle remoto para iniciar o dispositivo, que entrará no estado de funcionamento.
2	OZONE / OZONE^ ou OZONE ˅	Escolha um dos quatro níveis de eficiência de ozonização por hora: 25% (10g), 50% (20g), 75% (30g), 100% (40g).	
3	TIMER	Definir o tempo de trabalho entre 15 minutos (MIN) - 240 minutos (MAX). Cada pressão no botão aumenta o tempo de operação em 15 minutos.	
4	INTERVAL	Selecionando o ciclo de trabalho para iniciar em intervalos iguais, a cada 12 ou 24 horas (o ciclo de trabalho selecionado é exibido na tela - veja o número 10 na imagem acima).	

No visor:

Não. na foto	Nome	Função
5	Área de trabalho	Definição da área da sala para ozonização: 75-1200 m ^{2} .
6	Tempo de trabalho	15-240 minutos.
7	Porcentagem de produção de ozônio	25% (10g/h), 50% (20g/h), 75% (30g/h), 100% (40g/h).
8	Uma luz indicadora para lembrá-lo de limpar as placas de cerâmica	Limpe as placas de cerâmica quando a mensagem "CLEAN OZONE PLATE " aparece no visor. Após a limpeza, apague a mensagem com o " OZONE " botão.
9	Uma luz que lembra você de substituir as placas de cerâmica	Substitua as placas de cerâmica quando a mensagem "REPLACE OZONE PLATE " aparece no visor. Após a limpeza, apague a mensagem com o " OZONE " botão.

INICIANDO O TRABALHO

ATENÇÃO: Antes de ligar o aparelho, certifique-se de que não há pessoas, animais e plantas na sala ozonizada.

IMPORTANTE: Antes de colocar a unidade em operação, feche bem o ambiente ozonizado para evitar que o ozônio entre nos ambientes adjacentes durante a operação.

- Coloque o dispositivo em seu lugar e então conecte seu plugue a uma tomada elétrica. A tela no painel de controle acenderá.
- Pressione o botão " POWER " (no dispositivo ou no controle remoto) de acordo com as instruções acima na seção “Painel de controle da máquina / controle remoto”. O dispositivo ligará com as configurações padrão, ou seja, 15 minutos e 100% de produção de ozônio.
- Pressione o botão " OZONE " para definir a porcentagem de ozônio desejada por hora (veja abaixo).
- Pressione o botão " TIMER " para definir o tempo de operação da unidade dependendo da área da sala (veja a tabela abaixo). Cada pressão no botão aumenta o tempo de operação em 15 minutos.
- Pressione o botão "INTERVAL " para selecionar um intervalo de trabalho de 12 ou 24 horas.

- Após 40-60 minutos do término da operação, você pode entrar na sala e abrir as portas e janelas para ventilá-la.

Capacidade	**10 g/hora**	**20 g/hora**	**30 g/hora**	**40 g/hora**
Área da sala [m ^{2}]	Tempo de trabalho [min]	Tempo de trabalho [min]	Tempo de trabalho [min]	Tempo de trabalho [min]
75	60	30	20	15
150	120	60	40	30
300	240	120	80	60
450	-	180	120	90
600	-	240	160	120
750	-	-	200	150
900	-	-	240	180
1200	-	-	-	240

3.4. Limpeza e manutenção

a) Antes de limpar, ajustar ou substituir acessórios, e quando o aparelho não estiver em uso, desconecte o cabo de alimentação da rede elétrica e aguarde até que as peças giratórias parem.
b) • Para limpar a superfície é necessário aplicar apenas produtos que não contenham substâncias abrasivas.
c) • O dispositivo deve ser guardado num local seco e fresco, protegido de humidade e de radiação solar direta.
d) É proibido salpicar o dispositivo com um fluxo de água ou mergulhá-lo em água.
e) É necessário ter atenção para não entrar água através das aberturas de ventilação da caixa.
f) Os orifícios de ventilação e a placa cerâmica (seu radiador) devem ser limpos com uma escova e ar comprimido de menor pressão.
g) Utilizar um pano macio para a limpeza.
h) Não utilizar objetos afiados e/ou metálicos para a limpeza (por exemplo, uma escova de arame ou uma espátula metálica), pois podem danificar a superfície do aparelho.
i) Não limpar o dispositivo com uma substância ácida, produtos médicos, diluentes, combustíveis, óleos ou outras substâncias químicas. Isto pode provocar danos no dispositvo.

3.4.1 <u>SUBSTITUIÇÃO DA PLACA CERÂMICA</u>

IMPORTANTE: A vida útil de uma única placa de cerâmica é de mais de 6.000 horas de operação. Após esse período, é recomendável substituí-lo para manter o melhor desempenho do aparelho. O acesso à placa cerâmica caso seja necessário limpá-la também é descrito abaixo.

a) Desconecte o dispositivo horizontalmente na parede traseira do gabinete, por exemplo, quando colocado sobre uma mesa, e então desparafuse os 8 parafusos (de A1 a A4) que prendem as travessas da alça de transporte e as rodas - 4 de cada lado - conforme marcado na imagem abaixo:

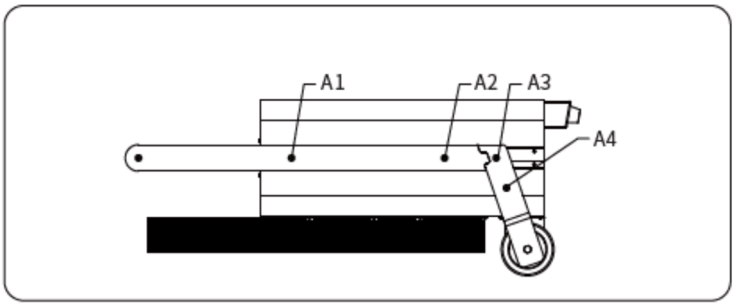

b) Desaparafuse os parafusos B1, B2 e B3 (veja a imagem abaixo) - 3 peças de cada lado, totalizando 6 peças.

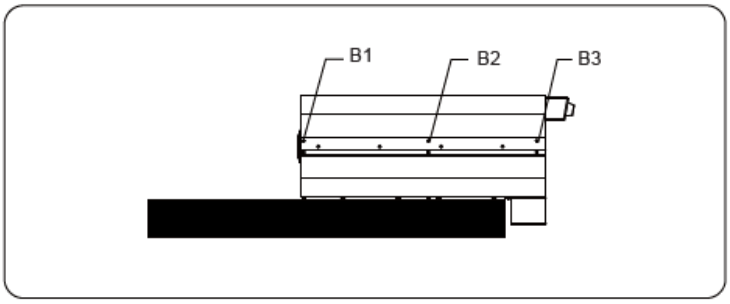

c) Na parte inferior da unidade, desaperte os parafusos C1 e C2 e, em seguida, deslize o painel frontal do gabinete para baixo e solte a fivela para removê-la completamente.

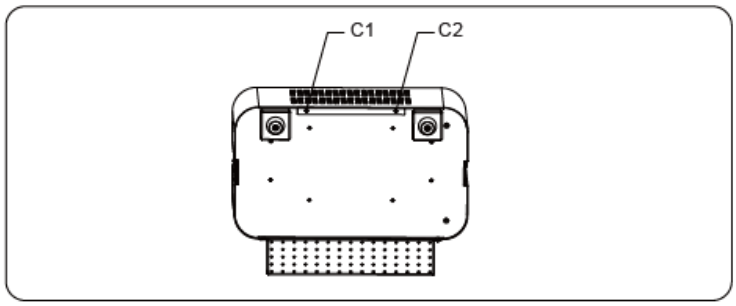

d) Após remover o painel da caixa, localize a placa de cerâmica dentro.

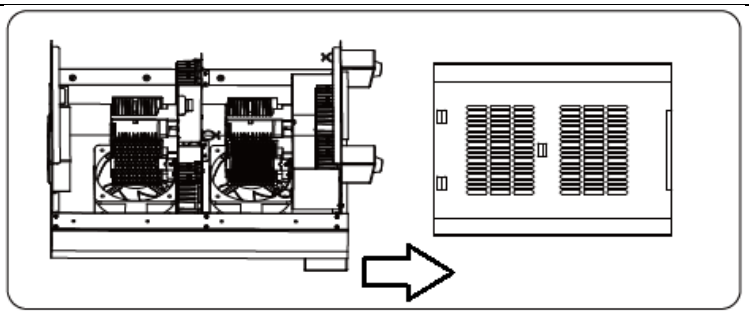

e) Mova suavemente a placa de cerâmica fixa para a direita e para a esquerda e ela se soltará do suporte. Puxe-a para cima e encaixe uma nova no lugar pressionando-a no soquete, balançando-a levemente para a direita e para a esquerda até que ela se encaixe completamente no suporte.

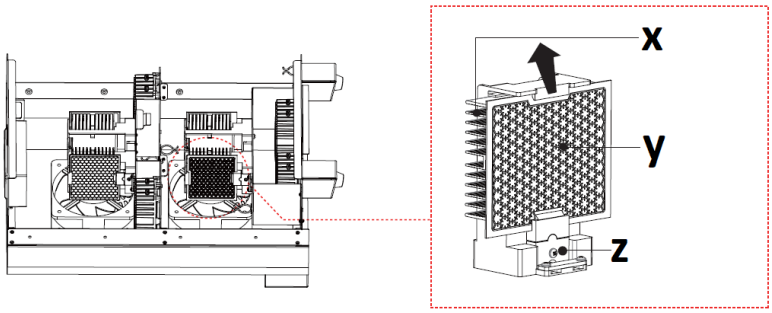

X - radiador
Y - placa de cerâmica
Z - soquete de montagem

f) O restante da montagem é feito na ordem inversa.

3.4.2 SUBSTITUIÇÃO DO FUSÍVEL

O fusível está localizado na parte traseira do compartimento do dispositivo, no bolso. Para substituir o fusível, gire seu suporte ("FUSE ") no sentido anti-horário e remova-o com o fusível dentro dele. Em seguida, insira um novo no lugar e parafuse tudo de volta no lugar original no compartimento (girando no sentido horário).

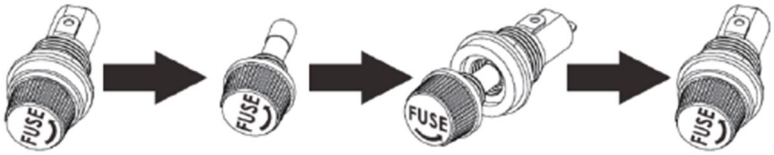

3.4.2 SOLUÇÃO DE PROBLEMAS

Problema	Causa possível	Solução
O dispositivo não inicia	O cabo de alimentação está conectado incorretamente ou não há energia na tomada	Verifique a conexão do cabo de alimentação e, se necessário, a eletricidade na tomada elétrica
	Fusível queimado	Substitua o fusível por um bom.
A unidade inicia, mas produz pouco ozônio	Placa(s) de cerâmica contaminada(s).	Limpe ou substitua a(s) placa(s) de cerâmica.
A unidade inicia, mas não produz ozônio.	Placa(s) de cerâmica gasta(s).	Substitua a(s) placa(s) de cerâmica.

INSTRUÇÕES DE REMOÇÃO SEGURA DE BATERIAS E PILHAS
Uma bateria CR2032 de 3 V está instalada no controle remoto. Remova a bateria usada do dispositivo da mesma forma que você a inseriu.
Depositar a bateria no recipiente adequado para descarte destes materiais.

ELIMINAÇÃO DE DISPOSITIVOS USADOS
No fim do período de utilização, não é permitido eliminar o presente produto com o lixo doméstico normal, mas entregá-lo num ponto de recolha e reciclagem de dispositivos elétricos e eletrónicos. Isto é informado pelo símbolo existente no produto, nas instruções de utilização ou na embalagem. As matérias usadas no dispositivo podem ser reaproveitados de acordo com a sua função. Ao reutilizar, reciclar ou aplicar outras formas de uso de máquinas usadas, você contribui significativamente para a proteção do nosso meio ambiente.
Contactar as autoridades locais para obter informações sobre as instalações de reciclagem locais.

Táto používateľská príručka bola preložená pomocou strojového prekladu. Vyvinuli sme maximálne úsilie, aby bol preklad presný, ale upozorňujeme, že automatické preklady nie sú dokonalé a nie sú určené na to, aby nahradili ľudských prekladateľov. Oficiálna verzia používateľskej príručky je v angličtine. Akékoľvek rozdiely medzi preloženou verziou a originálnou angličtinou nie sú právne záväzné. Ak máte akékoľvek otázky týkajúce sa presnosti prekladu, pozrite si anglickú verziu, ktorá je oficiálnou referenciou. Ďalšie jazykové verzie sú k dispozícii na vyžiadanie na adrese info@expondo.com.

Technické údaje

Popis parametra	Hodnota parametra
Názov produktu	Generátor ozónu
Model	AIRCLEAN 40G
Napájacie napätie [V~] / Frekvencia [Hz]	230 / 50
Menovitý výkon [W]	350
Trieda ochrany	I
Trieda IP	IPX0
Rozmery [šírka x hĺbka x výška; mm]	460 x 400 x 840
Hmotnosť [kg]	18,1
Účinnosť ozonizácie [g/h]	Až 40
Výkon ventilátora [m^3 / h]	289 x 2
Oblasť aplikácie [m^2]	75-1200
Keramický kúsok	90 x 110 mm (x4)
Batéria diaľkového ovládania	CR 2032
Poistka	F3AL 3A 250V

1. Všeobecný popis

Tento návod vám má pomôcť pri bezpečnom a spoľahlivom používaní. Produkt je navrhnutý a vyrobený presne podľa technických špecifikácií s použitím najnovších technológií a komponentov a pri dodržaní najvyšších štandardov kvality.

PRED ZAČATÍM PRÁCE SI POZORNE PREČÍTAJTE TENTO NÁVOD A POROZUMEJTE MU.

Na zabezpečenie dlhej a spoľahlivej prevádzky zariadenia sa uistite, že ho obsluhujete a udržiavate v súlade s pokynmi v tomto návode na použitie. Technické údaje a špecifikácie uvedené v tejto používateľskej príručke sú aktuálne. Výrobca si vyhradzuje

právo na zmeny za účelom zlepšenia kvality. S ohľadom na technický pokrok a možnosť zníženia hluku je jednotka navrhnutá a postavená tak, aby riziká vyplývajúce z emisií hluku boli znížené na najnižšiu možnú úroveň.

Legenda

	Výrobok spĺňa príslušné bezpečnostné normy.
	Pred použitím si prečítajte pokyny.
	Výrobok sa musí recyklovať.
	VAROVANIE! alebo **POZOR!** alebo **UPOZORNENIE!** Platí pre danú situáciu (všeobecné výstražné znamenie).
	UPOZORNENIE! Nebezpečenstvo úrazu elektrickým prúdom!
	Varovanie pred otravou toxickými látkami!
	Používajte iba v interiéri.

UPOZORNENIE! Nákresy v tejto príručke slúžia len na ilustráciu a niektoré detaily sa môžu líšiť od skutočného výrobku.

2. Bezpečnosť pri používaní

POZOR! Prečítajte si všetky bezpečnostné upozornenia a pokyny. Nedodržanie upozornení a pokynov môže mať za následok úraz elektrickým prúdom, požiar a/alebo vážne zranenie alebo dokonca smrť.

Výraz „zariadenie“ alebo „produkt“ vo varovaniach a v popise návodu odkazuje na Generátor ozónu

2.1. Elektrická bezpečnosť

a) Zástrčka musí pasovať do zásuvky. Zástrčku nijako neupravujte. Používanie originálnych zástrčiek a kompatibilných zásuviek znižuje riziko úrazu elektrickým prúdom.
b) Nedotýkajte sa uzemnených prvkov, ako sú potrubia, ohrievače, kotly a chladničky. Ak je uzemnené zariadenie vystavené dažďu, prichádza do priameho kontaktu s mokrým povrchom alebo sa používa vo vlhkom prostredí, hrozí zvýšené riziko úrazu elektrickým prúdom. Vniknutie vody do zariadenia zvyšuje riziko jeho poškodenia a úrazu elektrickým prúdom.
c) Nedotýkajte sa zariadenia mokrými alebo vlhkými rukami.
d) Kábel používajte len na určené účely. Nikdy ho nepoužívajte na prenášanie zariadenia ani na vytiahnutie zástrčky zo zásuvky. Kábel udržujte mimo zdrojov tepla, oleja, ostrých hrán alebo pohyblivých častí. Poškodené alebo zamotané káble zvyšujú riziko úrazu elektrickým prúdom.
e) Ak sa nedá zabrániť používaniu zariadenia vo vlhkom prostredí, je potrebné použiť prúdový chránič (RCD). Použitie prúdového chrániča znižuje riziko úrazu elektrickým prúdom.
f) Ak je napájací kábel poškodený alebo vykazuje zjavné známky opotrebovania, zariadenie nepoužívajte. Poškodený napájací kábel by mal vymeniť kvalifikovaný elektrikár alebo servisné stredisko výrobcu.
g) Aby ste predišli úrazu elektrickým prúdom, neponárajte kábel, zástrčku ani zariadenie do vody alebo iných kvapalín. Výrobok nepoužívajte na mokrých povrchoch.
h) Zariadenie nepoužívajte v miestnostiach s veľmi vysokou vlhkosťou / v bezprostrednej blízkosti nádrží na vodu!
i) Zabráňte namočeniu zariadenia. Nebezpečenstvo úrazu elektrickým prúdom!

2.2. Bezpečnosť na pracovisku

a) Udržujte pracovný priestor upratanÿ a dobre osvetlený. Neporiadok alebo slabé osvetlenie môže viesť k nehodám. Buďte predvídaví, sledujte, čo robíte a pri používaní zariadenia používajte zdravý rozum.
b) Ak zistíte, že zariadenie je poškodené alebo má nepravidelnú prevádzku, okamžite ho vypnite a bezodkladne to nahláste svojmu nadriadenému.
c) Ak si nie ste istí, či výrobok funguje správne, alebo ak zistíte poškodenie, obráťte sa na servisné stredisko výrobcu.

d) Opravy výrobku môže vykonávať len servisné stredisko výrobcu. Nepokúšajte sa zariadenie opraviť sami!
e) V prípade požiaru použite na uhasenie práškový hasiaci prístroj alebo hasiaci prístroj s oxidom uhličitým (CO2)(určený na hasenie elektrických zariadení pod napätím).
f) V pracovnom priestore nesmú byť deti ani neoprávnené osoby. (Nepozornosť môže viesť k strate kontroly nad jednotkou.)
g) Pravidelne kontrolujte stav bezpečnostných nálepiek. Ak sú nečitateľné, vymeňte ich.
h) Túto používateľskú príručku si ponechajte k dispozícii pre budúce použitie. Ak toto zariadenie odovzdáte tretej strane, je potrebné spolu s ním odovzdať aj príručku.
i) Zariadenie uchovávajte mimo dosahu detí a zvierat.
j) Miestnosť, ktorá sa má ozonizovať, by mala byť utesnená (zatvorte vonkajšie dvere, odstráňte netesnosti v oknách, dverách atď.), mechanickú ventiláciu zapnite a vetranie zakryte. Ak je to možné, odporúča sa zapnúť vnútorné vetranie, aby sa uľahčila cirkulácia vzduchu v ozonizovanej miestnosti. Otvorte interiérové dvere (napr. kúpeľňa, šatník a pod.) v ozonizovanej miestnosti.
k) V miestnosti, kde sa vykonáva ozonizácia, je zakázané zdržiavať sa ľuďom alebo zvieratám. Ak je nutný vstup do miestnosti, obmedzte čas strávený v miestnosti na minimum a používajte ochranný odev a masky s vhodnou vložkou.
l) V miestnosti, kde sa vykonáva ozónová úprava, je zakázané fajčiť, pracovať s otvoreným ohňom, pracovať s náradím, ktoré horí alebo iskrí, pracovať s olejmi a tukmi alebo zanechávať predmety znečistené olejom alebo mastnotou.
m) Po zapnutí ozonizačného prístroja okamžite opustite miestnosť.

Upozornenie! Pri používaní zariadenia chráňte deti a ostatné okolostojace osoby.

2.3. Osobná bezpečnosť

a) Nepracujte s týmto zariadením, ak ste unavení, chorí alebo pod vplyvom alkoholu, drog alebo liekov, ktoré by mohli zhoršiť vašu schopnosť ovládať zariadenie.
b) Zariadenie nie je určené na to, aby ho používali osoby (vrátane detí) so zníženými duševnými, zmyslovými alebo intelektuálnymi funkciami alebo osoby, ktoré nemajú skúsenosti a/alebo znalosti, pokiaľ nie sú pod dozorom alebo neboli poučené osobou zodpovednou za ich bezpečnosť, ako obsluhovať. zariadení.

c) Jednotku môžu obsluhovať osoby, ktoré sú telesne spôsobilé, schopné ju obsluhovať a vhodne zaškolené, ktoré si prečítali tento návod na obsluhu a boli preškolené o bezpečnosti a ochrane zdravia pri práci.
d) Pri obsluhe tohto zariadenia buďte opatrní a zdravý rozum. Chvíľková nepozornosť počas prevádzky môže viesť k vážnemu zraneniu osôb.
e) Aby ste zabránili náhodnému zapnutiu zariadenia, pred pripojením k zdroju napájania sa uistite, že vypínač je v polohe OFF.
f) Zariadenie nie je hračka. Na deti by sa malo dohliadať, aby sa zabezpečilo, že sa so spotrebičom nebudú hrať.

2.4. Bezpečné používanie jednotky

a) Zariadenie nepoužívajte, ak vypínač ON/OFF nefunguje správne (nezapína a nevypína). Zariadenia, ktoré sa nedajú zapnúť a vypnúť pomocou vypínača "ON/OFF", sú nebezpečné, nemali by sa prevádzkovať a je potrebné ich opraviť.
b) Pred nastavovaním, výmenou príslušenstva alebo odložením jednotku odpojte. Takéto opatrenia znížia riziko náhodného spustenia zariadenia.
c) Ak sa nepoužíva, uložte ho na bezpečné miesto, mimo dosahu detí a osôb, ktoré nie sú oboznámené so zariadením a neprečítali si návod na obsluhu. Zariadenie môže predstavovať nebezpečenstvo v rukách neskúsených používateľov.
d) Udržujte zariadenie v bezchybnom technickom stave. Pred každým použitím skontrolujte, či nie je všeobecne poškodené, najmä či pohyblivé súčasti nie sú prasknuté alebo či nie sú poškodené prvky, prípadne či nie sú prítomné iné podmienky, ktoré môžu ovplyvniť bezpečnú prevádzku zariadenia. Ak je zariadenie poškodené, pred použitím ho nechajte opraviť.
e) Zariadenie uchovávajte mimo dosahu detí.
f) Opravu alebo údržbu zariadenia by mali vykonávať kvalifikované osoby a používať pri nej iba originálne náhradné diely. Tým sa zaistí bezpečné používanie.
g) Aby sa zabezpečila funkčná integrita zariadenia, neodstraňujte ochranné kryty namontované z výroby a neuvoľňujte žiadne skrutky.
h) Pri preprave alebo premiestnení jednotky zo skladu na miesto použitia dodržujte zdravotné a bezpečnostné pravidlá pre ručnú manipuláciu platné v krajine, kde sa jednotka používa.
i) Nehýbte, neposúvajte ani neotáčajte stroj počas prevádzky.
j) Zariadenie pravidelne čistite, aby ste zabránili usadzovaniu odolných nečistôt.
k) Neblokujte vstup alebo výstup vzduchu.
l) Zariadenie nie je hračka. Čistenie a údržbu nesmú vykonávať deti bez dozoru dospelej osoby.
m) Je zakázané zasahovať do zariadenia s cieľom zmeniť jeho parametre alebo konštrukciu.

n) Zariadenie uchovávajte mimo dosahu zdrojov ohňa a tepla.
o) Zariadenie nepreťažujte.
p) Nedovoľte, aby zariadenie obsluhovali osoby so zhoršeným čuchom.
q) Pred zapnutím sa uistite, že je okolo zariadenia dostatok miesta
r) Priame vdychovanie ozónu vypúšťaného z výstupov jednotky je PRÍSNE ZAKÁZANÉ. Krátkodobé vdychovanie vysokých koncentrácií ozónu a dlhodobé vdychovanie nízkych koncentrácií ozónu môže byť zdraviu a dokonca životu nebezpečné!

UPOZORNENIE! Napriek bezpečnej konštrukcii zariadenia a jeho ochranným prvkom, ako aj použitiu ďalších prvkov chrániacich obsluhujúcu osobu existuje pri používaní zariadenia mierne riziko nehody alebo poranenia. Pri používaní zariadenia buďte ostražití a používajte zdravý rozum.

3. Návod na obsluhu

Zariadenie slúži na generovanie ozónu z okolitého vzduchu a slúži na dezinfekciu miestností.

Používateľ je zodpovedný za akékoľvek škody spôsobené neúmyselným používaním zariadenia.

3.1. Prehľad produktu

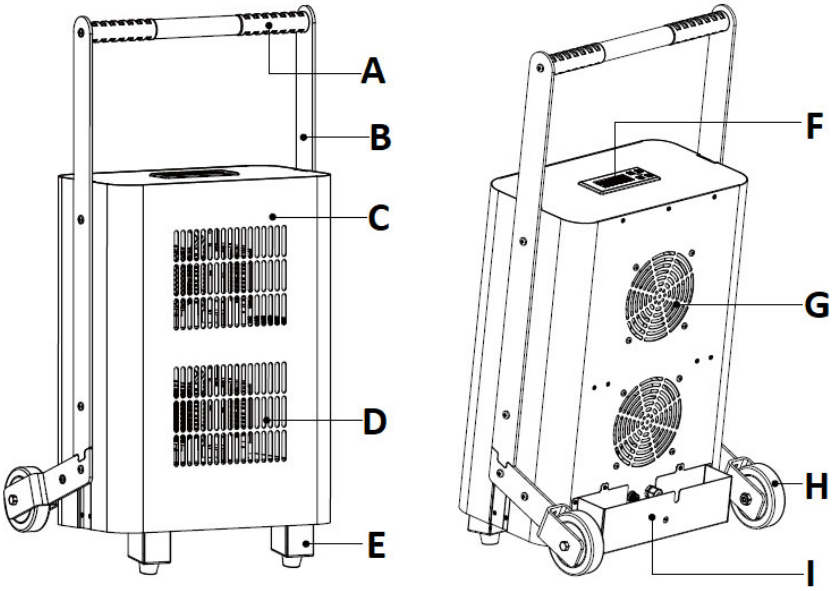

A. Transportná rukoväť
B. Priečka spájajúca rukoväť s puzdrom
C. Puzdro
D. Predajne
E. Noha
F. Ovládací panel s displejom
G. Vstupný otvor
H. Castor
I. Vrecko na napájací kábel + držiak poistky (vo vnútri)
J. Diaľkové ovládanie (foto nižšie)

3.2. Príprava na použitie

UMIESTNENIE JEDNOTKY

Teplota prostredia nesmie byť vyššia ako 40 °C a relatívna vlhkosť by mala byť nižšia ako 85 %. Umiestnite jednotku do stredu miestnosti tak, aby bola zabezpečená dobrá cirkulácia vzduchu. Medzi každou stranou zariadenia a stenou alebo inými predmetmi by mala byť vzdialenosť aspoň 10 cm. Zariadenie udržiavajte mimo horúcich povrchov. Prístroj vždy prevádzkujte na rovnom, stabilnom, čistom, ohňovzdornom a suchom povrchu a mimo dosahu detí a osôb s poruchou mentálnych, zmyslových a intelektuálnych funkcií. Zariadenie umiestnite tak, aby ste mali vždy prístup k zástrčke. Napájací kábel pripojený k zariadeniu musí byť riadne uzemnený a musí zodpovedať technickým údajom na štítku výrobku.

MONTÁŽ ZARIADENIA

Pomocou 6 skrutiek a imbusového kľúča (obrázok vyššie) pripevnite prepravnú rukoväť (a) s oboma priečnikmi (b) ku krytu zariadenia (c), ako je znázornené na obrázku nižšie:

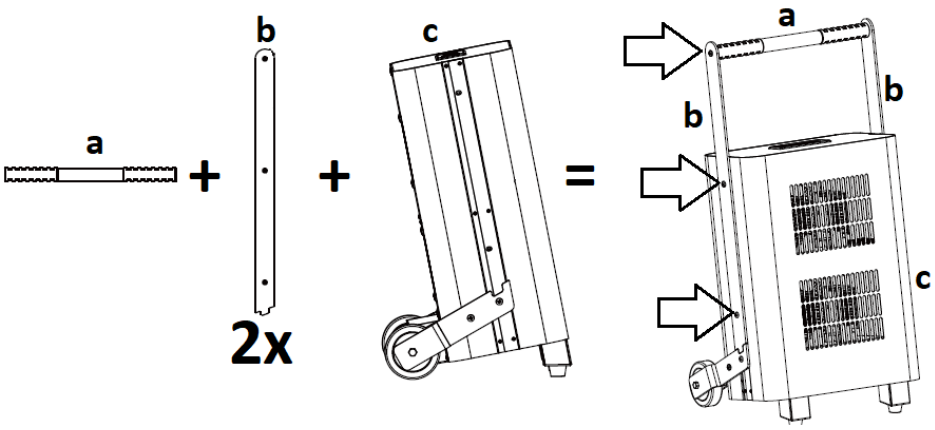

3.3. Používanie zariadenia

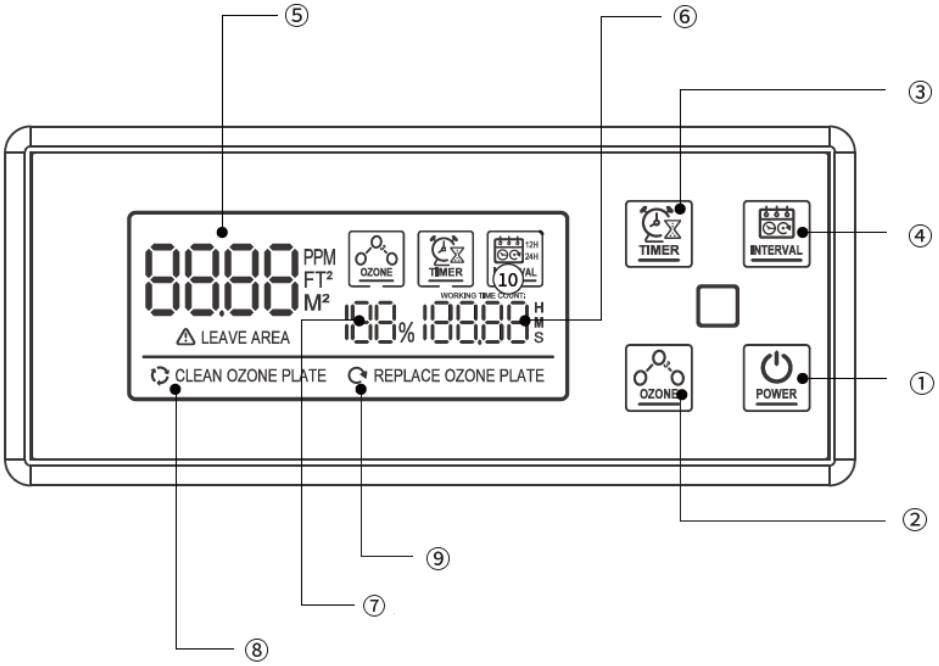

Ovládací panel stroja / diaľkové ovládanie:

č na obrázku	Názov tlačidla	Funkcia	
1	POWER	Ovládací panel stroja	1.1 Vo vypnutom stave dlho stlačte „ POWER ” na 2 sekundy, čím zariadenie zapnete. Obrazovka trikrát zabliká a zariadenie prejde do pohotovostného režimu. Potom znova krátko stlačte tlačidlo, po 60-sekundovom odpočítavaní bude zariadenie štandardne pracovať na maximálnej úrovni ozónu. 1.2 V pohotovostnom alebo pracovnom stave dlho stlačte tlačidlo „ POWER ” na 2 sekundy, čím zariadenie vypnete. Ventilátor bude pokračovať v nezávislej prevádzke 60 sekúnd po vypnutí. 1.3 V pohotovostnom režime nastavte pracovné parametre pomocou TIMER ,

			OZONE , alebo INTERVAL tlačidlá. Potom krátko stlačte tlačidlo „ POWER ” tlačidlo na spustenie zariadenia, ktoré prejde do pracovného stavu.
		Diaľkové ovládanie	1.1 Vo vypnutom stave stlačte „ POWER ” na diaľkovom ovládači na zapnutie zariadenia. Obrazovka trikrát zabliká a zariadenie prejde do pohotovostného režimu. Potom znova stlačte tlačidlo, po 60-sekundovom odpočítavaní bude zariadenie predvolene pracovať na maximálnej úrovni ozónu. V pracovnom stave stlačte tlačidlo „ POWER ” na diaľkovom ovládači na vypnutie zariadenia. Ventilátor bude pokračovať v nezávislej prevádzke 60 sekúnd po vypnutí. 1.2 V pohotovostnom režime nastavte pracovné parametre pomocou TIMER , OZONE , alebo INTERVAL tlačidlá na diaľkovom ovládači. Potom stlačte tlačidlo „ POWER ” tlačidlo na diaľkovom ovládači na spustenie zariadenia, ktoré prejde do pracovného stavu.
2	OZONE / OZONE^ alebo OZONE ˅	Výber jednej zo štyroch úrovní účinnosti ozonizácie za hodinu: 25 % (10 g), 50 % (20 g), 75 % (30 g), 100 % (40 g).	
3	TIMER	Nastavenie pracovného času medzi 15 minút (MIN) - 240 minút (MAX). Každé stlačenie tlačidla predĺži prevádzkový čas o 15 minút.	
4	INTERVAL	Výber pracovného cyklu, ktorý sa má spúšťať v rovnakých intervaloch, každých 12 alebo 24 hodín (vybraný pracovný cyklus sa zobrazí na obrazovke - pozri číslo 10 na obrázku vyššie).	

Na displeji:

č na obrázku	Meno	Funkcia
5	Pracovná oblasť	Nastavenie plochy miestnosti na ozonizáciu: 75-1200 m^2 .

6	Pracovný čas	15-240 min.
7	Percento produkcie ozónu	25 % (10 g/h), 50 % (20 g/h), 75 % (30 g/h), 100 % (40 g/h).
8	Svetelný indikátor, ktorý vám pripomenie, že je potrebné vyčistiť keramické platne	Vyčistite keramické platne, keď sa zobrazí správa " CLEAN OZONE PLATE " sa zobrazí na displeji. Po vyčistení vymažte správu s " OZONE tlačidlo ".
9	Svetlo pripomínajúce výmenu keramických tanierov	Vymeňte keramické platne, keď sa zobrazí správa „ REPLACE OZONE PLATE " sa zobrazí na displeji. Po vyčistení odstráňte správu s " OZONE tlačidlo ".

ZAČATIE PRÁCE

UPOZORNENIE: Pred spustením zariadenia sa uistite, že sa v ozonizovanej miestnosti nenachádzajú žiadne osoby, zvieratá a rastliny.

DÔLEŽITÉ: Pred uvedením jednotky do prevádzky dobre uzavrite ozonizovanú miestnosť, aby sa ozón počas prevádzky nedostal do susedných miestností.

- Umiestnite zariadenie na svoje miesto a potom zapojte jeho zástrčku do elektrickej zásuvky. Obrazovka na ovládacom paneli sa rozsvieti.
- Stlačte tlačidlo " POWER " (na zariadení alebo na diaľkovom ovládači) podľa vyššie uvedených pokynov v časti „Ovládací panel stroja / diaľkové ovládanie". Zariadenie sa zapne s predvolenými nastaveniami, teda 15 minút a 100% produkcia ozónu.
- Stlačte tlačidlo " OZONE ", aby ste nastavili požadované percento ozónu za hodinu (pozri nižšie).
- Stlačte tlačidlo " TIMER " tlačidlo na nastavenie doby prevádzky jednotky v závislosti od oblasti miestnosti (pozri tabuľku nižšie). Každé stlačenie tlačidla predĺži prevádzkový čas o 15 minút.
- Stlačte tlačidlo " INTERVAL " tlačidlo na výber 12- alebo 24-hodinového pracovného intervalu.
- Po 40-60 minútach od ukončenia operácie môžete vstúpiť do miestnosti a otvoriť dvere a okná, aby ste ju vyvetrali.

Kapacita	**10 g/h**	**20 g/h**	**30 g/h**	**40 g/h**

Plocha miestnosti [m ^{2}]	Pracovný čas [min]	Pracovný čas [min]	Pracovný čas [min]	Pracovný čas [min]
75	60	30	20	15
150	120	60	40	30
300	240	120	80	60
450	-	180	120	90
600	-	240	160	120
750	-	-	200	150
900	-	-	240	180
1200	-	-	-	240

3.4. Čistenie a údržba

a) Pred čistením, nastavovaním alebo výmenou príslušenstva a keď sa spotrebič nepoužíva, odpojte napájací kábel zo siete a počkajte, kým sa rotujúce časti nezastavia.
b) Na čistenie povrchov používajte len nekorozívne čistiace prostriedky.
c) Zariadenie skladujte na suchom a chladnom mieste bez prístupu vlhkosti a priameho slnečného žiarenia.
d) Zariadenie nestriekajte prúdom vody ani ho neponárajte do vody.
e) Dbajte na to, aby sa cez vetracie otvory v kryte nedostala voda.
f) Vetracie otvory a keramickú platňu (jej radiátor) očistite kefou a stlačeným vzduchom s nižším tlakom.
g) Na čistenie používajte mäkkú handričku.
h) Na čistenie nepoužívajte ostré a/alebo kovové predmety (napr. drôtenú kefu alebo kovovú špachtľu), pretože môžu poškodiť povrchový materiál spotrebiča.
i) Nečistite zariadenie kyslými látkami, medicínskymi produktmi, riedidlami, palivom, olejom alebo inými chemikáliami, pretože by to mohlo poškodiť zariadenie.

3.4.1 VÝMENA KERAMICKEJ DOSKY

DÔLEŽITÉ: Životnosť jednej keramickej platne je viac ako 6000 hodín prevádzky. Po uplynutí tejto doby sa odporúča vymeniť, aby sa zachoval najlepší výkon zariadenia. Prístup ku keramickej platni v prípade potreby jej čistenia je tiež popísaný nižšie.

a) Odpojte zariadenie vodorovne na zadnej stene krytu, napr. keď je umiestnené na stole, a potom odskrutkujte 8 skrutiek (od A1 do A4), ktoré držia priečniky prepravnej rukoväte a kolieska – 4 na každej strane – ako je vyznačené na obrázok nižšie:

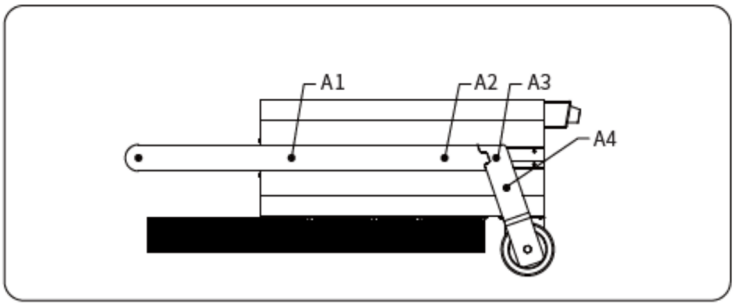

b) Odskrutkujte skrutky B1, B2 a B3 (pozri obrázok nižšie) - 3 ks. na každej strane spolu 6 ks.

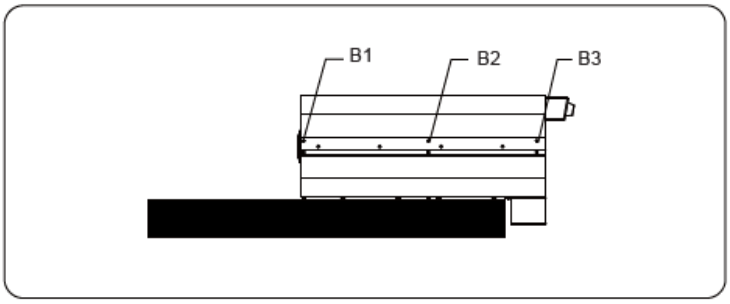

c) V spodnej časti jednotky odskrutkujte skrutky C1 a C2 a potom posuňte predný panel krytu nadol a odopnite pracku, aby ste ju úplne vybrali.

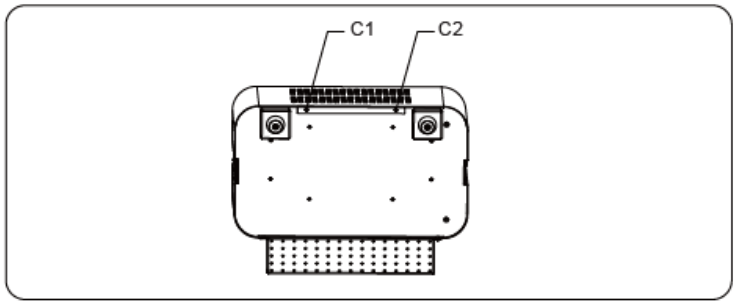

d) Po odstránení krytu krytu nájdite keramickú platňu vo vnútri.

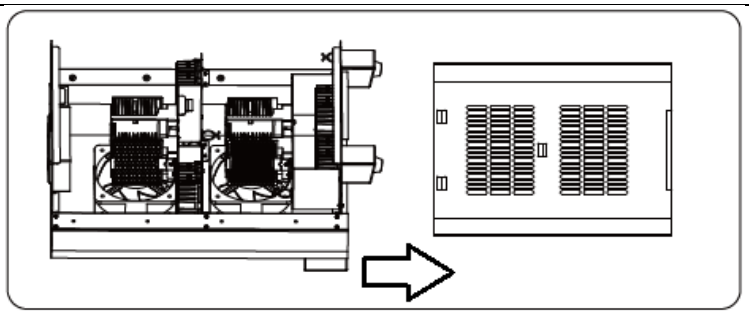

e) Jemne posuňte pevnú keramickú platňu doprava a doľava a uvoľní sa v držiaku, vytiahnite ju nahor a na jej miesto pripevnite novú tak, že ju zatlačíte do objímky, mierne ňou zakývate doprava-doľava, kým úplne nezapadne do svojej polohy. držiak.

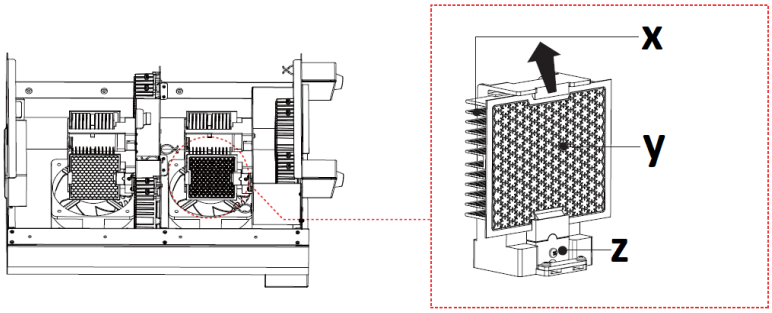

X - radiátor
Y - keramický tanier
Z - montážna zásuvka

f) Zvyšok zostavy je v opačnom poradí.

3.4.2 VÝMENA POISTKY

Poistka sa nachádza na zadnej strane krytu prístroja vo vrecku. Ak chcete vymeniť poistku, otočte jej držiak („FUSE ”) proti smeru hodinových ručičiek a vyberte ju s poistkou vo vnútri. Potom na jeho miesto vložte nový, celé zaskrutkujte späť na pôvodné miesto v puzdre (otočením v smere hodinových ručičiek).

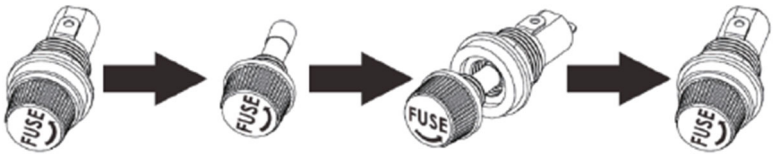

3.4.2 RIEŠENIE PROBLÉMOV

Problém	Možná príčina	Riešenie

Zariadenie sa nespustí	Napájací kábel je nesprávne pripojený alebo v zásuvke nie je napájanie	Skontrolujte pripojenie napájacieho kábla a v prípade potreby aj elektriny v zásuvke
	Vypálená poistka	Vymeňte poistku za dobrú.
Jednotka sa spustí, ale produkuje málo ozónu	Znečistené keramické dosky.	Vyčistite alebo vymeňte keramické dosky.
Jednotka sa spustí, ale neprodukuje žiadny ozón.	Opotrebovaný keramický tanier(y).	Vymeňte keramickú platňu(y).

POKYNY PRE BEZPEČNÚ LIKVIDÁCIU BATÉRIÍ.
V diaľkovom ovládači je nainštalovaná 3V batéria CR2032. Vybitú batériu vyberte zo zariadenia rovnakým spôsobom, ako ju vkladáte.
Batérie vráťte do zariadenia zodpovedného za ich likvidáciu.

LIKVIDÁCIA POUŽITÝCH ZARIADENÍ
Toto zariadenie nevyhadzujte do komunálneho odpadu. Odovzdajte ho na recyklačnom a zbernom mieste elektrických zariadení. Toto je označené symbolom na produkte, návode na obsluhu alebo obale. Materiály použité v tomto spotrebiči sú recyklovateľné podľa ich označenia. Opätovným použitím, recykláciou alebo aplikáciou iných foriem využitia odpadových strojov výrazne prispievate k ochrane nášho životného prostredia.
Informácie o miestnom recyklačnom zariadení získate od miestnych úradov.

Това ръководство за потребителя е преведено чрез машинен превод. Положихме всички усилия, за да гарантираме, че преводът е точен, но имайте предвид, че автоматизираните преводи не са перфектни и не са предназначени да заменят човешки преводачи. Официалната версия на ръководството за потребителя е на английски език. Всички разлики между преведената версия и оригиналния английски не са правно обвързващи. Ако имате някакви въпроси относно точността на превода, моля, вижте английската версия, която е официалната справка. Повече езикови версии са достъпни при заявка чрез info@expondo.com.

Технически данни

Описание на параметъра	Стойност на параметъра
Име на продукта	Генератор на озон
Модел	AIRCLEAN 40G
Захранващо напрежение [V~] / Честота [Hz]	230 / 50
Номинална мощност [W].	350
Клас на безопасност	аз
IP клас	IPX0
Размери [ширина x дълбочина x височина; mm]	460 x 400 x 840
Тегло [kg]	18,1
Ефективност на озониране [g/h]	До 40
Капацитет на вентилатора [m^3 /h]	289 x 2
Площ приложения [m^2]	75-1200
Керамично парче	90 x 110 mm (x4)
Батерия за дистанционно управление	CR 2032
Предпазител	F3AL 3A 250V

1. Общо описание

Това ръководство има за цел да ви помогне за безопасна и надеждна употреба. Продуктът е проектиран и произведен стриктно в съответствие с техническите спецификации, използвайки най-новите технологии и компоненти и поддържайки най-високите стандарти за качество.

ПРОЧЕТЕТЕ ВНИМАТЕЛНО И РАЗБЕРЕТЕ ТОВА РЪКОВОДСТВО, ПРЕДИ ДА ЗАПОЧНЕТЕ РАБОТАТА.

За да осигурите дълга и надеждна работа на устройството, уверете се, че го използвате и поддържате правилно в съответствие с указанията в това ръководство с инструкции. Техническите данни и спецификации в това ръководство са актуални. Производителят си запазва правото да прави промени с цел подобряване на качеството. Като се има предвид техническият прогрес и възможността за намаляване на шума, уредът е проектиран и изграден по такъв начин, че рисковете, произтичащи от шумовите емисии, да бъдат намалени до възможно най-ниското ниво.

Обяснение на символите

CE	Продуктът отговаря на приложимите стандарти за безопасност.
	Прочетете ръководството преди употреба.
	Рециклируем продукт.
	ВНИМАНИЕ! или **ПРЕДУПРЕЖДЕНИЕ!** или **ЗАПОМНЕТЕ!** описване на ситуация (общ предупредителен знак).
	ВНИМАНИЕ! Опасност от токов удар!
	Предупреждение срещу отравяне с токсични вещества!
	Само за вътрешна употреба.

ВНИМАНИЕ! Цифрите в това ръководство са само илюстративни и може да се различават в някои детайли от действителния външен вид на продукта.

2. Безопасност при употреба

ВНИМАНИЕ! Прочетете всички предупреждения и инструкции за безопасност. Неспазването на предупрежденията и инструкциите може да доведе до токов удар, пожар и/или сериозно нараняване или смърт.

Терминът "устройство" или "продукт" в предупрежденията и в описанието на ръководството се отнася за
Генератор на озон

2.1. Електрическа безопасност

a) Щепселът на това устройство трябва да влиза в контакта. Не модифицирайте щепсела по никакъв начин. Оригиналните щепсели и съвпадащите контакти намаляват риска от токов удар.
b) Избягвайте да докосвате заземени части, като тръби, нагреватели, фурни и хладилници. Има повишен риск от токов удар, ако тялото ви е заземено и докосне устройството, докато е изложено на директен дъжд, мокра настилка или докато работите във влажна среда. Ако водата попадне в устройството, съществува повишен риск от повреда на устройството и токов удар.
c) Не докосвайте устройството с мокри или влажни ръце.
d) Не използвайте кабела по непредвиден начин. Никога не го използвайте за носене на устройството или за изваждане на щепсела от контакта. Дръжте кабела далеч от източници на топлина, масло, остри ръбове или движещи се части. Повредените или заплетени кабели увеличават риска от токов удар.
e) Ако не можете да избегнете използването на продукта във влажна среда, използвайте устройство за остатъчен ток (RCD), за да го свържете към електрическата мрежа. Използването на RCD намалява риска от токов удар.
f) Не използвайте устройството, ако захранващият кабел е повреден или показва признаци на износване. Повреден захранващ кабел трябва да се

смени от квалифициран електротехник или сервизен отдел на производителя.

g) За да избегнете токов удар, не потапяйте кабела, щепсела или самото устройство във вода или друга течност. Не използвайте продукта върху мокри повърхности.

h) Не използвайте уреда в помещения с много висока влажност / в непосредствена близост до резервоари за вода!

i) Не позволявайте машината да се намокри. Опасност от токов удар!

2.2. Безопасност на работното място

a) Поддържайте работното място подредено и добре осветено. Разстройството или лошото осветление могат да доведат до инциденти. Бъдете предвидливи, внимавайте какво правите и използвайте здравия разум, когато използвате устройството.

b) Ако установите повреда или нередност в работата на продукта, незабавно го изключете и докладвайте на упълномощено лице.

c) Ако имате някакви съмнения дали продуктът работи правилно или дали е повреден, свържете се със сервизния отдел на производителя.

d) Ремонт на устройството може да се извършва само от сервиза на производителя. Не се опитвайте да ремонтирате продукта сами!

e) В случай на открит пламък или пожар, използвайте само пожарогасители със сух прах или сняг (CO_2), за да гасите оборудването под напрежение.

f) Не се допускат деца или неупълномощени лица в работната зона. (Невниманието може да доведе до загуба на контрол върху уреда.)

g) Проверявайте редовно състоянието на стикерите за безопасност. Сменете ги, ако са нечетливи.

h) Запазете тези инструкции за употреба за бъдещи справки. Ако продуктът трябва да бъде предаден на трета страна, предайте го с това ръководство за потребителя.

i) Пазете уреда далеч от деца и животни.

j) Помещението, което ще се озонира, трябва да бъде херметизирано (затворете външните врати, отстранете течове по прозорци, врати и др.), с изключена механична вентилация и покрити отвори. Ако е възможно, се препоръчва да се включи вътрешна вентилация, за да се улесни циркулацията на въздуха в озонираната стая. Отворете вътрешната врата (напр. баня, гардероб и др.) в озонираната стая.

k) Забранява се престоят на хора и животни в помещението, където се извършва озонирането. При необходимост от влизане в помещението сведете до минимум времето, прекарано в помещението и използвайте предпазни облекла и маски с подходяща вложка.

l) В помещението, където се извършва озонотретирането, е забранено пушенето, работата с открит огън, работата с пламтящи или искрищи инструменти, работата с масла и греси или оставянето на предмети, замърсени с масло или грес.
m) След като включите машината за озониране, незабавно напуснете стаята.

Запомнете! Пазете децата и другите минувачи в безопасност, докато работят с оборудването.

2.3. Лична безопасност

a) Не работете с това устройство, ако сте уморени, болни или под въздействието на алкохол, наркотици или лекарства, които могат да нарушат способността ви да работите с устройството.
b) Устройството не е предназначено да се използва от лица (включително деца) с намалени умствени, сетивни или интелектуални функции или лица без опит и/или познания, освен ако не са под надзор или са инструктирани от лице, отговорно за тяхната безопасност, как да работят устройството.
c) Уредът може да се управлява от лица, които са физически годни, способни да работят с него и подходящо обучени, които са прочели това ръководство за употреба и са обучени за безопасност и здраве при работа.
d) Бъдете внимателни и здрав разум, когато работите с този уред. Миг невнимание по време на работа може да доведе до сериозно нараняване.
e) За да предотвратите случайно стартиране, уверете се, че превключвателят е в изключено положение, преди да свържете към източник на захранване.
f) Продуктът не е играчка. Децата трябва да се наблюдават, за да се гарантира, че не си играят с уреда.

2.4. Безопасно използване на уреда

a) Не използвайте уреда, ако превключвателят за ВКЛ./ИЗКЛ. не функционира правилно (не се включва и изключва). Устройствата, които не могат да се управляват от превключвателя, не са безопасни, не могат да работят и трябва да бъдат ремонтирани.
b) Изключете уреда от контакта, преди да правите настройки, да смените аксесоари или да го приберете. Тази предпазна мярка намалява риска от случайно стартиране.

c) Съхранявайте неизползвания продукт далеч от деца и всеки, който не е запознат с устройството или това ръководство. Продуктите са опасни, когато се използват от неопитни потребители.
d) Поддържайте продукта в добро работно състояние. Проверявайте преди всяка употреба за общи повреди или повреди на движещи се части (пукнатини в части и компоненти или всяко друго състояние, което може да повлияе на безопасната работа на устройството). Ако е повредено, поправете устройството преди употреба.
e) Съхранявайте продукта на недостъпно за деца място.
f) Ремонтите и поддръжката трябва да се извършват от квалифициран персонал, като се използват само оригинални резервни части. Това ще гарантира безопасността на употребата.
g) За да осигурите проектираната оперативна цялост на устройството, не отстранявайте фабрично инсталираните капаци и не разхлабвайте винтовете.
h) Когато транспортирате или местите уреда от склад до мястото на употреба, спазвайте правилата за здраве и безопасност за ръчна работа, приложими в страната, в която се използва уредът.
i) Не местете, премествайте или въртете машината, докато работи.
j) Почиствайте устройството редовно, за да предотвратите трайно натрупване на мръсотия.
k) Не запушвайте входа или изхода на въздуха.
l) Продуктът не е играчка. Почистването и поддръжката не трябва да се извършват от деца без надзор на възрастен.
m) Не подправяйте устройството, за да промените неговата работа или дизайн.
n) Дръжте уреда далече от източници на огън и топлина.
o) Не претоварвайте устройството.
p) Не позволявайте на лица с увредено обоняние да работят с уреда.
q) Уверете се, че има достатъчно място около устройството, преди да го включите
r) Директното вдишване на озона, изпускан от изходите на уреда, е СТРОГО ЗАБРАНЕНО. Краткотрайното вдишване на високи концентрации на озон и дългосрочното вдишване на ниски концентрации на озон може да бъде опасно за здравето и дори за живота!

ВНИМАНИЕ! Въпреки че продуктът е проектиран да бъде безопасен и има подходящи предпазни мерки и въпреки допълнителните функции за безопасност, предоставени на потребителя, все още съществува малък риск от злополука или нараняване при работа с продукта. Препоръчва се повишено внимание и здрав разум при използване на продукта.

3. Указания за употреба

Устройството се използва за генериране на озон от околния въздух и се използва за дезинфекция на помещения.

Потребителят е отговорен за всички щети в резултат на неправилна употреба.

3.1. Преглед на продукта

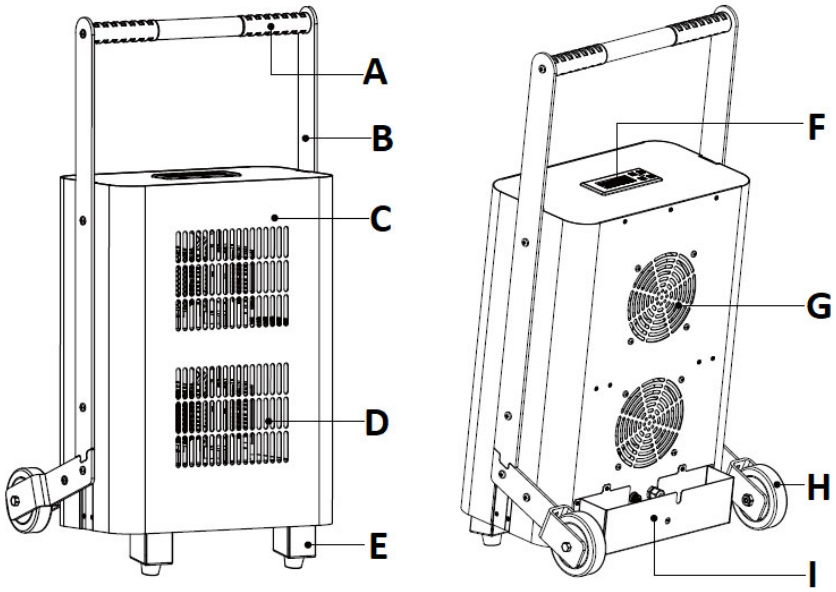

A. Транспортна дръжка
B. Напречна греда, свързваща дръжката с корпуса
C. Корпус
D. Изходи
E. Крак
F. Контролен панел с дисплей
G. Входен отвор
H. Рициново
I. Джоб за захранващ кабел + държач за предпазител (вътрешен)
J. Дистанционно управление (снимката по-долу)

3.2. Подготовка за операция

ПОЗИЦИОНИРАНЕ НА УРЕДА

Температурата на околната среда не трябва да надвишава 40°C, а влажността на околната среда не трябва да надвишава 85%. Поставете модула в средата на стаята по начин, който осигурява добра циркулация на въздуха. Поддържайте минимално разстояние от 10 см от всяка стена на модула. Дръжте уреда далеч от всякакви горещи повърхности. Винаги работете с уреда на равна, стабилна, чиста, огнеупорна и суха повърхност и извън обсега на деца и лица с увредени умствени, сетивни и интелектуални функции. Поставете уреда по такъв начин, че щепселът да може да бъде достигнат по всяко време. Уверете се, че захранването на уреда отговаря на указаното на идентификационната табела!

СГЛОБЯВАНЕ НА АГРЕГАТА

С помощта на 6-те винта и шестостенния ключ (снимката по-горе), прикрепете транспортната дръжка (a) с двете напречни греди (b) към корпуса на устройството (c), както е показано на диаграмата по-долу:

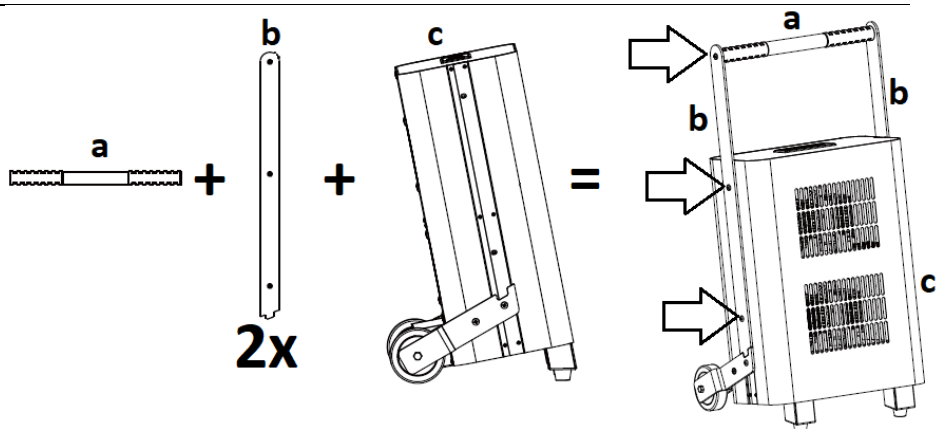

3.3. Работа с апарата

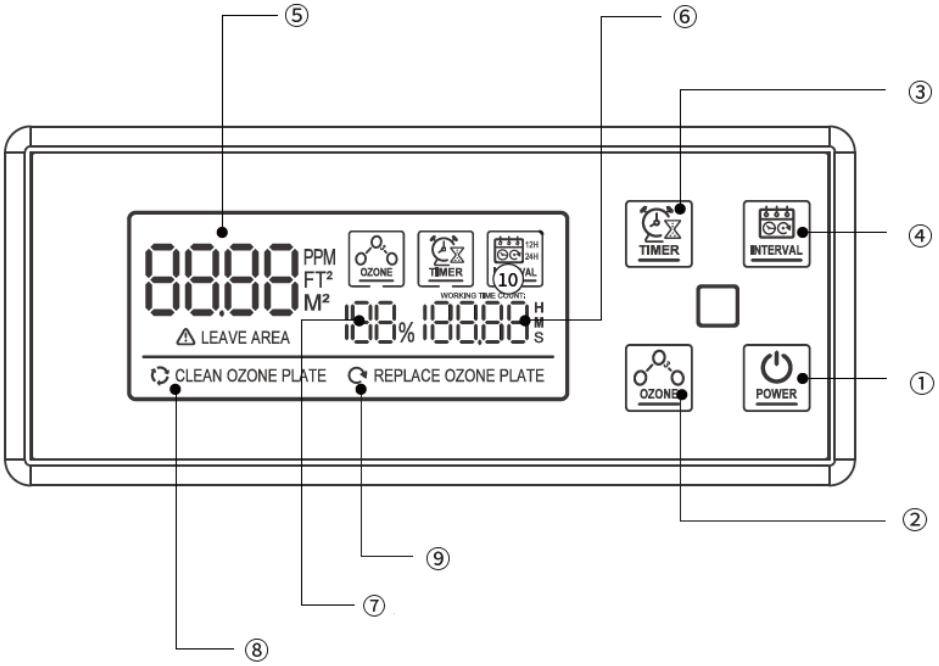

Панел за управление на машината / дистанционно управление:

№ на снимката	Име на бутона	функция

1	POWER	Панел за управление на машината	1.1 В изключено състояние натиснете продължително „ POWER ” за 2 секунди, за да включите устройството. Екранът ще мигне три пъти и устройството ще влезе в режим на готовност. След това кратко натиснете бутона отново, след 60-секундно обратно броене устройството ще работи по подразбиране при максимално ниво на озон. 1.2 В режим на готовност или в работно състояние, натиснете продължително „ POWER ” за 2 секунди, за да изключите устройството. Вентилаторът ще продължи да работи самостоятелно за 60 секунди след изключване. 1.3 В режим на готовност задайте работните параметри, като използвате TIMER , OZONE , или INTERVAL бутони. След това натиснете за кратко „ POWER ” за стартиране на устройството, което ще влезе в работно състояние.
		Дистанционно управление	1.1 В изключено състояние натиснете „ POWER ” на дистанционното управление, за да включите устройството. Екранът ще мигне три пъти и устройството ще влезе в режим на готовност. След това натиснете бутона отново, след 60-секундно обратно броене устройството ще работи по подразбиране при максимално ниво на озон. В работно състояние натиснете „ POWER ” на дистанционното управление,

			за да изключите устройството. Вентилаторът ще продължи да работи самостоятелно за 60 секунди след изключване. 1.2 В режим на готовност задайте работните параметри, като използвате TIMER , OZONE , или INTERVAL бутони на дистанционното управление. След това натиснете „ POWER ” на дистанционното управление, за да стартирате устройството, което ще влезе в работно състояние.
2	OZONE / OZONE^ или OZONE ˅	Избор на едно от четирите нива на ефективност на озониране на час: 25% (10g), 50% (20g), 75% (30g), 100% (40g).	
3	TIMER	Настройка на работното време между 15 минути (MIN) - 240 минути (MAX). Всяко натискане на бутона увеличава времето за работа с 15 минути.	
4	INTERVAL	Избор на работен цикъл за стартиране на равни интервали, на всеки 12 или 24 часа (избраният работен цикъл се показва на екрана - виж номер 10 на снимката по-горе).	

На дисплея:

№ на снимката	Име	функция
5	Работна зона	Настройка на площта на помещението за озониране: 75-1200 m^2 .
6	Работно време	15-240 мин.
7	Процент на производството на озон	25% (10g/h), 50% (20g/h), 75% (30g/h), 100% (40g/h).
8	Светлинен индикатор, който ви напомня да почистите керамичните чинии	Почистете керамичните плочи, когато съобщението " CLEAN OZONE PLATE " се появява на дисплея. След почистване изтрийте съобщението с " OZONE " бутон.

9	Светлина, напомняща да смените керамичните чинии	Сменете керамичните плочи, когато съобщението " REPLACE OZONE PLATE " се появява на дисплея. След почистване изтрийте съобщението с " OZONE " бутон.

<u>СТАРТИРАНЕ НА РАБОТАТА</u>

ВНИМАНИЕ: Преди да стартирате уреда, уверете се, че в озонираната стая няма хора, животни и растения.

ВАЖНО: Преди да пуснете уреда в експлоатация, уплътнете добре озонираното помещение, за да предотвратите навлизането на озон в съседни помещения по време на работа.

- Поставете устройството на мястото му и след това включете щепсела му в електрически контакт. Екранът на контролния панел ще светне.
- натиснете " POWER " (на устройството или дистанционното управление) в съответствие с инструкциите по-горе в раздела „Контролен панел на машината/дистанционно управление“. Устройството ще се включи с настройките по подразбиране, т.е. 15 минути и 100% производство на озон.
- натиснете " OZONE ", за да зададете желания процент озон на час (вижте по-долу).
- натиснете " TIMER ", за да зададете времето за работа на модула в зависимост от площта на помещението (вижте таблицата по-долу). Всяко натискане на бутона увеличава времето за работа с 15 минути.
- натиснете " INTERVAL ", за да изберете 12 или 24-часов работен интервал.
- След 40-60 минути от края на операцията можете да влезете в стаята и да отворите вратите и прозорците, за да я проветрите.

Капацитет	**10 g/h**	**20 g/h**	**30 g/h**	**40 g/h**
Площ на помещението [m^2]	Работно време [мин]	Работно време [мин]	Работно време [мин]	Работно време [мин]
75	60	30	20	15
150	120	60	40	30
300	240	120	80	60
450	-	180	120	90
600	-	240	160	120
750	-	-	200	150
900	-	-	240	180
1200	-	-	-	240

3.4. Почистване и поддръжка

a) Преди почистване, настройка или смяна на аксесоари и когато уредът не се използва, изключете захранващия кабел от електрическата мрежа и изчакайте въртящите се части да спрат.
b) Използвайте само некорозивни почистващи препарати за почистване на повърхностите.
c) Съхранявайте уреда на сухо и хладно място, защитено от влага и пряка слънчева светлина.
d) Не пръскайте уреда със струя вода и не го потапяйте във вода.
e) Уверете се, че през вентилационните отвори в корпуса не влиза вода.
f) Вентилационните отвори и керамичната плоча (нейния радиатор) трябва да се почистват с четка и сгъстен въздух с по-ниско налягане.
g) Използвайте мека кърпа за почистване.
h) Не използвайте остри и/или метални предмети (напр. телена четка или метална шпатула) за почистване, тъй като те могат да повредят повърхността на материала на уреда.
i) Не почиствайте устройството с киселинни вещества, медицински продукти, разредители, гориво, масло или други химикали, тъй като това може да го повреди.

3.4.1 <u>СМЯНА НА КЕРАМИЧНА ПЛОЧА</u>

ВАЖНО: Срокът на експлоатация на една керамична плоча е 6000+ часа работа. След това време е препоръчително да го смените, за да поддържате най-добрата работа на устройството. Достъпът до керамичната плоча в случай, че се нуждае от почистване, също е описан по-долу.

a) Изключете устройството хоризонтално на задната стена на корпуса, напр. когато е поставено на бюро, и след това развийте 8-те винта (от A1 до A4), държащи напречните греди на дръжката за транспортиране и колелцата - 4 от всяка страна - както е отбелязано в снимката по-долу:

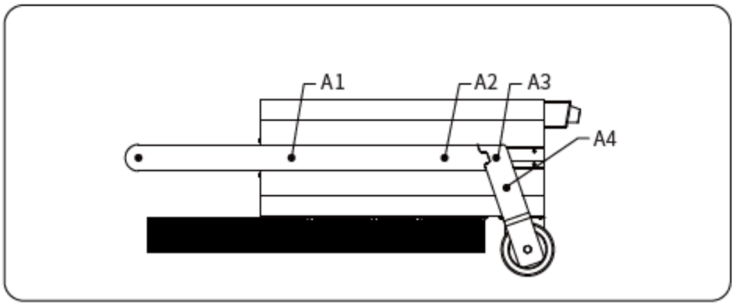

b) Развийте винтовете B1, B2 и B3 (вижте снимката по-долу) - 3 бр. от всяка страна общо 6 бр.

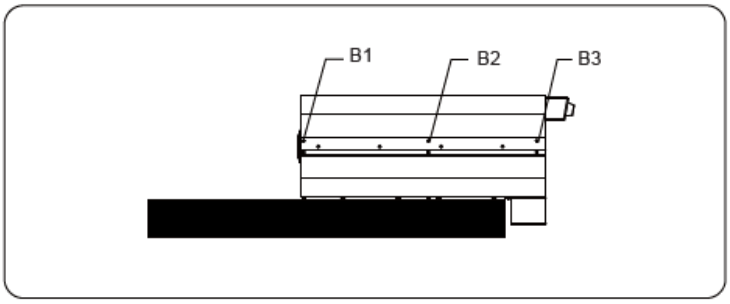

c) В долната част на устройството развийте винтовете C1 и C2 и след това плъзнете предния панел на корпуса надолу и откопчайте катарамата, за да го премахнете напълно.

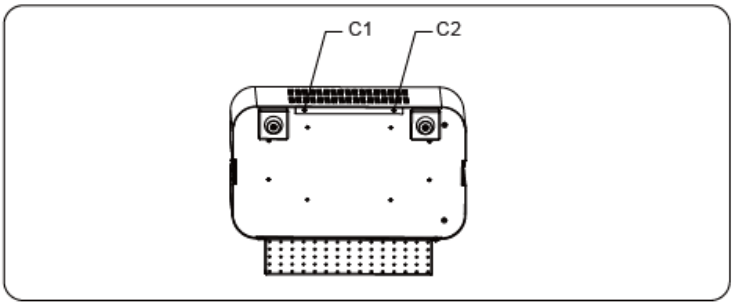

d) След като свалите панела на корпуса, намерете керамичната плоча вътре.

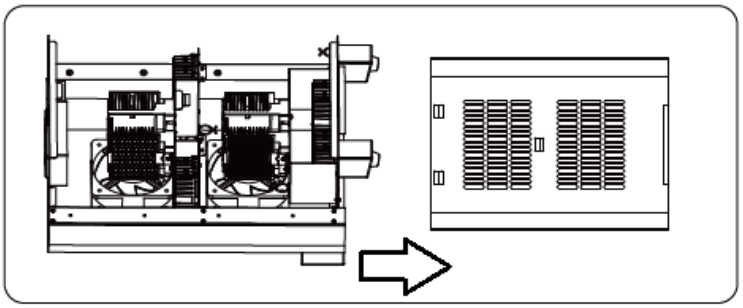

e) Внимателно преместете фиксираната керамична плоча надясно и наляво и тя ще се разхлаби в държача, издърпайте я нагоре и прикрепете нова на нейното място, като я натиснете в гнездото, като я разклатите леко надясно-наляво, докато щракне напълно държач.

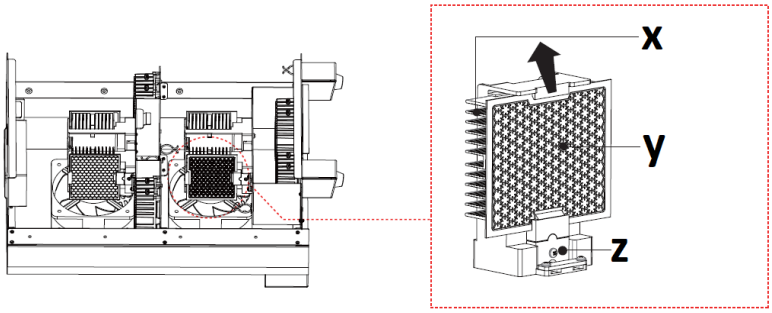

X - радиатор
Y - керамична чиния
Z - гнездо за монтаж

f) Останалата част от сглобяването е в обратен ред.

3.4.2 СМЯНА НА ПРЕДПАЗИТЕЛЯ

Предпазителят се намира на гърба на корпуса на устройството в джоба. За да смените предпазителя, завъртете държача му ("FUSE ") обратно на часовниковата стрелка и го извадете с предпазителя вътре в него. След това поставете нов на мястото му, завийте целия обратно на първоначалното му място в корпуса (като го завъртите по посока на часовниковата стрелка).

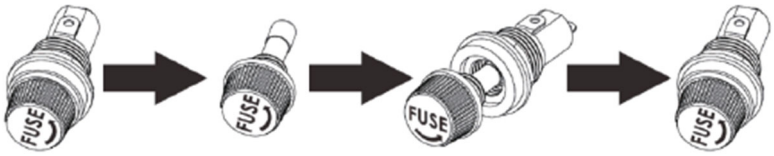

3.4.2 ОТСТРАНЯВАНЕ НА НЕИЗПРАВНОСТИ

проблем	Възможна причина	Решение
Устройството не стартира	Захранващият кабел е свързан неправилно или няма захранване в контакта	Проверете връзката на захранващия кабел и, ако е необходимо, електричеството в контакта
	Изгорял предпазител	Сменете предпазителя с добър.
Устройството стартира, но	Замърсени керамични чинии.	Почистете или сменете

произвежда малко озон		керамичната плоча(и).
Устройството стартира, но не произвежда озон.	Износени керамични чинии.	Сменете керамичната плоча(и).

ИНСТРУКЦИИ ЗА БЕЗОПАСНО ИЗХВЪРЛЯНЕ НА БАТЕРИИ.
В дистанционното е монтирана батерия CR2032 3V. Извадете използваната батерия от устройството по същия начин, както я поставяте.
Върнете батериите в отдел, отговорен за изхвърлянето им.

ИЗВЪРШВАНЕ НА ОТПАДЪЧНИ УРЕДИ
В края на полезния си живот този продукт не трябва да се изхвърля с обикновените битови отпадъци, а трябва да се занесе в събирателен пункт за рециклиране на електрическо и електронно оборудване. Това се указва от символа върху продукта, инструкциите за експлоатация или опаковката. Материалите, използвани в този уред, могат да се рециклират според тяхната маркировка. Чрез повторно използване, рециклиране или прилагане на други форми на използване на отпадъчни машини, вие допринасяте значително за опазването на околната среда.
Вашата местна администрация ще ви предостави информация относно подходящия пункт за изхвърляне на използвани уреди .

Αυτό το εγχειρίδιο χρήστη έχει μεταφραστεί με τη χρήση αυτόματης μετάφρασης. Έχουμε καταβάλει κάθε δυνατή προσπάθεια για να διασφαλίσουμε ότι η μετάφραση είναι ακριβής, αλλά σημειώστε ότι οι αυτοματοποιημένες μεταφράσεις δεν είναι τέλειες και δεν προορίζονται να αντικαταστήσουν τους ανθρώπινους μεταφραστές. Η επίσημη έκδοση του Εγχειριδίου χρήσης είναι στα Αγγλικά. Τυχόν διαφορές μεταξύ της μεταφρασμένης έκδοσης και της αρχικής αγγλικής έκδοσης δεν είναι νομικά δεσμευτικές. Εάν έχετε ερωτήσεις σχετικά με την ακρίβεια της μετάφρασης, ανατρέξτε στην αγγλική έκδοση, η οποία είναι η επίσημη αναφορά. Περισσότερες γλωσσικές εκδόσεις είναι διαθέσιμες κατόπιν αιτήματος μέσω του info@expondo.com.

Τεχνικά στοιχεία

Περιγραφή παραμέτρων	Τιμή παραμέτρου
Όνομα προϊόντος	Γεννήτρια όζοντος
Μοντέλο	AIRCLEAN 40G
Τάση τροφοδοσίας [V~] / Συχνότητα [Hz]	230 / 50
Ονομαστική ισχύς [W].	350
Κατηγορία ασφαλείας	εγώ
Κλάση IP	IPX0
Διαστάσεις [Πλάτος x Βάθος x Ύψος; mm]	460 x 400 x 840
Βάρος [kg]	18,1
Αποδοτικότητα οζονισμού [g/h]	Έως 40
Χωρητικότητα ανεμιστήρα [m^3/h]	289 x 2
Εκταση εφαρμογές [m^2]	75-1200
Κεραμικό κομμάτι	90 x 110 mm (x4)
Μπαταρία τηλεχειριστηρίου	CR 2032
Ασφάλεια ηλεκτρική	F3AL 3A 250V

1. Γενική Περιγραφή

Αυτό το εγχειρίδιο προορίζεται να σας βοηθήσει για ασφαλή και αξιόπιστη χρήση. Το προϊόν σχεδιάζεται και κατασκευάζεται αυστηρά σύμφωνα με τις τεχνικές προδιαγραφές χρησιμοποιώντας την πιο πρόσφατη τεχνολογία και εξαρτήματα και διατηρώντας τα υψηλότερα πρότυπα ποιότητας.

ΔΙΑΒΑΣΤΕ ΠΡΟΣΕΚΤΙΚΑ ΚΑΙ ΚΑΤΑΝΟΗΣΤΕ ΑΥΤΟ ΤΟΝ ΕΓΧΕΙΡΙΔΙΟ ΠΡΙΝ ΞΕΚΙΝΗΣΕΤΕ ΤΗΝ ΕΡΓΑΣΙΑ.

Για να διασφαλίσετε τη μακρά και αξιόπιστη λειτουργία της συσκευής, φροντίστε να τη χρησιμοποιείτε και να τη συντηρείτε σωστά σύμφωνα με τις οδηγίες σε αυτό το εγχειρίδιο οδηγιών. Τα τεχνικά δεδομένα και οι προδιαγραφές σε αυτό το εγχειρίδιο είναι ενημερωμένα. Ο κατασκευαστής διατηρεί το δικαίωμα να κάνει αλλαγές για τη βελτίωση της ποιότητας. Λαμβάνοντας υπόψη την τεχνική πρόοδο και τη δυνατότητα μείωσης του θορύβου, η μονάδα έχει σχεδιαστεί και κατασκευαστεί με τέτοιο τρόπο ώστε οι κίνδυνοι που προκύπτουν από τις εκπομπές θορύβου να μειώνονται στο χαμηλότερο δυνατό επίπεδο.

Επεξήγηση συμβόλων

CE	Το προϊόν συμμορφώνεται με τα ισχύοντα πρότυπα ασφαλείας.
	Διαβάστε το εγχειρίδιο πριν από τη χρήση.
	Ανακυκλώσιμο προϊόν.
	ΠΡΟΣΟΧΗ! ή **ΠΡΟΕΙΔΟΠΟΙΗΣΗ!** ή **ΘΥΜΑΣΤΕ!** περιγράφοντας μια κατάσταση (γενικό προειδοποιητικό σημάδι).
	ΠΡΟΣΟΧΗ! Κίνδυνος ηλεκτροπληξίας!
	Προειδοποίηση για δηλητηρίαση από τοξικές ουσίες!
	Μόνο για εσωτερική χρήση.

ΠΡΟΣΟΧΗ! Τα στοιχεία σε αυτό το εγχειρίδιο είναι μόνο ενδεικτικά και ενδέχεται να διαφέρουν σε ορισμένες λεπτομέρειες από την πραγματική εμφάνιση του προϊόντος.

2. Ασφάλεια χρήσης

ΠΡΟΣΟΧΗ! Διαβάστε όλες τις προειδοποιήσεις και οδηγίες ασφαλείας. Η μη τήρηση των προειδοποιήσεων και των οδηγιών μπορεί να οδηγήσει σε ηλεκτροπληξία, πυρκαγιά και/ή σοβαρό τραυματισμό ή θάνατο.

Ο όρος "συσκευή" ή "προϊόν" στις προειδοποιήσεις και στην περιγραφή του εγχειριδίου αναφέρεται
Γεννήτρια όζοντος

2.1. Ηλεκτρική ασφάλεια

a) Το βύσμα αυτής της συσκευής πρέπει να ταιριάζει στην πρίζα. Μην τροποποιείτε το βύσμα με κανέναν τρόπο. Τα γνήσια βύσματα και οι αντίστοιχες πρίζες μειώνουν τον κίνδυνο ηλεκτροπληξίας.
b) Αποφύγετε να αγγίζετε γειωμένα μέρη, όπως σωλήνες, θερμάστρες, φούρνους και ψυγεία. Υπάρχει αυξημένος κίνδυνος ηλεκτροπληξίας εάν το σώμα σας είναι γειωμένο και αγγίζει τη συσκευή ενώ εκτίθεται σε άμεση βροχή, υγρό πεζοδρόμιο ή ενώ εργάζεστε σε υγρό περιβάλλον. Εάν εισέλθει νερό στη συσκευή, υπάρχει αυξημένος κίνδυνος ζημιάς στη μονάδα και ηλεκτροπληξίας.
c) Μην αγγίζετε τη συσκευή με βρεγμένα ή υγρά χέρια.
d) Μη χρησιμοποιείτε το καλώδιο κατά τρόπο ακούσιο. Μην το χρησιμοποιείτε ποτέ για να μεταφέρετε τη συσκευή ή για να τραβήξετε το φις από την πρίζα. Κρατήστε το καλώδιο μακριά από πηγές θερμότητας, λάδια, αιχμηρές άκρες ή κινούμενα μέρη. Τα κατεστραμμένα ή μπερδεμένα καλώδια αυξάνουν τον κίνδυνο ηλεκτροπληξίας.
e) Εάν δεν μπορείτε να αποφύγετε τη χρήση του προϊόντος σε υγρό περιβάλλον, χρησιμοποιήστε μια συσκευή υπολειπόμενου ρεύματος (RCD) για να το συνδέσετε στο ηλεκτρικό δίκτυο. Η χρήση RCD μειώνει τον κίνδυνο ηλεκτροπληξίας.
f) Μη χρησιμοποιείτε τη συσκευή εάν το καλώδιο τροφοδοσίας είναι κατεστραμμένο ή παρουσιάζει σημάδια φθοράς. Ένα κατεστραμμένο

καλώδιο ρεύματος θα πρέπει να αντικατασταθεί από εξειδικευμένο ηλεκτρολόγο ή από το τμήμα σέρβις του κατασκευαστή.

g) Για να αποφύγετε ηλεκτροπληξία, μην βυθίζετε το καλώδιο, το βύσμα ή την ίδια τη συσκευή σε νερό ή άλλο υγρό. Μη χρησιμοποιείτε το προϊόν σε βρεγμένες επιφάνειες.

h) Μη χρησιμοποιείτε τη συσκευή σε δωμάτια με πολύ υψηλή υγρασία / σε άμεση γειτνίαση με δεξαμενές νερού!

i) Μην αφήνετε το μηχάνημα να βραχεί. Κίνδυνος ηλεκτροπληξίας!

2.2. Ασφάλεια στο χώρο εργασίας

a) Διατηρήστε την περιοχή εργασίας τακτοποιημένη και καλά φωτισμένη. Η διαταραχή ή ο κακός φωτισμός μπορεί να οδηγήσει σε ατυχήματα. Να είστε διορατικοί, να παρακολουθείτε τι κάνετε και να χρησιμοποιείτε την κοινή λογική όταν χρησιμοποιείτε τη συσκευή.

b) Εάν διαπιστώσετε οποιαδήποτε ζημιά ή ανωμαλίες στη λειτουργία του προϊόντος, απενεργοποιήστε το αμέσως και αναφέρετε το σε εξουσιοδοτημένο άτομο.

c) Εάν έχετε αμφιβολίες σχετικά με το εάν το προϊόν λειτουργεί σωστά ή εάν έχει υποστεί ζημιά, επικοινωνήστε με το τμήμα σέρβις του κατασκευαστή.

d) Οι επισκευές στη συσκευή επιτρέπεται να πραγματοποιούνται μόνο από το σέρβις του κατασκευαστή. Μην επιχειρήσετε να επισκευάσετε το προϊόν μόνοι σας!

e) Σε περίπτωση ανοιχτής φλόγας ή πυρκαγιάς, χρησιμοποιήστε μόνο πυροσβεστήρες ξηρής σκόνης ή χιονιού (CO2) για να σβήσετε τον υπό τάση εξοπλισμό.

f) Δεν επιτρέπονται παιδιά ή μη εξουσιοδοτημένα άτομα στον χώρο εργασίας. (Η απροσεξία μπορεί να οδηγήσει σε απώλεια ελέγχου της μονάδας.)

g) Ελέγχετε τακτικά την κατάσταση των αυτοκόλλητων ασφαλείας. Αντικαταστήστε τα εάν είναι δυσανάγνωστα.

h) Φυλάξτε αυτές τις οδηγίες χρήσης για μελλοντική αναφορά. Εάν το προϊόν πρόκειται να παραδοθεί σε τρίτο μέρος, παραδώστε το με αυτό το εγχειρίδιο χρήσης.

i) Κρατήστε τη συσκευή μακριά από παιδιά και ζώα.

j) Ο χώρος που πρόκειται να οζονιστεί θα πρέπει να είναι σφραγισμένος (κλείστε τις εξωτερικές πόρτες, εξαλείψτε τις διαρροές σε παράθυρα, πόρτες κ.λπ.), με μηχανικό αερισμό να είναι περιττός και καλυμμένοι αεραγωγοί. Εάν είναι δυνατόν, συνιστάται να ενεργοποιήσετε τον εσωτερικό αερισμό για να διευκολύνετε την κυκλοφορία του αέρα στο οζονισμένο δωμάτιο. Ανοίξτε την εσωτερική πόρτα (π.χ. μπάνιο, ντουλάπα κ.λπ.) στο οζονισμένο δωμάτιο.

k) Απαγορεύεται η παραμονή ανθρώπων ή ζώων στο δωμάτιο όπου πραγματοποιείται η επεξεργασία οζονισμού. Εάν είναι απαραίτητο να

εισέλθετε στο δωμάτιο, περιορίστε τον χρόνο παραμονής στο δωμάτιο στο ελάχιστο και χρησιμοποιήστε προστατευτική ενδυμασία και μάσκες με κατάλληλο ένθετο.

l) Στο δωμάτιο όπου πραγματοποιείται η επεξεργασία με όζον απαγορεύεται το κάπνισμα, η εργασία με ανοιχτή φωτιά, η εργασία με εργαλεία που ανάβουν ή σπινθήρα, η εργασία με λάδια και γράσα ή να αφήνουν αντικείμενα λερωμένα με λάδι ή γράσο.

m) Αφού ενεργοποιήσετε τη μηχανή οζονισμού, φύγετε αμέσως από το δωμάτιο.

Θυμάμαι! Κρατήστε τα παιδιά και τους άλλους παρευρισκόμενους ασφαλείς κατά τη λειτουργία του εξοπλισμού.

2.3. Προσωπική ασφάλεια

a) Μη χρησιμοποιείτε αυτήν τη συσκευή εάν είστε κουρασμένοι, άρρωστοι ή υπό την επήρεια αλκοόλ, ναρκωτικών ή φαρμάκων που θα μπορούσαν να βλάψουν την ικανότητά σας να χειρίζεστε τη συσκευή.

b) Η συσκευή δεν προορίζεται για χρήση από άτομα (συμπεριλαμβανομένων παιδιών) με μειωμένες νοητικές, αισθητηριακές ή διανοητικές λειτουργίες ή άτομα με έλλειψη εμπειρίας ή/και γνώσης, εκτός εάν επιβλέπονται ή έχουν λάβει οδηγίες από άτομο υπεύθυνο για την ασφάλειά τους σχετικά με τον τρόπο λειτουργίας τη συσκευή.

c) Ο χειρισμός της μονάδας μπορεί να γίνει από άτομα που είναι σωματικά κατάλληλα, ικανά να τη χειριστούν και κατάλληλα εκπαιδευμένα και που έχουν διαβάσει αυτό το εγχειρίδιο οδηγιών και έχουν εκπαιδευτεί σε θέματα ασφάλειας και υγείας στην εργασία.

d) Να είστε προσεκτικοί και κοινή λογική όταν χειρίζεστε αυτήν τη μονάδα. Μια στιγμιαία απροσεξία κατά τη λειτουργία μπορεί να οδηγήσει σε σοβαρό προσωπικό τραυματισμό.

e) Για να αποφύγετε την τυχαία εκκίνηση, βεβαιωθείτε ότι ο διακόπτης βρίσκεται στη θέση απενεργοποίησης πριν συνδέσετε σε μια πηγή ρεύματος.

f) Το προϊόν δεν είναι παιχνίδι. Τα παιδιά πρέπει να παρακολουθούνται για να βεβαιωθείτε ότι δεν παίζουν με τη συσκευή.

2.4. Ασφαλής χρήση της μονάδας

a) Μην χρησιμοποιείτε τη μονάδα εάν ο διακόπτης ON/OFF δεν λειτουργεί σωστά (δεν ανάβει και δεν σβήνει). Οι μονάδες που δεν μπορούν να ελεγχθούν από το διακόπτη δεν είναι ασφαλείς, δεν μπορούν να λειτουργήσουν και πρέπει να επισκευαστούν.

b) Αποσυνδέστε τη μονάδα από την πρίζα πριν κάνετε ρυθμίσεις, αλλάξετε αξεσουάρ ή την αφήσετε μακριά. Αυτή η προφύλαξη μειώνει τον κίνδυνο ακούσιας εκκίνησης.
c) Κρατήστε το αχρησιμοποίητο προϊόν μακριά από παιδιά και άτομα που δεν είναι εξοικειωμένα με τη συσκευή ή το παρόν εγχειρίδιο. Τα προϊόντα είναι επικίνδυνα όταν χρησιμοποιούνται από άπειρους χρήστες.
d) Διατηρήστε το προϊόν σε καλή κατάσταση λειτουργίας. Ελέγξτε πριν από κάθε χρήση για γενική ζημιά ή ζημιά σε κινούμενα μέρη (ρωγμές σε εξαρτήματα και εξαρτήματα ή οποιαδήποτε άλλη κατάσταση που μπορεί να επηρεάσει την ασφαλή λειτουργία της συσκευής). Εάν έχει υποστεί ζημιά, επισκευάστε τη συσκευή πριν τη χρήση.
e) Κρατήστε το προϊόν μακριά από παιδιά.
f) Οι επισκευές και η συντήρηση πρέπει να εκτελούνται από εξειδικευμένο προσωπικό χρησιμοποιώντας μόνο γνήσια ανταλλακτικά. Αυτό θα εξασφαλίσει την ασφάλεια χρήσης.
g) Για να διασφαλίσετε τη σχεδιασμένη λειτουργική ακεραιότητα της συσκευής, μην αφαιρείτε τα εγκατεστημένα στο εργοστάσιο καλύμματα και μην χαλαρώνετε τις βίδες.
h) Κατά τη μεταφορά ή τη μεταφορά της μονάδας από την αποθήκευση στον τόπο χρήσης, τηρείτε τους κανόνες υγιεινής και ασφάλειας για χειροκίνητο χειρισμό που ισχύουν στη χώρα όπου χρησιμοποιείται η μονάδα.
i) Μην μετακινείτε, μετατοπίζετε ή περιστρέφετε το μηχάνημα ενώ βρίσκεται σε λειτουργία.
j) Καθαρίζετε τη συσκευή τακτικά για να αποτρέψετε τη συσσώρευση μόνιμης βρωμιάς.
k) Μην εμποδίζετε την είσοδο ή την έξοδο αέρα.
l) Το προϊόν δεν είναι παιχνίδι. Ο καθαρισμός και η συντήρηση δεν πρέπει να εκτελούνται από παιδιά χωρίς την επίβλεψη ενηλίκου.
m) Μην παραβιάζετε τη συσκευή για να αλλάξετε την απόδοση ή το σχεδιασμό της.
n) Κρατήστε τη μονάδα μακριά από πηγές φωτιάς και θερμότητας.
o) Μην υπερφορτώνετε τη συσκευή.
p) Μην επιτρέπετε σε άτομα με μειωμένη όσφρηση να χειρίζονται τη μονάδα.
q) Βεβαιωθείτε ότι υπάρχει αρκετός χώρος γύρω από τη συσκευή προτού την ενεργοποιήσετε
r) Η απευθείας εισπνοή του όζοντος που εκκρίνεται από τις εξόδους της μονάδας ΑΠΑΓΟΡΕΥΕΤΑΙ ΑΥΣΤΗΡΩΣ. Η βραχυπρόθεσμη εισπνοή υψηλών συγκεντρώσεων όζοντος και η μακροχρόνια εισπνοή χαμηλών συγκεντρώσεων όζοντος μπορεί να είναι επικίνδυνες για την υγεία, ακόμη και τη ζωή!

ΠΡΟΣΟΧΗ! Παρόλο που το προϊόν έχει σχεδιαστεί για να είναι ασφαλές και διαθέτει επαρκείς διασφαλίσεις και παρά τα

πρόσθετα χαρακτηριστικά ασφαλείας που παρέχονται στον χρήστη, εξακολουθεί να υπάρχει ένας μικρός κίνδυνος ατυχήματος ή τραυματισμού κατά το χειρισμό του προϊόντος. Συνιστάται προσοχή και κοινή λογική όταν χρησιμοποιείτε το προϊόν.

3. Οδηγίες χρήσης

Η συσκευή χρησιμοποιείται για την παραγωγή όζοντος από τον περιβάλλοντα αέρα και χρησιμοποιείται για την απολύμανση δωματίων.

Ο χρήστης είναι υπεύθυνος για οποιαδήποτε ζημία προκύψει από κακή χρήση.

3.1. Επισκόπηση προϊόντος

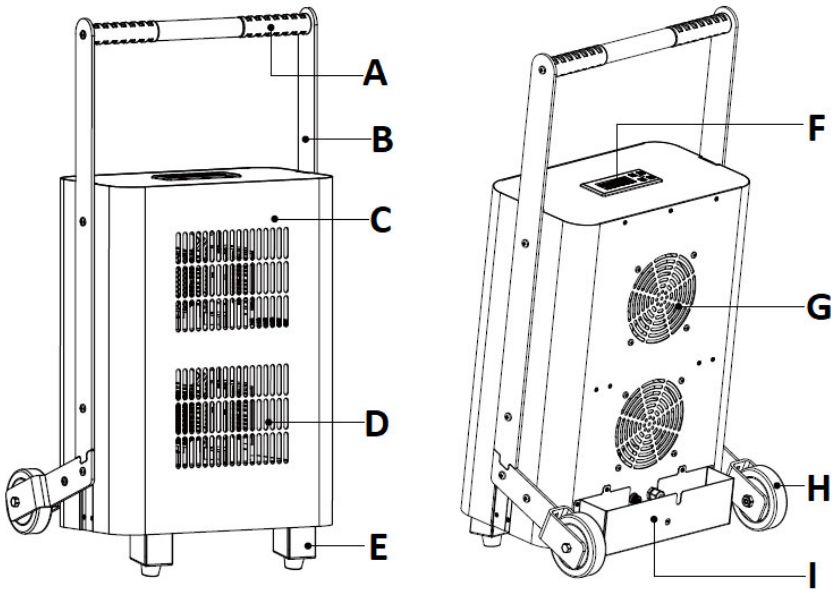

A. Λαβή μεταφοράς
B. Εγκάρσια μπάρα που συνδέει τη λαβή με το περίβλημα
C. Θήκη
D. Πρίζες
E. Πόδι
F. Πίνακας ελέγχου με οθόνη
G. Άνοιγμα εισόδου
H. Κάστορας

I. Τσέπη για καλώδιο ρεύματος + θήκη ασφαλειών (μέσα)

J. Τηλεχειριστήριο (φωτογραφία παρακάτω)

3.2. Προετοιμασία για λειτουργία

ΤΟΠΟΘΕΤΗΣΗ ΤΗΣ ΜΟΝΑΔΑΣ

Η θερμοκρασία περιβάλλοντος δεν πρέπει να υπερβαίνει τους 40°C και η υγρασία περιβάλλοντος δεν πρέπει να υπερβαίνει το 85%. Τοποθετήστε τη μονάδα στη μέση του δωματίου με τρόπο που να εξασφαλίζει καλή κυκλοφορία του αέρα. Διατηρήστε ελάχιστη απόσταση 10 cm από οποιοδήποτε τοίχωμα της μονάδας. Κρατήστε τη μονάδα μακριά από καυτές επιφάνειες. Λειτουργείτε πάντα τη μονάδα σε επίπεδη, σταθερή, καθαρή, πυρίμαχη και στεγνή επιφάνεια και μακριά από παιδιά και άτομα με μειωμένες νοητικές, αισθητηριακές και διανοητικές λειτουργίες. Τοποθετήστε τη μονάδα με τέτοιο τρόπο ώστε να μπορείτε να φτάσετε στο φις ανά πάσα στιγμή. Βεβαιωθείτε ότι το τροφοδοτικό της μονάδας αντιστοιχεί σε αυτό που αναγράφεται στην πινακίδα αναγνώρισης!

ΣΥΝΕΛΕΥΣΗ ΤΗΣ ΜΟΝΑΔΑΣ

Χρησιμοποιώντας τις 6 βίδες και το κλειδί Allen (εικόνα παραπάνω), συνδέστε τη λαβή μεταφοράς (a) και με τις δύο εγκάρσιες ράβδους (b) στο περίβλημα της συσκευής (c) όπως φαίνεται στο παρακάτω διάγραμμα:

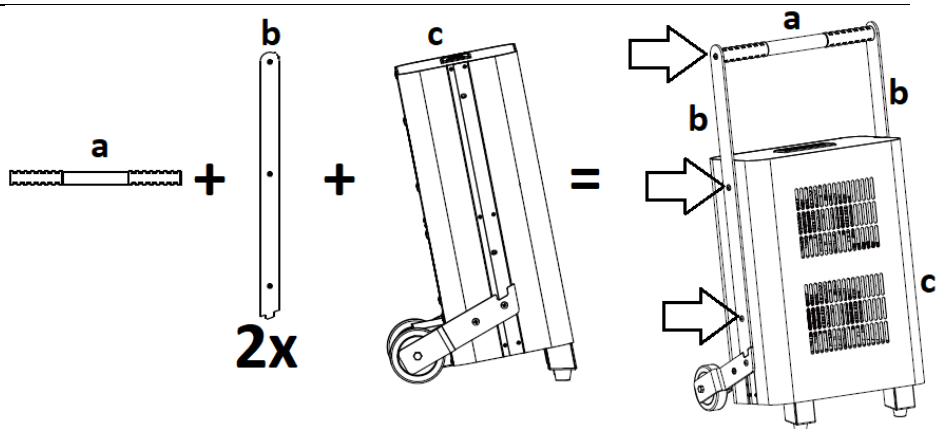

3.3. Εργασία με τη συσκευή

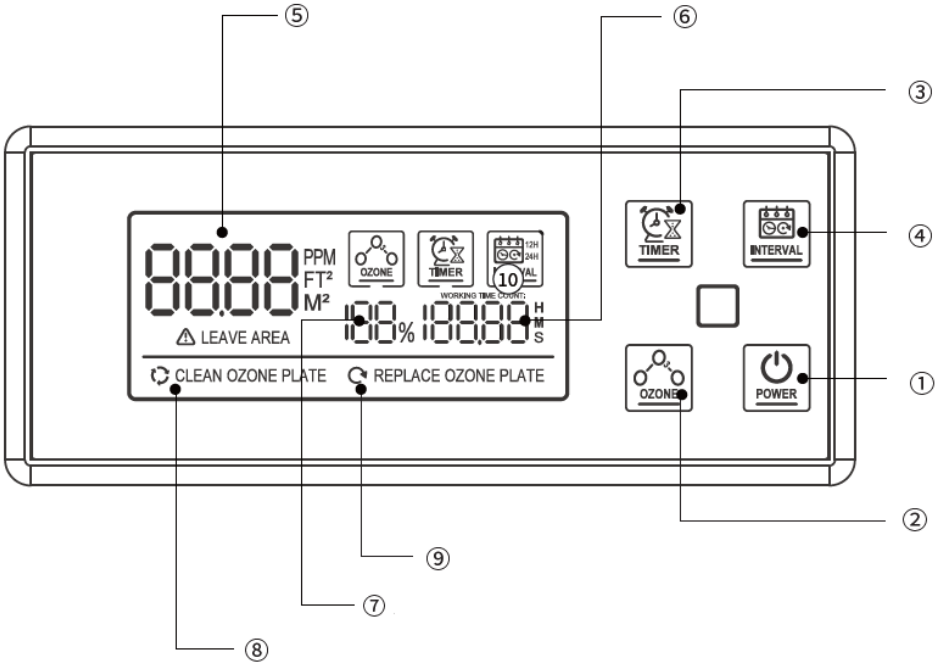

Πίνακας ελέγχου μηχανής / τηλεχειριστήριο:

Όχι στην εικόνα	Όνομα κουμπιού	Λειτουργία

1	POWER	Πίνακας ελέγχου μηχανήματος	1.1 Σε κατάσταση απενεργοποίησης, πατήστε παρατεταμένα το κουμπί « POWER κουμπί ” για 2 δευτερόλεπτα για να ενεργοποιήσετε τη συσκευή. Η οθόνη θα αναβοσβήσει τρεις φορές και η συσκευή θα μπει σε κατάσταση αναμονής. Στη συνέχεια, πατήστε σύντομα το κουμπί ξανά, μετά από αντίστροφη μέτρηση 60 δευτερολέπτων, η συσκευή θα λειτουργεί από προεπιλογή στο μέγιστο επίπεδο όζοντος. 1.2 Σε κατάσταση αναμονής ή λειτουργίας, πατήστε παρατεταμένα το κουμπί « POWER κουμπί ” για 2 δευτερόλεπτα για να απενεργοποιήσετε τη συσκευή. Ο ανεμιστήρας θα συνεχίσει να λειτουργεί ανεξάρτητα για 60 δευτερόλεπτα μετά την απενεργοποίηση. 1.3 Σε κατάσταση αναμονής, ρυθμίστε τις παραμέτρους εργασίας χρησιμοποιώντας το TIMER , OZONE , ή INTERVAL κουμπιά. Στη συνέχεια, πατήστε σύντομα το κουμπί " POWER κουμπί ” για εκκίνηση της συσκευής, η οποία θα εισέλθει σε κατάσταση λειτουργίας.
		Τηλεχειριστήριο	1.1 Σε κατάσταση απενεργοποίησης, πατήστε το κουμπί « POWER κουμπί ” στο τηλεχειριστήριο για να ενεργοποιήσετε τη συσκευή. Η οθόνη θα αναβοσβήσει τρεις φορές και η συσκευή θα μπει σε κατάσταση αναμονής. Στη συνέχεια, πατήστε ξανά το κουμπί, μετά από αντίστροφη μέτρηση 60

			δευτερολέπτων, η συσκευή θα λειτουργεί από προεπιλογή στο μέγιστο επίπεδο όζοντος. Σε κατάσταση λειτουργίας, πατήστε το κουμπί " POWER κουμπί ” στο τηλεχειριστήριο για να απενεργοποιήσετε τη συσκευή. Ο ανεμιστήρας θα συνεχίσει να λειτουργεί ανεξάρτητα για 60 δευτερόλεπτα μετά την απενεργοποίηση. 1.2 Σε κατάσταση αναμονής, ρυθμίστε τις παραμέτρους εργασίας χρησιμοποιώντας το TIMER , OZONE , ή INTERVAL κουμπιά στο τηλεχειριστήριο. Στη συνέχεια, πατήστε το « POWER κουμπί ” στο τηλεχειριστήριο για να ξεκινήσει η συσκευή, η οποία θα εισέλθει σε κατάσταση λειτουργίας.
2	OZONE / OZONE^ ή OZONE ˅	Επιλέγοντας ένα από τα τέσσερα επίπεδα απόδοσης οζονισμού ανά ώρα: 25% (10g), 50% (20g), 75% (30g), 100% (40g).	
3	TIMER	Ρύθμιση του χρόνου εργασίας μεταξύ 15 λεπτών (MIN) - 240 λεπτών (MAX). Κάθε πάτημα του κουμπιού αυξάνει τον χρόνο λειτουργίας κατά 15 λεπτά.	
4	INTERVAL	Επιλογή του κύκλου εργασίας για εκκίνηση σε ίσα διαστήματα, κάθε 12 ή 24 ώρες (ο επιλεγμένος κύκλος εργασίας εμφανίζεται στην οθόνη - δείτε τον αριθμό 10 στην παραπάνω εικόνα).	

Στην οθόνη:

Όχι στην εικόνα	Ονομα	Λειτουργία
5	Χώρος εργασίας	Ρύθμιση της επιφάνειας του δωματίου για οζονισμό: 75-1200 m^2 .
6	Χρόνος εργασίας	15-240 λεπτά.
7	Ποσοστό παραγωγής όζοντος	25% (10 g/h), 50% (20 g/h), 75% (30 g/h), 100% (40 g/h).

8	Μια ενδεικτική λυχνία που σας υπενθυμίζει να καθαρίζετε τις κεραμικές πλάκες	Καθαρίστε τις κεραμικές πλάκες όταν εμφανίζεται το μήνυμα "CLEAN OZONE PLATE "εμφανίζεται στην οθόνη. Μετά τον καθαρισμό, διαγράψτε το μήνυμα με το " OZONE κουμπί ".
9	Ένα φως που σας υπενθυμίζει να αντικαταστήσετε τις κεραμικές πλάκες	Αντικαταστήστε τις κεραμικές πλάκες όταν εμφανίζεται το μήνυμα "REPLACE OZONE PLATE "εμφανίζεται στην οθόνη. Μετά τον καθαρισμό, διαγράψτε το μήνυμα με το " OZONE κουμπί ".

ΞΕΚΙΝΗΣΗ ΤΗΣ ΕΡΓΑΣΙΑΣ

ΠΡΟΣΟΧΗ: Πριν ξεκινήσετε τη συσκευή, βεβαιωθείτε ότι δεν υπάρχουν άνθρωποι, ζώα και φυτά στον οζονισμένο χώρο.

ΣΗΜΑΝΤΙΚΟ: Πριν θέσετε τη μονάδα σε λειτουργία, σφραγίστε καλά τον οζονισμένο χώρο για να αποτρέψετε την είσοδο όζοντος σε παρακείμενους χώρους κατά τη λειτουργία.

- Τοποθετήστε τη συσκευή στη θέση της και, στη συνέχεια, συνδέστε το φις της σε μια πρίζα. Η οθόνη στον πίνακα ελέγχου θα ανάψει.
- Πατήστε το " POWER κουμπί " (στη συσκευή ή στο τηλεχειριστήριο) σύμφωνα με τις παραπάνω οδηγίες στην ενότητα "Πίνακας ελέγχου μηχανήματος / τηλεχειριστήριο". Η συσκευή θα ενεργοποιηθεί με τις προεπιλεγμένες ρυθμίσεις, δηλαδή 15 λεπτά και 100% παραγωγή όζοντος.
- Πατήστε το " OZONE κουμπί " για να ρυθμίσετε το επιθυμητό ποσοστό όζοντος ανά ώρα (δείτε παρακάτω).
- Πατήστε το " TIMER κουμπί " για να ρυθμίσετε το χρόνο λειτουργίας της μονάδας ανάλογα με την περιοχή του δωματίου (δείτε τον παρακάτω πίνακα). Κάθε πάτημα του κουμπιού αυξάνει τον χρόνο λειτουργίας κατά 15 λεπτά.
- Πατήστε το "INTERVAL κουμπί " για να επιλέξετε ένα διάστημα εργασίας 12 ή 24 ωρών.
- Μετά από 40-60 λεπτά από το τέλος της επέμβασης, μπορείτε να μπείτε στο δωμάτιο και να ανοίξετε τις πόρτες και τα παράθυρα για να αεριστεί.

Ικανότητα	**10 g/h**	**20 g/h**	**30 g/h**	**40 g/h**
Έκταση δωματίου [m^2]	Χρόνος εργασίας [min]	Χρόνος εργασίας [min]	Χρόνος εργασίας [min]	Χρόνος εργασίας [min]
75	60	30	20	15
150	120	60	40	30

300	240	120	80	60
450	-	180	120	90
600	-	240	160	120
750	-	-	200	150
900	-	-	240	180
1200	-	-	-	240

3.4. Καθαρισμός και συντήρηση

a) Πριν από τον καθαρισμό, τη ρύθμιση ή την αντικατάσταση των εξαρτημάτων και όταν η συσκευή δεν χρησιμοποιείται, αποσυνδέστε το καλώδιο τροφοδοσίας από την πρίζα και περιμένετε να σταματήσουν τα περιστρεφόμενα μέρη.
b) Χρησιμοποιείτε μόνο μη διαβρωτικά καθαριστικά για τον καθαρισμό των επιφανειών.
c) Αποθηκεύστε τη μονάδα σε ξηρό και δροσερό μέρος προστατευμένο από την υγρασία και το άμεσο ηλιακό φως.
d) Μην ψεκάζετε τη μονάδα με ρεύμα νερού και μην τη βυθίζετε σε νερό.
e) Βεβαιωθείτε ότι δεν εισέρχεται νερό από τα ανοίγματα εξαερισμού στο περίβλημα.
f) Οι οπές αερισμού και η κεραμική πλάκα (το ψυγείο της) πρέπει να καθαρίζονται με βούρτσα και πεπιεσμένο αέρα χαμηλότερης πίεσης.
g) Χρησιμοποιήστε ένα μαλακό πανί για τον καθαρισμό.
h) Μη χρησιμοποιείτε αιχμηρά και/ή μεταλλικά αντικείμενα (π.χ. συρμάτινη βούρτσα ή μεταλλική σπάτουλα) για τον καθαρισμό καθώς μπορεί να προκαλέσουν ζημιά στην επιφάνεια του υλικού της συσκευής.
i) Μην καθαρίζετε τη συσκευή με όξινες ουσίες, ιατρικά προϊόντα, διαλυτικά, καύσιμα, λάδια ή άλλα χημικά καθώς αυτό μπορεί να προκαλέσει βλάβη στη συσκευή.

3.4.1 <u>ΑΝΤΙΚΑΤΑΣΤΑΣΗ ΚΕΡΑΜΙΚΗΣ πλάκας</u>

ΣΗΜΑΝΤΙΚΟ: Η διάρκεια ζωής μιας μόνο κεραμικής πλάκας είναι 6000+ ώρες λειτουργίας. Μετά από αυτό το διάστημα, συνιστάται η αντικατάστασή του προκειμένου να διατηρηθεί η καλύτερη απόδοση της συσκευής. Η πρόσβαση στην κεραμική πλάκα σε περίπτωση που χρειάζεται καθαρισμό περιγράφεται επίσης παρακάτω.

a) Αποσυνδέστε τη συσκευή οριζόντια στο πίσω τοίχωμα του περιβλήματος, π.χ. όταν την τοποθετήσετε σε ένα γραφείο, και στη συνέχεια ξεβιδώστε τις 8 βίδες (από A1 έως A4) που συγκρατούν τις εγκάρσιες ράβδους της λαβής μεταφοράς και τους τροχούς - 4 σε κάθε πλευρά - όπως επισημαίνονται στο η παρακάτω εικόνα:

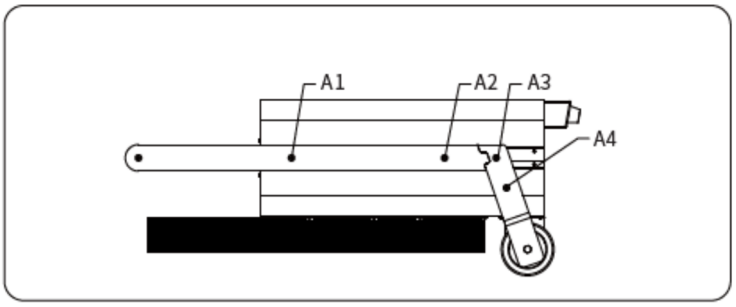

b) Ξεβιδώστε τις βίδες B1, B2 και B3 (δείτε την παρακάτω εικόνα) - 3 τεμ. σε κάθε πλευρά, συνολικά 6 τεμ.

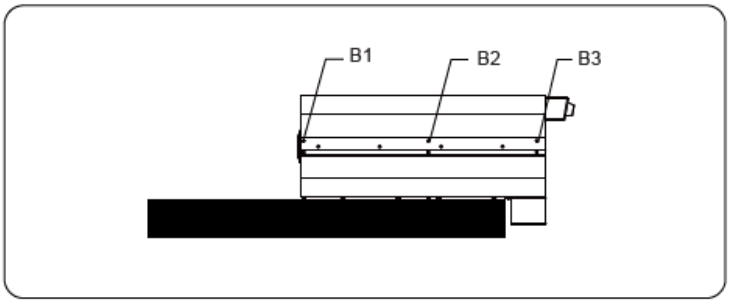

c) Στο κάτω μέρος της μονάδας, ξεβιδώστε τις βίδες C1 και C2 και, στη συνέχεια, σύρετε το μπροστινό πλαίσιο του περιβλήματος προς τα κάτω και ξεκουμπώστε την πόρπη για να την αφαιρέσετε εντελώς.

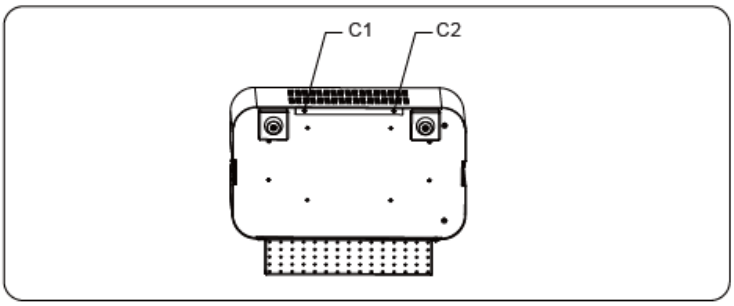

d) Αφού αφαιρέσετε το πλαίσιο του περιβλήματος, εντοπίστε την κεραμική πλάκα μέσα.

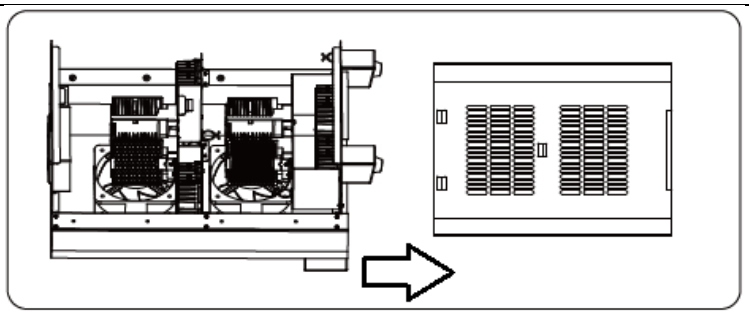

e) Μετακινήστε απαλά τη σταθερή κεραμική πλάκα δεξιά και αριστερά και θα χαλαρώσει στη θήκη, θα την τραβήξετε προς τα πάνω και θα συνδέσετε μια νέα στη θέση της πιέζοντάς την στην υποδοχή, κουνώντας την ελαφρά δεξιά-αριστερά μέχρι να κουμπώσει πλήρως κάτοχος.

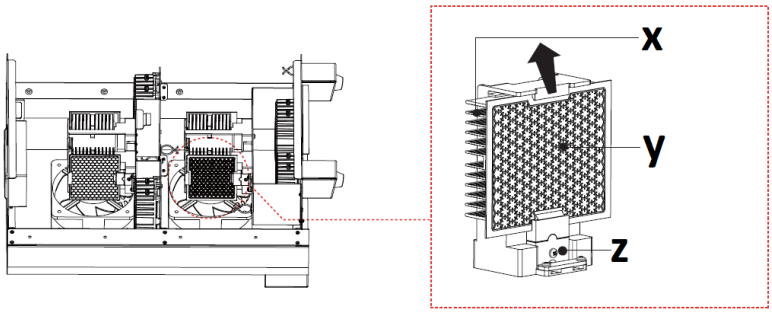

X - καλοριφέρ
Y - κεραμική πλάκα
Z - υποδοχή στήριξης

f) Η υπόλοιπη συναρμολόγηση είναι με την αντίστροφη σειρά.

3.4.2 ΑΝΤΙΚΑΤΑΣΤΑΣΗ ΤΗΣ ΑΣΦΑΛΕΙΑΣ

Η ασφάλεια βρίσκεται στο πίσω μέρος του περιβλήματος της συσκευής στην τσέπη. Για να αντικαταστήσετε την ασφάλεια, γυρίστε τη θήκη της ("FUSE ") αριστερόστροφα και αφαιρέστε το με την ασφάλεια μέσα. Στη συνέχεια, τοποθετήστε ένα νέο στη θέση του, βιδώστε το ολόκληρο στην αρχική του θέση στο περίβλημα (περιστρέφοντάς το δεξιόστροφα).

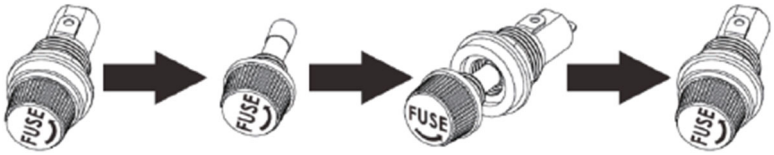

3.4.2 ΑΝΤΙΜΕΤΩΠΙΣΗ ΠΡΟΒΛΗΜΑΤΩΝ

Πρόβλημα	Πιθανή αιτία	Διάλυμα
Η συσκευή δεν ξεκινά	Το καλώδιο τροφοδοσίας είναι συνδεδεμένο εσφαλμένα ή δεν υπάρχει ρεύμα στην πρίζα	Ελέγξτε τη σύνδεση του καλωδίου τροφοδοσίας και, εάν χρειάζεται, το ρεύμα στην πρίζα
	Καμμένη ασφάλεια	Αντικαταστήστε την ασφάλεια με μια καλή.
Η μονάδα ξεκινά αλλά παράγει λίγο όζον	Μολυσμένες κεραμικές πλάκες.	Καθαρίστε ή αντικαταστήστε τις κεραμικές πλάκες.
Η μονάδα ξεκινά αλλά δεν παράγει όζον.	Φθαρμένο κεραμικό πιάτο.	Αντικαταστήστε τις κεραμικές πλάκες.

ΟΔΗΓΙΕΣ ΓΙΑ ΤΗΝ ΑΣΦΑΛΗ ΑΠΟΡΡΙΨΗ ΤΩΝ ΜΠΑΤΑΡΙΩΝ.
Στο τηλεχειριστήριο έχει τοποθετηθεί μπαταρία 3V CR2032. Αφαιρέστε τη χρησιμοποιημένη μπαταρία από τη συσκευή με τον ίδιο τρόπο που την τοποθετείτε.
Επιστρέψτε τις μπαταρίες σε μια μονάδα που είναι υπεύθυνη για την απόρριψή τους.

ΑΠΟΡΡΙΨΗ ΑΠΟΒΛΗΤΩΝ ΣΥΣΚΕΥΩΝ
Στο τέλος της ωφέλιμης ζωής του, αυτό το προϊόν δεν πρέπει να απορρίπτεται με τα κανονικά οικιακά απορρίμματα αλλά θα πρέπει να μεταφερθεί σε σημείο συλλογής για την ανακύκλωση ηλεκτρικού και ηλεκτρονικού εξοπλισμού. Αυτό υποδεικνύεται από το σύμβολο στο προϊόν, στις οδηγίες λειτουργίας ή στη συσκευασία. Τα υλικά που χρησιμοποιούνται σε αυτή τη συσκευή είναι ανακυκλώσιμα σύμφωνα με τη σήμανση τους. Με την επαναχρησιμοποίηση, την ανακύκλωση ή την εφαρμογή άλλων μορφών χρήσης απορριμμάτων μηχανημάτων, συμβάλλετε σημαντικά στην προστασία του περιβάλλοντος μας.
Η τοπική σας διοίκηση θα σας παράσχει πληροφορίες σχετικά με το κατάλληλο σημείο απόρριψης μεταχειρισμένων συσκευών .

Ovaj korisnički priručnik preveden je strojnim prijevodom. Uložili smo sve napore kako bismo osigurali točnost prijevoda, ali imajte na umu da automatizirani prijevodi nisu savršeni i nisu namijenjeni zamjeni ljudskih prevoditelja. Službena verzija korisničkog priručnika je na engleskom jeziku. Sve razlike između prevedene verzije i izvornog engleskog jezika nisu pravno obvezujuće. Ako imate pitanja o točnosti prijevoda, pogledajte englesku verziju, koja je službena referenca. Verzije na više jezika dostupne su na zahtjev putem info@expondo.com.

Tehnički podaci

Opis parametra	Vrijednost parametra
Naziv proizvoda	Generator ozona
Model	AIRCLEAN 40G
Napon napajanja [V~] / Frekvencija [Hz]	230 / 50
Nazivna snaga [W].	350
Klasa sigurnosti	ja
IP klasa	IPX0
Dimenzije [širina x dubina x visina; mm]	460 x 400 x 840
Težina [kg]	18,1
Učinkovitost ozonizacije [g/h]	Do 40
Kapacitet ventilatora [m^3/h]	289 x 2
Površina primjene [m^2]	75-1200
Keramički komad	90 x 110 mm (x4)
Baterija za daljinski upravljač	CR 2032
Osigurač	F3AL 3A 250V

1. Opći opis

Ovaj priručnik je namijenjen da vam pomogne u sigurnoj i pouzdanoj uporabi. Proizvod je dizajniran i proizveden strogo u skladu s tehničkim specifikacijama koristeći najnoviju tehnologiju i komponente i održavajući najviše standarde kvalitete.

PAŽLJIVO PROČITAJTE I RAZUMIJEJTE OVAJ PRIRUČNIK PRIJE POČETKA RADA.

Kako biste osigurali dug i pouzdan rad uređaja, pobrinite se da njime pravilno upravljate i održavate u skladu sa smjernicama u ovom priručniku s uputama. Tehnički podaci i specifikacije u ovom priručniku su ažurni. Proizvođač zadržava pravo izmjena u cilju poboljšanja kvalitete. Uzimajući u obzir tehnički napredak i mogućnosti smanjenja buke,

jedinica je projektirana i izgrađena na način da se rizici koji proizlaze iz emisije buke svedu na najnižu moguću razinu.

Objašnjenje simbola

	Proizvod je u skladu s važećim sigurnosnim standardima.
	Prije uporabe pročitajte priručnik.
	Proizvod koji se može reciklirati.
	OPREZ! ili **UPOZORENJE!** ili **ZAPAMTI!** opisivanje situacije (opći znak upozorenja).
	OPREZ! Opasnost od strujnog udara!
	Upozorenje protiv trovanja otrovnim tvarima!
	Samo za unutarnju upotrebu.

OPREZ! Brojke u ovom priručniku samo su ilustrativne prirode i mogu se u nekim detaljima razlikovati od stvarnog izgleda proizvoda.

2. Sigurnost korištenja

OPREZ! Pročitajte sva sigurnosna upozorenja i upute. Nepoštivanje upozorenja i uputa može dovesti do strujnog udara, požara i/ili ozbiljne ozljede ili smrti.

Izraz "uređaj" ili "proizvod" u upozorenjima i opisu priručnika odnosi se na

2.1. Električna sigurnost

a) Utikač ovog uređaja mora stati u utičnicu. Nemojte ni na koji način mijenjati utikač. Originalni utikači i odgovarajuće utičnice smanjuju rizik od strujnog udara.
b) Izbjegavajte dodirivati uzemljene dijelove, kao što su cijevi, grijalice, pećnice i hladnjaci. Postoji povećan rizik od strujnog udara ako je vaše tijelo uzemljeno i dodiruje uređaj dok je izložen izravnoj kiši, mokrom kolniku ili dok radite u vlažnom okruženju. Ako voda uđe u uređaj, postoji povećana opasnost od oštećenja jedinice i strujnog udara.
c) Ne dirajte uređaj mokrim ili vlažnim rukama.
d) Nemojte koristiti kabel na nenamjenski način. Nikada ga nemojte koristiti za nošenje uređaja ili za izvlačenje utikača iz utičnice. Držite kabel dalje od izvora topline, ulja, oštrih rubova ili pokretnih dijelova. Oštećeni ili zamršeni kabeli povećavaju rizik od strujnog udara.
e) Ako ne možete izbjeći korištenje proizvoda u vlažnom okruženju, upotrijebite uređaj za zaostalu struju (RCD) za spajanje na električnu mrežu. Korištenje RCD-a smanjuje rizik od strujnog udara.
f) Nemojte koristiti uređaj ako je kabel za napajanje oštećen ili ima znakove istrošenosti. Oštećeni kabel za napajanje treba zamijeniti kvalificirani električar ili servisni odjel proizvođača.
g) Kako biste izbjegli električni udar, nemojte uranjati kabel, utikač ili sam uređaj u vodu ili drugu tekućinu. Nemojte koristiti proizvod na mokrim površinama.
h) Ne koristite uređaj u prostorijama s vrlo visokom vlagom / u neposrednoj blizini spremnika za vodu!
i) Nemojte dopustiti da se stroj smoči. Opasnost od strujnog udara!

2.2. Sigurnost na radnom mjestu

a) Održavajte radni prostor urednim i dobro osvijetljenim. Nered ili loše osvjetljenje mogu dovesti do nezgoda. Budite dalekovidni, pazite što radite i koristite zdrav razum pri korištenju uređaja.
b) Ukoliko uočite bilo kakva oštećenja ili nepravilnosti u radu proizvoda, odmah ga isključite i prijavite ovlaštenoj osobi.
c) Ako imate bilo kakvih sumnji radi li proizvod ispravno ili je oštećen, obratite se servisu proizvođača.
d) Popravke na uređaju smije obavljati samo servis proizvođača. Ne pokušavajte sami popraviti proizvod!

e) U slučaju otvorenog plamena ili vatre, koristite samo suhi prah ili snijeg (CO2) aparate za gašenje požara za gašenje opreme pod naponom.
f) Djeci ili neovlaštenim osobama nije dopušten pristup radnom području. (Nepažnja može dovesti do gubitka kontrole nad jedinicom.)
g) Redovito provjeravajte stanje sigurnosnih naljepnica. Zamijenite ih ako su nečitljivi.
h) Sačuvajte ove upute za korištenje za buduću upotrebu. Ako proizvod treba predati trećoj strani, predajte ga s ovim korisničkim priručnikom.
i) Držite uređaj podalje od djece i životinja.
j) Prostoriju koja se ozonira treba zatvoriti (zatvoriti vanjska vrata, ukloniti curenja na prozorima, vratima i sl.), isključiti mehaničku ventilaciju i pokriti ventilacijske otvore. Ako je moguće, preporuča se uključiti unutarnju ventilaciju kako bi se olakšalo kruženje zraka u ozoniranoj prostoriji. Otvorite unutarnja vrata (npr. kupaonice, garderobe i sl.) u ozoniranoj prostoriji.
k) Zabranjen je boravak ljudi i životinja u prostoriji u kojoj se provodi ozonizacija. Ukoliko je u prostoriju potrebno ući, vrijeme boravka u prostoriji svedite na minimum i koristite zaštitnu odjeću i maske s odgovarajućim umetkom.
l) U prostoriji u kojoj se provodi tretman ozonom zabranjeno je pušiti, raditi s otvorenom vatrom, raditi s alatom koji plamen ili iskri, raditi s uljima i mastima te ostavljati predmete zaprljane uljem ili mašću.
m) Nakon što uključite uređaj za ozonizaciju, odmah napustite prostoriju.

Upamtite! Zaštitite djecu i druge promatrače tijekom rada s opremom.

2.3. Osobna sigurnost

a) Nemojte koristiti ovaj uređaj ako ste umorni, bolesni ili pod utjecajem alkohola, droga ili lijekova koji bi mogli umanjiti vašu sposobnost rukovanja uređajem.
b) Uređaj nije namijenjen za korištenje od strane osoba (uključujući djecu) sa smanjenim mentalnim, osjetilnim ili intelektualnim funkcijama ili osobama bez iskustva i/ili znanja, osim ako nisu pod nadzorom ili ih je osoba odgovorna za njihovu sigurnost uputila u rukovanje uređaj.
c) Jedinicom smiju rukovati osobe koje su fizički sposobne, sposobne za rukovanje i odgovarajuće obučene, te koje su pročitale ovaj priručnik s uputama i osposobljene za sigurnost i zdravlje na radu.
d) Budite oprezni i zdrav razum kada rukujete ovom jedinicom. Trenutak nepažnje tijekom rada može rezultirati ozbiljnom ozljedom.
e) Kako biste spriječili slučajno pokretanje, provjerite je li prekidač u isključenom položaju prije spajanja na izvor napajanja.
f) Proizvod nije igračka. Djecu treba paziti kako se ne bi igrala s uređajem.

2.4. Sigurno korištenje jedinice

a) Nemojte koristiti uređaj ako prekidač za uključivanje/isključivanje ne radi ispravno (ne uključuje se i ne isključuje). Jedinice koje se ne mogu kontrolirati prekidačem nisu sigurne, ne mogu raditi i moraju se popraviti.
b) Isključite jedinicu iz struje prije podešavanja, mijenjanja pribora ili odlaganja. Ova mjera opreza smanjuje rizik od slučajnog pokretanja.
c) Neiskorišteni proizvod držite izvan dohvata djece i svih koji nisu upoznati s uređajem ili ovim priručnikom. Proizvodi su opasni ako ih koriste neiskusni korisnici.
d) Održavajte proizvod u dobrom radnom stanju. Prije svake uporabe provjerite postoje li opća oštećenja ili oštećenja pokretnih dijelova (pukotine u dijelovima i komponentama ili bilo koje drugo stanje koje može utjecati na siguran rad uređaja). Ako je oštećen, dajte uređaj popraviti prije uporabe.
e) Držite proizvod izvan dohvata djece.
f) Popravke i održavanje treba obavljati kvalificirano osoblje koristeći samo originalne rezervne dijelove. To će osigurati sigurnost korištenja.
g) Kako biste osigurali projektirani radni integritet uređaja, nemojte uklanjati tvornički ugrađene poklopce niti otpuštati vijke.
h) Prilikom transporta ili premještanja jedinice od skladišta do mjesta uporabe, pridržavajte se zdravstvenih i sigurnosnih pravila za ručno rukovanje koja vrijede u zemlji u kojoj se jedinica koristi.
i) Nemojte pomicati, pomicati ili okretati stroj dok radi.
j) Redovito čistite uređaj kako biste spriječili trajno nakupljanje prljavštine.
k) Nemojte blokirati ulaz ili izlaz zraka.
l) Proizvod nije igračka. Čišćenje i održavanje ne smiju obavljati djeca bez nadzora odrasle osobe.
m) Ne dirajte uređaj kako biste promijenili njegove performanse ili dizajn.
n) Držite jedinicu dalje od izvora vatre i topline.
o) Nemojte preopteretiti uređaj.
p) Ne dopustite osobama s oštećenim osjetilom mirisa da rukuju jedinicom.
q) Provjerite ima li dovoljno prostora oko uređaja prije nego što ga uključite
r) Izravno udisanje ozona koji izlazi iz izlaza jedinice STROGO je ZABRANJENO. Kratkotrajno udisanje visokih koncentracija ozona i dugotrajno udisanje niskih koncentracija ozona može biti opasno za zdravlje, pa i život!

OPREZ! Iako je proizvod dizajniran da bude siguran i ima odgovarajuću zaštitu te unatoč dodatnim sigurnosnim značajkama koje su korisniku pružene, još uvijek postoji mali rizik od nezgode ili ozljede pri rukovanju proizvodom. Prilikom korištenja proizvoda savjetuje se oprez i zdrav razum.

3. Upute za uporabu

Uređaj služi za stvaranje ozona iz okolnog zraka i koristi se za dezinfekciju prostorija.

Korisnik je odgovoran za svu štetu nastalu zlouporabom.

3.1. Pregled proizvoda

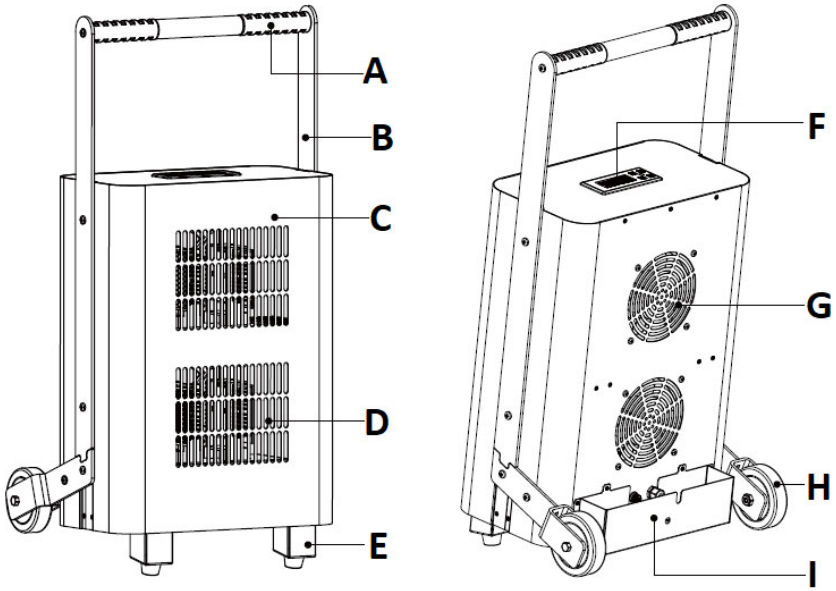

A. Ručka za transport
B. Prečka koja povezuje ručku s kućištem
C. Kućište
D. Utičnice
E. Noga
F. Upravljačka ploča sa zaslonom
G. Ulazni otvor
H. Castor
I. Džep za kabel za napajanje + držač osigurača (unutra)
J. Daljinski upravljač (slika ispod)

3.2. Priprema za operaciju

POZICIONIRANJE JEDINICE

Temperatura okoline ne smije prelaziti 40°C, a vlažnost zraka ne smije prelaziti 85%. Postavite jedinicu u sredinu prostorije na način koji osigurava dobru cirkulaciju zraka. Održavajte minimalni razmak od 10 cm od bilo kojeg zida jedinice. Držite uređaj podalje od vrućih površina. Uređajem uvijek upravljajte na ravnoj, stabilnoj, čistoj, vatrootpornoj i suhoj površini te izvan dohvata djece i osoba oštećenih mentalnih, osjetilnih i intelektualnih funkcija. Postavite jedinicu tako da se utikač može dohvatiti u bilo kojem trenutku. Uvjerite se da napajanje uređaja odgovara onom navedenom na identifikacijskoj pločici!

MONTAŽA JEDINICE

Koristeći 6 vijaka i imbus ključ (slika gore), pričvrstite transportnu ručku (a) s obje prečke (b) na kućište uređaja (c) kao što je prikazano na donjem dijagramu:

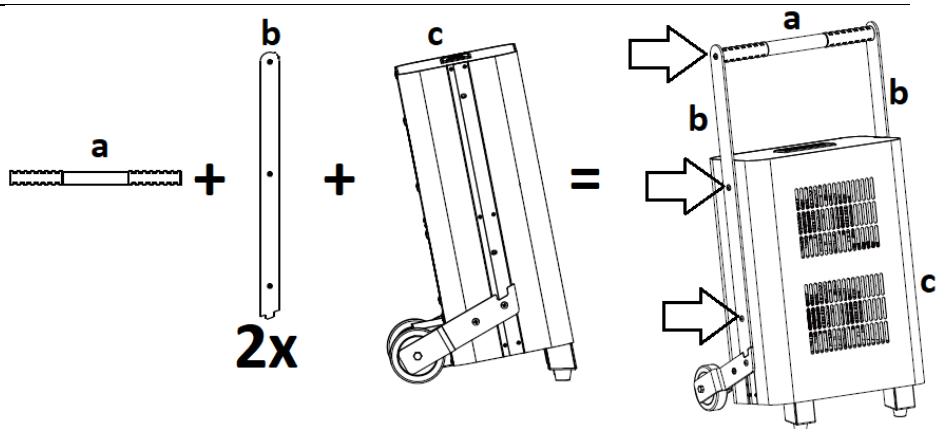

3.3. Rad s uređajem

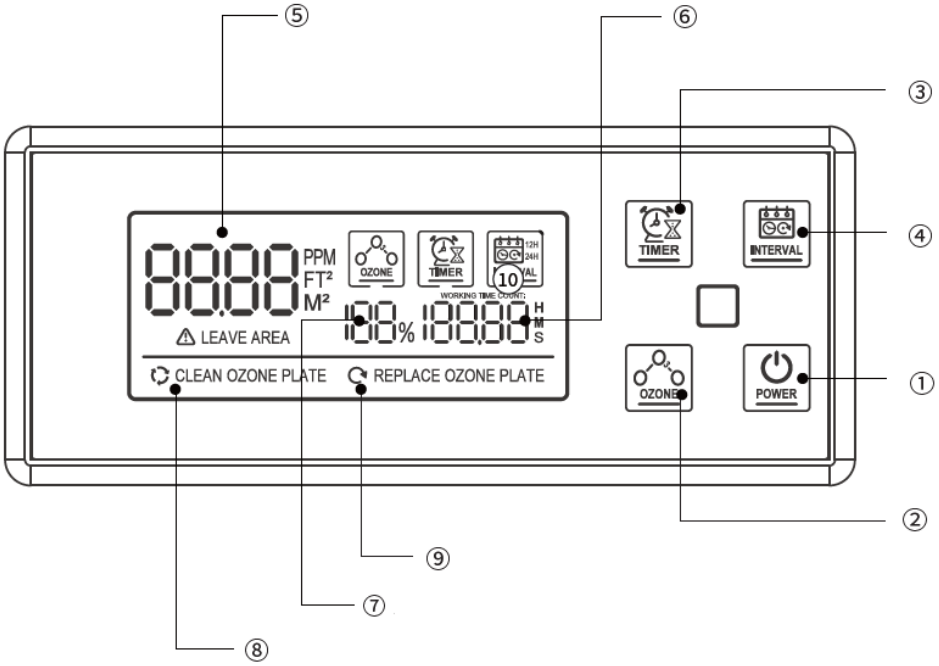

Upravljačka ploča stroja / daljinski upravljač:

br na slici	Naziv gumba	Funkcija

1	POWER	Upravljačka ploča stroja	1.1 U isključenom stanju, dugo pritisnite “POWER” na 2 sekunde za uključivanje uređaja. Zaslon će zatreperiti tri puta, a uređaj će ući u stanje pripravnosti. Zatim ponovno kratko pritisnite gumb, nakon odbrojavanja od 60 sekundi, uređaj će prema zadanim postavkama raditi na maksimalnoj razini ozona. 1.2 U stanju čekanja ili rada, dugo pritisnite “POWER” na 2 sekunde za isključivanje uređaja. Ventilator će nastaviti samostalno raditi 60 sekundi nakon isključivanja. 1.3 U stanju pripravnosti, postavite radne parametre pomoću TIMER, OZONE, ili INTERVAL gumbi. Zatim kratko pritisnite “POWER” za pokretanje uređaja, koji će ući u radno stanje.
		Daljinski upravljač	1.1 U isključenom stanju pritisnite “POWER” na daljinskom upravljaču za uključivanje uređaja. Zaslon će zatreperiti tri puta, a uređaj će ući u stanje pripravnosti. Zatim ponovno pritisnite gumb, nakon odbrojavanja od 60 sekundi, uređaj će prema zadanim postavkama raditi na maksimalnoj razini ozona. U radnom stanju pritisnite "POWER” na daljinskom upravljaču za isključivanje uređaja. Ventilator će nastaviti raditi neovisno 60 sekundi nakon isključivanja. 1.2 U stanju pripravnosti, postavite radne parametre pomoću TIMER, OZONE, ili INTERVAL tipke na daljinskom upravljaču. Zatim pritisnite "POWER” na daljinskom upravljaču za pokretanje uređaja, koji će prijeći u radno stanje.

2	OZONE / OZONE^ ili OZONE ˅	Odabir jedne od četiri razine učinkovitosti ozonizacije po satu: 25% (10g), 50% (20g), 75% (30g), 100% (40g).
3	TIMER	Postavljanje radnog vremena između 15 minuta (MIN) - 240 minuta (MAX). Svakim pritiskom tipke vrijeme rada se produljuje za 15 minuta.
4	INTERVAL	Odabir radnog ciklusa za pokretanje u jednakim intervalima, svakih 12 ili 24 sata (odabrani radni ciklus je prikazan na ekranu - vidi broj 10 na gornjoj slici).

Na zaslonu:

br na slici	Ime	Funkcija
5	Radni prostor	Podešavanje površine prostorije za ozonizaciju: 75-1200 m^2 .
6	Radno vrijeme	15-240 min.
7	Postotak proizvodnje ozona	25% (10g/h), 50% (20g/h), 75% (30g/h), 100% (40g/h).
8	Svjetlosni indikator koji vas podsjeća da očistite keramičke ploče	Očistite keramičke ploče kada se pojavi poruka " CLEAN OZONE PLATE " se pojavljuje na zaslonu. Nakon čišćenja izbrišite poruku s " OZONE " gumb.
9	Svjetlo koje vas podsjeća da zamijenite keramičke ploče	Zamijenite keramičke ploče kada se pojavi poruka " REPLACE OZONE PLATE " se pojavljuje na zaslonu. Nakon čišćenja izbrišite poruku s " OZONE " gumb.

POČETAK RADA

PAŽNJA: Prije pokretanja uređaja uvjerite se da u ozoniranoj prostoriji nema ljudi, životinja i biljaka.

VAŽNO: Prije puštanja uređaja u rad dobro zatvorite ozoniziranu prostoriju kako biste spriječili ulazak ozona u susjedne prostorije tijekom rada.

- Postavite uređaj na njegovo mjesto, a zatim priključite njegov utikač u utičnicu. Ekran na upravljačkoj ploči će zasvijetliti.
- Pritisnite " POWER " (na uređaju ili daljinskom upravljaču) u skladu s gornjim uputama u odjeljku "Upravljačka ploča stroja / daljinski upravljač". Uređaj će se uključiti sa zadanim postavkama, tj. 15 minuta i 100% proizvodnjom ozona.

- Pritisnite " OZONE " za postavljanje željenog postotka ozona po satu (pogledajte dolje).
- Pritisnite " TIMER " za postavljanje vremena rada jedinice ovisno o području prostorije (pogledajte donju tablicu). Svakim pritiskom tipke vrijeme rada se produljuje za 15 minuta.
- Pritisnite "INTERVAL " za odabir 12 ili 24-satnog radnog intervala.
- Nakon 40-60 minuta od završetka operacije, možete ući u prostoriju i otvoriti vrata i prozore kako biste je prozračili.

Kapacitet	**10 g/h**	**20 g/h**	**30 g/h**	**40 g/h**
Površina prostorije [m^2]	Radno vrijeme [min]	Radno vrijeme [min]	Radno vrijeme [min]	Radno vrijeme [min]
75	60	30	20	15
150	120	60	40	30
300	240	120	80	60
450	-	180	120	90
600	-	240	160	120
750	-	-	200	150
900	-	-	240	180
1200	-	-	-	240

3.4. Čišćenje i održavanje

a) Prije čišćenja, podešavanja ili zamjene dodataka, te kada uređaj nije u uporabi, izvucite utikač iz utičnice i pričekajte da se rotirajući dijelovi zaustave.
b) Za čišćenje površina koristite samo nekorozivna sredstva za čišćenje.
c) Uređaj čuvajte na suhom i hladnom mjestu zaštićenom od vlage i izravne sunčeve svjetlosti.
d) Nemojte prskati jedinicu mlazom vode niti je uranjati u vodu.
e) Pazite da voda ne uđe kroz ventilacijske otvore u kućištu.
f) Ventilacijske otvore i keramičku ploču (njen radijator) treba očistiti četkom i komprimiranim zrakom nižeg tlaka.
g) Za čišćenje koristite mekanu krpu.
h) Ne koristite oštre i/ili metalne predmete (npr. žičanu četku ili metalnu lopaticu) za čišćenje jer mogu oštetiti površinu materijala uređaja.
i) Nemojte čistiti uređaj kiselim tvarima, medicinskim proizvodima, razrjeđivačima, gorivom, uljem ili drugim kemikalijama jer to može oštetiti uređaj.

3.4.1 ZAMJENA KERAMIČKE PLOČE

VAŽNO: Životni vijek jedne keramičke ploče je 6000+ sati rada. Nakon tog vremena preporuča se zamijeniti ga kako bi se održao najbolji učinak uređaja.

Pristup keramičkoj ploči u slučaju da je treba čišćenje također je opisan u nastavku.

a) Isključite uređaj vodoravno na stražnjoj stijenci kućišta, npr. kada ga postavite na radni stol, a zatim odvrnite 8 vijaka (od A1 do A4) koji drže prečke ručke za transport i kotačiće - 4 sa svake strane - kako je označeno u slika ispod:

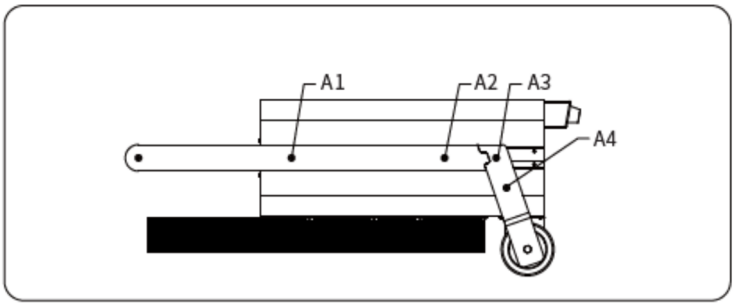

b) Odvijte vijke B1, B2 i B3 (pogledajte sliku ispod) - 3 kom. sa svake strane ukupno 6 kom.

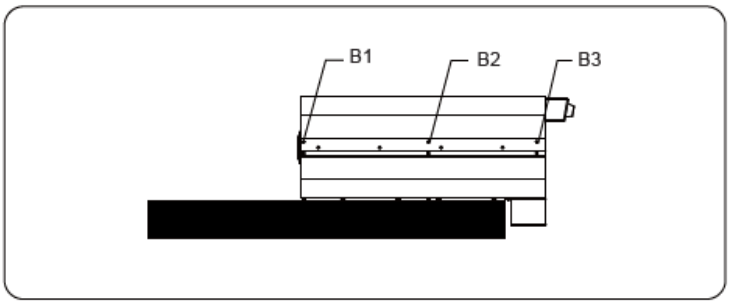

c) Na dnu jedinice odvrnite vijke C1 i C2, a zatim gurnite prednju ploču kućišta prema dolje i otkopčajte kopču kako biste je potpuno uklonili.

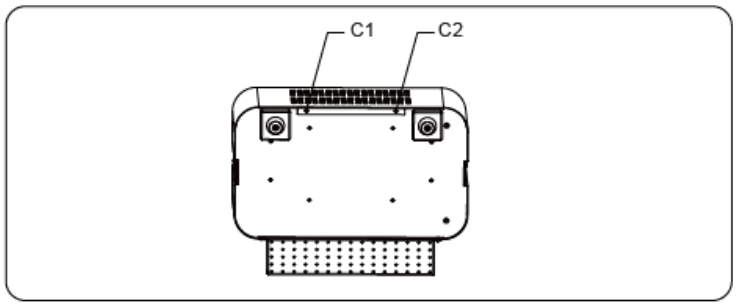

d) Nakon uklanjanja ploče kućišta, pronađite keramičku ploču unutra.

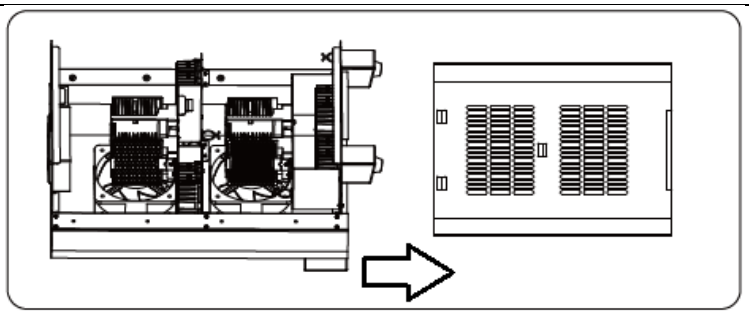

e) Lagano pomičite fiksnu keramičku ploču desno i lijevo i ona će se olabaviti u držaču, povucite je prema gore i pričvrstite novu na njezino mjesto tako da je pritisnete u utičnicu, lagano je ljuljajući desno-lijevo dok potpuno ne sjedne u svoje držač.

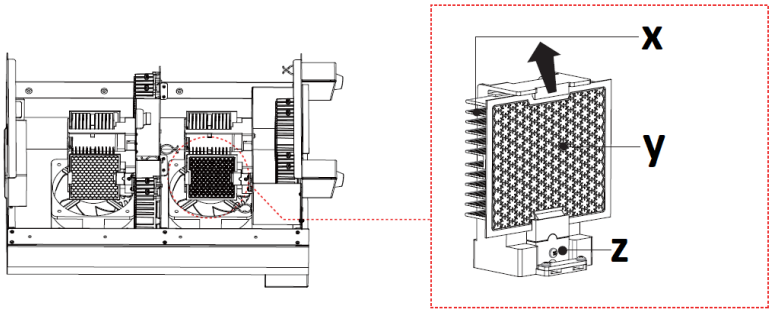

X - radijator
Y - keramička ploča
Z - utičnica za montažu

f) Ostatak montaže je obrnutim redoslijedom.

3.4.2 ZAMJENA OSIGURAČA

Osigurač se nalazi na stražnjoj strani kućišta uređaja u džepu. Za zamjenu osigurača, okrenite njegov držač ("FUSE") u smjeru suprotnom od kazaljke na satu i uklonite ga s osiguračem unutar njega. Zatim umetnite novi na njegovo mjesto, zavrnite cijelu stvar natrag na prvobitno mjesto u kućištu (okretanjem u smjeru kazaljke na satu).

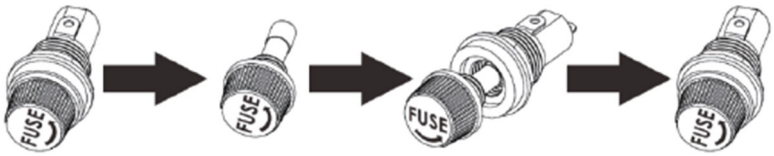

3.4.2 RJEŠAVANJE PROBLEMA

Problem	Mogući uzrok	Otopina

Uređaj se ne pokreće	Kabel za napajanje nije ispravno spojen ili nema struje u utičnici	Provjerite priključak kabela za napajanje i, ako je potrebno, struju u utičnici
	Pregorio osigurač	Zamijenite osigurač ispravnim.
Jedinica se pokreće, ali proizvodi malo ozona	Kontaminirane keramičke ploče.	Očistite ili zamijenite keramičke ploče.
Jedinica se pokreće, ali ne proizvodi ozon.	Istrošena keramička ploča(e).	Zamijenite keramičku ploču(e).

UPUTE ZA SIGURNO ODLAGANJE BATERIJA.
U daljinski upravljač ugrađena je baterija CR2032 3V. Uklonite iskorištenu bateriju iz uređaja na isti način na koji ste je umetnuli.
Vratite baterije jedinici koja je odgovorna za njihovo zbrinjavanje.

ZBRINJAVANJE OTPADA APARATA
Na kraju svog životnog vijeka ovaj se proizvod ne smije odlagati s običnim kućnim otpadom, već ga treba odnijeti na sabirno mjesto za recikliranje električne i elektroničke opreme. To je označeno simbolom na proizvodu, uputama za uporabu ili pakiranju. Materijali korišteni u ovom uređaju mogu se reciklirati prema njihovim oznakama. Ponovnom uporabom, recikliranjem ili primjenom drugih oblika korištenja otpadnih strojeva dajete značajan doprinos zaštiti našeg okoliša.
Vaša lokalna uprava će vam dati informacije o odgovarajućem mjestu za odlaganje rabljenih uređaja .

Šis vartotojo vadovas buvo išverstas naudojant mašininį vertimą. Dėjome visas pastangas, kad vertimas būtų tikslus, tačiau atminkite, kad automatiniai vertimai nėra tobuli ir nėra skirti pakeisti žmonių vertėjus. Oficiali vartotojo vadovo versija yra anglų kalba. Bet kokie skirtumai tarp išverstos versijos ir originalo anglų kalba nėra teisiškai įpareigojantys. Jei turite klausimų dėl vertimo tikslumo, žr. versiją anglų kalba, kuri yra oficiali nuoroda. Daugiau kalbų versijų galite gauti pateikę užklausą info@expondo.com.

Techniniai duomenys

Parametrų aprašymas	Parametrų reikšmė
Produkto pavadinimas	Ozono generatorius
Modelis	AIRCLEAN 40G
Maitinimo įtampa [V~] / dažnis [Hz]	230 / 50
Nominali galia [W].	350
Saugos klasė	aš
IP klasė	IPX0
Matmenys [plotis x gylis x aukštis; mm]	460 x 400 x 840
Svoris [kg]	18,1
Ozonavimo efektyvumas [g/h]	Iki 40
Ventiliatoriaus našumas [m^3 / h]	289 x 2
Plotas paraiškos [m^2]	75-1200
Keramikos gabalas	90 x 110 mm (x4)
Nuotolinio valdymo pulto baterija	CR 2032
Saugiklis	F3AL 3A 250V

1. Bendras aprašymas

Šis vadovas skirtas padėti jums saugiai ir patikimai naudoti. Gaminys suprojektuotas ir pagamintas griežtai laikantis techninių specifikacijų, naudojant naujausias technologijas ir komponentus bei išlaikant aukščiausius kokybės standartus.

PRIEŠ PRADĖDAMI DARBĄ, ATIdžiai PERSKAITYKITE IR SUPRASTOKITE ŠĮ VADOVĄ.

Kad prietaisas veiktų ilgai ir patikimai, jį tinkamai eksploatuokite ir prižiūrėkite, vadovaudamiesi šiame naudojimo vadove pateiktais nurodymais. Techniniai duomenys

ir specifikacijos šiame vadove yra atnaujinti. Gamintojas pasilieka teisę daryti pakeitimus, kad pagerintų kokybę. Atsižvelgiant į technikos pažangą ir triukšmo mažinimo galimybę, įrenginys suprojektuotas ir pastatytas taip, kad triukšmo keliama rizika būtų sumažinta iki žemiausio įmanomo lygio.

Simbolių paaiškinimas

CE	Gaminys atitinka galiojančius saugos standartus.
	Prieš naudodami perskaitykite vadovą.
	Perdirbamas produktas.
	ATSARGIAI! arba **ĮSPĖJIMAS!** arba **ATMINKITE!** apibūdinantis situaciją (bendrasis įspėjamasis ženklas).
	ATSARGIAI! Elektros smūgio pavojus!
	Įspėjimas dėl apsinuodijimo toksinėmis medžiagomis!
	Naudoti tik patalpose.

ATSARGIAI! Šiame vadove pateikti skaičiai yra tik iliustraciniai ir kai kuriomis detalėmis gali skirtis nuo tikrosios gaminio išvaizdos.

2. Naudojimo saugumas

ATSARGIAI! Perskaitykite visus saugos įspėjimus ir instrukcijas. Perspėjimų ir instrukcijų nesilaikymas gali sukelti elektros smūgį, gaisrą ir (arba) rimtus sužalojimus arba mirtį.

Įspėjimuose ir vadovo aprašyme esantis terminas „prietaisas“ arba „produktas“ reiškia Ozono generatorius

2.1. Elektros sauga

a) Šio prietaiso kištukas turi tilpti į elektros lizdą. Jokiu būdu nemodifikuokite kištuko. Originalūs kištukai ir atitinkami lizdai sumažina elektros smūgio riziką.
b) Stenkitės neliesti įžemintų dalių, tokių kaip vamzdžiai, šildytuvai, orkaitės ir šaldytuvai. Padidėja elektros smūgio rizika, jei jūsų kūnas yra įžemintas ir liečiasi su įrenginiu, kai jį veikia tiesioginis lietus, šlapia danga arba dirbate drėgnoje aplinkoje. Jei į prietaisą pateks vandens, padidėja įrenginio sugadinimo ir elektros smūgio pavojus.
c) Nelieskite prietaiso šlapiomis ar drėgnomis rankomis.
d) Nenaudokite laido ne pagal paskirtį. Niekada nenaudokite jo prietaisui nešti arba kištuko ištraukti iš lizdo. Laikykite laidą toliau nuo šilumos šaltinių, alyvos, aštrių kraštų ar judančių dalių. Pažeisti arba susipainioję laidai padidina elektros smūgio riziką.
e) Jei negalite išvengti gaminio naudojimo drėgnoje aplinkoje, naudokite liekamosios srovės įtaisą (RCD), kad prijungtumėte jį prie elektros tinklo. RCD naudojimas sumažina elektros smūgio riziką.
f) Nenaudokite prietaiso, jei maitinimo laidas yra pažeistas arba yra nusidėvėjimo požymių. Pažeistą maitinimo laidą turi pakeisti kvalifikuotas elektrikas arba gamintojo aptarnavimo skyrius.
g) Kad išvengtumėte elektros smūgio, nemerkite laido, kištuko ar paties prietaiso į vandenį ar kitą skystį. Nenaudokite gaminio ant šlapių paviršių.
h) Nenaudokite prietaiso patalpose, kuriose labai daug drėgmės / šalia vandens rezervuarų!
i) Neleiskite mašinai sušlapti. Elektros smūgio pavojus!

2.2. Saugumas darbo vietoje

a) Laikykite darbo vietą tvarkingą ir gerai apšviestą. Sutrikimas arba prastas apšvietimas gali sukelti nelaimingų atsitikimų. Būkite įžvalgūs, stebėkite, ką darote, ir naudodamiesi įrenginiu vadovaukitės sveiku protu.

b) Pastebėję gaminio veikimo pažeidimus ar nelygumus, nedelsdami jį išjunkite ir praneškite įgaliotam asmeniui.
c) Jei kyla abejonių, ar gaminys veikia tinkamai, ar jis yra pažeistas, kreipkitės į gamintojo aptarnavimo skyrių.
d) Prietaiso remontą gali atlikti tik gamintojo servisas. Nebandykite taisyti gaminio patys!
e) Atviros liepsnos ar gaisro atveju gesinimui įtampai įrangai naudokite tik sausus miltelinius arba sniego (CO2) gesintuvus.
f) Vaikai ar pašaliniai asmenys į darbo zoną neįleidžiami. (Dėl neatidumo galite prarasti įrenginio kontrolę.)
g) Reguliariai tikrinkite saugos lipdukų būklę. Pakeiskite juos, jei jie neįskaitomi.
h) Išsaugokite šias naudojimo instrukcijas, kad galėtumėte pasinaudoti ateityje. Jei gaminys turi būti perduotas trečiajai šaliai, perduokite jį kartu su šiuo vartotojo vadovu.
i) Saugokite prietaisą nuo vaikų ir gyvūnų.
j) Patalpa, kurią ketinama ozonuoti, turi būti sandari (uždaryti išorines duris, pašalinti langų, durų ir kt. nesandarumus), nelyginis mechaninis vėdinimas ir uždengtos orlaidės. Jei įmanoma, rekomenduojama įjungti vidinę ventiliaciją, kad būtų lengviau cirkuliuoti ozonuotoje patalpoje. Ozonuotoje patalpoje atidarykite vidines duris (pvz., vonios, drabužių spintos ir pan.).
k) Patalpoje, kurioje atliekamas ozonavimas, žmonėms ar gyvūnams būti draudžiama. Jei reikia įeiti į patalpą, kuo trumpiau praleiskite patalpoje laiką ir naudokite apsauginius drabužius bei kaukes su atitinkamu įdėklu.
l) Patalpoje, kurioje atliekamas apdorojimas ozonu, draudžiama rūkyti, dirbti su atvira ugnimi, dirbti su įrankiais, kurie liepsnoja ar kibirkščiuoja, dirbti su alyvomis ir tepalais arba palikti aliejumi ar riebalais nešvarius daiktus.
m) Įjungę ozonavimo aparatą, nedelsdami palikite kambarį.

Prisimink! Saugokite vaikus ir kitus pašalinius asmenis naudodami įrangą.

2.3. Asmeninis saugumas

a) Nenaudokite šio prietaiso, jei esate pavargęs, sergate arba esate apsvaigęs nuo alkoholio, narkotikų ar vaistų, kurie gali pakenkti jūsų gebėjimui valdyti įrenginį.
b) Prietaisas nėra skirtas naudoti asmenims (įskaitant vaikus), kurių psichikos, jutimo ar intelekto funkcijos yra susilpnėjusios, arba asmenims, neturintiems patirties ir (arba) žinių, nebent jie būtų prižiūrimi arba už jų saugumą atsakingo asmens instruktuoti, kaip elgtis. prietaisą.
c) Įrenginį gali valdyti asmenys, kurie yra fiziškai pasirengę, gali jį valdyti ir tinkamai apmokyti, perskaitė šią naudojimo instrukciją ir buvo apmokyti saugos ir sveikatos darbe.

d) Naudodami šį įrenginį būkite atsargūs ir elkitės sveiku protu. Akimirksnis neatidumas veikimo metu gali sukelti rimtų sužalojimų.
e) Kad išvengtumėte atsitiktinio paleidimo, prieš prijungdami prie maitinimo šaltinio įsitikinkite, kad jungiklis yra išjungtoje padėtyje.
f) Prekė nėra žaislas. Vaikus reikia stebėti, kad jie nežaistų su prietaisu.

2.4. Saugus įrenginio naudojimas

a) Nenaudokite įrenginio, jei ON/OFF jungiklis tinkamai neveikia (neįsijungia ir neišsijungia). Įrenginiai, kurių negalima valdyti jungikliu, yra nesaugūs, negali veikti ir turi būti suremontuoti.
b) Prieš reguliuodami, keisdami priedus arba padėdami jį į vietą, išjunkite įrenginį. Ši atsargumo priemonė sumažina atsitiktinio įsijungimo riziką.
c) Nenaudojamą gaminį laikykite vaikams ir visiems, kurie nėra susipažinę su prietaisu ar šiuo vadovu, nepasiekiamoje vietoje. Produktai yra pavojingi, kai juos naudoja nepatyrę vartotojai.
d) Laikykite gaminį geros būklės. Prieš kiekvieną naudojimą patikrinkite, ar nepažeistos ar nepažeistos judančios dalys (dėmių ir komponentų įtrūkimai ar bet kokia kita būklė, galinti turėti įtakos saugiam įrenginio veikimui). Jei prietaisas pažeistas, prieš naudodami jį suremontuokite.
e) Produktą laikykite vaikams nepasiekiamoje vietoje.
f) Remontą ir techninę priežiūrą turi atlikti kvalifikuotas personalas, naudodamas tik originalias atsargines dalis. Tai užtikrins naudojimo saugumą.
g) Kad užtikrintumėte suprojektuotą įrenginio veikimo vientisumą, nenuimkite gamykloje sumontuotų dangtelių ir neatlaisvinkite varžtų.
h) Transportuodami arba perkeldami įrenginį iš saugyklos į naudojimo vietą, laikykitės toje šalyje, kurioje įrenginys naudojamas, galiojančių darbo su rankomis sveikatos ir saugos taisyklių.
i) Nejudinkite, nejudinkite ir nesukite mašinos, kai ji veikia.
j) Reguliariai valykite prietaisą, kad išvengtumėte nuolatinio nešvarumų kaupimosi.
k) Neuždenkite oro įleidimo ar išleidimo angos.
l) Prekė nėra žaislas. Vaikai negali valyti ir prižiūrėti be suaugusiųjų priežiūros.
m) Negadinkite prietaiso, kad pakeistumėte jo veikimą ar dizainą.
n) Saugokite įrenginį nuo ugnies ir šilumos šaltinių.
o) Neperkraukite įrenginio.
p) Neleiskite žmonėms, kurių uoslė sutrikusi, dirbti su įrenginiu.
q) Prieš jį įjungdami įsitikinkite, kad aplink įrenginį yra pakankamai vietos
r) Tiesiogiai įkvėpti iš įrenginio išleidimo angų išleidžiamą ozoną GRIEŽTAI DRAUDŽIAMA. Trumpalaikis didelės ozono koncentracijos įkvėpimas ir ilgalaikis mažos ozono koncentracijos įkvėpimas gali būti pavojingas sveikatai ir net gyvybei!

ATSARGIAI! Nors gaminys buvo sukurtas taip, kad būtų saugus ir turi tinkamas apsaugos priemones, ir nepaisant vartotojui pateiktų papildomų saugos priemonių, dirbant su gaminiu išlieka nedidelė nelaimingo atsitikimo ar susižalojimo rizika. Naudojant gaminį patartina būti atsargiems ir sveiku protu.

3. Naudojimo instrukcijos

Prietaisas naudojamas ozonui generuoti iš aplinkinio oro ir naudojamas patalpoms dezinfekuoti.

Vartotojas atsako už bet kokią žalą, atsiradusią dėl netinkamo naudojimo.

3.1. Produkto apžvalga

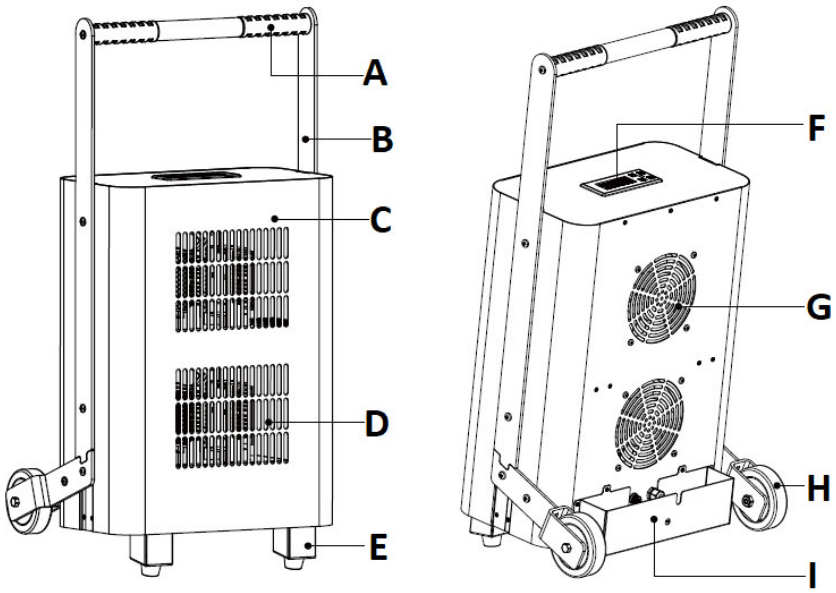

A. Transportavimo rankena
B. Skersinis, jungiantis rankeną su korpusu
C. Korpusas
D. Išparduotuvės
E. Pėda
F. Valdymo skydelis su ekranu

G. Įleidimo anga
H. Castor
I. Kišenė maitinimo laidui + saugiklio laikiklis (viduje)
J. Nuotolinio valdymo pultas (nuotrauka žemiau)

3.2. Pasiruošimas operacijai

ĮRENGINIO PADĖTIS NUSTATYMAS

Aplinkos temperatūra neturi viršyti 40°C, o drėgmė – ne daugiau kaip 85%. Įrenginį pastatykite kambario viduryje taip, kad būtų užtikrinta gera oro cirkuliacija. Išlaikykite mažiausiai 10 cm atstumą nuo bet kurios įrenginio sienos. Saugokite įrenginį nuo karštų paviršių. Visada eksploatuokite įrenginį ant lygaus, stabilaus, švaraus, ugniai atsparaus ir sauso paviršiaus, vaikams ir asmenims, turintiems psichikos, jutimo ir intelekto sutrikimų, nepasiekiamoje vietoje. Įrenginį pastatykite taip, kad bet kuriuo metu būtų galima pasiekti maitinimo kištuką. Įsitikinkite, kad įrenginio maitinimas atitinka nurodytą identifikavimo lentelėje!

ĮRENGINIO SURINKIMAS

Naudodami 6 varžtus ir šešiakampį raktą (paveikslėlis aukščiau), pritvirtinkite transportavimo rankeną (a) su abiem skersiniais (b) prie įrenginio korpuso (c), kaip parodyta toliau pateiktoje diagramoje:

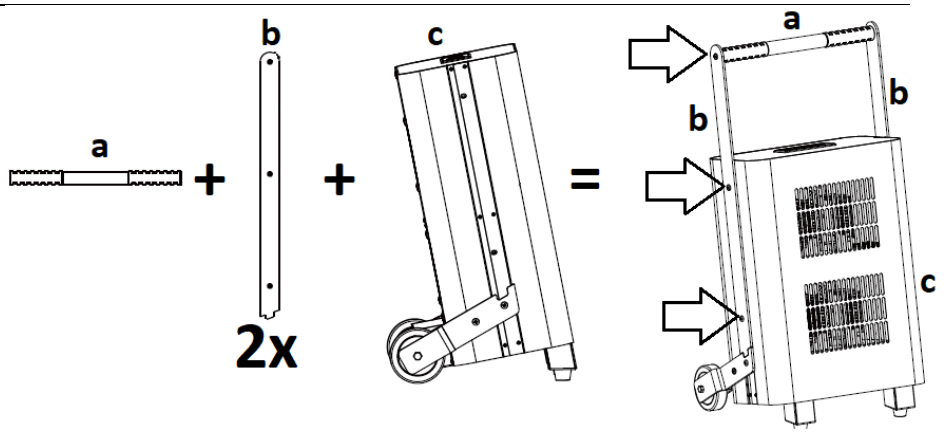

3.3. Darbas su įrenginiu

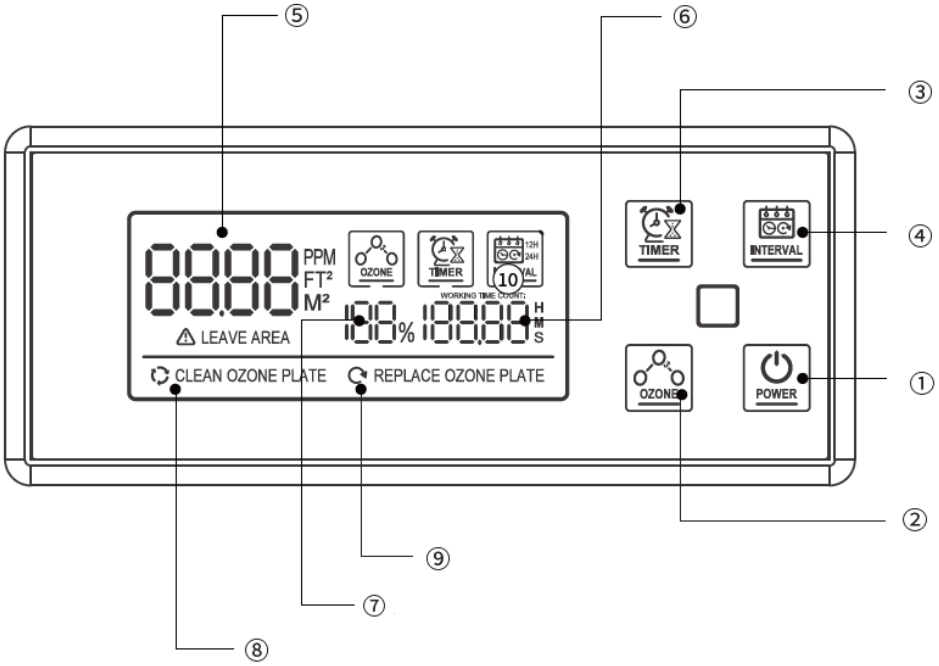

Mašinos valdymo pultas / nuotolinio valdymo pultas:

Nuotraukoje Nr	Mygtuko pavadinimas	Funkcija

1	POWER	Mašinos valdymo pultas	1.1 Kai maitinimas išjungtas, ilgai paspauskite „POWER“ mygtuką 2 sekundes, kad įjungtumėte įrenginį. Ekranas sumirksės tris kartus ir įrenginys persijungs į budėjimo režimą. Tada dar kartą trumpai paspauskite mygtuką, po 60 sekundžių atgalinės atskaitos prietaisas pradės veikti maksimaliu ozono lygiu. 1.2 Budėjimo arba darbo būsenoje ilgai paspauskite „POWER“ mygtuką 2 sekundes, kad išjungtumėte įrenginį. Ventiliatorius toliau veiks nepriklausomai 60 sekundžių po išjungimo. 1.3 Budėjimo režimu nustatykite darbo parametrus naudodami TIMER, OZONE, arba INTERVAL mygtukai. Tada trumpai paspauskite „POWER“ mygtuką, kad paleistumėte įrenginį, kuris persijungs į darbinę būseną.
		Nuotolinio valdymo pultas	1.1 Išjungtoje būsenoje paspauskite „POWER“ mygtuką nuotolinio valdymo pulte, kad įjungtumėte įrenginį. Ekranas sumirksės tris kartus ir įrenginys persijungs į budėjimo režimą. Tada dar kartą paspauskite mygtuką, po 60 sekundžių atgalinės atskaitos prietaisas pradės veikti maksimaliu ozono lygiu. Darbinėje būsenoje paspauskite „POWER“ mygtuką nuotolinio valdymo pulte, kad išjungtumėte įrenginį. Ventiliatorius toliau veiks nepriklausomai 60 sekundžių po išjungimo. 1.2 Budėjimo režimu nustatykite darbo parametrus naudodami

			TIMER , OZONE , arba INTERVAL nuotolinio valdymo pulto mygtukai. Tada paspauskite „ POWER “ mygtuką nuotolinio valdymo pulte, kad paleistumėte įrenginį, kuris persijungs į darbinę būseną.
2	OZONE / OZONE^ arba OZONE ˅	Pasirinkus vieną iš keturių ozonavimo efektyvumo lygių per valandą: 25% (10g), 50% (20g), 75% (30g), 100% (40g).	
3	TIMER	Darbo laiko nustatymas nuo 15 minučių (MIN) iki 240 minučių (MAX). Kiekvienas mygtuko paspaudimas padidina veikimo laiką 15 minučių.	
4	INTERVAL	Darbo ciklo pasirinkimas paleisti vienodais intervalais, kas 12 arba 24 valandas (pasirinktas darbo ciklas rodomas ekrane – žr. skaičių 10 paveikslėlyje aukščiau).	

Ekrane:

Nuotraukoje Nr	Vardas	Funkcija
5	Darbo zona	Patalpos ploto nustatymas ozonavimui: 75-1200 m^2 .
6	Darbo laikas	15-240 min.
7	Ozono gamybos procentas	25 % (10 g/h), 50 % (20 g/h), 75 % (30 g/h), 100 % (40 g/h).
8	Indikatoriaus lemputė, primenanti, kad reikia išvalyti keramines plokštes	Išvalykite keramines plokštes, kai pasirodys pranešimas " CLEAN OZONE PLATE “ pasirodo ekrane. Po valymo ištrinkite pranešimą su " OZONE “ mygtuką.
9	Šviesa, primenanti, kad reikia pakeisti keramines plokštes	Pakeiskite keramines plokštes, kai pasirodys pranešimas " REPLACE OZONE PLATE “ pasirodo ekrane. Po valymo ištrinkite pranešimą su " OZONE “ mygtuką.

DARBŲ PRADĖJIMAS

DĖMESIO: Prieš paleisdami įrenginį įsitikinkite, kad ozonuotoje patalpoje nėra žmonių, gyvūnų ir augalų.

SVARBU: Prieš pradėdami eksploatuoti įrenginį, gerai užsandarinkite ozonuotą patalpą, kad veikimo metu ozonas nepatektų į gretimas patalpas.

- Įstatykite įrenginį į jo vietą ir prijunkite jo kištuką prie maitinimo lizdo. Valdymo skydelyje užsidegs ekranas.
- Paspauskite "POWER " mygtuką (įrenginyje arba nuotolinio valdymo pulte) pagal aukščiau pateiktas instrukcijas skyriuje „Mašinos valdymo skydelis / nuotolinio valdymo pultas“. Įrenginys įsijungs numatytaisiais nustatymais, ty 15 minučių ir 100% ozono gamyba.
- Paspauskite " OZONE " mygtuką, norėdami nustatyti norimą ozono procentą per valandą (žr. toliau).
- Paspauskite " TIMER " mygtuką, norėdami nustatyti įrenginio veikimo laiką, priklausomai nuo patalpos ploto (žr. lentelę žemiau). Kiekvienas mygtuko paspaudimas padidina veikimo laiką 15 minučių.
- Paspauskite "INTERVAL " mygtuką, norėdami pasirinkti 12 arba 24 valandų darbo intervalą.
- Praėjus 40-60 minučių nuo operacijos pabaigos, galite įeiti į patalpą ir atidaryti duris bei langus, kad ją išvėdintumėte.

Talpa	**10 g/val**	**20 g/val**	**30 g/val**	**40 g/val**
Kambario plotas [m^2]	Darbo laikas [min.]	Darbo laikas [min.]	Darbo laikas [min.]	Darbo laikas [min.]
75	60	30	20	15
150	120	60	40	30
300	240	120	80	60
450	-	180	120	90
600	-	240	160	120
750	-	-	200	150
900	-	-	240	180
1200	-	-	-	240

3.4. Valymas ir priežiūra

a) Prieš valydami, reguliuodami ar keisdami priedus, taip pat kai prietaisas nenaudojamas, ištraukite maitinimo laidą iš elektros tinklo ir palaukite, kol besisukančios dalys sustos.

b) Paviršiams valyti naudokite tik nekorozines valymo priemones.

c) Laikykite įrenginį sausoje ir vėsioje vietoje, apsaugotoje nuo drėgmės ir tiesioginių saulės spindulių.

d) Nepurkškite įrenginio vandens srove ir nenardinkite į vandenį.
e) Įsitikinkite, kad pro korpuso ventiliacijos angas nepatektų vandens.
f) Vėdinimo angas ir keraminę plokštę (jos radiatorių) reikia nuvalyti šepečiu ir suspaustu oru mažesnio slėgio.
g) Valymui naudokite minkštą šluostę.
h) Valymui nenaudokite aštrių ir (arba) metalinių daiktų (pvz., vielinio šepečio ar metalinės mentelės), nes jie gali pažeisti prietaiso medžiagos paviršių.
i) Nevalykite prietaiso rūgštinėmis medžiagomis, medicininiais produktais, skiedikliais, degalais, alyva ar kitomis cheminėmis medžiagomis, nes tai gali sugadinti įrenginį.

3.4.1 KERAMINĖS PLOKŠTELĖS KEITIMAS

SVARBU: vienos keraminės plokštės tarnavimo laikas yra 6000+ darbo valandų. Praėjus šiam laikui, rekomenduojama jį pakeisti, kad būtų išlaikytas geriausias įrenginio veikimas. Prieiga prie keraminės plokštės, jei ją reikia išvalyti, taip pat aprašyta toliau.

a) Atjunkite įrenginį horizontaliai nuo galinės korpuso sienelės, pvz., kai pastatysite ant stalo, tada atsukite 8 varžtus (nuo A1 iki A4), laikančius transportavimo rankenos skersinius ir ratus (po 4 kiekvienoje pusėje), kaip pažymėta paveikslėlis žemiau:

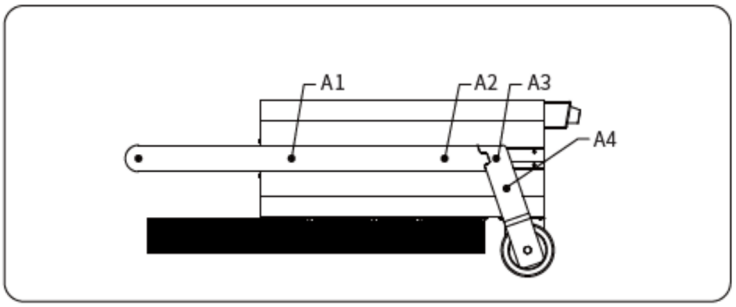

b) Atsukite varžtus B1, B2 ir B3 (žr. paveikslėlį žemiau) - 3 vnt. kiekvienoje pusėje iš viso 6 vnt.

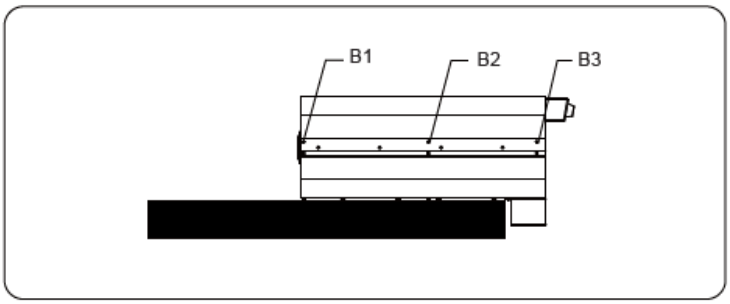

c) Įrenginio apačioje atsukite varžtus C1 ir C2, tada stumkite priekinį korpuso skydelį žemyn ir atsegkite sagtį, kad ją visiškai nuimtumėte.

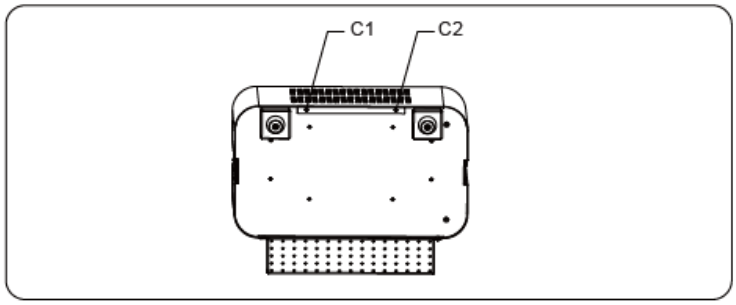

d) Nuėmę korpuso plokštę suraskite viduje esančią keraminę plokštę.

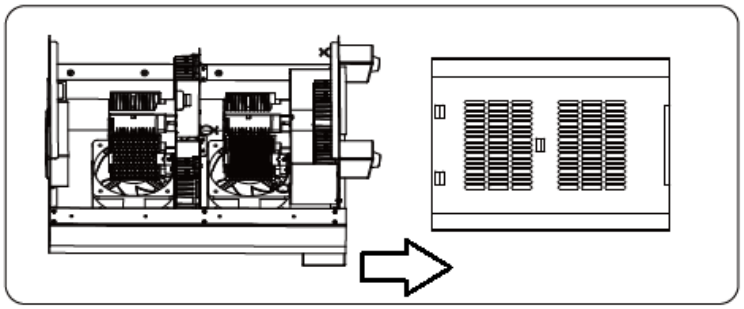

e) Švelniai judinkite fiksuotą keraminę plokštę į dešinę ir į kairę ir ji atsilaisvins laikiklyje, patraukite į viršų ir įspausdami į lizdą vietoje pritvirtinkite naują, šiek tiek pasukite į dešinę-kairę, kol ji visiškai užsifiksuos. laikiklis.

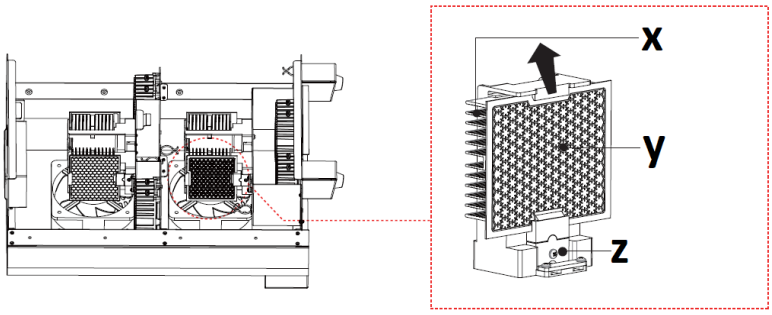

X - radiatorius
Y - keraminė plokštė
Z - montavimo lizdas

f) Likusi surinkimo dalis atliekama atvirkštine tvarka.

3.4.2 SAUGIKLIO PAKEITIMAS

Saugiklis yra įrenginio korpuso gale, kišenėje. Norėdami pakeisti saugiklį, pasukite jo laikiklį ("FUSE) prieš laikrodžio rodyklę ir išimkite jį su viduje esančiu saugikliu. Tada įdėkite naują į jo vietą, įsukite viską atgal į pradinę vietą korpuse (sukdami pagal laikrodžio rodyklę).

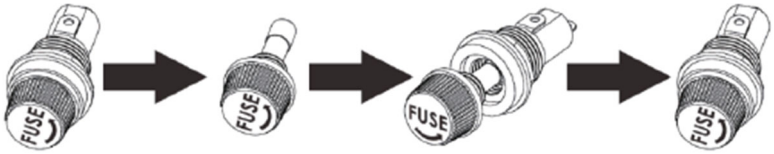

3.4.2 TRIKČIŲ ŠALINIMAS

Problema	Galima priežastis	Sprendimas
Įrenginys neįsijungia	Maitinimo laidas prijungtas neteisingai arba į lizdą nėra maitinimo	Patikrinkite maitinimo laido ir, jei reikia, elektros jungtį maitinimo lizde
	Perdegęs saugiklis	Pakeiskite saugiklį geru.
Įrenginys įsijungia, bet gamina mažai ozono	Užterštos keraminės plokštės.	Išvalykite arba pakeiskite keraminę (-es) plokštę (-es).
Įrenginys įsijungia, bet negamina ozono.	Susidėvėjusios keraminės plokštės (-ės).	Pakeiskite keraminę (-es) plokštę (-es).

SAUGAUS AKUMULIATORIŲ IŠMETIMO INSTRUKCIJOS.
Nuotolinio valdymo pulte įdėta CR2032 3V baterija. Išimkite panaudotą akumuliatorių iš prietaiso taip pat, kaip jį įdėjote.
Grąžinkite baterijas į padalinį, atsakingą už jų išmetimą.

PRIETAISŲ ATLIEKŲ IŠMETIMAS
Pasibaigus eksploatavimo laikui, šio gaminio negalima išmesti kartu su įprastomis buitinėmis atliekomis, o nuvežti į elektrinės ir elektroninės įrangos perdirbimo surinkimo punktą. Tai rodo simbolis ant gaminio, naudojimo instrukcijos arba pakuotės. Šiame prietaise naudojamos medžiagos yra perdirbamos pagal jų ženklinimą. Pakartotinai naudodami, perdirbdami ar taikydami kitus atliekų mašinų naudojimo būdus, jūs labai prisidedate prie mūsų aplinkos apsaugos.
Vietinė administracija suteiks jums informaciją apie tinkamą naudotų prietaisų išmetimo vietą .

Acest manual de utilizare a fost tradus folosind traducerea automată. Am depus toate eforturile pentru a ne asigura că traducerea este exactă, dar vă rugăm să rețineți că traducerile automate nu sunt perfecte și nu sunt menite să înlocuiască traducătorii umani. Versiunea oficială a manualului de utilizare este în limba engleză. Orice diferență între versiunea tradusă și versiunea originală în limba engleză nu este obligatorie din punct de vedere juridic. Dacă aveți întrebări despre acuratețea traducerii, vă rugăm să consultați versiunea în limba engleză, care este referința oficială. Mai multe versiuni lingvistice sunt disponibile la cerere prin info@expondo.com.

Date tehnice

Descrierea parametrilor	Valoarea parametrului
Numele produsului	Generator de ozon
Model	AIRCLEAN 40G
Tensiune de alimentare [V~] / Frecvență [Hz]	230 / 50
Putere nominală [W].	350
Clasa de siguranta	eu
Clasa IP	IPX0
Dimensiuni [Latime x Adancime x Inaltime; mm]	460 x 400 x 840
Greutate [kg]	18,1
Eficiența ozonării [g/h]	Până la 40
Capacitate ventilator [m^3/h]	289 x 2
Zonă aplicații [m^2]	75-1200
Piesa ceramica	90 x 110 mm (x4)
Baterie telecomandă	CR 2032
Siguranță	F3AL 3A 250V

1. Descriere generală

Acest manual este destinat să vă ajute pentru o utilizare sigură și fiabilă. Produsul este proiectat și fabricat strict conform specificațiilor tehnice folosind cea mai recentă tehnologie și componente și menținând cele mai înalte standarde de calitate.

CITIȚI CU ATENȚIE ȘI ÎNȚELEGEȚI ACEST MANUAL ÎNAINTE DE A ÎNCEPE LUCRU.

Pentru a asigura o funcționare îndelungată și fiabilă a dispozitivului, asigurați-vă că îl utilizați și îl întrețineți în mod corespunzător, în conformitate cu instrucțiunile din acest manual de instrucțiuni. Datele tehnice și specificațiile din acest manual sunt actualizate.

Producătorul își rezervă dreptul de a face modificări pentru a îmbunătăți calitatea. Tinand cont de progresul tehnic si de posibilitatea reducerii zgomotului, unitatea este proiectata si construita in asa fel incat riscurile rezultate din emisiile de zgomot sa fie reduse la cel mai mic nivel posibil.

Explicarea simbolurilor

	Produsul respectă standardele de siguranță aplicabile.
	Citiți manualul înainte de utilizare.
	Produs reciclabil.
	ATENȚIE! sau **AVERTISMENT!** sau **ȚINE minte!** descrierea unei situații (semn general de avertizare).
	ATENȚIE! Pericol de electrocutare!
	Avertisment împotriva otrăvirii cu substanțe toxice!
	Numai pentru uz interior.

ATENŢIE! Cifrele din acest manual sunt doar ilustrative și pot varia în unele detalii față de aspectul real al produsului.

2. Siguranța utilizării

ATENŢIE! Citiți toate avertismentele și instrucțiunile de siguranță. Nerespectarea avertismentelor și instrucțiunilor poate duce la șoc electric, incendiu și/sau vătămare gravă sau deces.

Termenul „dispozitiv” sau „produs” din avertismente și din descrierea manualului se referă la
Generator de ozon

2.1. Siguranta electrica

a) Ștecherul acestui dispozitiv trebuie să se potrivească în priză. Nu modificați ștecherul în niciun fel. Ștecherele originale și prizele potrivite reduc riscul de șoc electric.
b) Evitați să atingeți părțile împământate, cum ar fi țevile, încălzitoarele, cuptoarele și frigiderele. Există un risc crescut de electrocutare dacă corpul dumneavoastră este împământat și atinge dispozitivul atunci când este expus la ploaie directă, trotuar umed sau când lucrați într-un mediu umed. Dacă apă pătrunde în dispozitiv, există un risc crescut de deteriorare a unității și șoc electric.
c) Nu atingeți dispozitivul cu mâinile ude sau umede.
d) Nu utilizați cablul într-un mod neintenționat. Nu îl utilizați niciodată pentru a transporta dispozitivul sau pentru a scoate ștecherul din priză. Țineți cablul departe de surse de căldură, ulei, margini ascuțite sau părți în mișcare. Cablurile deteriorate sau încurcate cresc riscul de electrocutare.
e) Dacă nu puteți evita utilizarea produsului într-un mediu umed, utilizați un dispozitiv de curent rezidual (RCD) pentru a-l conecta la rețeaua electrică. Utilizarea unui RCD reduce riscul de electrocutare.
f) Nu utilizați dispozitivul dacă cablul de alimentare este deteriorat sau prezintă urme de uzură. Un cablu de alimentare deteriorat trebuie înlocuit de un electrician calificat sau de departamentul de service al producătorului.
g) Pentru a evita șocurile electrice, nu scufundați cablul, ștecherul sau dispozitivul însuși în apă sau alt lichid. Nu utilizați produsul pe suprafețe umede.
h) Nu utilizați aparatul în încăperi cu umiditate foarte mare / în imediata apropiere a rezervoarelor de apă!
i) Nu lăsați mașina să se ude. Pericol de electrocutare!

2.2. Siguranta la locul de munca

a) Păstrați zona de lucru ordonată și bine iluminată. Dereglarea sau iluminarea slabă pot duce la accidente. Fiți prevăzător, urmăriți ce faceți și folosiți bunul simț atunci când utilizați dispozitivul.
b) Dacă găsiți orice deteriorări sau nereguli în funcționarea produsului, opriți-l imediat și raportați-l unei persoane autorizate.
c) Dacă aveți îndoieli dacă produsul funcționează corect sau dacă este deteriorat, contactați departamentul de service al producătorului.
d) Reparațiile aparatului pot fi efectuate numai de service-ul producătorului. Nu încercați să reparați singur produsul!
e) În caz de flăcări deschise sau incendiu, utilizați numai stingătoare cu pulbere uscată sau zăpadă (CO2) pentru a stinge echipamentul sub tensiune.
f) Nu este permis accesul copiilor sau persoanelor neautorizate în zona de lucru. (Neatenția poate duce la pierderea controlului unității.)
g) Verificați regulat starea autocolantelor de siguranță. Înlocuiți-le dacă sunt ilizibile.
h) Păstrați aceste instrucțiuni pentru utilizare pentru referințe viitoare. Dacă produsul urmează să fie predat unei terțe părți, predați-l împreună cu acest manual de utilizare.
i) Țineți aparatul departe de copii și animale.
j) Camera care urmează a fi ozonată trebuie etanșată (închideți ușile exterioare, eliminați scurgerile la ferestre, uși etc.), cu ventilația mecanică deplasată și orificiile de ventilație acoperite. Dacă este posibil, se recomandă activarea ventilației interioare pentru a facilita circulația aerului în camera ozonată. Deschideți ușa interioară (ex: baie, dulap, etc.) în camera ozonată.
k) Este interzis ca oamenii sau animalele să stea în încăperea în care se efectuează tratamentul de ozonare. Dacă este necesar să intrați în cameră, păstrați timpul petrecut în cameră la minimum și utilizați îmbrăcăminte de protecție și măști cu o inserție adecvată.
l) În încăperea în care se efectuează tratarea cu ozon este interzis să fumezi, să lucrezi cu foc deschis, să lucrezi cu unelte care ard sau fac scântei, să lucrezi cu uleiuri și grăsimi sau să lași obiectele murdare cu ulei sau grăsime.
m) După ce porniți aparatul de ozonare, părăsiți imediat camera.

Ține minte! Păstrați copiii și alți trecători în siguranță în timpul utilizării echipamentului.

2.3. Siguranța personală

a) Nu utilizați acest dispozitiv dacă sunteți obosit, bolnav sau sub influența alcoolului, a drogurilor sau a medicamentelor care v-ar putea afecta capacitatea de a utiliza dispozitivul.

b) Dispozitivul nu este destinat să fie utilizat de către persoane (inclusiv copii) cu funcții mentale, senzoriale sau intelectuale reduse sau persoane fără experiență și/sau cunoștințe, cu excepția cazului în care sunt supravegheate sau au fost instruite de o persoană responsabilă de siguranța lor cu privire la modul de operare. dispozitivul.
c) Unitatea poate fi utilizată de persoane apte fizic, capabile să o opereze și instruite corespunzător și care au citit acest manual de instrucțiuni și au fost instruite în domeniul securității și sănătății în muncă.
d) Utilizați prudență și bunul simț atunci când utilizați această unitate. Un moment de neatenție în timpul funcționării poate duce la vătămări corporale grave.
e) Pentru a preveni pornirea accidentală, asigurați-vă că întrerupătorul este în poziția oprit înainte de a conecta la o sursă de alimentare.
f) Produsul nu este o jucărie. Copiii trebuie supravegheați pentru a se asigura că nu se joacă cu aparatul.

2.4. Utilizarea în siguranță a unității

a) Nu utilizați unitatea dacă comutatorul ON/OFF nu funcționează corect (nu pornește și nu se oprește). Unitățile care nu pot fi controlate de comutator sunt nesigure, nu pot funcționa și trebuie reparate.
b) Deconectați unitatea înainte de a face ajustări, de a schimba accesoriile sau de a o pune deoparte. Această precauție reduce riscul de pornire accidentală.
c) Păstrați produsul nefolosit la îndemâna copiilor și a oricui nu este familiarizat cu dispozitivul sau cu acest manual. Produsele sunt periculoase atunci când sunt folosite de utilizatori fără experiență.
d) Păstrați produsul în stare bună de funcționare. Verificați înainte de fiecare utilizare dacă nu există daune generale sau deteriorarea pieselor în mișcare (fisuri ale pieselor și componentelor sau orice altă stare care poate afecta funcționarea în siguranță a dispozitivului). Dacă este deteriorat, reparați dispozitivul înainte de utilizare.
e) Nu lăsați produsul la îndemâna copiilor.
f) Reparațiile și întreținerea trebuie efectuate de personal calificat folosind doar piese de schimb originale. Acest lucru va asigura siguranța utilizării.
g) Pentru a asigura integritatea operațională proiectată a dispozitivului, nu îndepărtați capacele instalate din fabrică și nu slăbiți șuruburile.
h) Când transportați sau mutați unitatea de la depozitare la locul de utilizare, respectați regulile de sănătate și siguranță pentru manipularea manuală aplicabile în țara în care este utilizată unitatea.
i) Nu mutați, schimbați sau rotiți mașina în timpul funcționării.
j) Curăţaţi aparatul în mod regulat pentru a preveni acumularea permanentă de murdărie.

k) Nu obturați intrarea sau ieșirea aerului.
l) Produsul nu este o jucărie. Curățarea și întreținerea nu trebuie efectuate de copii fără supravegherea unui adult.
m) Nu modificați dispozitivul pentru a-i modifica performanța sau designul.
n) Țineți unitatea departe de surse de foc și căldură.
o) Nu supraîncărcați dispozitivul.
p) Nu permiteți persoanelor cu simțul mirosului afectat să opereze unitatea.
q) Asigurați-vă că există suficient spațiu în jurul dispozitivului înainte de a-l porni
r) Inhalarea directă a ozonului evacuat de la prizele unității este STRICT INTERZISĂ. Inhalarea pe termen scurt a concentrațiilor mari de ozon și inhalarea pe termen lung a concentrațiilor scăzute de ozon pot fi periculoase pentru sănătate și chiar pentru viață!

ATENŢIE! Deși produsul a fost proiectat pentru a fi sigur și are garanții adecvate și în ciuda caracteristicilor suplimentare de siguranță oferite utilizatorului, există totuși un mic risc de accident sau rănire la manipularea produsului. Se recomandă prudență și bun simț atunci când utilizați produsul.

3. Instructiuni de utilizare

Aparatul este folosit pentru a genera ozon din aerul inconjurator si este folosit pentru dezinfectarea incaperilor.

Utilizatorul este responsabil pentru orice daune rezultate din utilizarea greșită.

3.1. Prezentare generală a produsului

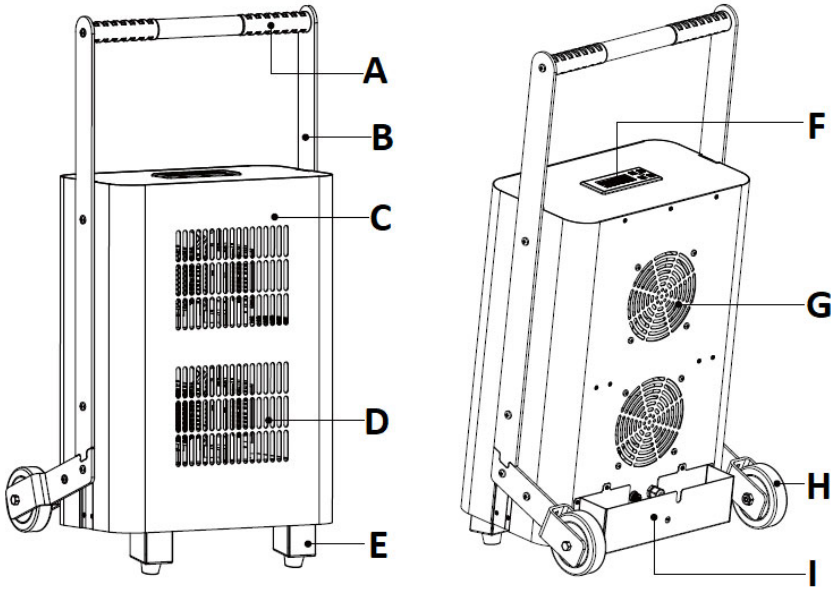

A. Mâner de transport
B. Bară transversală care conectează mânerul la carcasă
C. Carcasa
D. Prize
E. Picior
F. Panou de control cu display
G. Deschidere de admisie
H. Castor
I. Buzunar pentru cablu de alimentare + suport pentru siguranțe (în interior)
J. Telecomanda (foto de mai jos)

3.2. Pregătirea pentru operare

POZIȚIONAREA UNITĂȚII

Temperatura ambiantă nu trebuie să depășească 40°C, iar umiditatea ambiantă nu trebuie să depășească 85%. Așezați unitatea în mijlocul încăperii într-un mod care să asigure o bună circulație a aerului. Mențineți o distanță de minim 10 cm față de orice perete al unității. Țineți unitatea departe de orice suprafețe fierbinți. Utilizați întotdeauna unitatea pe o suprafață plană, stabilă, curată, ignifugă și uscată și la îndemâna copiilor și a persoanelor cu funcții mentale, senzoriale și intelectuale afectate. Așezați unitatea în așa fel încât ștecherul să poată fi atins în orice moment. Asigurați-vă că sursa de alimentare a unității corespunde cu cea specificată pe plăcuța de identificare!

MONTAJUL UNITĂȚII

Folosind cele 6 șuruburi și cheia hexagonală (imaginea de mai sus), atașați mânerul de transport (a) cu ambele traverse (b) la carcasa dispozitivului (c), așa cum se arată în diagrama de mai jos:

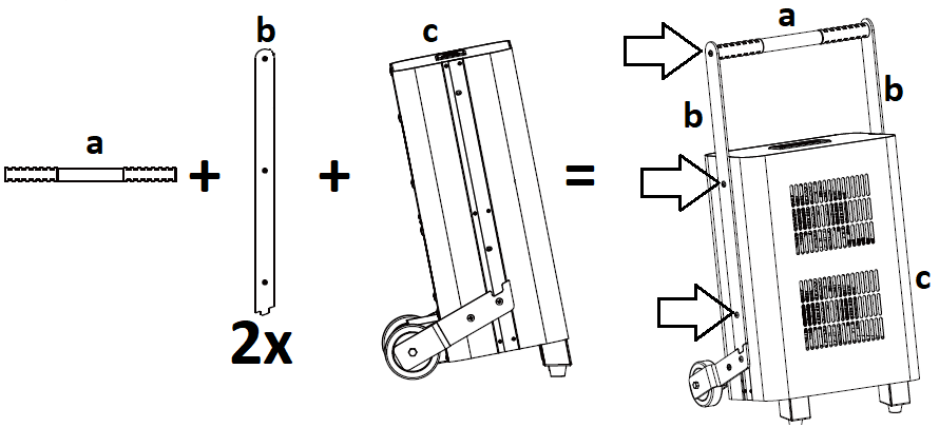

3.3. Lucrul cu dispozitivul

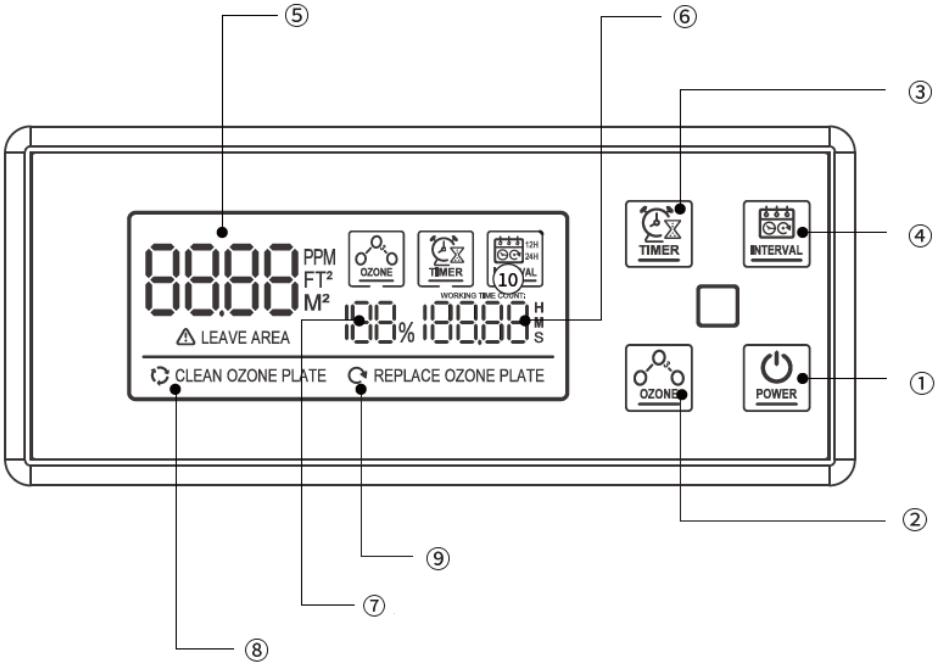

Panou de control al mașinii / telecomandă:

Nu în poză	Numele butonului	Funcţie	
1	POWER	Panoul de control al mașinii	1.1 În starea oprită, apăsați lung butonul „ POWER ” pentru 2 secunde pentru a porni dispozitivul. Ecranul va clipi de trei ori, iar dispozitivul va intra în modul standby. Apoi apăsați scurt butonul din nou, după o numărătoare inversă de 60 de secunde, dispozitivul va funcționa implicit la nivelul maxim de ozon. 1.2 În starea de așteptare sau de lucru, apăsați lung butonul „ POWER ” pentru 2 secunde pentru a opri dispozitivul. Ventilatorul va continua să funcționeze independent timp de 60 de secunde după oprire.

			1.3 În modul de așteptare, setați parametrii de lucru folosind TIMER , OZONE , sau INTERVAL butoane. Apoi, apăsați scurt butonul „POWER ” pentru a porni dispozitivul, care va intra în starea de funcționare.
		Telecomanda	1.1 În starea oprită, apăsați butonul „POWER ” de pe telecomandă pentru a porni dispozitivul. Ecranul va clipi de trei ori, iar dispozitivul va intra în modul standby. Apoi apăsați din nou butonul, după o numărătoare inversă de 60 de secunde, dispozitivul va funcționa implicit la nivelul maxim de ozon. În starea de lucru, apăsați butonul „POWER ” de pe telecomandă pentru a opri dispozitivul. Ventilatorul va continua să funcționeze independent timp de 60 de secunde după oprire. 1.2 În modul de așteptare, setați parametrii de lucru folosind TIMER , OZONE , sauINTERVAL butoanele de pe telecomandă. Apoi, apăsați butonul „POWER ” de pe telecomandă pentru a porni dispozitivul, care va intra în starea de funcționare.
2	OZONE / OZONE^ sau OZONE ˅	Alegerea unuia dintre cele patru niveluri de eficiență a ozonării pe oră: 25% (10g), 50% (20g), 75% (30g), 100% (40g).	
3	TIMER	Setarea timpului de lucru între 15 minute (MIN) - 240 minute (MAX). Fiecare apăsare a butonului mărește timpul de funcționare cu 15 minute.	
4	INTERVAL	Selectarea ciclului de lucru pentru a se lansa la intervale egale, la fiecare 12 sau 24 de ore (ciclul de lucru selectat este afișat pe ecran - vezi numărul 10 din imaginea de mai sus).	

Pe afișaj:

Nu în poză	Nume	Funcţie
5	Zona de lucru	Setarea suprafeței camerei pentru ozonare: 75-1200 m^2 .
6	Timp de lucru	15-240 min.
7	Procentul de producție de ozon	25% (10g/h), 50% (20g/h), 75% (30g/h), 100% (40g/h).
8	Un indicator luminos pentru a vă aminti să curățați plăcile ceramice	Curățați plăcile ceramice când apare mesajul " CLEAN OZONE PLATE „ apare pe display. După curățare, ștergeți mesajul cu „ OZONE butonul ".
9	O lumină care vă reamintește să înlocuiți plăcile ceramice	Înlocuiți plăcile ceramice când apare mesajul " REPLACE OZONE PLATE „ apare pe display. După curățare, ștergeți mesajul cu „ OZONE butonul ".

ÎNCEPEREA LUCRĂRII

ATENȚIE: Înainte de a porni aparatul, asigurați-vă că în camera ozonată nu există oameni, animale și plante.

IMPORTANT: Înainte de a pune în funcțiune unitatea, sigilați bine camera ozonată pentru a preveni intrarea ozonului în încăperile adiacente în timpul funcționării.

- Așezați dispozitivul în locația sa și apoi conectați-i ștecherul la o priză. Ecranul de pe panoul de control se va aprinde.
- Apăsați pe „ POWER " (de pe dispozitiv sau de pe telecomandă) conform instrucțiunilor de mai sus din secțiunea „Panou de control al mașinii / telecomandă”. Dispozitivul se va porni cu setările implicite, adică 15 minute și producție de ozon 100%.
- Apăsați butonul „ OZONE butonul " pentru a seta procentul de ozon dorit pe oră (vezi mai jos).
- Apăsați pe „ TIMER butonul " pentru a seta timpul de funcționare al unității în funcție de zona încăperii (vezi tabelul de mai jos). Fiecare apăsare a butonului mărește timpul de funcționare cu 15 minute.
- Apăsați pe „INTERVAL butonul " pentru a selecta un interval de lucru de 12 sau 24 de ore.
- Dupa 40-60 de minute de la terminarea operatiei, poti intra in camera si deschide usile si ferestrele pentru a o ventila.

Capacitate	10 g/h	20 g/h	30 g/h	40 g/h

Suprafața camerei [m ^{2}]	Timp de lucru [min]	Timp de lucru [min]	Timp de lucru [min]	Timp de lucru [min]
75	60	30	20	15
150	120	60	40	30
300	240	120	80	60
450	-	180	120	90
600	-	240	160	120
750	-	-	200	150
900	-	-	240	180
1200	-	-	-	240

3.4. Curățare și întreținere

a) Înainte de curățarea, reglarea sau înlocuirea accesoriilor și atunci când aparatul nu este în uz, deconectați cablul de alimentare de la rețea și așteptați ca piesele rotative să se oprească.
b) Utilizați numai agenți de curățare non-corozivi pentru curățarea suprafețelor.
c) Păstrați unitatea într-un loc uscat și răcoros, ferit de umiditate și lumina directă a soarelui.
d) Nu pulverizați unitatea cu un jet de apă și nu o scufundați în apă.
e) Asigurați-vă că nu pătrunde apă prin orificiile de ventilație din carcasă.
f) Orificiile de ventilație și placa ceramică (radiatorul acesteia) trebuie curățate cu o perie și aer comprimat de o presiune mai mică.
g) Utilizați o cârpă moale pentru curățare.
h) Nu folosiți obiecte ascuțite și/sau metalice (de exemplu, perie de sârmă sau spatulă metalică) pentru curățare, deoarece acestea pot deteriora suprafața materialului aparatului.
i) Nu curățați dispozitivul cu substanțe acide, produse medicale, diluanți, combustibil, ulei sau alte substanțe chimice, deoarece acest lucru poate deteriora dispozitivul.

3.4.1 <u>ÎNLOCUIREA PLACEI CERAMICE</u>

IMPORTANT: Durata de viață a unei singure plăci ceramice este de peste 6000 de ore de funcționare. După acest timp, se recomandă înlocuirea acestuia pentru a menține cele mai bune performanțe ale dispozitivului. Accesarea plăcii ceramice în cazul în care are nevoie de curățare este de asemenea descrisă mai jos.

a) Deconectați dispozitivul orizontal de pe peretele din spate al carcasei, de exemplu atunci când este așezat pe un birou, apoi deșurubați cele 8 șuruburi (de la A1 la A4) care țin barele transversale ale mânerului de

transport și roțile - câte 4 pe fiecare parte - așa cum este marcat în poza de mai jos:

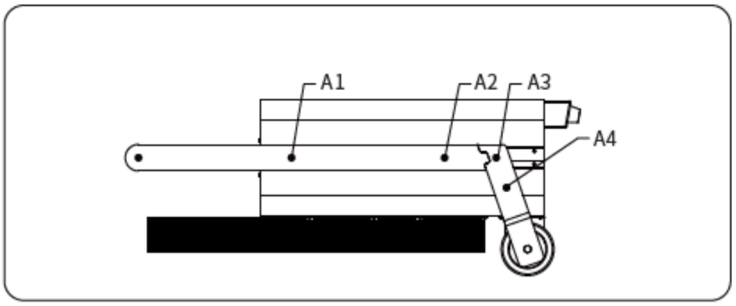

b) Deșurubați șuruburile B1, B2 și B3 (vezi poza de mai jos) - 3 buc. pe fiecare parte, în total 6 buc.

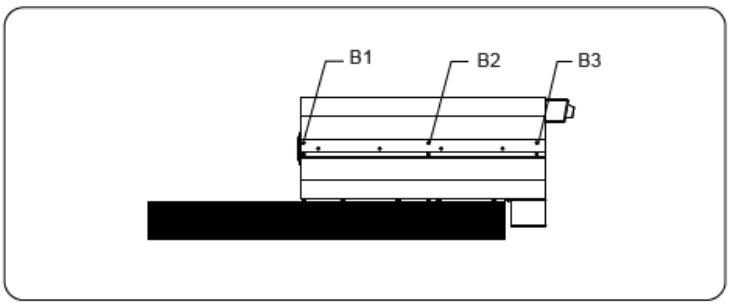

c) În partea inferioară a unității, deșurubați șuruburile C1 și C2 și apoi glisați panoul frontal al carcasei în jos și desprindeți catarama pentru a o scoate complet.

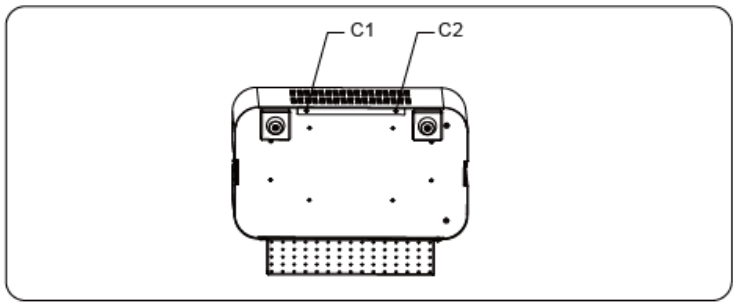

d) După îndepărtarea panoului carcasei, localizați placa ceramică în interior.

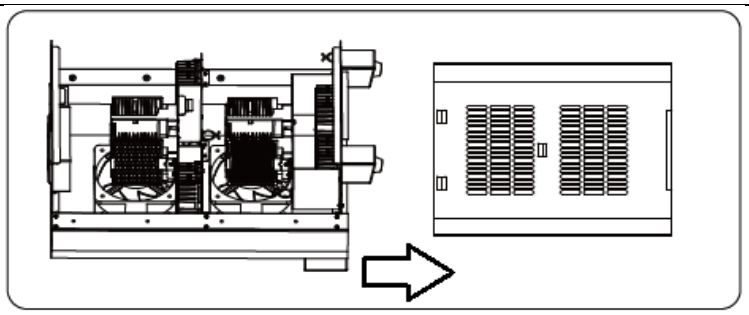

e) Mișcați ușor placa ceramică fixă la dreapta și la stânga și se va slăbi în suport, o trage în sus și atașați una nouă la locul ei, apăsând-o în priză, balansând-o ușor spre dreapta-stânga până când se fixează complet în ea. titular.

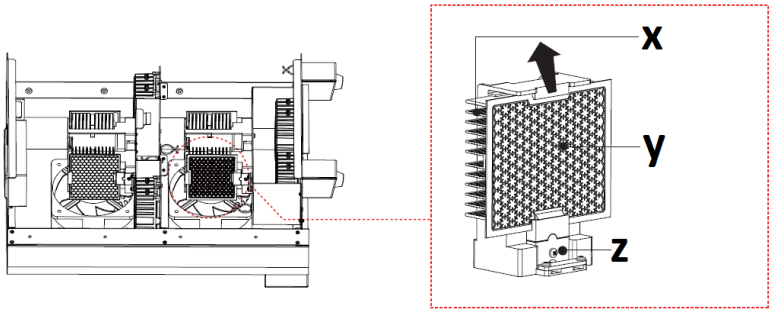

X - radiator
Y - placă ceramică
Z - priză de montare

f) Restul ansamblului este în ordine inversă.

3.4.2 ÎNLOCUIRE SIGURANȚĂ

Siguranța este situată pe partea din spate a carcasei dispozitivului, în buzunar. Pentru a înlocui siguranța, rotiți suportul acesteia („FUSE ”) în sens invers acelor de ceasornic și scoateți-l cu siguranța în interior. Apoi introduceți unul nou în locul său, înșurubați totul înapoi în locul inițial din carcasă (prin rotirea în sensul acelor de ceasornic).

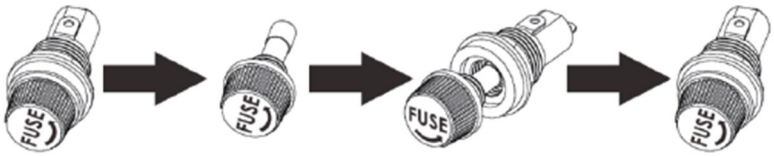

3.4.2 DEPANARE

Problemă	Cauza posibila	Soluție

Aparatul nu pornește	Cablul de alimentare este conectat incorect sau nu are curent în priză	Verificați conexiunea cablului de alimentare și, dacă este necesar, electricitatea în priză
	Siguranță arsă	Înlocuiți siguranța cu una bună.
Unitatea pornește, dar produce puțin ozon	Placi ceramice contaminate.	Curățați sau înlocuiți plăcile ceramice.
Unitatea pornește, dar nu produce ozon.	Placă(e) ceramică uzată.	Înlocuiți plăcile ceramice.

INSTRUCȚIUNI PENTRU ELIMINAREA ÎN SIGURANȚĂ A BATERIILOR.
O baterie CR2032 3V este instalată în telecomandă. Scoateți bateria uzată din dispozitiv în același mod în care o introduceți.
Returnați bateriile la o unitate responsabilă de eliminarea lor.

ELIMINAREA DEŞEURILOR APARATELOR
La sfârșitul duratei sale de viață, acest produs nu trebuie aruncat împreună cu deșeurile menajere normale, ci trebuie dus la un punct de colectare pentru reciclarea echipamentelor electrice și electronice. Acest lucru este indicat de simbolul de pe produs, instrucțiuni de utilizare sau ambalaj. Materialele utilizate în acest aparat sunt reciclabile conform marcajului lor. Prin reutilizarea, reciclarea sau aplicarea altor forme de utilizare a mașinilor de deșeuri, aduci o contribuție semnificativă la protecția mediului nostru.
Administrația dumneavoastră locală vă va oferi informații despre punctul de eliminare adecvat pentru aparatele uzate .

Ta uporabniški priročnik je bil preveden s strojnim prevajanjem. Potrudili smo se, da bi zagotovili točnost prevoda, vendar upoštevajte, da avtomatizirani prevodi niso popolni in niso namenjeni nadomestitvi človeških prevajalcev. Uradna različica uporabniškega priročnika je v angleščini. Morebitne razlike med prevedeno različico in izvirno angleško različico niso pravno zavezujoče. Če imate kakršna koli vprašanja o točnosti prevoda, si oglejte angleško različico, ki je uradna referenca. Več jezikovnih različic je na voljo na zahtevo preko info@expondo.com.

Tehnični podatki

Opis parametra	Vrednost parametra
Ime izdelka	Generator ozona
Model	AIRCLEAN 40G
Napajalna napetost [V~] / frekvenca [Hz]	230 / 50
Nazivna moč [W].	350
Varnostni razred	jaz
razred IP	IPX0
Mere [širina x globina x višina; mm]	460 x 400 x 840
Teža [kg]	18,1
Učinkovitost ozoniranja [g/h]	Do 40
Zmogljivost ventilatorja [m^3 /h]	289 x 2
Območje aplikacije [m^2]	75-1200
Keramični kos	90 x 110 mm (x4)
Baterija daljinskega upravljalnika	CR 2032
Varovalka	F3AL 3A 250V

1. Splošni opis

Ta priročnik je namenjen pomoči pri varni in zanesljivi uporabi. Izdelek je zasnovan in izdelan strogo v skladu s tehničnimi specifikacijami z uporabo najnovejše tehnologije in komponent ter ohranjanjem najvišjih standardov kakovosti.

PRED ZAČETKOM DELA POZORNO PREBERITE IN RAZUMETI TA PRIROČNIK.

Da bi zagotovili dolgo in zanesljivo delovanje naprave, poskrbite, da jo pravilno upravljate in vzdržujete v skladu s smernicami v tem priročniku za uporabo. Tehnični

podatki in specifikacije v tem priročniku so posodobljeni. Proizvajalec si pridržuje pravico do sprememb z namenom izboljšanja kakovosti. Ob upoštevanju tehničnega napredka in možnosti zmanjševanja hrupa je enota zasnovana in izdelana tako, da so tveganja zaradi emisij hrupa zmanjšana na najnižjo možno raven.

Razlaga simbolov

CE	Izdelek je skladen z veljavnimi varnostnimi standardi.
	Pred uporabo preberite priročnik.
	Izdelek, ki ga je mogoče reciklirati.
	POZOR! ali **OPOZORILO!** ali **ZAPOMNI!** opis situacije (splošen opozorilni znak).
	POZOR! Nevarnost električnega udara!
	Opozorilo pred zastrupitvijo s strupenimi snovmi!
	Samo za notranjo uporabo.

POZOR! Številke v tem priročniku so samo ilustrativne in se lahko v nekaterih podrobnostih razlikujejo od dejanskega videza izdelka.

2. Varnost uporabe

POZOR! Preberite vsa varnostna opozorila in navodila. Neupoštevanje opozoril in navodil lahko povzroči električni udar, požar in/ali resne poškodbe ali smrt.

Izraz "naprava" ali "izdelek" v opozorilih in opisu priročnika se nanaša na Generator ozona

2.1. Električna varnost

a) Vtič te naprave se mora prilegati v vtičnico. Na noben način ne spreminjajte vtiča. Originalni vtiči in ustrezne vtičnice zmanjšujejo tveganje električnega udara.
b) Izogibajte se dotikanju ozemljenih delov, kot so cevi, grelniki, pečice in hladilniki. Obstaja povečano tveganje električnega udara, če je vaše telo ozemljeno in se dotika naprave, ko je izpostavljeno neposrednemu dežju, mokrem pločniku ali med delom v vlažnem okolju. Če voda pride v napravo, obstaja povečana nevarnost poškodbe enote in električnega udara.
c) Naprave se ne dotikajte z mokrimi ali vlažnimi rokami.
d) Kabla ne uporabljajte na nepredviden način. Nikoli ga ne uporabljajte za prenašanje naprave ali za izvlek vtiča iz vtičnice. Kabel hranite stran od virov toplote, olja, ostrih robov ali gibljivih delov. Poškodovani ali zapleteni kabli povečajo tveganje električnega udara.
e) Če se ne morete izogniti uporabi izdelka v mokrem okolju, uporabite napravo za diferenčni tok (RCD), da ga priključite na električno omrežje. Uporaba RCD zmanjša nevarnost električnega udara.
f) Naprave ne uporabljajte, če je napajalni kabel poškodovan ali kaže znake obrabe. Poškodovan napajalni kabel naj zamenja usposobljen električar ali servisna služba proizvajalca.
g) Da preprečite električni udar, kabla, vtiča ali same naprave ne potapljajte v vodo ali drugo tekočino. Izdelka ne uporabljajte na mokrih površinah.
h) Naprave ne uporabljajte v prostorih z zelo visoko vlažnostjo / v neposredni bližini rezervoarjev za vodo!
i) Ne dovolite, da se stroj zmoči. Nevarnost električnega udara!

2.2. Varnost na delovnem mestu

a) Delovni prostor naj bo urejen in dobro osvetljen. Nered ali slaba osvetlitev lahko povzročita nesrečo. Bodite preudarni, pazite kaj počnete in pri uporabi naprave ravnajte po zdravi pameti.
b) Če ugotovite poškodbe ali nepravilnosti v delovanju izdelka, ga takoj izklopite in prijavite pooblaščeni osebi.
c) Če dvomite, ali izdelek deluje pravilno ali je poškodovan, se obrnite na servisno službo proizvajalca.

d) Popravila naprave sme izvajati samo servis proizvajalca. Izdelka ne poskušajte popraviti sami!
e) V primeru odprtega ognja ali požara za gašenje opreme pod napetostjo uporabite samo gasilne aparate s suhim prahom ali snegom (CO2).
f) Otroci ali nepooblaščene osebe ne smejo biti v delovnem območju. (Nepazljivost lahko povzroči izgubo nadzora nad enoto.)
g) Redno preverjajte stanje varnostnih nalepk. Zamenjajte jih, če so nečitljivi.
h) Ta navodila shranite za prihodnjo uporabo. Če boste izdelek predali tretji osebi, ga izročite skupaj s tem uporabniškim priročnikom.
i) Napravo hranite izven dosega otrok in živali.
j) Prostor, ki ga nameravamo ozonirati, je treba zatesniti (zapreti zunanja vrata, odstraniti puščanje na oknih, vratih ipd.), izklopiti mehansko prezračevanje in pokriti zračnike. Če je mogoče, je priporočljivo vklopiti notranje prezračevanje, da olajšate kroženje zraka v ozoniranem prostoru. Odprite notranja vrata (npr. kopalnice, garderobe itd.) v ozoniranem prostoru.
k) V prostoru, kjer se izvaja ozonizacija, je prepovedano zadrževanje ljudi ali živali. Če je v prostor nujno vstopiti, naj bo čas v prostoru čim manjši in uporabljajte zaščitna oblačila in maske z ustreznim vložkom.
l) V prostoru, kjer se izvaja zdravljenje z ozonom, je prepovedano kaditi, delati z odprtim ognjem, delati z orodjem, ki gori ali iskri, delati z olji in maščobami ter puščati predmete, umazane z oljem ali maščobo.
m) Ko vklopite ozonizacijski stroj, takoj zapustite prostor.

Ne pozabite! Med uporabo opreme poskrbite za varnost otrok in drugih navzočih.

2.3. Osebna varnost

a) Te naprave ne uporabljajte, če ste utrujeni, bolni ali pod vplivom alkohola, mamil ali zdravil, ki bi lahko zmanjšala vašo sposobnost upravljanja naprave.
b) Naprave ne smejo uporabljati osebe (vključno z otroki) z zmanjšanimi duševnimi, senzoričnimi ali intelektualnimi funkcijami ali osebe brez izkušenj in/ali znanja, razen če so pod nadzorom osebe, odgovorne za njihovo varnost, o uporabi napravo.
c) Napravo lahko upravljajo osebe, ki so fizično sposobne, za upravljanje sposobne in ustrezno usposobljene osebe, ki so prebrale ta navodila za uporabo in so bile usposobljene za varnost in zdravje pri delu.
d) Pri upravljanju te enote bodite previdni in zdravi razum. Trenutek nepazljivosti med delovanjem lahko povzroči resne telesne poškodbe.
e) Da preprečite nenamerni zagon, se prepričajte, da je stikalo v izklopljenem položaju, preden ga priključite na vir napajanja.

f) Izdelek ni igrača. Na otroke je treba paziti, da se ne igrajo z napravo.

2.4. Varna uporaba enote

a) Naprave ne uporabljajte, če stikalo za VKLOP/IZKLOP ne deluje pravilno (se ne vklaplja in ne izklaplja). Enote, ki jih ni mogoče krmiliti s stikalom, niso varne, ne morejo delovati in jih je treba popraviti.
b) Izključite enoto, preden jo prilagodite, zamenjate dodatno opremo ali jo pospravite. Ta varnostni ukrep zmanjša tveganje nenamernega zagona.
c) Neuporabljen izdelek hranite izven dosega otrok in vseh, ki ne poznajo naprave ali tega priročnika. Izdelki so nevarni, če jih uporabljajo neizkušeni uporabniki.
d) Izdelek vzdržujte v dobrem delovnem stanju. Pred vsako uporabo preverite morebitne splošne poškodbe ali poškodbe gibljivih delov (razpoke v delih in komponentah ali katero koli drugo stanje, ki bi lahko vplivalo na varno delovanje naprave). Če je naprava poškodovana, jo dajte popraviti pred uporabo.
e) Izdelek hranite izven dosega otrok.
f) Popravila in vzdrževanje mora izvajati usposobljeno osebje z uporabo samo originalnih nadomestnih delov. To bo zagotovilo varnost uporabe.
g) Da zagotovite načrtovano celovitost delovanja naprave, ne odstranjujte tovarniško nameščenih pokrovov in ne popuščajte vijakov.
h) Pri transportu ali premikanju enote iz skladišča na mesto uporabe upoštevajte zdravstvena in varnostna pravila za ročno rokovanje, ki veljajo v državi, kjer se enota uporablja.
i) Ne premikajte, premikajte ali vrtite stroja med delovanjem.
j) Napravo redno čistite, da preprečite trajno nabiranje umazanije.
k) Ne ovirajte dovoda ali odvoda zraka.
l) Izdelek ni igrača. Čiščenja in vzdrževanja ne smejo izvajati otroci brez nadzora odrasle osebe.
m) Ne posegajte v napravo, da bi spremenili njeno delovanje ali obliko.
n) Enoto hranite stran od virov ognja in toplote.
o) Ne preobremenjujte naprave.
p) Osebam z oslabljenim vohom ne dovolite, da upravljajo enoto.
q) Prepričajte se, da je okoli naprave dovolj prostora, preden jo vklopite
r) Neposredno vdihavanje ozona, ki izhaja iz izpustov enote, je STROGO PREPOVEDANO. Kratkotrajno vdihavanje visokih koncentracij ozona in dolgotrajno vdihavanje nizkih koncentracij ozona je lahko nevarno za zdravje in celo življenje!

POZOR! Čeprav je bil izdelek zasnovan tako, da je varen in ima ustrezne zaščitne ukrepe ter kljub dodatnim varnostnim funkcijam, ki so na voljo uporabniku, pri ravnanju z izdelkom še vedno obstaja

majhna nevarnost nesreče ali poškodbe. Pri uporabi izdelka svetujemo previdnost in zdrav razum.

3. Navodila za uporabo

Naprava se uporablja za ustvarjanje ozona iz okoliškega zraka in se uporablja za razkuževanje prostorov.

Uporabnik je odgovoren za vso škodo, ki nastane zaradi napačne uporabe.

3.1. Pregled izdelka

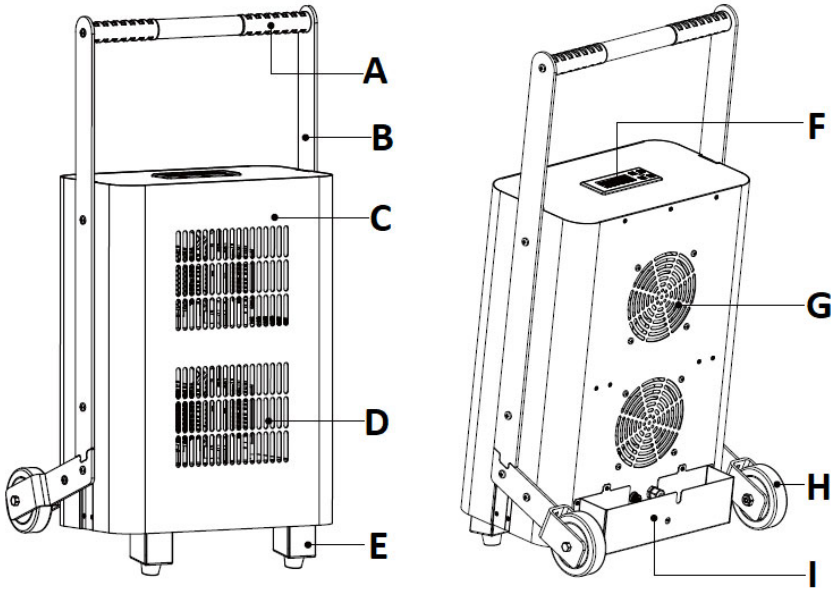

A. Transportni ročaj
B. Prečka, ki povezuje ročaj z ohišjem
C. Ohišje
D. Prodajna mesta
E. Stopalo
F. Nadzorna plošča z zaslonom
G. Vhodna odprtina
H. Castor
I. Žep za napajalni kabel + nosilec varovalke (znotraj)
J. Daljinski upravljalnik (fotografija spodaj)

3.2. Priprava na operacijo

POZICIONIRANJE ENOTE

Temperatura okolice ne sme presegati 40 °C, vlažnost okolice pa ne sme presegati 85 %. Enoto postavite na sredino prostora na način, ki zagotavlja dobro kroženje zraka. Ohranite najmanj 10 cm razdalje od katere koli stene enote. Enoto hranite stran od vročih površin. Napravo vedno uporabljajte na ravni, stabilni, čisti, ognjevarni in suhi površini ter izven dosega otrok in oseb z motnjami duševnih, senzoričnih in intelektualnih funkcij. Napravo postavite tako, da je električni vtič vedno dosegljiv. Prepričajte se, da napajanje enote ustreza tistemu, ki je navedeno na identifikacijski ploščici!

MONTAŽA ENOTE

S 6 vijaki in imbus ključem (slika zgoraj) pritrdite transportni ročaj (a) z obema prečkama (b) na ohišje naprave (c), kot je prikazano na spodnji sliki:

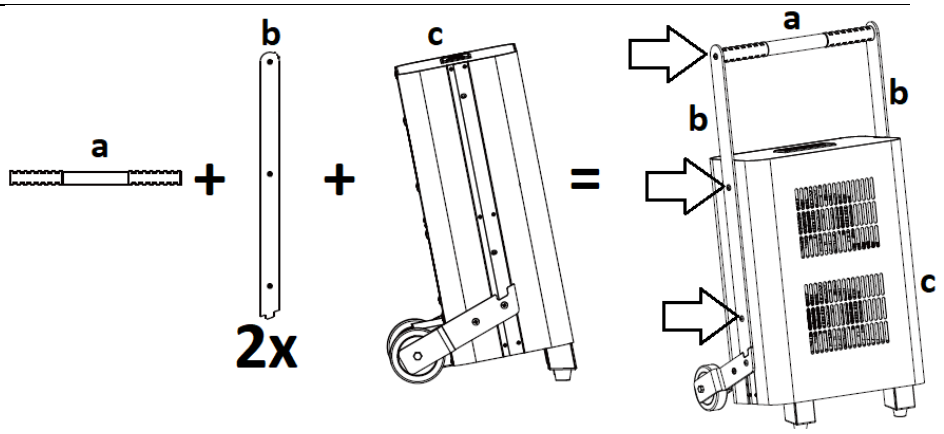

3.3. Delo z napravo

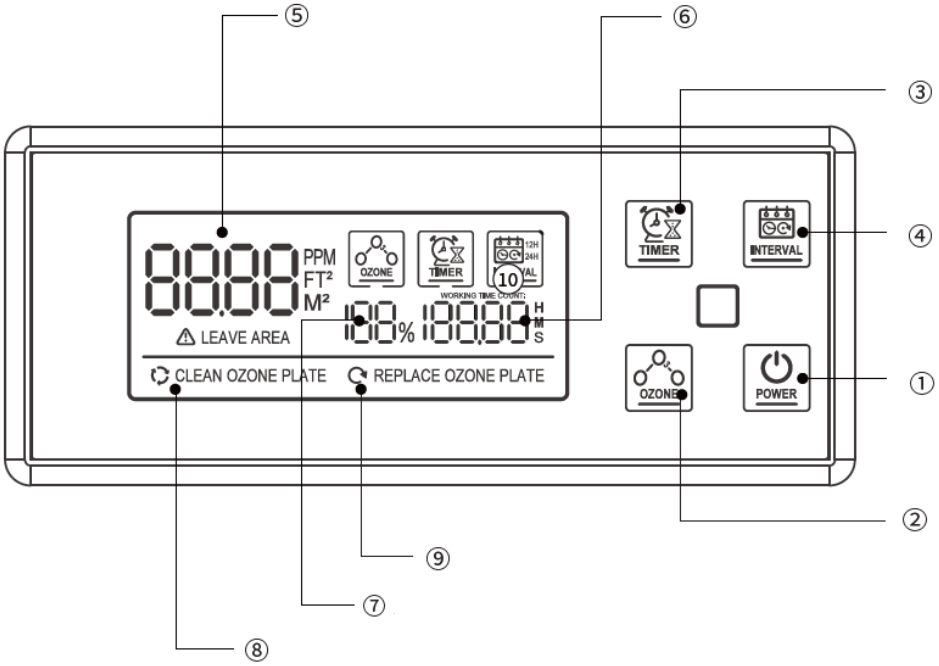

Nadzorna plošča stroja / daljinski upravljalnik:

št na sliki	Ime gumba	funkcija

1	POWER	Nadzorna plošča stroja	1.1 V izklopljenem stanju dolgo pritisnite “ POWER ” za 2 sekundi, da vklopite napravo. Zaslon bo trikrat utripnil in naprava bo prešla v stanje pripravljenosti. Nato znova na kratko pritisnite gumb, po 60-sekundnem odštevanju bo naprava privzeto delovala na najvišji ravni ozona. 1.2 V stanju pripravljenosti ali delovnem stanju dolgo pritisnite “ POWER ” za 2 sekundi, da izklopite napravo. Ventilator bo deloval samostojno še 60 sekund po izklopu. 1.3 V stanju pripravljenosti nastavite delovne parametre z uporabo TIMER , OZONE , oz INTERVAL gumbi. Nato na kratko pritisnite » POWER ” za zagon naprave, ki bo prešla v delovno stanje.
		Daljinski upravljalnik	1.1 V izklopljenem stanju pritisnite “ POWER ” na daljinskem upravljalniku, da vklopite napravo. Zaslon bo trikrat utripnil in naprava bo prešla v stanje pripravljenosti. Nato znova pritisnite gumb, po 60-sekundnem odštevanju bo naprava privzeto delovala na najvišji ravni ozona. V delovnem stanju pritisnite » POWER ” na daljinskem upravljalniku, da izklopite napravo. Ventilator bo deloval samostojno še 60 sekund po izklopu. 1.2 V stanju pripravljenosti nastavite delovne parametre z uporabo TIMER , OZONE , oz INTERVAL gumbi na daljinskem upravljalniku. Nato pritisnite " POWER ” na daljinskem upravljalniku za zagon naprave, ki bo prešla v delovno stanje.
2	OZONE / OZONE^ oz OZONE ˅	Izbira ene izmed štirih stopenj učinkovitosti ozoniranja na uro: 25 % (10 g), 50 % (20 g), 75 % (30 g), 100 % (40 g).	

3	TIMER	Nastavitev delovnega časa med 15 minut (MIN) - 240 minut (MAX). Z vsakim pritiskom na gumb se čas delovanja podaljša za 15 minut.
4	INTERVAL	Izbira delovnega cikla za zagon v enakih intervalih, vsakih 12 ali 24 ur (izbrani delovni cikel je prikazan na zaslonu - glej številko 10 na zgornji sliki).

Na zaslonu:

št na sliki	Ime	funkcija
5	Delovno območje	Nastavitev površine prostora za ozonizacijo: 75-1200 m^2 .
6	Delovni čas	15-240 min.
7	Odstotek proizvodnje ozona	25 % (10 g/h), 50 % (20 g/h), 75 % (30 g/h), 100 % (40 g/h).
8	Indikatorska lučka, ki vas opomni na čiščenje keramičnih plošč	Očistite keramične plošče, ko se prikaže sporočilo " CLEAN OZONE PLATE " se prikaže na zaslonu. Po čiščenju izbrišite sporočilo z " OZONE " gumb.
9	Lučka, ki vas opomni, da morate zamenjati keramične plošče	Zamenjajte keramične plošče, ko se prikaže sporočilo "REPLACE OZONE PLATE " se prikaže na zaslonu. Po čiščenju izbrišite sporočilo z " OZONE " gumb.

ZAČETEK DELA

POZOR: Pred zagonom naprave se prepričajte, da v ozoniranem prostoru ni ljudi, živali in rastlin.

POMEMBNO: Preden zaženete enoto, ozoniran prostor dobro zatesnite, da preprečite vdor ozona v sosednje prostore med delovanjem.

- Napravo postavite na njeno mesto in priključite njen vtič v električno vtičnico. Zaslon na nadzorni plošči bo zasvetil.
- Pritisnite " POWER " (na napravi ali daljinskem upravljalniku) v skladu z zgornjimi navodili v razdelku »Nadzorna plošča stroja/daljinski upravljalnik«. Naprava se bo vklopila s privzetimi nastavitvami, to je 15 minut in 100% proizvodnjo ozona.

- Pritisnite " OZONE " za nastavitev želenega odstotka ozona na uro (glejte spodaj).
- Pritisnite " TIMER " za nastavitev časa delovanja enote glede na površino prostora (glejte spodnjo tabelo). Z vsakim pritiskom na gumb se čas delovanja podaljša za 15 minut.
- Pritisnite "INTERVAL " za izbiro 12- ali 24-urnega delovnega intervala.
- Po 40-60 minutah od konca operacije lahko vstopite v sobo in odprete vrata in okna, da jo prezračite.

Zmogljivost	**10 g/h**	**20 g/h**	**30 g/h**	**40 g/h**
Površina prostora [m^2]	Delovni čas [min]	Delovni čas [min]	Delovni čas [min]	Delovni čas [min]
75	60	30	20	15
150	120	60	40	30
300	240	120	80	60
450	-	180	120	90
600	-	240	160	120
750	-	-	200	150
900	-	-	240	180
1200	-	-	-	240

3.4. Čiščenje in vzdrževanje

a) Pred čiščenjem, prilagoditvijo ali zamenjavo dodatkov in ko aparata ne uporabljate, izključite napajalni kabel iz električnega omrežja in počakajte, da se vrtljivi deli ustavijo.
b) Za čiščenje površin uporabljajte le nejedka čistila.
c) Napravo hranite na suhem in hladnem mestu, zaščiteno pred vlago in neposredno sončno svetlobo.
d) Enote ne pršite s curkom vode in je ne potapljajte v vodo.
e) Prepričajte se, da skozi prezračevalne odprtine v ohišju ne pride voda.
f) Prezračevalne odprtine in keramično ploščo (njen radiator) očistite s krtačo in stisnjenim zrakom nižjega pritiska.
g) Za čiščenje uporabite mehko krpo.
h) Za čiščenje ne uporabljajte ostrih in/ali kovinskih predmetov (npr. žične krtače ali kovinske lopatice), saj lahko poškodujejo površino materiala aparata.
i) Naprave ne čistite s kislimi snovmi, medicinskimi izdelki, razredčili, gorivom, oljem ali drugimi kemikalijami, ker lahko poškodujejo napravo.

3.4.1 ZAMENJAVA KERAMIČNE PLOŠČE

POMEMBNO: Življenjska doba posamezne keramične plošče je 6000+ ur delovanja. Po tem času je priporočljivo, da ga zamenjate, da ohranite

najboljše delovanje naprave. Spodaj je opisan tudi dostop do keramične plošče, če jo je treba očistiti.

a) Napravo odklopite vodoravno na zadnji steni ohišja, npr. ko jo postavite na mizo, in nato odvijte 8 vijakov (od A1 do A4), ki držijo prečke transportnega ročaja in kolesa – 4 na vsaki strani – kot je označeno v spodnja slika:

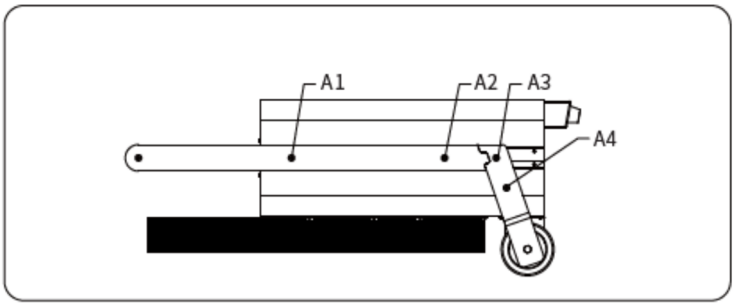

b) Odvijte vijake B1, B2 in B3 (glejte spodnjo sliko) - 3 kos. na vsaki strani skupaj 6 kom.

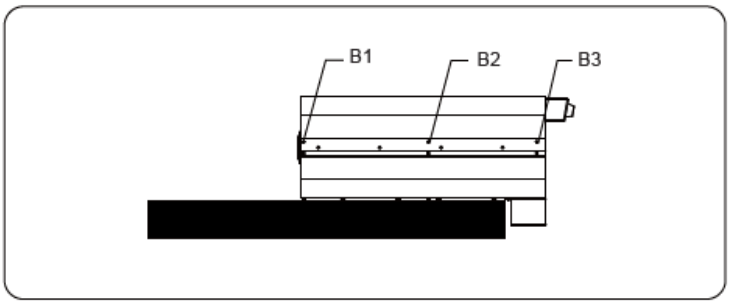

c) Na dnu enote odvijte vijaka C1 in C2 in nato sprednjo ploščo ohišja potisnite navzdol ter odpnite zaponko, da jo popolnoma odstranite.

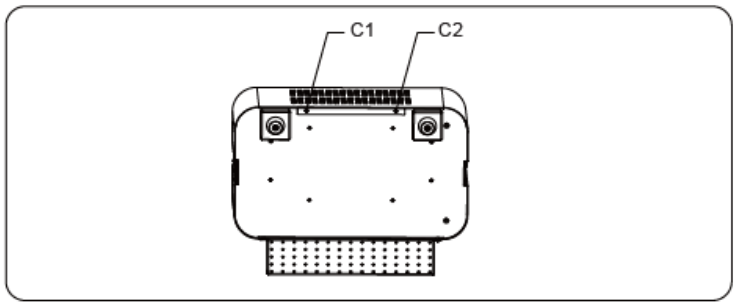

d) Ko odstranite ploščo ohišja, poiščite keramično ploščo v notranjosti.

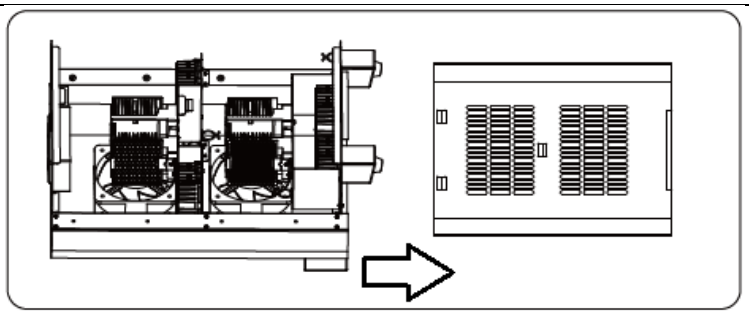

e) Fiksno keramično ploščo nežno premikajte desno in levo in sprostila se bo v držalu, jo potegnite navzgor in na njeno mesto pritrdite novo tako, da jo pritisnete v vtičnico in jo rahlo zazibate v desno-levo, dokler se popolnoma ne zaskoči v nosilec.

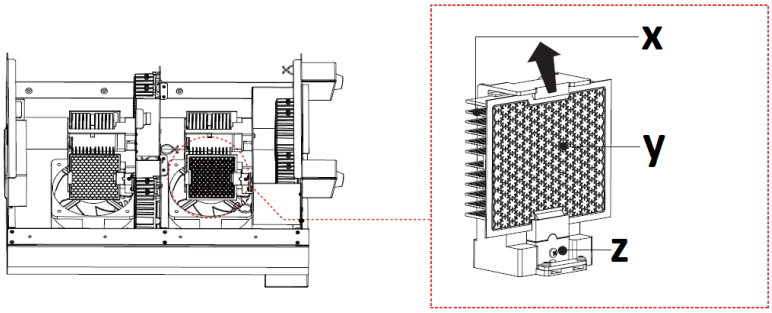

X - radiator
Y - keramična plošča
Z - montažna vtičnica

f) Preostali del sestavljanja poteka v obratnem vrstnem redu.

3.4.2 ZAMENJAVA VAROVALKE

Varovalka se nahaja na zadnji strani ohišja naprave v žepu. Če želite zamenjati varovalko, obrnite njeno držalo ("FUSE «) v nasprotni smeri urinega kazalca in ga odstranite z varovalko v njej. Nato na njegovo mesto vstavite novega, vse skupaj privijete nazaj na prvotno mesto v ohišju (z vrtenjem v smeri urinega kazalca).

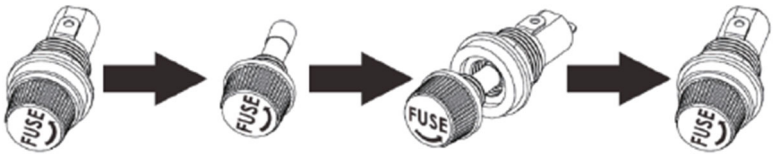

3.4.2 ODPRAVLJANJE TEŽAV

Težava	Možen vzrok	rešitev

Naprava se ne zažene	Napajalni kabel ni pravilno priključen ali v vtičnici ni napajanja	Preverite priključek napajalnega kabla in po potrebi elektriko v vtičnici
	Pregorela varovalka	Zamenjajte varovalko z dobro.
Enota se zažene, vendar proizvede malo ozona	Kontaminirane keramične plošče.	Očistite ali zamenjajte keramične plošče.
Enota se zažene, vendar ne proizvaja ozona.	Obrabljene keramične plošče.	Zamenjajte keramične plošče.

NAVODILA ZA VARNO ODSTRANJEVANJE BATERIJ.
V daljinskem upravljalniku je nameščena baterija CR2032 3V. Izrabljeno baterijo odstranite iz naprave na enak način, kot ste jo vstavili.
Baterije vrnite enoti, ki je odgovorna za njihovo odstranitev.

ODLAGANJE ODPADNIH APARATOV
Ob koncu življenjske dobe tega izdelka ne smete odvreči med običajne gospodinjske odpadke, temveč ga odnesite na zbirno mesto za recikliranje električne in elektronske opreme. To je označeno s simbolom na izdelku, navodilih za uporabo ali embalaži. Materiale, uporabljene v tej napravi, je mogoče reciklirati v skladu z njihovo oznako. S ponovno uporabo, recikliranjem ali drugimi oblikami uporabe odpadnih strojev pomembno prispevate k varovanju našega okolja.
Vaša lokalna uprava vam bo posredovala informacije o ustreznem mestu za odlaganje rabljenih aparatov .

ulsonix
CLEANING INSTRUMENTS

Umwelt – und Entsorgungshinweise

Hersteller an Verbraucher

Sehr geehrte Damen und Herren,

gebrauchte Elektro – und Elektronikgeräte dürfen gemäß europäischer Vorgaben **[1]** nicht zum unsortierten Siedlungsabfall gegeben werden, sondern müssen getrennt erfasst werden. Das Symbol der Abfalltonne auf Rädern weist auf die Notwendigkeit der getrennten Sammlung hin. Helfen auch Sie mit beim Umweltschutz. Sorgen Sie dafür, dieses Gerät, wenn Sie es nicht mehr weiter nutzen wollen, in die hierfür vorgesehenen Systeme der Getrenntsammlung zu geben.

In Deutschland sind Sie gesetzlich **[2]** verpflichtet, ein Altgerät einer vom unsortierten Siedlungsabfall getrennten Erfassung zuzuführen. Die öffentlich – rechtlichen Entsorgungsträger (Kommunen) haben hierzu Sammelstellen eingerichtet, an denen Altgeräte aus privaten Haushalten ihres Gebietes für Sie kostenfrei entgegengenommen werden. Möglicherweise holen die rechtlichen Entsorgungsträger die Altgeräte auch bei den privaten Haushalten ab.

Bitte informieren Sie sich über Ihren lokalen Abfallkalender oder bei Ihrer Stadt – oder Gemeindeverwaltung über die in Ihrem Gebiet zur Verfügung stehenden Möglichkeiten der Rückgabe oder Sammlung von Altgeräten.

[1] RICHTLINIE 2002/96/EG DES EUROPÄISCHEN PARLAMENTS UND DES RATES ÜBER ELEKTRO – UND ELEKTRONIK – ALTGERÄTE

[2] Gesetz über das Inverkehrbringen, die Rücknahme und die umweltverträgliche Entsorgung von Elektro – und Elektronikgeräten (Elektro – und Elektronikgerätegesetz – ElektroG).

Utylizacja produktu
Produkty elektryczne i elektroniczne po zakończeniu okresu eksploatacji wymagają segregacji i oddania ich do wyznaczonego punktu odbioru. Nie wolno wyrzucać produktów elektrycznych razem z odpadami gospodarstwa domowego. Zgodnie z dyrektywą WEEE 2012/19/UE obowiązującą w Unii Europejskiej, urządzenia elektryczne i elektroniczne wymagają segregacji i utylizacji w wyznaczonych miejscach. Dbając o prawidłową utylizację, przyczyniasz się do ochrony zasobów naturalnych i zmniejszasz negatywny wpływ oddziaływania na środowisko, człowieka i otoczenie. Zgodnie z krajowym prawodawstwem, nieprawidłowe usuwanie odpadów elektrycznych i elektronicznych może być karane!

For the disposal of the device please consider and act according to the national and local rules and regulations.

CONTACT

expondo Polska sp. z o.o. sp. k.

ul. Nowy Kisielin-Innowacyjna 7
66-002 Zielona Góra | Poland, EU

e-mail: info@expondo.com