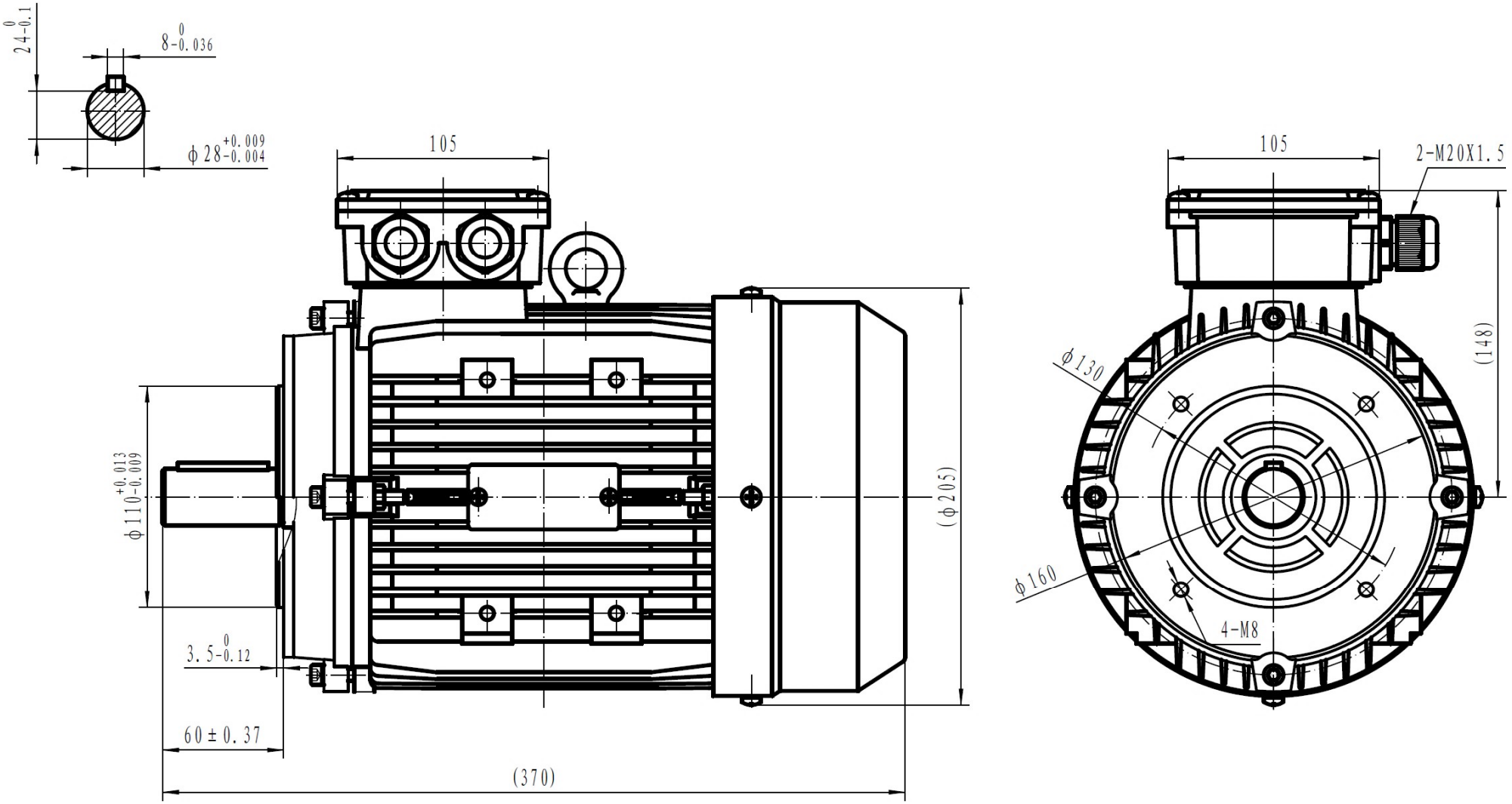

MS 100L2-4 B14