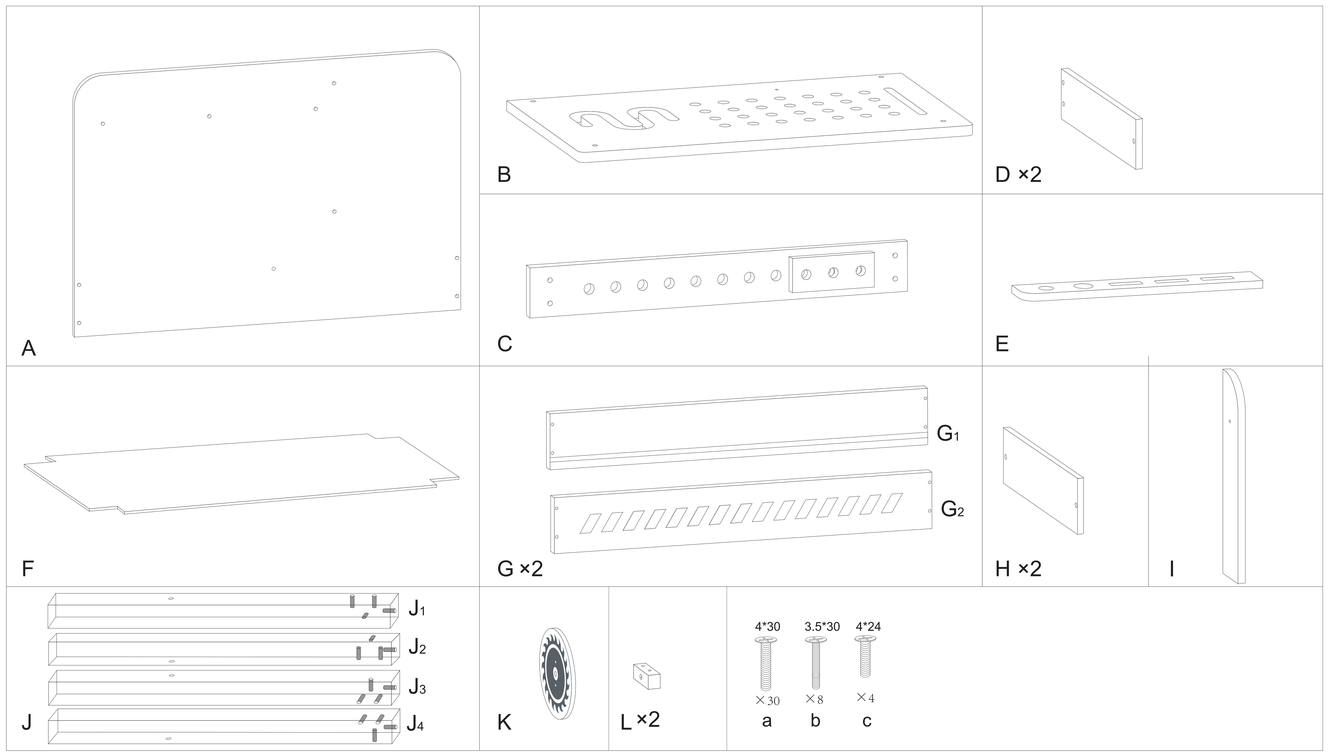

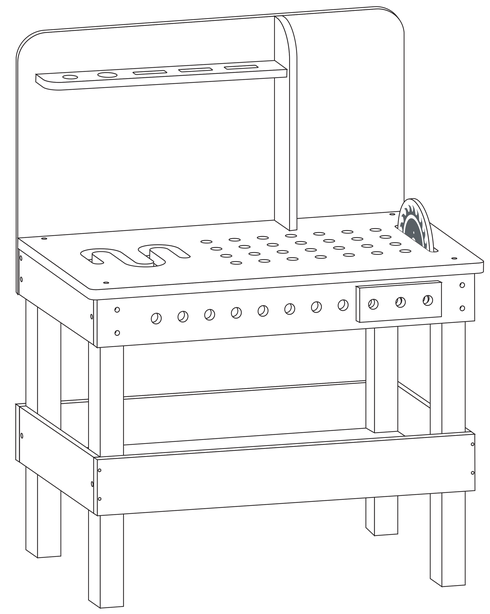

ECO TOYS

Instrukcja montażu / Assembly Instruction

Przed montażem przeczytaj instrukcję!
Please read the instructions before assembly!

OSTRZEŻENIA!
(PL) Zabawka zawiera małe elementy – ryzyko udławienia.
Nieodpowiednie dla dzieci poniżej 3 roku życia.
Wymagany montaż przez osobę dorosłą.
Produkt może nieznacznie różnić się od przedstawionego na obrazku.
Przed użyciem usunąć opakowanie i wszelkie plastikowe elementy nie będące częścią zabawki.

WARNINGS!
(EN) Contains small elements before assembly - choking hazard! Not suitable for children under 3 years old.#Adult assembly required.
Product may be slightly different from the one shown in the picture.
Remove all plastic packaging and other elements that are not parts of the toy before using.

0-3

Dane kontaktowe:
e-mail: strefa@ecotoys.eu
www.ecotoys.eu

IMPORTER:
MULTISTORE ECOTOYS
Krystian Ślebioda,
Sady ul. Logistyczna 31,
62-080 Tarnowo Podgórne
Wyprodukowano w ChRL

1

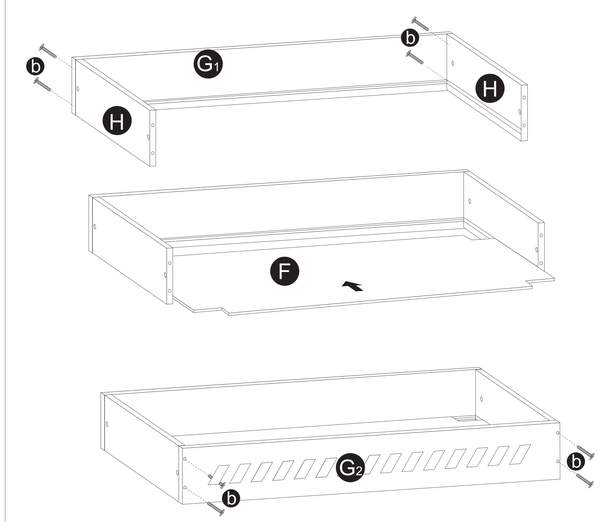

2

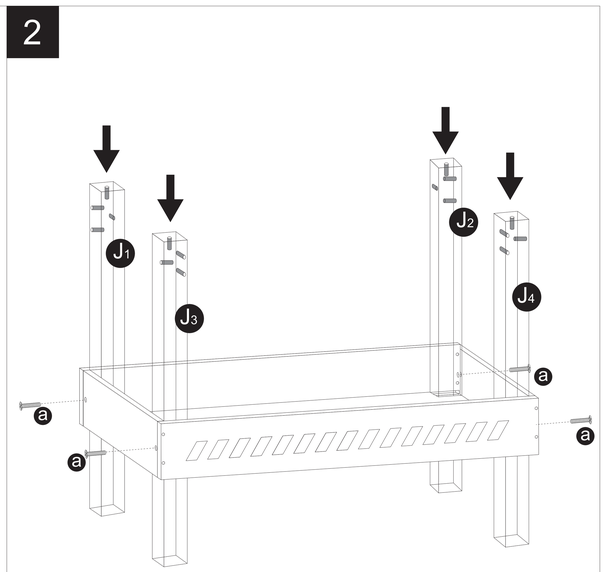

3

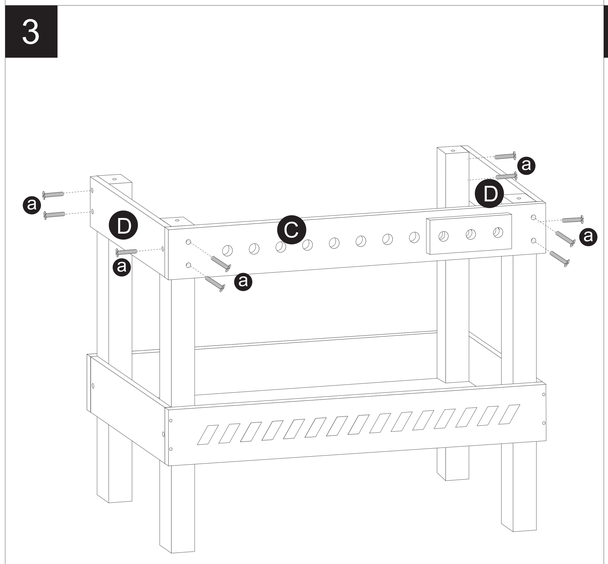

4

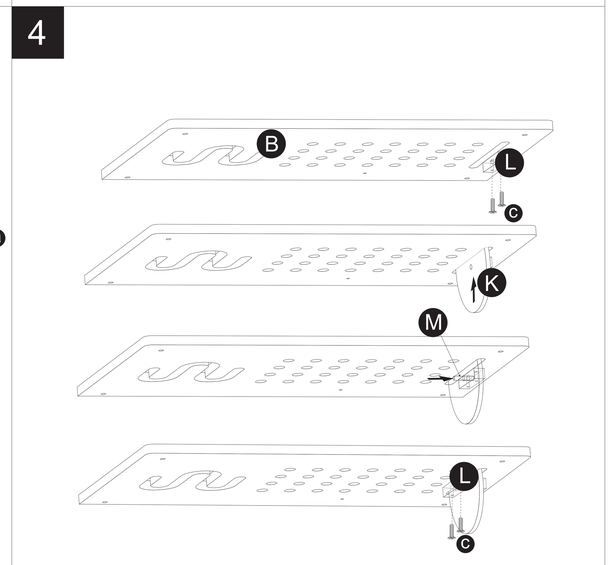

5

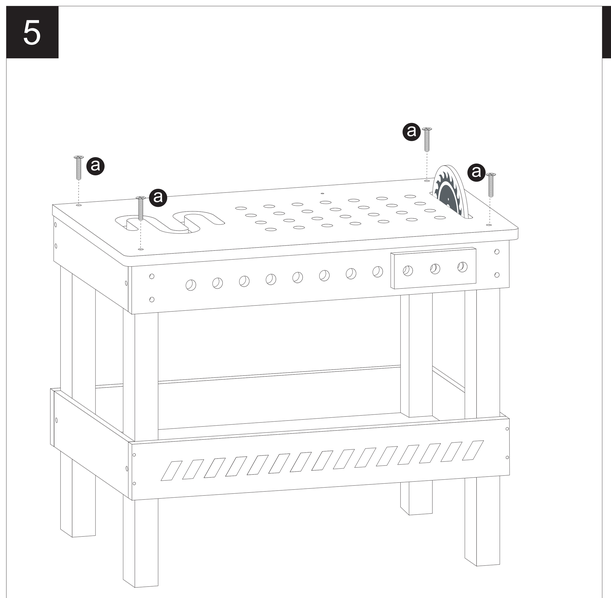

6

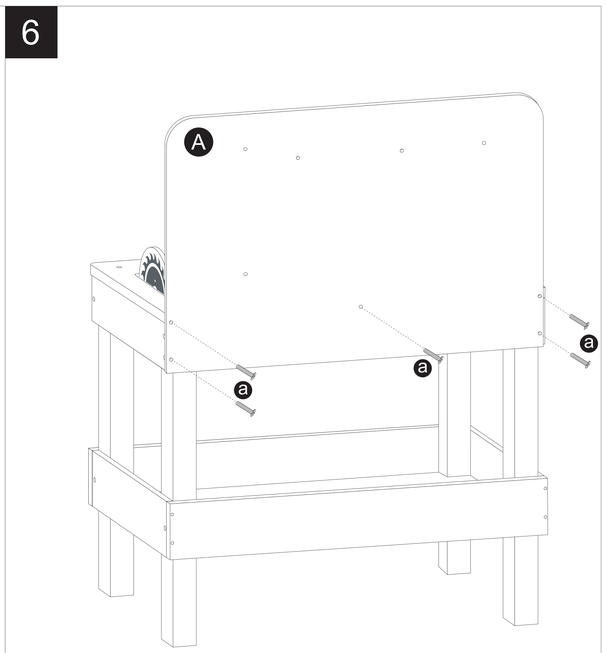

7

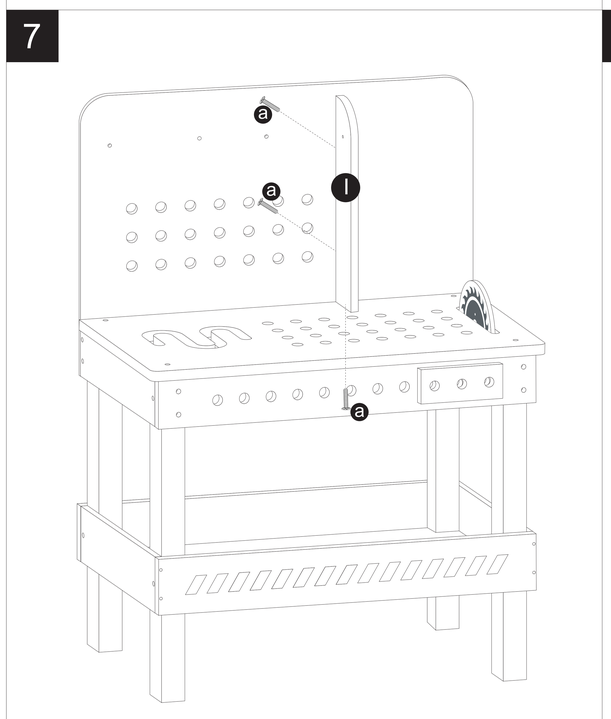
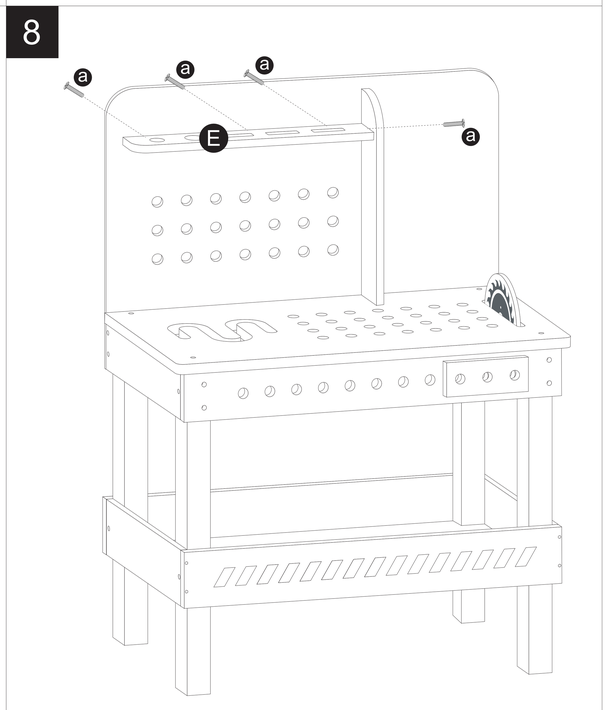
8