EnergoMania®
LED LIGHTING

ParkLight PRO

GARDEN LED LIGHT

INSTALLATION INSTRUCTION

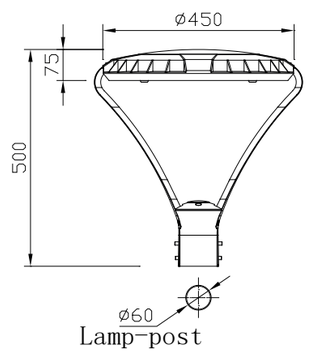

05 YEARS WARRANTY*

TECHNICAL DATA:

Watts	Lumens	IP Rating	Beam Angle	PF	CRI	On/Off Cycle	Input Power	Dimension WxH
30	4200	IP65	120°	>0.9	>80	>20000	AC 220-240V, 50/60Hz	ø450x500mm
60	8400	IP65	120°	>0.9	>80	>20000	AC 220-240V, 50/60Hz	ø450x500mm
90	12600	IP65	120°	>0.9	>80	>20000	AC 220-240V, 50/60Hz	ø450x500mm
120	16800	IP65	120°	>0.9	>80	>20000	AC 220-240V, 50/60Hz	ø450x500mm

[EN] INTRODUCTION AND WARRANTY

Thank you for choosing EnergoMania product. Before starting the installation, please familiarize yourself with the instructions. In case of any questions, please contact the Seller. The lamp is covered by a 60-month warranty period for any hidden defects in the product, designed for 10-12 hours of illumination during the day. 24-hour operation of the lamp results in the loss of warranty. Installation should only be carried out by a qualified electrician.

WARNING!
- Installation and connection should only be performed by a qualified electrician.
- The lamp has a metal body - connect the yellow/green grounding wire.
- A damaged power cord can only be replaced by the service center.
- To maintain a hermetic connection, use a waterproof junction box or sleeve.
- The set does not include a terminal block.

INSTALLATION DIAGRAM:

1. Turn off the power and connect the wire to the lamp using a waterproof junction box.

2. Mount the lamp on the lamp pole and tighten two screws using a maximum force of 10Nm. Then turn on the power.

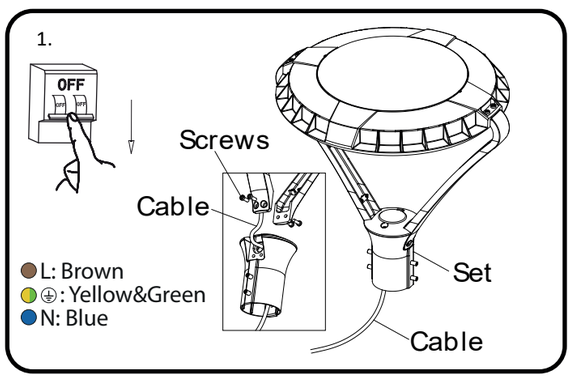

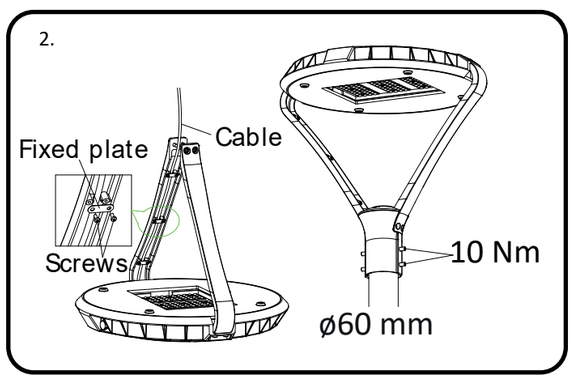

This marking indicates that this product should not be disposed of with other household wastes.

Caution, risk of electric shock.

Non-replaceable control gear

Non-replaceable light source

[FR] INTRODUCTION ET GARANTIE
Nous vous remercions d'avoir choisi un produit de la marque EnergoMania. Avant de commencer le montage, veuillez vous familiariser avec les instructions. En cas de questions, veuillez contacter le vendeur. La lampe est couverte par une période de garantie de 60 mois pour tous les défauts cachés du produit et est conçue pour une durée d'éclairage de 10 à 12 heures pendant la journée. Une utilisation de la lampe pendant 24 heures entraîne la perte de la garantie. L'installation doit être effectuée uniquement par un électricien qualifié.

ATTENTION !
- L'installation et le raccordement doivent être effectués uniquement par un électricien qualifié.
- La lampe a un corps en métal - connectez le fil de terre jaune/vert.
- Un câble d'alimentation endommagé ne peut être remplacé que par le service après-vente.
- Pour assurer une connexion hermétique, utilisez une boîte de jonction ou un manchon étanche.
- Le kit ne comprend pas de borne de raccordement.

MANUEL D'INSTALLATION
1. Avant de commencer l'installation, débranchez l'alimentation électrique. Ensuite, connectez le câble d'alimentation à la lampe en utilisant une boîte de jonction hermétique ou un manchon.
2. Fixez la lampe au poteau en serrant les vis latérales avec une force allant jusqu'à 10 Nm.
3. Rétablissez l'alimentation électrique et vérifiez si la lampe s'allume.

[HR] UVOD I JAMSTVO
Hvala vam što ste odabrali proizvod marke EnergoMania. Prije početka montaže, molimo vas da se upoznate s uputama. U slučaju bilo kakvih pitanja, molimo kontaktirajte prodavača. Lampa je pokrivena jamstvom od 60 mjeseci za sve skrivene nedostatke proizvoda i namijenjena je za osvjetljenje od 10-12 sati tijekom dana. Rad lampe tijekom 24 sata rezultira gubitkom jamstva. Montažu treba obaviti samo kvalificirani električar.

PAŽNJA!
- Montažu i priključivanje smije obaviti samo kvalificirani električar.
- Lampa ima metalno kućište - spojite žuto/zeleni uzemljeni vod.
- Oštećeni kabel za napajanje može zamijeniti samo servis.
- Za osiguranje hermetičkog spoja koristite vodootpornu kutiju ili spojnicu.
- U kompletu nema priključne stezaljke.

UPUTE ZA MONTAŽU
1. Prije početka instalacije, isključite napajanje. Zatim spojite napojni kabel na lampu koristeći hermetičku kutiju ili spojnicu.
2. Pričvrstite lampu na stup, zategnite bočne vijke silom do 10 Nm.
3. Uključite napajanje i provjerite svijetli li lampa.

[SK] ÚVOD A ZÁRUKA

Ďakujeme, že ste si vybrali produkt značky EnergoMania. Pred začiatkom montáže si prosím prečítajte návod. V prípade akýchkoľvek otázok sa obráťte na Predajcu. Lampa má 60-mesačnú záruku na všetky skryté vady výrobku, prispôsobená na 10-12 hodín svietenia denne. 24-hodinová prevádzka lampy spôsobuje stratu záruky.

UPOZORNENIE!
- Montáž a pripojenie by mal vykonávať iba kvalifikovaný elektrikár.
- Lampa má kovové telo - pripojte žlto/zelený uzemňovací vodič.
- Poškodený napájací kábel môže vymeniť iba servisné stredisko.
- Na zachovanie vodotesného spojenia použite vodotesnú rozvodnú skrinku alebo manžetu.
- Sada neobsahuje pripojovaciu svorku.

INŠTRUKCIE NA MONTÁŽ
1. Pred začiatkom inštalácie odpojte napájanie. Potom pripojte napájací kábel k lampe pomocou hermetickej krabice alebo spojky.
2. Pripevnite lampu na stĺp utiahnutím bočných skrutiek silou až 10 Nm.
3. Zapnite napájanie a skontrolujte, či lampa svieti.

[PT] INTRODUÇÃO E GARANTIA
Obrigado por escolher um produto da marca EnergoMania. Antes de começar a montagem, por favor, familiarize-se com as instruções. Em caso de dúvidas, entre em contato com o vendedor. A lâmpada está coberta por um período de garantia de 60 meses para quaisquer defeitos ocultos no produto, e é projetada para iluminar durante 10-12 horas durante o dia. A operação da lâmpada por 24 horas resulta na perda da garantia. A instalação deve ser realizada apenas por um eletricista qualificado.

ATENÇÃO!
- A instalação e a conexão devem ser realizadas apenas por um eletricista qualificado.
- A lâmpada possui um corpo metálico - conecte o fio de aterramento amarelo/verde.
- O cabo de alimentação danificado só pode ser substituído pelo serviço autorizado.
- Para garantir uma conexão hermética, use uma caixa de junção ou luva à prova d'água.
- O conjunto não inclui um bloco de terminais.

INSTRUÇÕES DE INSTALAÇÃO
1. Antes de começar a instalação, desligue a alimentação. Em seguida, conecte o cabo de alimentação à lâmpada, utilizando uma caixa de junção hermética ou uma luva.
2. Fixe a lâmpada ao poste, apertando os parafusos laterais com uma força de até 10 Nm.
3. Ligue a alimentação e verifique se a lâmpada acende.

[BG] ВЪВЕДЕНИЕ И ГАРАНЦИЯ
Благодарим ви, че избрахте продукт на марката EnergoMania. Преди да започнете монтажа, моля, запознайте се с инструкциите. В случай на въпроси, моля, свържете се с продавача. Лампата е обхваната от гаранционен срок от 60 месеца за всички скрити дефекти в продукта и е предназначена за осветление от 10 до 12 часа през деня. Работата на лампата в продължение на 24 часа води до загубата на гаранцията. Монтажът трябва да се извършва само от квалифициран електротехник.

ВНИМАНИЕ!

- Монтажът и свързването трябва да се извършват само от квалифициран електротехник.
- Лампата има метален корпус - свържете жълто/зеления заземителен проводник.
- Повреденият захранващ кабел може да бъде заменен само от сервиз.
- За да поддържате водоустойчиво съединение, използвайте водоустойчива разпределителна кутия или муфа.
- Комплектът не включва съединителна клема.

ИНСТРУКЦИИ ЗА МОНТАЖ
1. Преди да започнете инсталацията, изключете захранването. След това свържете захранващия кабел към лампата, използвайки херметична кутия или муфа.
2. Закрепете лампата към стълба, като затегнете страничните винтове с усилие до 10 Nm.
3. Включете захранването и проверете дали лампата свети.

[ES] INTRODUCCIÓN Y GARANTÍA
Gracias por elegir un producto de la marca EnergoMania. Antes de comenzar el montaje, por favor, familiarícese con las instrucciones. En caso de preguntas, por favor, póngase en contacto con el vendedor. La lámpara está cubierta por un período de garantía de 60 meses para cualquier defecto oculto en el producto, y está diseñada para iluminar durante 10-12 horas durante el día. La operación de la lámpara durante 24 horas resulta en la pérdida de la garantía. La instalación debe ser realizada únicamente por un electricista calificado.

ATENCIÓN!
- La instalación y conexión deben ser realizadas únicamente por un electricista calificado.
- La lámpara tiene un cuerpo metálico - conecte el cable de tierra amarillo/verde.
- Un cable de alimentación dañado solo puede ser reemplazado por el servicio técnico.
- Para mantener una conexión hermética, use una caja de conexiones impermeable o una manga.
- El conjunto no incluye una regleta de conexiones.

INSTRUCCIONES DE INSTALACIÓN
1. Antes de comenzar la instalación, desconecte la alimentación. Luego, conecte el cable de alimentación a la lámpara utilizando una caja hermética o una funda.
2. Fije la lámpara al poste, apretando los tornillos laterales con una fuerza de hasta 10 Nm.
3. Conecte la alimentación y verifique si la lámpara se enciende.

[PL] WSTĘP I GWARANCJA
Dziękujemy za wybranie produktu marki EnergoMania. Przed rozpoczęciem montażu prosimy zapoznać się z instrukcją. W razie jakichkolwiek pytań należy skontaktować się ze Sprzedawcą. Lampa objęta 60-miesięznym okresem gwarancji na wszelkie wady ukryte w produkcie, przystosowana do 10-12 godzinnego świecenia w ciągu dnia. 24-godzinna eksploatacja lampy powoduje utratę gwarancji.

UWAGA!
- Montaż i podłączenie powinno być wykonane wyłącznie przez elektryka z uprawnieniami.
- Lampa posiada metalowy korpus - podłącz żółto/zielony przewód uziemienia.
- Uszkodzony przewód zasilający może być wymieniony wyłącznie przez serwis.
- Dla zachowania hermetycznego połączenia należy użyć wodoodpornej puszki lub mufy.
- W zestawie brak kostki przyłączeniowej.

INSTRUKCJA MONTAŻU

1. Przed rozpoczęciem instalacji odłącz zasilanie. Następnie podłącz przewód zasilający do lampy, używając hermetycznej puszki lub mufy.
2. Zamocuj lampę na słupie, dokręcając boczne śruby zabezpieczające z siłą do 10 Nm.
3. Włącz zasilanie i sprawdź, czy lampa świeci.

[DE] EINLEITUNG UND GARANTIE
Vielen Dank für die Auswahl eines Produkts von EnergoMania. Bitte machen Sie sich vor der Montage mit den Anweisungen vertraut. Bei Fragen wenden Sie sich bitte an den Verkäufer. Die Lampe ist durch eine Garantiezeit von 60 Monaten für alle verdeckten Mängel im Produkt abgedeckt und für eine Beleuchtung von 10-12 Stunden während des Tages ausgelegt. Eine Betriebszeit der Lampe von 24 Stunden führt zum Verlust der Garantie. Die Installation sollte ausschließlich von einem Elektriker mit entsprechenden Berechtigungen durchgeführt werden.

ACHTUNG!
- Montage und Anschluss dürfen nur von einem qualifizierten Elektriker durchgeführt werden.
- Die Lampe hat ein Metallgehäuse - schließen Sie das gelb/grüne Erdungskabel an.
- Ein beschädigtes Netzkabel darf nur vom Servicecenter ausgetauscht werden.
- Um eine hermetische Verbindung zu gewährleisten, verwenden Sie eine wasserdichte Anschlussdose oder Muffe.
- Das Set enthält keine Anschlussklemme.

MONTAGEANLEITUNG

1. Schalten Sie vor Beginn der Installation den Strom ab. Schließen Sie dann das Stromkabel mit einer wasserdichten Anschlussdose oder Muffe an die Lampe an.
2. Befestigen Sie die Lampe am Mast, indem Sie die seitlichen Sicherungsschrauben mit einem Drehmoment von bis zu 10 Nm anziehen.
3. Schalten Sie den Strom ein und überprüfen Sie, ob die Lampe leuchtet.

[LT] ĮVADAS IR GARANTIJA
Dėkojame, kad pasirinkote EnergoMania prekės ženklą. Prieš pradėdami montavimą, prašome atidžiai perskaityti instrukcijas. Jei turite kokių nors klausimų, prašome susisiekti su pardavėju. Lemputė turi 60 mėnesių garantiją visiems gamybos defektams, pritaikyta 10-12 valandų apšvietimui per dieną. Lemputės naudojimas nuolat 24 valandas sumažina garantiją. Montavimą gali atlikti tik elektros inžinierius su atitinkamais įgaliojimais.

DĖMESIO!
- Montavimą ir prijungimą turi atlikti tik kvalifikuotas elektrikas.
- Lempa turi metalinį korpusą - prijunkite geltoną/žalią įžeminimo laidą.
- Sugadintas maitinimo laidas gali būti pakeistas tik serviso centre.
- Norint išlaikyti hermetišką jungtį, naudokite vandeniui atsparią dėžutę arba movą.
- Komplekte nėra jungiamojo bloko.

MONTAVIMO INSTRUKCIJA
1. Prieš pradėdami montavimą, atjunkite maitinimą. Tada prijunkite maitinimo laidą prie lempos, naudodami hermetišką dėžutę arba movą.
2. Pritvirtinkite lempą prie stulpo, šoninius varžtus prisukdami iki 10 Nm jėga.
3. Įjunkite maitinimą ir patikrinkite, ar lemputė šviečia.

[RU] ВВЕДЕНИЕ И ГАРАНТИЯ
Благодарим вас за выбор продукции марки EnergoMania. Перед началом монтажа пожалуйста ознакомьтесь с инструкцией. По всем вопросам обращайтесь к продавцу. Лампа покрывается 60-месячной гарантией на любые скрытые дефекты продукции, предназначена для освещения в течение 10-12 часов в день. Постоянная работа лампы в течение 24 часов приводит к потере гарантии. Монтаж может осуществляться только квалифицированным электриком.

ВНИМАНИЕ!
- Монтаж и подключение должны выполняться только квалифицированным электриком.
- Лампа имеет металлический корпус - подключите жёлто-зелёный заземляющий провод.
- Повреждённый силовой кабель может быть заменён только в сервисном центре.
- Для обеспечения герметичного соединения используйте водонепроницаемую коробку или муфту.
- В комплекте нет соединительного блока.

ИНСТРУКЦИЯ ПО МОНТАЖУ
1. Перед началом установки отключите питание. Затем подключите питающий провод к лампе, используя герметичную коробку или муфту.
2. Закрепите лампу на столбе, затянув боковые винты с усилием до 10 Нм.
3. Включите питание и проверьте, горит ли лампа.

[EE] SISSEJUHATUS JA GARANTII

Täname, et valisite EnergoMania kaubamärgi toote. Enne paigaldamise alustamist palume teil juhendiga hoolikalt tutvuda. Kui teil on küsimusi, võtke ühendust müüjaga. Lamp on kaetud 60-kuulise garantiiga, mis katab kõik toote varjatud puudused ning on ette nähtud 10-12 tundi päevas töötama. Lambi ööpäevaringne kasutamine kaotab garantiikaitse.

TÄHELEPANU!

- Paigalduse ja ühendamise peaks läbi viima ainult kvalifitseeritud elektrik.
- Lambil on metallkorpus - ühendage kollane/roheline maandusjuhe.
- Kahjustatud toitejuhet võib vahetada ainult teeninduskeskus.
- Veekindla ühenduse tagamiseks kasutage veekindlat ühenduskasti või tihendit.
- Komplekt ei sisalda ühendusklemmi.

PAIGALDUSJUHISED
1. Enne paigaldamise alustamist lülitage toide välja. Seejärel ühendage toitejuhe lambiga, kasutades hermeetilist karpi või muhvi.
2. Kinnitage lamp posti külge, pingutades külgkruvisid kuni 10 Nm jõuga.
3. Lülitage toide sisse ja kontrollige, kas lamp põleb.

[FI] JOHDANTO JA TAKUU

Kiitos, että valitsit EnergoMania-tuotteen. Ennen asennuksen aloittamista lue ohjeet huolellisesti. Jos sinulla on kysyttävää, ota yhteyttä myyjään. Lamppu on 60 kuukauden takuulla kaikkia tuotteen piileviä vikoja vastaan ja on suunniteltu toimimaan 10-12 tuntia päivässä. Lampun jatkuva käyttö 24 tuntia päivässä mitätöi takuun.

HUOMIO!
- Asennuksen ja kytkennän saa suorittaa vain pätevä sähköasentaja.
- Lampussa on metallirunko - liitä keltavihreä maadoitusjohto.
- Vaurioitunut virtajohto voidaan vaihtaa vain huoltokeskuksessa.
- Tiiviin liitoksen ylläpitämiseksi käytä vesitiivistä rasiaa tai holkki.
- Pakkauksessa ei ole liitäntäkoteloa.

ASENNUSOHJEET
1. Ennen asennuksen aloittamista katkaise virta. Yhdistä sitten virtajohto lamppuun käyttäen tiivistä koteloa tai muhvia.
2. Kiinnitä lamppu tolppaan kiristämällä sivuruuvit 10 Nm voimalla.
3. Kytke virta päälle ja tarkista, palaako lamppu.

[SE] INTRODUKTION OCH GARANTI

Tack för att du har valt en produkt från EnergoMania. Innan du påbörjar installationen, vänligen läs igenom bruksanvisningen noggrant. Om du har några frågor, kontakta säljaren. Lampan är försedd med en 60 månaders garanti mot alla dolda fel och är avsedd för 10-12 timmars användning per dag. Användning av lampan 24 timmar om dygnet kommer att göra garantin ogiltig.

VARNING!
- Installation och anslutning ska endast utföras av en behörig elektriker.
- Lampan har ett metallhölje - anslut den gul/gröna jordledningen.
- En skadad strömkabel kan endast bytas ut av en auktoriserad servicetekniker.
- För att säkerställa en vattentät anslutning, använd en vattentät anslutningsbox eller muff.
- Paketet innehåller inte en anslutningskloss.

INSTALLATIONSANVISNINGAR
1. Innan du påbörjar installationen, stäng av strömmen. Anslut sedan strömkabeln till lampan med en tätad kopplingsdosa eller skarvmuff.
2. Fäst lampan på stolpen genom att dra åt sidobultarna med en kraft på upp till 10 Nm.
3. Slå på strömmen och kontrollera om lampan lyser.

[NO] INTRODUKSJON OG GARANTI

Takk for at du valgte et produkt fra EnergoMania. Vennligst les bruksanvisningen nøye før du starter installasjonen. Hvis du har spørsmål, kontakt Selgeren. Lampen er dekket av en 60-måneders garanti for alle skjulte feil i produktet og er designet for å fungere 10-12 timer per dag. Kontinuerlig drift av lampen i 24 timer vil oppheve garantien.

ADVARSEL!
- Installasjon og tilkobling skal kun utføres av en kvalifisert elektriker.
- Lampen har et metallhus - koble til den gule/grønne jordledningen.
- En skadet strømledning kan kun byttes av en servicetekniker.
- For å opprettholde en vanntett tilkobling, bruk en vanntett koblingsboks eller hylse.
- Settet inneholder ikke en tilkoblingsklemme.

INSTALLASJONSINSTRUKSJONER
1. Før du begynner installasjonen, koble fra strømmen. Koble deretter strømkabelen til lampen ved å bruke en hermetisk koblingsboks eller skjøtemuffe.
2. Fest lampen til stolpen ved å stramme sideskruene med en kraft på opptil 10 Nm.
3. Slå på strømmen og sjekk om lampen lyser.

[UA] ВСТУП ТА ГАРАНТІЯ

Дякуємо за вибір продукту бренду EnergoMania. Перед початком монтажу, будь ласка, уважно ознайомтеся з інструкцією. Якщо у вас є питання, зверніться до Продавця. Лампа має 60-місячну гарантію, яка покриває всі приховані дефекти продукту і призначена для роботи 10-12 годин на добу. Цілодобова експлуатація лампи призводить до втрати гарантії.

УВАГА!
- Монтаж та підключення повинні виконуватися тільки кваліфікованим електриком.
- Лампа має металевий корпус - підключіть жовто-зелений заземлюючий провід.
- Пошкоджений живильний кабель може бути замінений тільки в сервісному центрі.
- Для забезпечення герметичного з'єднання використовуйте водонепроникну коробку або муфту.
- Комплект не включає з'єднувальну клему.

ІНСТРУКЦІЯ З МОНТАЖУ
1. Перед початком встановлення відключіть живлення. Потім підключіть живильний провід до лампи, використовуючи герметичну коробку або муфту.
2. Закріпіть лампу на стовпі, затягнувши бокові гвинти з зусиллям до 10 Нм.
3. Увімкніть живлення та перевірте, чи світиться лампа.

[TR] GİRİŞ VE GARANTİ

EnergoMania marka ürünü tercih ettiğiniz için teşekkür ederiz. Montaj işlemine başlamadan önce lütfen talimatları dikkatlice okuyun. Herhangi bir sorunuz varsa, Lütfen Satıcı ile iletişime geçin. Ürün, tüm gizli hatalara karşı 60 ay garanti kapsamında olup, günde 10-12 saat çalışacak şekilde tasarlanmıştır. Lambanın 24 saat kesintisiz çalıştırılması garantiyi iptal eder.

DİKKAT!
- Montaj ve bağlantı sadece yetkili bir elektrikçi tarafından yapılmalıdır.
- Lambanın metal gövdesi vardır - sarı/yeşil topraklama kablosunu bağlayın.
- Hasar görmüş güç kablosu yalnızca servis tarafından değiştirilebilir.
- Su geçirmez bir bağlantı sağlamak için su geçirmez bir bağlantı kutusu veya kılıf kullanın.
- Set, bağlantı bloğunu içermez.

MONTAJ TALİMATLARI
1. Kuruluma başlamadan önce elektriği kapatın. Ardından, su geçirmez bir kutu veya manşon kullanarak güç kablosunu lambaya bağlayın.
2. Lambayı direğe sabitleyin ve yan vidaları 10 Nm'ye kadar sıkın.
3. Gücü açın ve lambanın yanıp yanmadığını kontrol edin.

[HU] BEVEZETÉS ÉS GARANCIA
Köszönjük, hogy az EnergoMania termékét választotta. A telepítés előtt kérjük, olvassa el a használati útmutatót. Bármilyen kérdés esetén keresse fel az Eladót. A lámpát 60 hónapos garanciával biztosítjuk minden gyártási hibára, és alkalmas napi 10-12 órás világításra. A lámpa 24 órás folyamatos használata érvényteleníti a garanciát. A telepítést kizárólag jogosult villanyszerelő végezheti.

FIGYELEM
- A telepítést és a csatlakoztatást kizárólag szakképzett villanyszerelő végezheti.
- A lámpa fém házzal rendelkezik - csatlakoztassa a sárga/zöld földelő vezetéket.
- A sérült tápkábelt csak a szerviz cserélheti ki.
- A vízálló csatlakozás fenntartása érdekében használjon vízálló elosztódobozt vagy hüvelyt.
- A készlet nem tartalmaz csatlakozóblokkot.

TELEPÍTÉSI ÚTMUTATÓ
1. A telepítés megkezdése előtt kapcsolja ki az áramot. Ezután csatlakoztassa a tápkábelt a lámpához egy hermetikus doboz vagy hüvely használatával.
2. Rögzítse a lámpát az oszlopra, húzza meg az oldalsó csavarokat legfeljebb 10 Nm erővel.
3. Kapcsolja be az áramot, és ellenőrizze, hogy a lámpa világít-e.

[LV] IEVADS UN GARANTIJA
Paldies, ka izvēlējāties EnergoMania produktu. Pirms montāžas sākšanas, lūdzu, iepazīstieties ar instrukcijām. Ja rodas jautājumi, lūdzu, sazinieties ar pārdevēju. Lampa ir apdrošināta ar 60 mēnešu garantiju pret visiem produktā esošajiem slēptajiem defektiem un ir paredzēta 10-12 stundu ilgai gaismas iedarbināšanai dienas laikā. Lampa darbības ilgums 24 stundas izraisa garantijas zaudēšanu. Montāžu drīkst veikt tikai kvalificēts elektriķis.

UZMANĪBU!
- Montāžu un pieslēgumu drīkst veikt tikai kvalificēts elektromontieris.
- Lampai ir metāla korpuss - pieslēdziet dzelteno/zaļo zemes vadu.
- Bojātu barošanas vadu drīkst nomainīt tikai serviss.
- Lai nodrošinātu hermētisku savienojumu, izmantojiet ūdensnecaurlaidīgu savienojuma kasti vai buksi.
- Komplektā nav iekļauta savienojuma kārba.

UZSTĀDĪŠANAS INSTRUKCIJA
1. Pirms uzsākt uzstādīšanu, atvienojiet strāvu. Pēc tam pievienojiet barošanas vadu lampai, izmantojot hermētisku kārbu vai savienojuma uzmavu.
2. Piestipriniet lampu pie staba, pievelkot sānu skrūves ar spēku līdz 10 Nm.
3. Ieslēdziet strāvu un pārbaudiet, vai lampa deg.

[IT] INTRODUZIONE E GARANZIA
Grazie per aver scelto un prodotto della marca EnergoMania. Prima di iniziare il montaggio, ti preghiamo di leggere attentamente le istruzioni. In caso di domande, contatta il venditore. La lampada è coperta da una garanzia di 60 mesi per eventuali difetti nascosti nel prodotto, progettata per illuminare per 10-12 ore al giorno. L'utilizzo continuativo della lampada per 24 ore comporta la perdita della garanzia. Il montaggio deve essere effettuato esclusivamente da un elettricista qualificato.

ATTENZIONE!
- L'installazione e il collegamento devono essere eseguiti esclusivamente da un elettricista qualificato.
- La lampada ha un corpo metallico - collegare il filo di messa a terra giallo/verde.
- Un cavo di alimentazione danneggiato può essere sostituito solo dal servizio di assistenza.
- Per mantenere una connessione ermetica, utilizzare una scatola di giunzione impermeabile o una guaina.
- Il set non include un morsetto di collegamento.

ISTRUZIONI PER L'INSTALLAZIONE
1. Prima di iniziare l'installazione, scollega l'alimentazione. Poi collega il cavo di alimentazione alla lampada utilizzando una scatola di giunzione ermetica o un manicotto.
2. Fissa la lampada al palo stringendo le viti laterali con una forza fino a 10 Nm.
3. Accendi l'alimentazione e verifica se la lampada si accende.

[RO] INTRODUCERE ȘI GARANȚIE
Vă mulțumim pentru alegerea unui produs de la marca EnergoMania. Înainte de a începe montajul, vă rugăm să citiți cu atenție instrucțiunile. În cazul în care aveți întrebări, vă rugăm să contactați vânzătorul. Lampa este acoperită de o garanție de 60 de luni pentru orice defecte ascunse în produs, proiectată pentru a lumina timp de 10-12 ore pe zi. Utilizarea continuă a lămpii timp de 24 de ore duce la pierderea garanției. Montajul trebuie efectuat exclusiv de un electrician calificat.

ATENȚIE!
- Instalarea și conectarea trebuie efectuate numai de un electrician calificat.
- Lampa are un corp metalic - conectați firul de împământare galben/verde.
- Un cablu de alimentare deteriorat poate fi înlocuit doar de serviciul de asistență.
- Pentru a menține o conexiune etanșă, utilizați o cutie de joncțiune impermeabilă sau o manșetă.
- Setul nu include o clemă de conectare.

INSTRUCȚIUNI DE INSTALARE
1. Înainte de a începe instalarea, deconectați alimentarea electrică. Apoi conectați cablul de alimentare la lampă, folosind o cutie de joncțiune etanșă sau un manșon.
2. Fixați lampa pe stâlp, strângând șuruburile laterale cu o forță de până la 10 Nm.
3. Porniți alimentarea electrică și verificați dacă lampa se aprinde.

[EL] ΕΙΣΑΓΩΓΗ ΚΑΙ ΕΓΓΥΗΣΗ
Σας ευχαριστούμε που επιλέξατε ένα προϊόν της μάρκας EnergoMania. Παρακαλούμε διαβάστε προσεκτικά τις οδηγίες πριν ξεκινήσετε την εγκατάσταση. Για οποιεσδήποτε ερωτήσεις, παρακαλούμε επικοινωνήστε με τον πωλητή. Η λάμπα καλύπτεται από εγγύηση 60 μηνών για οποιεσδήποτε κρυφές ελλατώματα στο προϊόν και προορίζεται για φωτισμό 10-12 ωρών την ημέρα. Η συνεχής λειτουργία της λάμπας για 24 ώρες οδηγεί στην απώλεια της εγγύησης. Η εγκατάσταση πρέπει να πραγματοποιείται μόνο από εξειδικευμένο ηλεκτρολόγο.

ΠΡΟΣΟΧΗ!
- Η εγκατάσταση και η σύνδεση πρέπει να γίνονται μόνο από εξειδικευμένο ηλεκτρολόγο.
- Η λάμπα έχει μεταλλικό σώμα - συνδέστε το κίτρινο/πράσινο καλώδιο γείωσης.
- Ένα κατεστραμμένο καλώδιο τροφοδοσίας μπορεί να αντικατασταθεί μόνο από την υπηρεσία εξυπηρέτησης.
- Για να διατηρηθεί η στεγανή σύνδεση, χρησιμοποιήστε αδιάβροχο κουτί διακλάδωσης ή μούφα.
- Το σετ δεν περιλαμβάνει συνδετικό μπλοκ.

ΟΔΗΓΙΕΣ ΕΓΚΑΤΑΣΤΑΣΗΣ
1. Πριν ξεκινήσετε την εγκατάσταση, αποσυνδέστε την παροχή ρεύματος. Στη συνέχεια, συνδέστε το καλώδιο τροφοδοσίας στη λάμπα χρησιμοποιώντας ένα αδιάβροχο κουτί ή μούφα.
2. Στερεώστε τη λάμπα στον στύλο, σφίγγοντας τις πλευρικές βίδες με δύναμη έως 10 Nm.
3. Ενεργοποιήστε την παροχή ρεύματος και ελέγξτε αν η λάμπα ανάβει.

[CZ] ÚVOD A ZÁRUKA
Děkujeme vám za výběr produktu značky EnergoMania. Před zahájením montáže si prosím pozorně přečtěte návod k použití. V případě jakýchkoli dotazů nás prosím kontaktujte. Lampa je dodávána s 60měsíční zárukou na všechny skryté vady výrobku, určená k 10–12hodinovému osvětlování během dne. Nepřetržité provozování lampy po dobu 24 hodin vede ke ztrátě záruky. Montáž smí provádět pouze elektrikář s oprávněním.

UPOZORNĚNÍ!
- Montáž a připojení by měl provádět pouze kvalifikovaný elektrikář.
- Lampa má kovové tělo - připojte žlutozelený uzemňovací vodič.
- Poškozený napájecí kabel může být vyměněn pouze servisem.
- Pro zachování vodotěsného spojení použijte vodotěsnou spojovací krabici nebo manžetu.
- Součástí sady není připojovací svorka.

INSTALAČNÍ POKYNY
1. Před zahájením instalace odpojte napájení. Poté připojte napájecí kabel k lampě pomocí hermetické krabice nebo spojky.
2. Připevněte lampu na sloup utažením bočních šroubů silou až 10 Nm.
3. Zapněte napájení a zkontrolujte, zda lampa svítí.

ENERGOMANIA, INNOWACYJNA 2, 16-400 SUWAŁKI, POLAND

www.energomania.pl