Opis

Hak holowniczy

+13PIN MODUŁ Z WIĄZKĄ ✅

+GNIAZDO 13PIN ✅

+3 OSŁONY KULI HAKA ✅

+RĘKAWICZKI ✅

do samochodu:

➡️ Dacia Dokker

[[Roczniki od **08/2012 - 2021**r. **]]**

.:: dostawczy, Van ::.

⭐ ⭐ ⭐ ⭐ ⭐

Uciąg: 1400 KG ❗ ❗ ❗

PRODUKT POLSKI -- **BIZUB** Hak-Pol ✅

KOMPLETNY HAK do montażu

Firmy:

BIZUB HAK-POL ✅

PASUJE DO POJAZDÓW:

✅ Dacia **Dokker**

- Rok produkcji auta **[** od **08/2012 - 2021**r. **]**
- ➡️ **dostawczy, Van,**

PARAMETRY HAKA do Dacia Dokker :

- ✔ Uciąg: **1400kg**
- ✔ Nacisk na kulę haka: **75kg**
- ✔ **MODUŁ+WIĄZKA 13pin** w zestawie
- ✔ Homologacja haka : **E20**
- ✔ **Kula odkręcana**, na 2 śruby
- ✔ typ kuli: **Fajka**

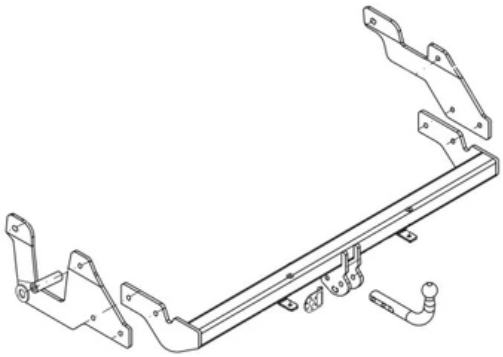

Kupując nasz zestaw

haka holowniczego do Dacia Dokker **otrzymasz:**

- **HAK HOLOWNICZY** z kulą odkręcaną na 2 śruby,
- **13pin WIĄZKĘ** potrzebną do montażu haka
- **13pin MODUŁ** potrzebny do montażu haka
- **GNIAZDO 13pin-**wiązki elektrycznej
- **TABLICZKĘ ZNAMIONOWĄ** z HOMOLOGACJĄ
- **element niezbędny do rejestracji**
- Przejrzystą **INSTRUKCJĘ MONTAŻU**
- **ŚRUBY** oraz **PODKŁADKI** mocujące,

- Schemat podłączenia instalacji elektrycznej
- **3 OSŁONY KULI HAKA** ❗
- **1 para rękawiczek** ❗

ZALETY HAKA HOLOWNICZEGO

DO **Dacia Dokker :**

- ✅ hak zabezpieczony antykorozyjnie ❗
- ✔️ **malowany proszkowo,**

JE_A04195+ETK13+3K+RĘK.