MOTOR TECHNICS

BEDIENUNGSANLEITUNG

User manual | Instrukcja | Návod k použití | Manuel d´utilisation | Istruzioni per l'uso | Manual de instrucciones | Használati útmutató | Brugsanvisning

PULLEY

EXPONDO.COM

DE	Produktname	Seilzug	Seilzug	Seilzug
EN	Product name	PULLEY	PULLEY	PULLEY
PL	Nazwa produktu	WCIĄGARKA LINOWA	WCIĄGARKA LINOWA ELEKTRYCZNA	WCIĄGARKA
CZ	Název výrobku	Lanový kladkostroj	Lanový kladkostroj	Lanový kladkostroj
FR	Nom du produit	Palan	Palan	Palan
IT	Nome del prodotto	Argano	Argano	Argano
ES	Nombre del producto	Polipasto	Polipasto	Polipasto
HU	Termék neve	Drótkötél emelő	Drótkötél emelő	Drótkötél emelő
DA	Produktnavn	Wiretalje	Wiretalje	Wiretalje
DE	Modell	PROLIFTOR 600 PROLIFTOR 1000	PROLIFTOR 800 PROLIFTOR 250	PROLIFTOR 400
EN	Product model			
PL	Model produktu			
CZ	Model výrobku			
FR	Modèle			
IT	Modello			
ES	Modelo			
HU	Modell			
DA	Model			
DE	Hersteller	expondo Polska sp. z o.o. sp. k.		
EN	Manufacturer			
PL	Producent			
CZ	Výrobce			
FR	Fabricant			
IT	Produttore			
ES	Fabricante			
HU	Termelő			
DA	Producent			
DE	Anschrift des Herstellers	ul. Nowy Kisielin – Innowacyjna 7, 66-002 Zielona Góra | Poland, EU		
EN	Manufacturer Address			
PL	Adres producenta			
CZ	Adresa výrobce			
FR	Adresse du fabricant			
IT	Indirizzo del produttore			
ES	Dirección del fabricante			
HU	A gyártó címe			
DA	Producentens adresse			

Diese Bedienungsanleitung wurde für Sie maschinell übersetzt. Wir arbeiten kontinuierlich daran, eine akkurate Übersetzung zu liefern. Allerdings ist keine maschinelle Übersetzung perfekt. Die offizielle Bedienungsanleitung ist die englische Version. Etwaige Abweichungen oder Unterschiede in der Übersetzung sind weder bindend noch haben sie eine rechtliche Wirkung für die Einhaltung oder Durchsetzung von Vorschriften. Sollten Fragen zur Genauigkeit der Informationen in der Bedienungsanleitung aufkommen, beziehen Sie sich bitte auf die englische Version dieser Inhalte. Sie ist die offizielle Version.

Technische Daten

Beschreibung des Parameters	**Parameterwert**	
Produktname	Seilzug	
Modell	PROLIFTOR 600	PROLIFTOR 1000
Versorgungsspannung [V~] / Frequenz [Hz]	230~/50	
Eingangsleistung [W]	1050	1600
Nennstrom [A]	4,6	7,5
Tragfähigkeit ohne Block [kg]	300	495
Tragfähigkeit mit Block [kg]	600	990
Hubhöhe ohne Block [m]	12	12
Hubhöhe mit Block [m]	6	6
Hebegeschwindigkeit ohne Block [m/min]	4	8
Hebegeschwindigkeit mit Block [m/min]	8	4
Triebwerksgruppe	M1	M1
IP-Schutzart	IP 54	IP 54
Isolierungsgrad	B	B
Kabeldurchmesser [mm]	4,5	5,6
Zugfestigkeit des Kabels [N/mm2]	≥1770	≥1870
Arbeitszyklus des Geräts *	S3 20% 10 min	S3 20% 10 min
Kapazität des Systems	34 + 8µF / 450V	70µF / 450V

Beschreibung des Parameters	**Parameterwert**	
Produktname	Seilzug	
Modell	PROLIFTOR 800	PROLIFTOR 250
Versorgungsspannung [V~] / Frequenz [Hz]	230~/50	
Eingangsleistung [W]	1350	500

Nennstrom [A]	5,9	2,2
Tragfähigkeit ohne Block [kg]	400	125
Tragfähigkeit mit Block [kg]	800	250
Hubhöhe ohne Block [m]	12	12
Hubhöhe mit Block [m]	6	6
Hebegeschwindigkeit ohne Block [m/min]	4	4
Hebegeschwindigkeit mit Block [m/min]	8	8
Triebwerksgruppe	M1	M1
IP-Schutzart	IP 54	IP 54
Isolierungsgrad	B	B
Kabeldurchmesser [mm]	5,1	3
Zugfestigkeit des Kabels [N/mm2]	≥1770	≥1870
Arbeitszyklus des Geräts *	S3 20% 10 min	S3 20% 10 min
Kapazität des Systems	44 + 8µF / 450V	14,5 + 3,5µF / 450V

Beschreibung des Parameters	**Parameterwert**
Produktname	Seilzug
Modell	PROLIFTOR 400
Versorgungsspannung [V~] / Frequenz [Hz]	230~/50
Eingangsleistung [W]	750
Nennstrom [A]	3,3
Tragfähigkeit ohne Block [kg]	200
Tragfähigkeit mit Block [kg]	400
Hubhöhe ohne Block [m]	12
Hubhöhe mit Block [m]	6
Hebegeschwindigkeit ohne Block [m/min]	4
Hebegeschwindigkeit mit Block [m/min]	8
Triebwerksgruppe	M1
IP-Schutzart	IP 54
Isolierungsgrad	B
Kabeldurchmesser [mm]	3,8
Zugfestigkeit des Kabels [N/mm2]	≥1770
Arbeitszyklus des Geräts *	S3-25% 10 min

Kapazität des Systems	22 + 6µF / 450V

*** Gerät Arbeitszyklus** - S3 intermittierenden Modus, kontinuierliche Betriebszeit des Geräts, um die Höhe der Rest in einem bestimmten Zeitraum (10 Minuten).

Bei S3 25% -10 min darf das Gerät nur 25% der angegebenen Nutzungszeit (2 min und 30 sec) betrieben werden, der Rest ist für die Ruhephase und die Abkühlung der Antriebselemente (7 min und 30 sec) zu reservieren.

Bei S3 20% -10 min kann das Gerät nur 20% der angegebenen Zeit (2 min) betrieben werden, die restliche Zeit sollte für die Ruhephase, das Abkühlen der Antriebselemente (8 min) reserviert werden.

1. Allgemeine Beschreibung

Dieses Handbuch soll Sie bei der sicheren und zuverlässigen Nutzung unterstützen. Das Produkt wurde streng nach den technischen Spezifikationen unter Verwendung der neuesten Technologien und Komponenten und Einhaltung höchster Qualitätsstandards entwickelt und hergestellt.

LESEN SIE DIESE ANLEITUNG SORGFÄLTIG DURCH, BEVOR SIE BENUTZEN.

Um einen langen und zuverlässigen Betrieb des Geräts zu gewährleisten, muss es korrekt und unter strikter Einhaltung dieser Anleitung betrieben und gewartet werden. Die technischen Daten und Spezifikationen in dieser Anleitung sind auf dem neuesten Stand. Der Hersteller behält sich das Recht vor, Änderungen vorzunehmen, um die Qualität zu verbessern. Unter Berücksichtigung des technischen Fortschritts und der Möglichkeiten zur Lärmminderung wurde das Gerät so entwickelt und gebaut, dass das Risiko durch Lärmemissionen auf ein Minimum reduziert wird.

Symbolerklärung

CE	Das Produkt entspricht den Anforderungen der einschlägigen Sicherheitsnormen.
	Vor dem Gebrauch die Gebrauchsanweisung sorgfältig lesen.

	Recycelbares Produkt.
	VORSICHT! oder **WARNUNG!** oder **ERINNERUNG!** Ein allgemeines Warnzeichen.
	Einen Gehörschutz tragen. Lärmbelastung kann zu Hörverlusten führen.
	Kopfschutz verwenden.
	Fußschutz verwenden.
	ACHTUNG! Warnung vor Stromschlag!
	ACHTUNG! Schwebendes Gewicht!
	Nothalt!
	Nur für internen Gebrauch.
	HINWEIS! Unbeteiligte müssen einen Sicherheitsabstand zum Arbeitsplatz einhalten.

ACHTUNG! Die Abbildungen in dieser Bedienungsanleitung dienen nur der Veranschaulichung und können in einigen Details vom tatsächlichen Aussehen des Produkts abweichen.

2. Anwendungssicherheit

ACHTUNG! Lesen Sie alle Sicherheitshinweise und Anweisungen. Die Nichtbeachtung der Sicherheitshinweise und Anweisungen kann zu Stromschlag, Brand und/oder schweren Verletzungen oder zum Tod führen.

Der Begriff "Gerät" oder "Produkt" in den Warnhinweisen und in der Beschreibung des Handbuchs bezieht sich auf: Seilzug.

2.1. Elektrische Sicherheit

a) Der Netzstecker des Geräts muss für die benutzte Netzsteckdose ausgelegt sein. Nehmen Sie am Stecker keinerlei Modifikationen vor. Originalstecker und passende Steckdosen vermindern das Risiko eines Stromschlags.

b) Der Kontakt zu geerdeten oder masseführenden Elemente, wie Rohre, Heizkörper, Herde und Kühlschränke, muss vermieden werden. Es besteht ein erhöhtes Risiko eines Stromschlags, wenn Ihr Körper geerdet ist und das Gerät bei direktem Regen, auf nassem Boden oder bei der Arbeit in einer feuchten Umgebung berührt wird. Das Eindringen von Wasser in das Gerät erhöht das Risiko einer Beschädigung des Geräts und eines Stromschlags.

c) Berühren Sie das Gerät niemals mit nassen oder feuchten Händen.

d) Das Netzkabel darf nicht zweckentfremdet verwendet werden. Benutzen Sie das Kabel nicht, um das Gerät zu transportieren oder den Stecker herauszuziehen. Halten Sie das Kabel von Hitze, Öl, scharfen Kanten und beweglichen Teilen fern. Beschädigte oder verwickelte Kabel erhöhen das Risiko eines Stromschlags.

e) Lässt sich der Einsatz des Gerätes in feuchter Umgebung nicht vermeiden, muss eine Fehlerstrom-Schutzeinrichtung (RCD) verwendet werden. Die Verwendung von RCD verringert das Risiko eines Stromschlags.

f) Es ist verboten, das Gerät zu benutzen, wenn das Netzkabel beschädigt ist oder sichtbare Verbrauchsspuren aufweist. Ein beschädigtes Netzkabel sollte von einem qualifizierten Elektriker oder vom Kundendienst des Herstellers ersetzt werden.

g) Tauchen Sie Kabel, Stecker bzw. das Gerät nicht in Wasser oder andere Flüssigkeiten, um einen Stromschlag zu vermeiden. Verwenden Sie das Gerät nicht auf nassen Oberflächen.

2.2. Sicherheit am Arbeitsplatz

a) Den Arbeitsbereich aufgeräumt und gut beleuchtet halten. Unordnung oder schlechte Beleuchtung kann zu Unfällen führen. Beim Gebrauch des Gerätes seien Sie vorausschauend, passen Sie darauf, was Sie tun, und nutzen Sie Ihren gesunden Menschenverstand.

b) Verwenden Sie das Gerät nicht in explosionsgefährdeten Bereichen, z. B. bei Vorhandensein von brennbaren Flüssigkeiten, Gasen oder Staub.

c) Bei Zweifeln an der Funktionstüchtigkeit des Produkts oder bei Beschädigung des Produkts wenden Sie sich bitte an den Kundendienst des Herstellers.

d) Reparaturen am Gerät dürfen nur vom Kundendienst des Herstellers durchgeführt werden. Keine Reparaturen in Eigenregie durchführen!

e) Im Falle eines Brandes oder einer Brandentzündung dürfen nur Pulver- oder Schaumlöscher (CO2) verwendet werden, um die unter Spannung stehenden Geräte zu löschen.
f) Kinder und unbefugte Personen dürfen sich nicht im Arbeitsbereich aufhalten. (Unachtsamkeit kann zum Verlust der Kontrolle über das Gerät führen.)
g) Bei einer Gefahr für das Leben oder die Gesundheit oder einer Unfall- oder Störungsgefahr muss das Gerät mit dem NOTHALT-SCHALTER ausgeschaltet werden!
h) Überprüfen Sie regelmäßig den Zustand der Sicherheitshinweisaufkleber. Falls die Aufkleber unleserlich sind, müssen sie ersetzt werden.
i) Bewahren Sie diese Anleitung zum späteren Nachschlagen auf. Soll das Gerät an Dritte weitergegeben werden, muss auch die Gebrauchsanweisung mit übergeben werden.
j) Bewahren Sie Verpackungsteile und kleine Montageteile außerhalb der Reichweite von Kindern auf.
k) Halten Sie das Gerät von Kindern und Tieren fern.

Immer beachten! Achten Sie auf die Sicherheit von Kindern und anderen Unbeteiligten, während Sie das Gerät bedienen.

2.3. Eigenschutz

a) Bedienen Sie das Gerät nicht, wenn Sie müde oder krank sind oder unter dem Einfluss von Alkohol, Drogen oder Medikamenten stehen, die Ihre Fähigkeit zur Bedienung des Geräts beeinträchtigen könnten.
b) Das Gerät ist nicht dafür bestimmt, durch Personen (einschließlich Kinder) mit eingeschränkten geistigen, sensorischen oder intellektuellen Fähigkeiten oder durch Personen mit mangelnder Erfahrung und/oder mangelndem Wissen benutzt zu werden, es sei denn, sie werden durch eine für ihre Sicherheit zuständige Person beaufsichtigt oder erhielten von ihr Anweisungen, wie das Gerät zu benutzen ist.
c) Das Gerät darf nur von körperlich geeigneten Personen bedient werden, die zu ihrem Benutzen fähig und entsprechend geschult sind und die diese Bedienungsanleitung gelesen und verstanden haben und im Rahmen der Sicherheit und des Gesundheitsschutzes am Arbeitsplatz geschult wurden.
d) Seien Sie vorsichtig und benutzen Sie Ihren gesunden Menschenverstand, wenn Sie mit dem Gerät arbeiten. Eine kurze Unachtsamkeit bei der Arbeit kann zu schweren Verletzungen führen.
e) Verwenden Sie bei der Arbeit mit dem Gerät die erforderliche persönliche Schutzausrüstung, wie in Abschnitt 1 der Symbolerklärung angegeben. Die Verwendung geeigneter, zugelassener persönlicher Schutzausrüstung verringert das Verletzungsrisiko.

f) Tragen Sie keine weite Kleidung und keinen Schmuck. Halten Sie Haare, Kleidung und Handschuhe von den beweglichen Teilen fern. Lose Kleidung, Schmuck oder lange Haare können von beweglichen Teilen erfasst werden.
g) Bei dem Gerät handelt es sich nicht um ein Spielzeug. Kinder müssen beaufsichtigt werden, um sicherzustellen, dass sie nicht mit dem Gerät spielen.

2.4. Sichere Verwendung des Geräts

a) Ziehen Sie den Stecker aus der Steckdose, bevor Sie Einstellungen, Reinigungs- und Wartungsarbeiten vornehmen. Eine solche Vorbeugungsmaßnahme verringert das Risiko eines versehentlichen Einschaltens.
b) Bewahren Sie das unbenutzte Produkt außerhalb der Reichweite von Kindern und Personen auf, die mit dem Gerät oder dieser Anleitung nicht vertraut sind. Die Geräte sind in den Händen unerfahrener Benutzer gefährlich.
c) Halten Sie das Gerät in einem guten technischen Zustand. Prüfen Sie vor jedem Einsatz, ob allgemeine Schäden oder Schäden an beweglichen Teilen vorliegen (Risse in Bauteilen und Komponenten oder andere Zustände, die den sicheren Betrieb des Geräts beeinträchtigen können). Im Falle einer Beschädigung lassen Sie das Gerät vor der Benutzung reparieren.
d) Halten Sie das Gerät von Kindern fern.
e) Die Reparatur und Wartung der Geräte ist von qualifiziertem Personal unter ausschließlicher Verwendung von Originalersatzteilen durchzuführen. Dies gewährleistet eine sichere Verwendung.
f) Um die Funktionstüchtigkeit des Geräts zu gewährleisten, dürfen die werksseitig installierten Abdeckungen nicht entfernt und die Schrauben nicht gelöst werden.
g) Vermeiden Sie Situationen, in denen das Gerät unter starker Belastung während des Betriebs stehen bleibt. Dies kann zu einer Überhitzung der Antriebskomponenten und damit zur Beschädigung des Geräts führen.
h) Berühren Sie keine beweglichen Teile oder Zubehörteile, es sei denn, das Gerät ist vom Stromnetz getrennt.
i) Es ist untersagt, das Gerät unbeaufsichtigt laufen zu lassen.
j) Das Gerät sollte regelmäßig gereinigt werden, um die dauerhafte Ablagerung von Schmutz zu verhindern.
k) Bewegliche Teile oder Zubehör dürfen nicht berührt werden, sofern das Gerät nicht von der Druckluftversorgung abgetrennt worden ist.
l) Bei dem Gerät handelt es sich nicht um ein Spielzeug. Die Reinigung und Wartung darf ohne Aufsicht von Erwachsenen nicht von Kindern durchgeführt werden.
m) Es ist untersagt die Konstruktion des Geräts zu verändern, um die Parameter oder Bauweise des Geräts zu modifizieren.
n) Das Gerät muss von Feuer- und Wärmequellen ferngehalten werden.
o) Stellen Sie sicher, dass das Rad fest sitzt. Überschreiten Sie nicht die maximale Belastung des Geräts!

p) Vor dem Einsatz der Maschine muss der Bediener einen Probelauf ohne Last durchführen und Folgendes überprüfen:
    a. Erlaubt der Schalter das Anheben, Absenken und Anhalten der Last zu jeder Zeit,
    b. ob während des Betriebs der elektrischen Winde ungewöhnliche Geräusche auftreten,
    c. kann das Kabel frei auf- und abgerollt werden.

q) Es ist verboten, die angehängten Lasten zu kippen oder auf dem Boden zu schleifen.

r) Verwenden Sie das Gerät nicht im Freien, wenn es regnet oder die Wetterbedingungen ungünstig sind.

s) Es ist verboten, sich unter der angehängten Last (und in deren unmittelbarer Nähe) aufzuhalten oder zu bewegen. Es ist verboten, Menschen oder Tiere mit diesem Gerät zu heben.

t) Schwebende Last dürfen nicht unbeaufsichtigt gelassen werden.

u) Nach der Montage balancieren Sie das an der Hakenflasche hängende Gewicht aus.

v) Die Last darf nicht zu lange am Haken hängen, sonst kann sie das Gerät beschädigen oder zu Unfällen führen.

w) Prüfen Sie, ob das Kabel nicht zu locker hängt. Rollen Sie das Kabel immer richtig auf, um es nicht zu beschädigen. Wenn das Kabel verschlissen ist, muss es ersetzt werden.

x) Wenn das Gerät überlastet oder starken Erschütterungen ausgesetzt wurde, muss es vor der Benutzung von einem autorisierten Servicetechniker überprüft werden.

y) Situationen, bei denen es zum Schwanken der Last kommen kann, müssen vermieden werden.

z) Vor dem Aufhängen der Last muss stets sichergestellt werden, das der Bereich, in dem der Transport stattfinden soll, frei von Hindernissen ist.

aa) Die Ausführung von mechanischen oder ähnlichen Arbeiten (Schweißen, Schneiden usw.) bei hängender Last ist untersagt.

bb) Das Anheben von Lasten über dem Boden muss in der niedrigsten möglichen Geschwindigkeit ausgeführt werden. Beim Transport mit dem Gerät müssen Stöße, Schläge und plötzliche Geschwindigkeitsänderungen vermieden werden. Hierdurch wird das Risiko des Herabfallens der Last reduziert.

cc) Das Gerät ist nicht für den Dauerbetrieb ausgelegt. Der vorgeschriebene Arbeitszyklus für das Gerät muss eingehalten werden.

ACHTUNG! Obwohl das Produkt so konstruiert wurde, dass es sicher ist und über angemessene Sicherheitsvorkehrungen verfügt, besteht trotz der zusätzlichen Sicherheitsvorkehrungen für den Benutzer ein geringes Unfall- oder Verletzungsrisiko bei der Handhabung des

Produkts. Es wird empfohlen, bei der Verwendung Vorsicht und gesunden Menschenverstand walten zu lassen.

3. Anweisungen für den Gebrauch

Das Gerät ist für das vertikale Heben und Senken von Lasten ausgelegt**.**
Das Gerät kann in Fabriken, landwirtschaftlichen Betrieben, auf Baustellen, bei der Montage von Geräten und beim Be- und Entladen von Waren eingesetzt werden.
Das Gerät ist nicht für den Transport von geschmolzenen Massenprodukten bestimmt!
Für allerlei Schäden, die durch unsachgemäßen Gebrauch entstehen, haftet der Anwender.

3.1. Produktübersicht

1 - Montagewinkel
2 - Endschalterhebel
3 - Grenzsperre
4 - Haken
5 - Block
6 – Netzkabel
7 - Fernsteuerung
8 - Motor

3.2. Arbeitsvorbereitung

BEDINGUNGEN DER ARBEITSUMGEBUNG

Achtung! Verwenden Sie das Gerät nicht in korrosiven Umgebungen und Umgebungen mit explosiver Atmosphäre! Beachten Sie stets die in Tab. aufgeführten Umweltanforderungen.

"ARBEITSUMGEBUNGSBEDINGUNGEN" bei der Arbeit mit dem Gerät beachten!

BEDINGUNGEN DER ARBEITSUMGEBUNG	
Umgebungstemperatur [°C]	0 ~ 40
Relative Luftfeuchtigkeit [%]	< 85
Höhe [über den Meeresspiegel]	< 1000
Temperatur für den Transport und die Lagerung [°C]	-25 ~ 55

SCHALTPLAN

Achtung! Die Elektroinstallation, an die das Gerät angeschlossen wird, muss mit einer mit einer 10-A-Sicherung oder einem 10-A-Schutzschalter ausgestattet sein.

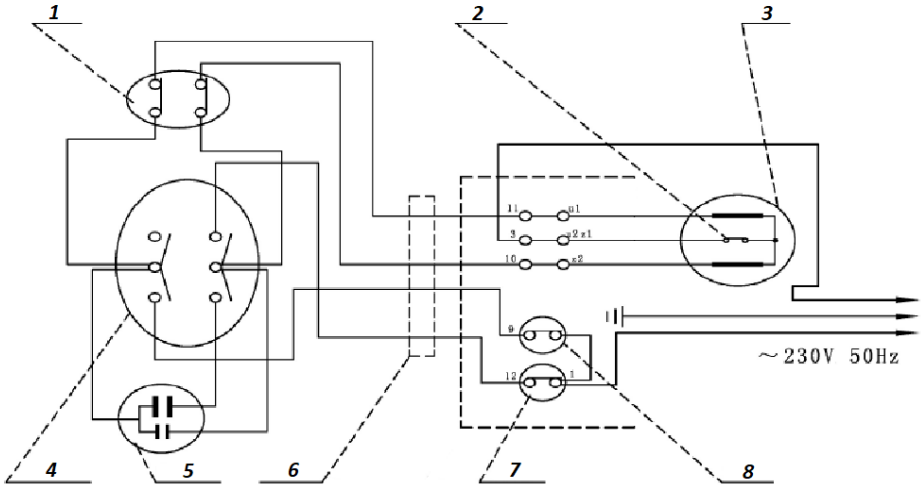

1 - Notabschaltung
2 - OTP-Schutz
3 - Motor
4 - Bewegungsschalter
5 - Kondensator
6 - Steuerkabel
7 - Endschalter "Ab"
8 - Endschalter "Auf"

MONTAGEBEDINGUNGEN

ACHTUNG: Vergewissern Sie sich vor dem Zusammenbau des Geräts, dass alle Elemente vollständig und unbeschädigt sind! Bei Unstimmigkeiten wenden Sie sich bitte umgehend an den Zulieferer!

Das Gerät sollte so aufgestellt werden, dass der Netzstecker jederzeit erreicht werden kann. Vergewissern Sie sich, dass die Stromversorgung des Geräts mit den Angaben auf dem Typenschild übereinstimmt!

Die Tragfähigkeit der für die Installation des Geräts verwendeten Struktur (Sockel und Tragprofil) muss einer Belastung standhalten, die um ein Vielfaches höher ist als die maximal zulässige Arbeitslast. Die Verantwortung für die Einhaltung der Festigkeitsparameter, die Qualität der Tragkonstruktion und die Montage des Geräts auf der Tragkonstruktion liegt beim Benutzer.

ZUSAMMENBAU DES GERÄTS

a) Das Gerät sollte von einer qualifizierten Person installiert werden.
b) Die Konstruktion des Geräts ist für den Einbau in einen Balken mit rechteckigem Querschnitt (A) geeignet.
c) Die Abmessungen des Trägers müssen mit den Abmessungen der Befestigungselemente des Geräts übereinstimmen.
d) Überprüfen Sie nach der Montage des Geräts auf der Tragkonstruktion, ob die Montageschrauben korrekt angebracht wurden. Festziehen ist lose.
e) Entfernen Sie das Sicherungsband von der Kabeltrommel.

BLOCKMONTAGE

Das Gerät ist mit einem zusätzlichen Zubehörteil ausgestattet, nämlich einem Block. Durch die Verwendung des Blocks können Sie eine doppelt so große Last heben. Um den Block an das Kabel zu montieren:

a) Schrauben Sie die Blockverschlüsse (B) ab und entfernen Sie sie.
b) Führen Sie das Tragseil mit dem Haken (B) durch die Riemenscheibe.
c) Befestigen Sie alle Blockteile (B).
d) Überprüfen Sie den korrekten Zusammenbau, ziehen Sie alle losen Teile fest.
e) Hängen Sie den Haken (4) des Tragseils in die dafür vorgesehene Halterung an der Unterseite der Winde (C) ein.

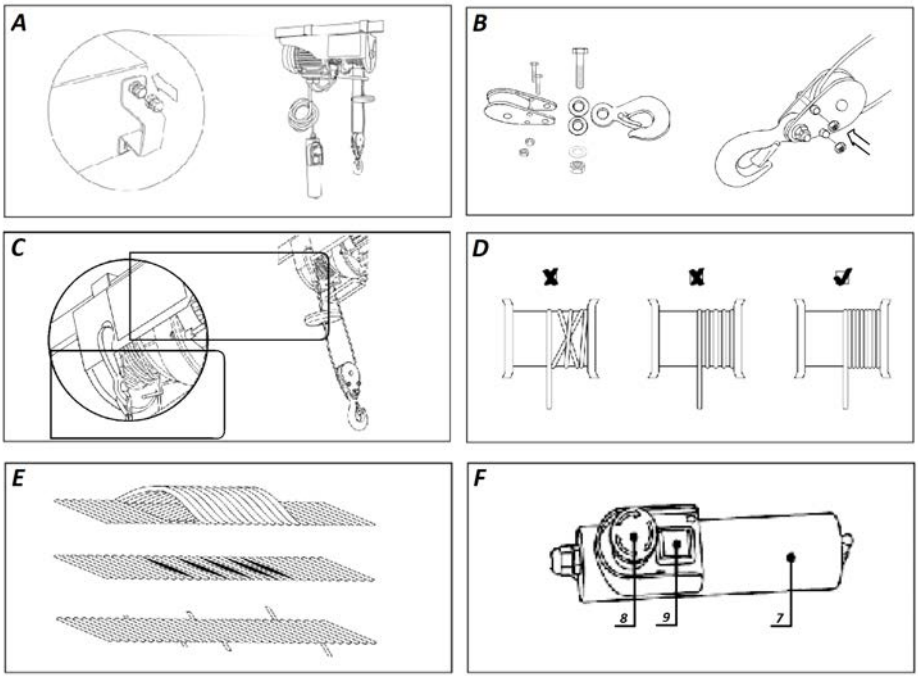

ACHTUNG! Alle Installationsarbeiten sollten im spannungslosen Zustand durchgeführt werden!

3.3. Arbeiten mit dem Gerät.

NUTZUNGSHINWEISE

a) Die Lasten sollten mit der niedrigstmöglichen Geschwindigkeit der Winde angehoben werden.
b) Vergewissern Sie sich vor Beginn der Arbeit mit der Maschine, dass das Kabel richtig auf die Trommel (D) aufgewickelt ist.
c) Das Stahlseil sollte vor dem Anheben der Last immer straff gespannt sein.
d) Der Windenmotor ist mit einem Überhitzungsschutz (OTP) ausgestattet. Wenn das System während des Betriebs überhitzt, wird der Betrieb gestoppt und wieder aufgenommen, nachdem die Antriebskomponenten abgekühlt sind.
e) Achtung! Das Gerät ist nicht mit einem Belastungssensor ausgestattet. Wenn die Maschine die Last nicht heben kann, ist die maximale Kapazität der Winde überschritten. Versuchen Sie nicht, die Last erneut anzuheben! Warten Sie, bevor Sie wieder mit dem Gerät arbeiten, bis die Antriebselemente des Geräts vollständig abgekühlt sind.
f) Es ist verboten, die Endschalter als routinemäßige Abschaltmethode für die Maschine zu verwenden. Es handelt sich um Endschalter, Notschalter, die die Sicherheit am Arbeitsplatz gewährleisten.

g) Vergewissern Sie sich vor der Arbeit mit dem Gerät, dass die Last ordnungsgemäß am Haken (4) des Tragseils oder an der Unterflasche der Winde befestigt ist.
h) Halten Sie beim Arbeiten mit dem Gerät einen Sicherheitsabstand zwischen der Last und dem Windenseil ein.
i) Das Tragseil sollte immer in gutem Zustand sein. Mögliche Beschädigung des Kabels Abb. **E.**

BEDIENUNG DES GERÄTS

a) Überprüfen Sie vor jeder Arbeit mit dem Gerät, ob der Notschalter und das Bedienfeld in technisch einwandfreiem Zustand sind.
b) Steuerung der Last über die entsprechenden Steuertasten (F -9): nach oben oder unten.
c) Wenn der Bediener beim Aufwärtsfahren der Last den Antrieb der Maschine nicht unterhalb der Höhe des Endschalterhebels (2) anhält, bewegt die Endsperre (3) den Hebel (2) nach oben und der Endschalter wird aktiviert. Der Betrieb des Geräts wird gestoppt.
d) Wenn der Bediener bei der Steuerung der Last "nach unten" den Antrieb der Maschine nicht über die sichere Grenze des Stahlseils auf der Trommel anhält, wird der untere Endschalterhebel aktiviert und die Maschine angehalten.
e) **HINWEIS:** Drücken Sie in einem Notfall sofort die rote Not-Aus-Taste (8)! Der Betrieb des Geräts wird gestoppt!
f) Der Betrieb des Geräts ist nicht möglich, wenn der Notschalter (8) aktiviert wurde.
g) Um das Gerät nach Aktivierung der Notabschaltung wieder in Betrieb zu nehmen, entriegeln Sie den Notabschaltknopf (8), indem Sie ihn entsprechend den Pfeilen auf dem Knopf drehen.

3.4. Reinigung und Wartung

ACHTUNG! Die Dauerbetriebszeit des Geräts beträgt etwa 8.000 Zyklen * (ohne Verschleißteile). Um einen sicheren und störungsfreien Betrieb zu gewährleisten, sollte nach Überschreiten der Lebensdauergrenze eine Inspektion und Wartung des gesamten Gerätes durchgeführt werden.

Die periodische Inspektion bezieht sich auf die Inspektion des Geräts nach etwa 100 Betriebszyklen*.

* Der Arbeitszyklus bedeutet einmaliges Anheben und Absenken der Last.

a) Der Netzstecker muss gezogen werden, bevor Reinigungs-, Einstellungs- oder Auswechselarbeiten des Zubehörs ausgeführt werden oder falls das Gerät nicht benutzt wird.

b) Beschädigte oder abgenutzte Teile müssen regelmäßig ausgewechselt werden und eine entsprechende Wartungsdokumentation muss geführt werden.
c) Überprüfen Sie regelmäßig die Funktion der Endschalter.
   - Führen Sie einen Testlauf ohne Last durch.
   - Bewegen Sie die Last "nach oben". Halten Sie den Maschinenantrieb nicht unterhalb der Höhe des Endschalterhebels (7) an. Der Endschalter sollte aktiviert werden - der Betrieb des Gerätes sollte gestoppt werden.
   - Bewegen Sie die Last "nach unten". Halten Sie den Maschinenantrieb nicht über die sichere Grenze des Stahlseils auf der Trommel an. Der untere Endschalter sollte aktiviert werden - der Betrieb des Geräts sollte gestoppt werden.
d) Überprüfen Sie in regelmäßigen Abständen den technischen Zustand der Strom- und Steuerkabel.
e) Überprüfen Sie regelmäßig den Zustand des Bremssystems. Die Bremse sollte auch überprüft werden, wenn der Motor während des Betriebs ungewöhnliche Geräusche macht oder wenn das Gerät nicht in der Lage ist, die Nennlast zu halten.
f) Führen Sie immer nach 200 Betriebszyklen eine Wartung des Tragseils und der Blöcke durch (Schmierung).
g) Überprüfen Sie den technischen Zustand des Tragkabels immer nach mehr als 30 Betriebszyklen. Ein beschädigtes Tragkabel sollte sofort ersetzt werden.
h) Überprüfen Sie den technischen Zustand des Hakens und der Unterflasche immer nach 1000 Betriebszyklen.
i) Überprüfen Sie jedes Mal, wenn das Gerät über 1000 Arbeitszyklen in Betrieb ist, die Befestigungsschrauben des Geräts.
j) Verwenden Sie zur Reinigung der Oberfläche nur nicht-korrosive Mittel.
k) Nach jeder Reinigung sind alle Komponenten gut zu trocknen, bevor das Gerät wieder verwendet wird.
l) Lagern Sie das Gerät an einem trockenen und kühlen Ort, geschützt vor Feuchtigkeit und direkter Sonneneinstrahlung.
m) Es ist verboten, das Gerät mit einem Wasserstrahl abzuspritzen oder es in Wasser zu tauchen.
n) Achten Sie darauf, dass kein Wasser durch die Öffnungen des Gehäuses eindringt.
o) Reinigen Sie die Lüftungsöffnungen mit einer Bürste und Druckluft.
p) Das Gerät muss regelmäßig hinsichtlich seiner technischen Leistungsfähigkeit und auf eventuelle Schäden hin überprüft werden.
q) Für die Reinigung muss ein weiches Tuch verwendet werden.
r) Das Gerät darf nicht mit säurehaltigen Substanzen, medizinischen Reinigungsmitteln, Verdünnern, Benzin, Ölen oder anderen chemischen Substanzen gereinigt werden, da dies zu einer Beschädigung des Geräts führen kann.

ENTSORGUNG VON ALTGERÄTEN.

Altgeräte dürfen nicht im Hausabfall entsorgt werden, sondern muss an einer Recycling-Sammelstelle für Elektro- und Elektronikgeräte abgegeben werden. Dies wird durch das Symbol, das auf dem Produkt, der Anleitung oder der Verpackung angezeigt ist, kenntlich gemacht. Die im Gerät verwendeten Materialien können entsprechend ihrer Kennzeichnung wiederverwendet werden. Durch die Wiederverwendung, die Verwendung von Materialien oder andere Formen der Nutzung gebrauchter Geräte leisten Sie einen wesentlichen Beitrag zum Schutz unserer Umwelt.

Bei Ihrer Gemeindeverwaltung erhalten Sie Informationen über die geeignete Entsorgungsstelle für Altgeräte.

Explosionszeichnung:

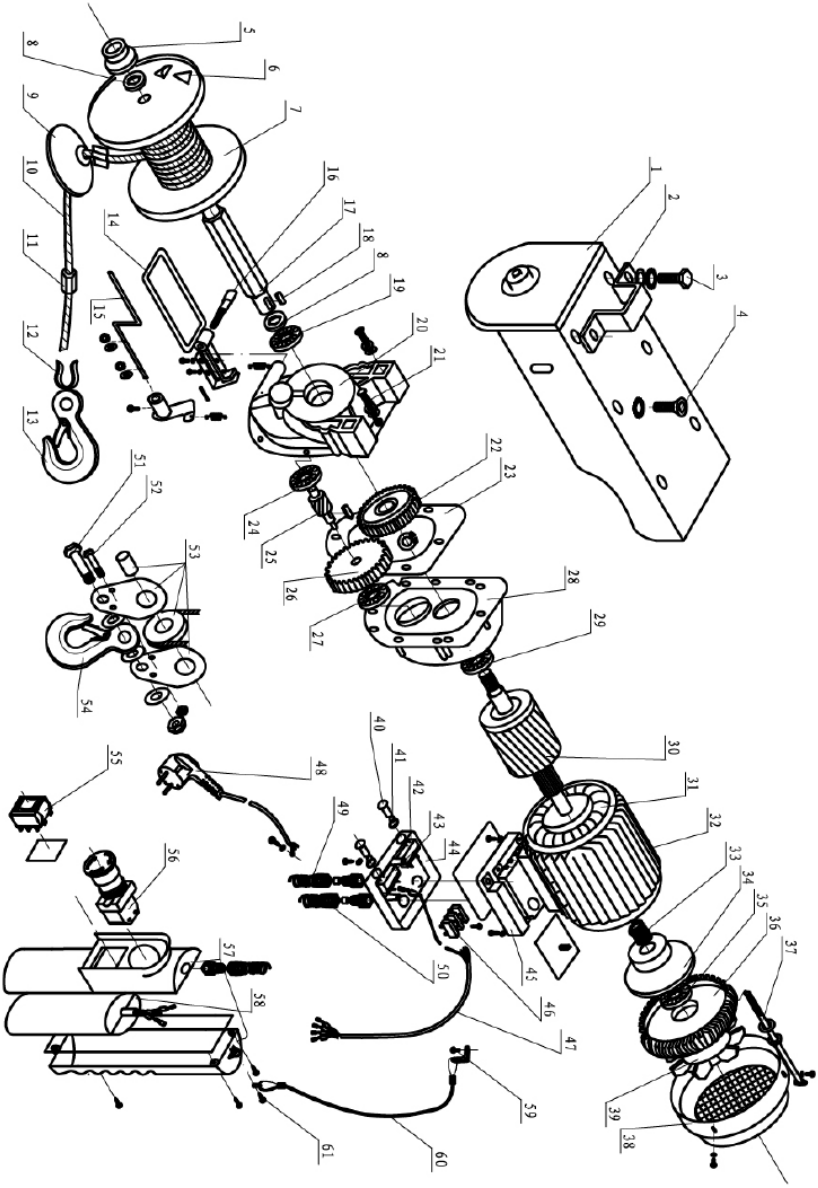

Nr.	Parameterbeschreibung	Menge
1	Seitenplatte	1
2	Befestigungsloch	2
3	Sechskantschraube	4

4	Innensechskantschraube	2
5	Lager	1
6	Befestigungsstift	2
7	Seiltrommel	1
8	Schlagzeug-Pad	2
9	Sperre	1
10	Stahlseil	1
11	Befestigungshülse für das Tragkabel	2
12	Kabelbefestigungsring	1
13	Haken	1
14	Endschalterhebel "Auf"	1
15	Endschalterhebel "Ab"	1
16	Innensechskantschraube	1
17	Seiltrommelwelle	1
18	Flachstecker	1
19	Lager	1
20	Getriebe	1
21	Innensechskantschraube?	8
22	Zahnrad der zweiten Stufe des Getriebes	1
23	Papier-Siegel	1
24	Lager	
25	Zwischenwelle	1
26	Zahnrad der ersten Stufe des Getriebes	1
27	Lager	
28	Vordere Motorabdeckung	1
29	Lager	1
30	Rotor	1
31	Stator	1
32	Gehäuse	1
33	Feder	1
34	Bremsring	1
35	Lager	
36	Motorgehäuse	1
37	Sechskantschraube (lang)	4
38	Lüfterabdeckung	1
39	Lüfterblatt	1
40	Endschalter Schütz	2
41	Begrenzerdichtung	2
42	Oberer Endschalter	1
43	Unterer Endschalter	1
44	Anschlusskasten	1

45	Anschlusskastendeckel	11
46	Klemmenblock	
47	Vieradriges Kabel	1
48	Stecker	1
49	Kabelklemme (klein)	1
50	Kabelklemme (groß)	2
51	Blockbefestigungsstift	2
52	Schnecke	2
53	Elemente der Blockmontage	1
54	Blockhaken	1
55	Schalter	1
56	Nothalt	1
57	Griff	1
58	Kondensator	1
59	Kreuzschlitzschraube	1
60	Steuerkabel	1
61	Selbstschneidende Schraube mit Kreuzschlitz	1

This User Manual has been translated for your convenience using machine translation. Reasonable efforts have been made to provide an accurate translation; however, no automated translation is perfect nor is it intended to replace human translators. The official User Manual is the English version. Any discrepancies or differences created in the translation are not binding and have no legal effect for compliance or enforcement purposes. If any questions arise related to the accuracy of the information contained in the User Manual, please refer to the English version of those contents which is the official version.

Technical data

Parameter description	Parameter value	
Product name	PULLEY	
Model	PROLIFTOR 600	PROLIFTOR 1000
Supply voltage [V~] / Frequency [Hz]	230~/50	
Input power [W].	1050	1600
Rated current [A]	4.6	7.5
Lifting capacity without block [kg]	300	495
Lifting capacity with block [kg]	600	990
Lifting height without block [m]	12	12
Lifting height with block [m]	6	6
Lifting speed without block [m/min]	4	8
Lifting speed with block [m/min]	8	4
Group of mechanisms	M1	M1
IP proection level	IP 54	IP 54
Insulation level	B	B
Cable diameter [mm]	4.5	5.6
Tensile strength of cable [N/mm^2]	≥1770	≥1870
Device work cycle *	S3 20% 10 min	S3 20% 10 min
System capacitance	34 + 8µF / 450V	70µF / 450V

Parameter description	Parameter value	
Product name	PULLEY	
Model	PROLIFTOR 800	PROLIFTOR 250

Supply voltage [V~] / Frequency [Hz]	230~/50	
Input power [W].	1350	500
Rated current [A]	5.9	2.2
Lifting capacity without block [kg]	400	125
Lifting capacity with block [kg]	800	250
Lifting height without block [m]	12	12
Lifting height with block [m]	6	6
Lifting speed without block [m/min]	4	4
Lifting speed with block [m/min]	8	8
Group of mechanisms	M1	M1
IP proection level	IP 54	IP 54
Insulation level	B	B
Cable diameter [mm]	5.1	3
Tensile strength of cable [N/mm^2]	≥1770	≥1870
Device work cycle *	S3 20% 10 min	S3 20% 10 min
System capacitance	44 + 8µF / 450V	14.5 + 3.5µF / 450V

Parameter description	**Parameter value**
Product name	PULLEY
Model	PROLIFTOR 400
Supply voltage [V~] / Frequency [Hz]	230~/50
Input power [W].	750
Rated current [A]	3.3
Lifting capacity without block [kg]	200
Lifting capacity with block [kg]	400
Lifting height without block [m]	12
Lifting height with block [m]	6
Lifting speed without block [m/min]	4
Lifting speed with block [m/min]	8

Group of mechanisms	M1
IP proection level	IP 54
Insulation level	B
Cable diameter [mm]	3.8
Tensile strength of cable [N/mm^2]	≥1770
Device work cycle *	S3-25% 10 min
System capacitance	22 + 6µF / 450V

*** Device work cycle** - S3 intermittent mode, continuous operation time of the device to the amount of rest in a certain period (10 minutes).

For S3 25% -10 min, the unit can only be operated for 25% of the specified time of use (2 min and 30 sec), the rest should be reserved for rest, cooling the driving elements (7 min and 30 sec).

For S3 20% -10 min, the device can only be operated for 20% of the specified time (2 min), the remaining time should be reserved for rest, cooling the driving elements (8 min).

1. General Description

This manual is intended to assist you for safe and reliable use. The product is designed and manufactured strictly according to technical specifications using the latest technology and components, and maintaining the highest quality standards.

CAREFULLY READ AND UNDERSTAND THIS MANUAL BEFORE USE.

To ensure long and reliable operation of the product, operate and maintain it correctly, strictly in compliance with this manual. The technical data and specifications in this manual are up-to-date. The manufacturer reserves the right to make changes in order to improve the quality. Taking the technical progress and the possibility of reducing noise into account, the unit is designed and built in such a way so that risks resulting from noise emissions are reduced to the lowest possible level.

Explanation of symbols

CE	The product complies with applicable safety standards.

	Read the manual before use.
	Recyclable product.
	CAUTION! or **WARNING!** or **REMEMBER!** A general warning sign.
	Wear ear protection. Exposure to noise may cause hearing loss.
	Wear protective head gear.
	Wear protective footwear.
	CAUTION! Risk of electric shock!
	CAUTION! Hanging weight!
	Emergency stop!
	For indoor use only.
	PLEASE NOTE! Bystanders must be kept at a safe distance from the workplace.

CAUTION! The figures in this manual are illustrative only and may vary in some details from the actual appearance of the product.

2. Safety of use

CAUTION! Read all safety warnings and instructions. Failure to follow the warnings and instructions may result in electric shock, fire and/or serious injury or death.

The term "device" or "product" in the warnings and in the description of the manual refers to the PULLEY.

2.1. Electrical safety

a) The plug of this device must fit into the outlet. Do not modify the plug in any way. Original plugs and matching outlets reduce the risk of electric shock.
b) Avoid touching grounded parts, such as pipes, heaters, ovens, and refrigerators. There is an increased risk of electric shock if your body is grounded and touches the device while exposed to direct rain, wet pavement, or while working in a damp environment. If water enters the device, there is an increased risk of damage to the unit and electric shock.
c) Do not touch the device with wet or damp hands.
d) Do not use the cord in an unintended manner. Never use it to carry the device or to pull the plug out of the socket. Keep the cord away from heat sources, oil, sharp edges or moving parts. Damaged or tangled cords increase the risk of electric shock.
e) If you cannot avoid using the product in a wet environment, use a residual current device (RCD) to connect it to electrical mains. Using an RCD reduces the risk of electric shock.
f) Do not use the device if the power cord is damaged or shows signs of wear. A damaged power cord should be replaced by a qualified electrician or the manufacturer's service department.
g) To avoid electric shock, do not immerse the cable, plug, or the device itself in water or other liquid. Do not use the appliance on wet surfaces.

2.2. Safety in the workplace

a) Keep the work area tidy and well lit. Disorder or poor lighting can lead to accidents. Be foresighted, watch what you are doing and use common sense when using the unit.
b) Do not use the unit in an explosive area, for example in the presence of flammable liquids, gases or dust.
c) If you have any doubts as to whether the product is working properly or if it is damaged, contact the manufacturer's service department.
d) Repairs to the device may only be carried out by the manufacturer's service. Do not attempt to repair the product on your own!
e) In case of open flames or fire, use only dry powder or snow (CO2) fire extinguishers to extinguish the live equipment.

f) No children or unauthorized persons are allowed in the work area. (Inattention may result in loss of control of the unit.)
g) In the event of danger to life or limb, accident or breakdown, stop the unit with the EMERGENCY STOP button!
h) Check the condition of the safety stickers regularly. Replace them if they are illegible.
i) Keep these instructions for use for future reference. If the product is to be handed over to a third party, hand it over with this user manual.
j) Keep packaging components and small installation parts out of the reach of children.
k) Keep the device away from children and animals.

Remember! Keep children and other bystanders safe while operating the equipment.

2.3. Personal safety

a) Do not operate this device if you are tired, ill or under the influence of alcohol, drugs or medication that could impair your ability to operate the device.
b) The device is not intended to be used by persons (including children) with reduced mental, sensory or intellectual functions or persons who lack experience and/or knowledge unless they are supervised or have been instructed by a person responsible for their safety on how to operate the device.
c) The unit may be operated by persons who are physically fit, capable of operating it and appropriately trained, and who have read this instruction manual and have been trained in occupational safety and health.
d) Use caution and common sense when operating this unit. A moment's inattention during operation may result in serious personal injury.
e) Use personal protective equipment as required when operating the unit as specified in Section 1 of the explanation of symbols. The use of appropriate, approved personal protective equipment reduces the risk of injury.
f) Do not wear loose clothing or jewelry. Keep hair, clothing, and gloves away from moving parts. Loose clothing, jewelry, or long hair can be caught in moving parts.
g) The product is not a toy. Children should be watched to ensure that they do not play with the appliance.

2.4. Safe use of the device

a) Unplug the unit before making adjustments, changing accessories, or putting it away. This precaution reduces the risk of accidental start-up.

b) Keep unused product out of the reach of children and anyone unfamiliar with the device or this manual. Products are dangerous when used by inexperienced users.
c) Keep the product in good working order. Check before each use for general damage or damage to moving parts (cracks in parts and components or any other condition that may affect the safe operation of the device). If damaged, have the device repaired before use.
d) Keep the product out of the reach of children.
e) Repairs and maintenance should be carried out by qualified personnel using only original spare parts. This will ensure the safety of use.
f) To ensure the designed operational integrity of the device, do not remove factory-installed covers or loosen screws.
g) Avoid situations in which the device stops under heavy loads during operation. This can cause overheating of the drive elements and consequent damage to the equipment.
h) Do not touch any moving parts or accessories unless the device is unplugged.
i) Do not leave the device switched on unattended.
j) Clean the device regularly to prevent permanent dirt build-up.
k) Do not touch moving parts or accessories unless the unit has been disconnected from the compressed air supply.
l) The product is not a toy. Cleaning and maintenance must not be performed by children without adult supervision.
m) Do not tamper with the device to alter its performance or design.
n) Keep the unit away from sources of fire and heat.
o) Do not overload the device. Do not exceed the maximum load of the unit!
p) Before using the machine, the operator must carry out a test run without load and check the following:
    a. does the switch allow the load to be lifted, lowered and stopped at any time,
    b. whether there are any unusual noises during the operation of the electric winch,
    c. can the cable be rolled up and unrolled freely.
q) It is forbidden to tilt the suspended loads or drag them on the ground.
r) Do not use the unit outdoors when it is raining or the weather conditions are unfavourable.
s) It is forbidden to walk or stay under the suspended load (and in its immediate vicinity). It is forbidden to lift people or animals with this device.
t) Do not leave suspended loads unattended.
u) After mounting, balance the weight suspended from the hook block.
v) The load must not hang on the hook for too long, otherwise it may damage the unit or lead to accidents.
w) Check that the cable is not hanging too loosely. Always roll the cable properly to avoid damaging it. If the cable is worn, it must be replaced.

x) If the device has been overloaded or subjected to strong shocks, it must be checked by an authorized service technician before use.
y) Avoid rocking the load.
z) Before suspending the load, always ensure that the space in which it will be transported is clear of obstructions.
aa) Do not perform mechanical or similar work (welding, cutting, etc.) on suspended loads.
bb) Loads must be lifted off the ground at the slowest possible speed. When transporting with the unit, avoid shocks, impacts and sudden changes in speed. This will reduce the risk of the load falling from a height.
cc) The device is not designed for continuous operation. Observe the operating cycle of the device.

CAUTION! Although the product has been designed to be safe and has adequate safeguards and despite the additional safety features provided to the user, there is still a slight risk of accident or injury when handling the product. Caution and common sense are advised when using the product.

3. Instructions for use

The device is designed for vertical lifting and lowering of loads**.**
The device can be used in factories, farms, construction sites, for the assembly of devices and for loading and unloading goods.
The device is not intended for the transport of molten mass products!
The user is responsible for any damage resulting from misuse.

3.1. Product overview

1 - Mounting bracket
2 - Limit switch lever
3 - Limit lock
4 - Hook
5 - Block
6 - Power cord
7 - Remote control
8 - Motor

3.2. Preparation for operation

WORKING ENVIRONMENT CONDITIONS

Caution! Do not use the device in corrosive environments and environments with an explosive atmosphere! Always follow the environmental requirements listed in Tab. "WORKING ENVIRONMENT CONDITIONS" when working with the unit!

WORKING ENVIRONMENT CONDITIONS	
Ambient temperature [°C].	0 ~ 40
Relative humidity [%]	< 85
Altitude [m above sea level]	< 1000
Transport and storage temperature [°C]	-25 ~ 55

WIRING DIAGRAM

Caution! The electrical system to which the unit is connected should be equipped with a 10 A fuse or a 10 A overcurrent circuit breaker.

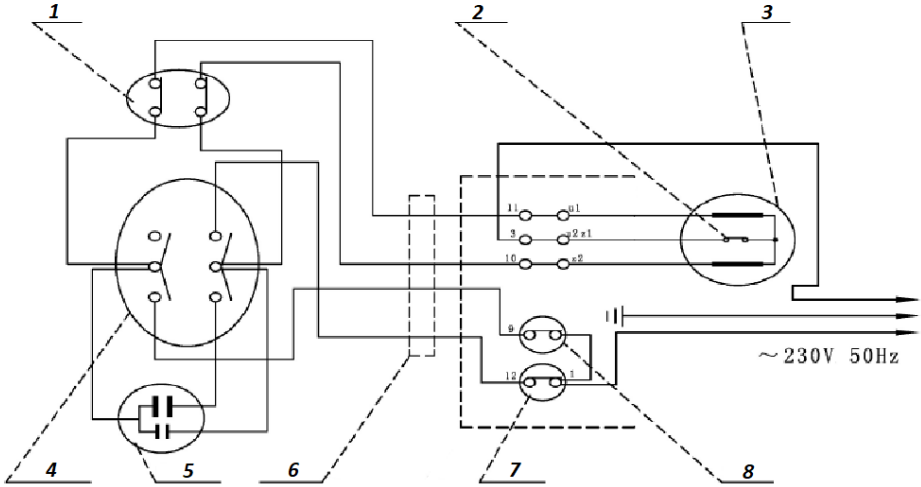

1 - Emergency shutdown
2 - OTP protection
3 - Engine
4 - Movement switch
5 - Capacitor
6 - Control cable
7 - "Down" limit switch
8 - "Up" limit switch

INSTALLATION CONDITIONS

CAUTION: Before proceeding to assemblying the device, make sure that all elements are complete and undamaged! In case of discrepancies, contact the supplier immediately!

Place the unit in such a way that the mains plug can be reached at any time. Ensure that the power supply to the unit corresponds to that specified on the identification plate!

The load-bearing capacity of the structure (base and supporting profile) used for the installation of the device must withstand a load several times greater than the maximum allowable working load. Responsibility for following the strength parameters, quality of the supporting structure and the installation of the device on the supporting structure lies with the user.

ASSEMBLY OF THE UNIT

a) The device should be installed by a qualified person.
b) The design of the device is adapted to installation on a beam with a rectangular cross-section (A).
c) The dimensions of the beam must correspond to the dimensions of the mounting elements of the device.
d) After mounting the device onto the carrying structure, check the correctness of mounting the assembly screws. Tighten is loose.
e) Remove the securing tape from the cable drum.

BLOCK ASSEMBLY

The device is equipped with an additional accessory, which is a block. The use of the block allows you to lift load twice as big.
In order to assemble the block to the cable:

a) Unscrew and remove the block fasteners (B).
b) Guide the carrying cable with the hook (B) through the belt pulley.
c) Attach all block parts (B).
d) Check the correctness of assembly, tighten any loose parts.
e) Attach the hook (4) of the carrying cable to the dedicated holder located at the bottom of the winch (C).

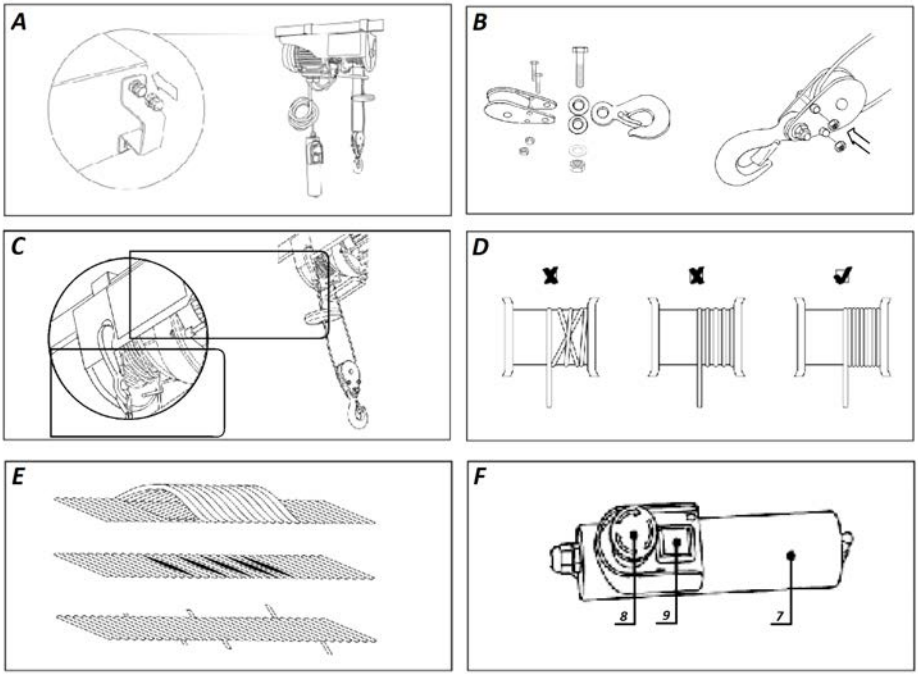

CAUTION! All installation work should be carried out with the device disconnected from the power supply!

3.3. Working with the device

INSTRUCTIONS FOR USE

a) Loads should be lifted at the lowest possible speed of the winch.
b) Before starting the work with the machine, make sure that the cable is properly wound on the drum (D).
c) The steel cable should always be taut before lifting the load.

d) The winch motor is equipped with overheating protection (OTP). If the system overheats during operation, the operation will be stopped and resumed after the drive components have cooled down.
e) Caution! The device is not equipped with a load capacity sensor. If the machine is unable to lift the load, the maximum capacity of the winch has been exceeded. Do not try to lift the load again! Before working with the unit again, wait until the drive elements of the unit have cooled down completely.
f) It is forbidden to use the limit switches as a routine shutdown method for the machine. These are limit switches, emergency switches that ensure safety in the workplace.
g) Before working with the unit, make sure that the load is properly attached to the hook (4) of the carrying cable or the block of the winch.
h) When working with the unit, keep a safe distance between the load and the winch cable.
i) The carrying rope should always be in good condition. Possible damage to the cable Fig. **E.**

OPERATING THE UNIT

a) Before each work with the device, check that the emergency switch and the control button panel are in good technical condition.
b) Control load via the appropriate control buttons (F -9): up or down.
c) If, when moving the load "up", the operator does not stop the machine drive below the level of the limit switch lever (2), the limit lock (3) will move the lever (2) up and the limit switch will be activated. The operation of the device will be stopped.
d) If, when controlling the load "down", the operator does not stop the machine drive above the safe limit of the steel cable on the drum, the lower limit switch lever will be activated and the machine will be stopped.
e) **NOTE:** In an emergency, immediately press the red Emergency Stop button (8)! The operation of the device will be stopped!
f) Operation of the device is not possible if the emergency switch (8) has been activated.
g) In order to resume operation of the device after activating the emergency shutdown, unlock the emergency shutdown button (8) by turning it as indicated by the arrows on the button.

3.4. Cleaning and maintenance

CAUTION! The continuous operating time of the device is approximately 8,000 cycles * (excluding wearable parts). In order to ensure safe and trouble-free operation, inspection and maintenance of the entire device should be carried out after exceeding the service life limit.

Periodic inspection refers to the inspection of the unit after approximately 100 cycles* of operation.

* The work cycle means lifting and lowering of the load once.

a) Pull the mains plug and let the unit cool down completely before cleaning, adjusting or replacing accessories and when the unit is not in use.
b) Replace damaged or worn parts on an ongoing basis and keep proper maintenance records.
c) Periodically check the operation of the limit switches.
   - Carry out a test run without load.
   - Move the load "up". Do not stop the machine drive below the level of the limit switch lever (7). The limit switch should be activated - the operation of the device should be stopped.
   - Move the load "down". Do not stop the machine drive above the safe limit of the steel cable on the drum. The lower limit switch should be activated - the operation of the device should be stopped.
d) Periodically inspect the technical condition of the power and control cables.
e) Periodically inspect the condition of the braking system. The brake should also be inspected if the motor makes unusual noises during operation or if the unit is not able to sustain the rated load.
f) Always after 200 operating cycles perform maintenance on the carrying cable and blocks (lubrication).
g) Always check the technical condition of the carrying cable after exceeding 30 cycles of operation. A damaged carrying cable should be replaced immediately.
h) Always check the technical condition of the hook and the winch block after 1000 operating cycles.
i) Each time the unit operates for over 1000 work cycles, check the unit's fastening screws.
j) Use only non-corrosive cleaning agents for cleaning the surfaces.
k) After each cleaning, all the parts should be dried well before the unit is used again.
l) Store the unit in a dry and cool place protected from moisture and direct sunlight.
m) Do not spray the unit with a stream of water or immerse it in water.
n) Make sure that no water enters through the ventilation openings in the casing.
o) Clean the ventilation openings with a brush and compressed air.
p) Perform regular inspections of the unit checking technical fitness and any damages.
q) Use a soft cloth for cleaning.

r) Do not clean the unit with acidic substances, medical products, diluent, fuel, oil or other chemicals as this may cause damage to the unit.

DISPOSAL OF WASTE APPLIANCES

At the end of its useful life, this product should not be disposed of with normal household waste but should be taken to a collection point for the recycling of electrical and electronic equipment. This is indicated by the symbol on the product, operating instructions or packaging. The materials used in this appliance are recyclable according to their marking. By reuse, recycling or applying other forms of use of waste machines, you make a significant contribution to the protection of our environment.

Your local administration will provide you with information about the appropriate disposal point for used appliances.

Assembly drawings:

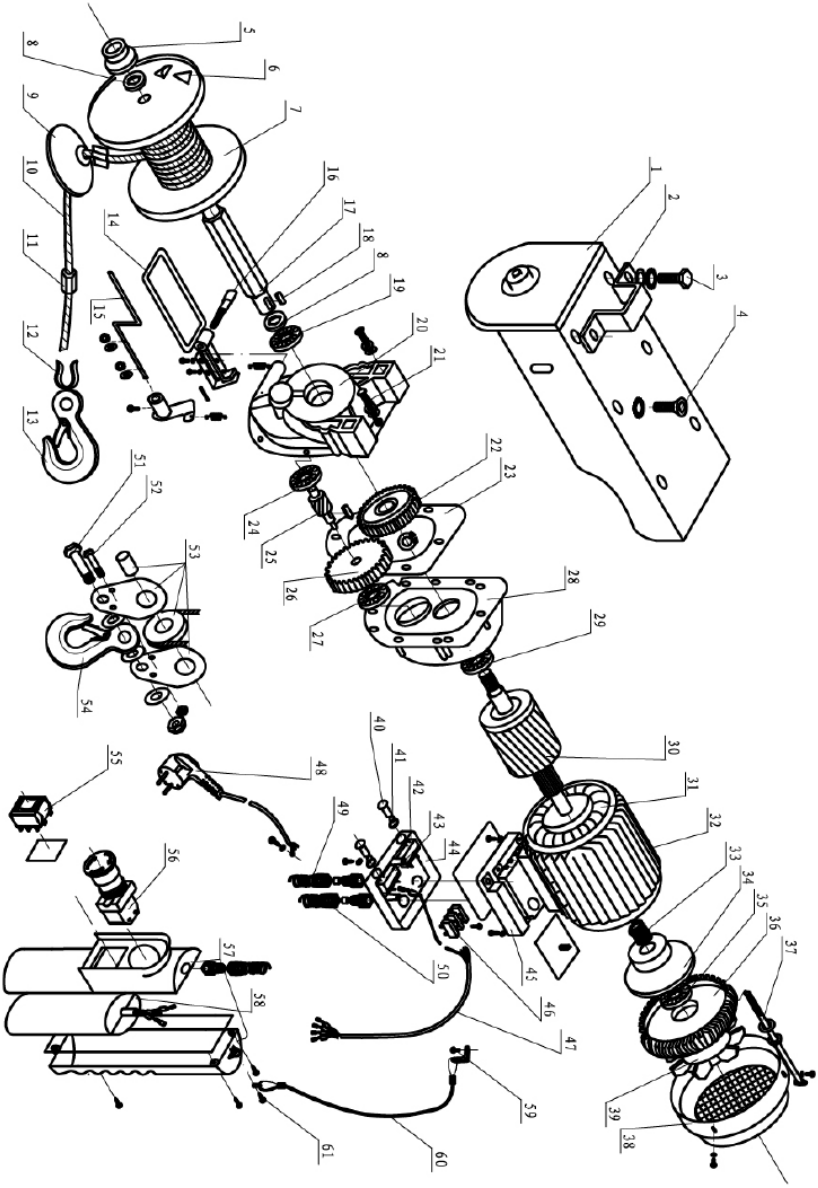

No.	Description of the	Quantity
1	Side plate	1
2	Mounting hole	2
3	Hexagonal head screw	4

4	Socket head screw	2
5	Bearing	1
6	Mounting pin	2
7	Cable drum	1
8	Drum pad	2
9	Limit lock	1
10	Steel cable	1
11	Carrying cable mounting sleeve	2
12	Cable fastening ring	1
13	Hook	1
14	"Up" limit switch lever	1
15	"Down" limit switch lever	1
16	Inner hexagonal head screw	1
17	Cable drum shaft	1
18	Flat pin	1
19	Bearing	1
20	Gear box	1
21	Socket head screw?	8
22	Gear wheel of the second stage of the gearbox	1
23	Paper seal	1
24	Bearing	
25	Intermediate shaft	1
26	Gear wheel of the first stage of the gearbox	1
27	Bearing	
28	Front motor cover	1
29	Bearing	1
30	Rotor	1
31	Stand	1
32	Casing	1
33	Spring	1
34	Brake rim	1
35	Bearing	
36	Motor housing	1
37	Hexagon head screw (long)	4
38	Fan cover	1
39	Fan blade	1
40	Limit switch contactor	2
41	Limiter gasket	2
42	Upper limit switch	1
43	Lower limit switch	1
44	Junction box	1

45	Junction box cover	11
46	Terminal block	
47	Four-core cable	1
48	Plug	1
49	Cable clamp (small)	1
50	Cable clamp (large)	2
51	Block mounting pin	2
52	Screw	2
53	Block assembly elements	1
54	Block hook	1
55	Switch	1
56	Emergency stop	1
57	Handle	1
58	Capacitor	1
59	Cross recession screw	1
60	Control cable	1
61	Self-tapping screw with cross socket	1

Niniejsza instrukcja obsługi została przetłumaczona dla wygody użytkownika przy użyciu tłumaczenia maszynowego. Podjęto rozsądne wysiłki, aby zapewnić dokładne tłumaczenie; jednak żadne automatyczne tłumaczenie nie jest doskonałe, ani nie ma na celu zastąpienia ludzkich tłumaczy. Oficjalną instrukcją obsługi jest wersja angielska. Wszelkie rozbieżności lub różnice powstałe w tłumaczeniu nie są wiążące i nie mają skutków prawnych dla celów zgodności lub egzekwowania przepisów. Jeśli pojawią się jakiekolwiek pytania związane z dokładnością informacji zawartych w instrukcji obsługi, należy zapoznać się z angielską wersją tych treści, która jest wersją oficjalną.

Dane techniczne

Opis parametru	Wartość parametru	
Nazwa produktu	WCIĄGARKA LINOWA	
Model	PROLIFTOR 600	PROLIFTOR 1000
Napięcie zasilania [V~] / Częstotliwość [Hz]	230~/50	
Moc wejściowa [W]	1050	1600
Prąd znamionowy [A]	4,6	7,5
Udźwig bez zblocza [kg]	300	495
Udźwig ze zbloczem [kg]	600	990
Wysokość podnoszenia bez zblocza [m]	12	12
Wysokość podnoszenia ze zbloczem [m]	6	6
Prędkość podnoszenia bez zblocza [m/min]	4	8
Prędkość podnoszenia ze zbloczem [m/min]	8	4
Grupa mechanizmów	M1	M1
Stopień ochrony IP	IP 54	IP 54
Stopień izolacji	B	B
Średnica liny [mm]	4,5	5,6
Wytrzymałość liny na rozciąganie [N/mm^2]	≥1770	≥1870
Cykl pracy urządzenia*	S3 20% 10 min	S3 20% 10 min
Kapacytancja układu	34+8µF/450V	70µF/450V

Opis parametru	Wartość parametru	
Nazwa produktu	WCIĄGARKA LINOWA ELEKTRYCZNA	
Model	PROLIFTOR 800	PROLIFTOR 250

Napięcie zasilania [V~] / Częstotliwość [Hz]	230~/50	
Moc wejściowa [W]	1350	500
Prąd znamionowy [A]	5,9	2,2
Udźwig bez zblocza [kg]	400	125
Udźwig ze zbloczem [kg]	800	250
Wysokość podnoszenia bez zblocza [m]	12	12
Wysokość podnoszenia ze zbloczem [m]	6	6
Prędkość podnoszenia bez zblocza [m/min]	4	4
Prędkość podnoszenia ze zbloczem [m/min]	8	8
Grupa mechanizmów	M1	M1
Stopień ochrony IP	IP 54	IP 54
Stopień izolacji	B	B
Średnica liny [mm]	5,1	3
Wytrzymałość liny na rozciąganie [N/mm^2]	≥1770	≥1870
Cykl pracy urządzenia*	S3 20% 10 min	S3 20% 10 min
Kapacytancja układu	44+8µF/450V	14,5+3,5µF/450V

Opis parametru	**Wartość parametru**
Nazwa produktu	WCIĄGARKA
Model	PROLIFTOR 400
Napięcie zasilania [V~] / Częstotliwość [Hz]	230~/50
Moc wejściowa [W]	750
Prąd znamionowy [A]	3,3
Udźwig bez zblocza [kg]	200
Udźwig ze zbloczem [kg]	400
Wysokość podnoszenia bez zblocza [m]	12
Wysokość podnoszenia ze zbloczem [m]	6
Prędkość podnoszenia bez zblocza [m/min]	4
Prędkość podnoszenia ze zbloczem [m/min]	8

Grupa mechanizmów	M1
Stopień ochrony IP	IP 54
Stopień izolacji	B
Średnica liny [mm]	3,8
Wytrzymałość liny na rozciąganie [N/mm^2]	≥1770
Cykl pracy urządzenia*	S3-25% 10 min
Kapacytancja układu	22+6µF/450V

***Cykl pracy urządzenia** – S3 tryb przerywany, ilość czasu pracy ciągłej urządzenia do ilości spoczynku w określonym przedziale (10 minut).

Dla S3 25% -10 min urządzenie może pracować jedynie przez 25 % określonego czasu użytkowania (2 min. i 30 sek.), resztę należy zarezerwować na spoczynek, ostudzenie elementów napędowych (7 min. i 30 sek.).

Dla S3 20% -10 min urządzenie może pracować jedynie przez 20 % określonego czasu (2 min.), resztę należy zarezerwować na spoczynek, ostudzenie elementów napędowych (8 min.).

1. Ogólny opis

Instrukcja przeznaczona jest do pomocy w bezpiecznym i niezawodnym użytkowaniu. Produkt jest zaprojektowany i wykonany ściśle według wskazań technicznych przy użyciu najnowszych technologii i komponentów oraz przy zachowaniu najwyższych standardów jakości.

PRZED PRZYSTĄPIENIEM DO PRACY NALEŻY DOKŁADNIE PRZECZYTAĆ I ZROZUMIEĆ NINIEJSZĄ INSTRUKCJĘ.

Dla zapewnienia długiej i niezawodnej pracy urządzenia należy dbać o jego prawidłową obsługę oraz konserwację zgodnie ze wskazówkami zawartymi w tej instrukcji. Dane techniczne i specyfikacje zawarte w tej instrukcji obsługi są aktualne. Producent zastrzega sobie prawo dokonywania zmian związanych z podwyższeniem jakości. Uwzględniając postęp techniczny i możliwość ograniczenia hałasu, urządzenie zaprojektowano i zbudowano tak, aby ryzyko jakie wynika z emisji hałasu ograniczyć do najniższego poziomu.

Objaśnienie symboli

	Produkt spełnia wymagania odpowiednich norm bezpieczeństwa.
	Przed użyciem należy zapoznać się z instrukcją.
	Produkt podlegający recyklingowi.
	UWAGA! lub **OSTRZEŻENIE!** lub **PAMIĘTAJ!** Ogólny znak ostrzegawczy.
	Stosować ochronę słuchu. Narażenie na hałas może powodować utratę słuchu.
	Stosować ochronę głowy.
	Stosować ochronę stóp.
	UWAGA! Ostrzeżenie przed porażeniem prądem elektrycznym!
	UWAGA! Wiszący ciężar!
	Zatrzymanie awaryjne!
	Do użytku tylko wewnątrz pomieszczeń.
	PAMIĘTAJ! Osoby postronne muszą znajdować się w bezpiecznej odległości od miejsca pracy.

UWAGA! Ilustracje w niniejszej instrukcji obsługi mają charakter poglądowy i w niektórych szczegółach mogą różnić się od rzeczywistego wyglądu produktu.

2. Bezpieczeństwo użytkowania

UWAGA! Przeczytać wszystkie ostrzeżenia dotyczące bezpieczeństwa oraz wszystkie instrukcje. Niezastosowanie się do ostrzeżeń i instrukcji może spowodować porażenie prądem, pożar i/lub ciężkie obrażenia ciała lub śmierć.

Termin „urządzenie" lub „produkt" w ostrzeżeniach i w opisie instrukcji odnosi się do WCIĄGARKA LINOWA / WCIĄGARKA LINOWA ELEKTRYCZNA / WCIĄGARKA.

2.1. Bezpieczeństwo elektryczne

a) Wtyczka urządzenia musi pasować do gniazda. Nie modyfikować wtyczki w jakikolwiek sposób. Oryginalne wtyczki i pasujące gniazda zmniejszają ryzyko porażenia prądem.
b) Unikać dotykania uziemionych elementów, takich jak rury, grzejniki, piece i lodówki. Istnieje zwiększone ryzyko porażenia prądem, jeśli ciało jest uziemione i dotyka urządzenia narażonego na bezpośrednie działanie deszczu, mokrej nawierzchni i pracy w wilgotnym otoczeniu. Przedostanie się wody do urządzenia zwiększa ryzyko jego uszkodzenia oraz porażenia prądem.
c) Nie wolno dotykać urządzenia mokrymi lub wilgotnymi rękoma.
d) Nie należy używać przewodu w sposób niewłaściwy. Nigdy nie używać go do przenoszenia urządzenia lub do wyciągania wtyczki z gniazda. Trzymać przewód z dala od źródeł ciepła, oleju, ostrych krawędzi lub ruchomych części. Uszkodzone lub poplątane przewody zwiększają ryzyko porażenia prądem.
e) Jeśli nie można uniknąć używania urządzenia w środowisku wilgotnym, należy stosować wyłącznik różnicowo-prądowy (RCD). Używanie RCD zmniejsza ryzyko porażenia prądem.
f) Zabrania się używania urządzenia, jeśli przewód zasilający jest uszkodzony lub nosi wyraźne oznaki zużycia. Uszkodzony przewód zasilający powinien być wymieniony przez wykwalifikowanego elektryka lub serwis producenta
g) Aby uniknąć porażenia prądem elektrycznym, nie należy zanurzać kabla, wtyczki ani samego urządzenia w wodzie lub innym płynie. Nie wolno używać urządzenia na mokrych powierzchniach.

2.2. Bezpieczeństwo w miejscu pracy

a) Utrzymywać porządek w miejscu pracy i dobre oświetlenie. Nieporządek lub złe oświetlenie może prowadzić do wypadków. Należy być przewidującym, obserwować co się robi i zachowywać rozsądek podczas używania urządzenia.

b) Nie używać urządzenia w strefie zagrożenia wybuchem, na przykład w obecności łatwopalnych cieczy, gazów lub pyłów.
c) W razie wątpliwości czy urządzenia działa poprawnie, należy skontaktować się z serwisem producenta.
d) Naprawy urządzenia może wykonać wyłącznie serwis producenta. Nie wolno dokonywać napraw samodzielnie!
e) W przypadku zaprószenia ognia lub pożaru, do gaszenia urządzenia pod napięciem należy używać wyłącznie gaśnic proszkowych lub śniegowych (CO2).
f) Na stanowisku pracy nie mogą przebywać dzieci ani osoby nieupoważnione. (Nieuwaga może spowodować utratę kontroli nad urządzeniem.)
g) W przypadku zagrożenia życia lub zdrowia, wypadku lub awarii zatrzymać urządzenie przyciskiem WYŁĄCZNIK AWARYJNY!
h) Należy regularnie sprawdzać stan naklejek z informacjami dotyczącymi bezpieczeństwa. W przypadku gdy, naklejki są nieczytelne należy je wymienić.
i) Zachować instrukcję użytkowania w celu jej późniejszego użycia. W razie, gdyby urządzenie miało zostać przekazane osobom trzecim, to wraz z nim należy przekazać również instrukcję użytkowania.
j) Elementy opakowania oraz drobne elementy montażowe należy przechowywać w miejscu niedostępnym dla dzieci.
k) Urządzenie trzymać z dala od dzieci i zwierząt.

Pamiętać! należy chronić dzieci i inne osoby postronne podczas pracy urządzeniem.

2.3. Bezpieczeństwo osobiste

a) Niedozwolone jest obsługiwanie urządzenia w stanie zmęczenia, choroby, pod wpływem alkoholu, narkotyków lub leków, które ograniczają w istotnym stopniu zdolności obsługi urządzenia.
b) Urządzenie nie jest przeznaczone do tego, by było użytkowane przez osoby (w tym dzieci) o ograniczonych funkcjach psychicznych, sensorycznych i umysłowych lub nieposiadające odpowiedniego doświadczenia i/lub wiedzy, chyba że są one nadzorowane przez osobę odpowiedzialną za ich bezpieczeństwo lub otrzymały od niej wskazówki dotyczące tego, jak należy obsługiwać urządzenie.
c) Urządzenie mogą obsługiwać osoby sprawne fizycznie, zdolne do jego obsługi i odpowiednio wyszkolone, które zapoznały się z niniejszą instrukcją oraz zostały przeszkolone w zakresie bezpieczeństwa i higieny pracy.
d) Należy być uważnym, kierować się zdrowym rozsądkiem podczas pracy urządzeniem. Chwila nieuwagi podczas pracy, może doprowadzić do poważnych obrażeń ciała.
e) Należy używać środków ochrony osobistej wymaganych przy pracy urządzeniem wyszczególnionych w punkcie 1 objaśnienia symboli. Stosowanie

odpowiednich, atestowanych środków ochrony osobistej zmniejsza ryzyko doznania urazu.

f) Nie należy nosić luźnej odzieży ani biżuterii. Włosy, odzież i rękawice utrzymywać z dala od części ruchomych. Luźna odzież, biżuteria lub długie włosy mogą zostać chwycone przez ruchome części.

g) Urządzenie nie jest zabawką. Dzieci powinny być pilnowane, aby nie bawiły się urządzeniem.

2.4. Bezpieczne stosowanie urządzenia

a) Przed przystąpieniem do regulacji, wymiany osprzętu lub odłożeniem narzędzia należy wyciągnąć wtyczkę z gniazda. Taki środek zapobiegawczy zmniejsza ryzyko przypadkowego uruchomienia.

b) Nieużywane urządzenia należy przechowywać w miejscu niedostępnym dla dzieci oraz osób nieznających urządzenia lub tej instrukcji obsługi. Urządzenia są niebezpieczne w rękach niedoświadczonych użytkowników.

c) Utrzymywać urządzenie w dobrym stanie technicznym. Sprawdzać przed każdą pracą czy nie posiada uszkodzeń ogólnych lub związanych z elementami ruchomymi (pęknięcia części i elementów lub wszelkie inne warunki, które mogą mieć wpływ na bezpieczne działanie urządzenia). W przypadku uszkodzenia, oddać urządzenie do naprawy przed użyciem.

d) Urządzenie należy chronić przed dziećmi.

e) Naprawa oraz konserwacja urządzeń powinna być wykonywana przez wykwalifikowane osoby przy użyciu wyłącznie oryginalnych części zamiennych. Zapewni to bezpieczeństwo użytkowania.

f) Aby zapewnić zaprojektowaną integralność operacyjną urządzenia, nie należy usuwać zainstalowanych fabrycznie osłon lub odkręcać śrub.

g) Należy unikać sytuacji, gdy urządzenie podczas pracy, zatrzymuje się pod wpływem dużego obciążenia. Może spowodować to przegrzanie się elementów napędowych i w konsekwencji uszkodzenie urządzenia.

h) Nie wolno dotykać części lub akcesoriów ruchomych, chyba że urządzenie zostało odłączone od zasilania.

i) Nie należy pozostawiać włączonego urządzenia bez nadzoru.

j) Należy regularnie czyścić urządzenie, aby nie dopuścić do trwałego osadzenia się zanieczyszczeń.

k) Nie wolno dotykać części lub akcesoriów ruchomych, chyba że urządzenie zostało odłączone od zasilania sprężonym powietrzem.

l) Urządzenie nie jest zabawką. Czyszczenie i konserwacja nie mogą być wykonywane przez dzieci bez nadzoru osoby dorosłej.

m) Zabrania się ingerowania w konstrukcję urządzenia celem zmiany jego parametrów lub budowy.

n) Trzymać urządzenia z dala od źródeł ognia i ciepła.

o) Nie należy przeciążać urządzenia. Nie wolno przekraczać wartości maksymalnego udźwigu urządzenia!

p) Przed rozpoczęciem użytkowania urządzenia operator musi wykonać uruchomienie próbne bez ciężaru i sprawdzić następujące elementy:
    a. czy przełącznik w dowolnej chwili umożliwia podnoszenie, opuszczanie i zatrzymywanie ciężaru,
    b. czy podczas eksploatacji wciągarki elektrycznej występują nietypowe odgłosy,
    c. czy linę można swobodnie zwijać i rozwijać.
q) Zabrania się przechylania zawieszonych ciężarów oraz ciągnięcia ich po ziemi.
r) Nie wolno używać urządzenia na zewnątrz, gdy pada deszcz lub gdy mamy do czynienia ze złymi warunkami atmosferycznymi.
s) Zabrania się przechodzenia oraz przebywania ludzi lub zwierząt pod wiszącym ładunkiem (oraz w jego bezpośrednim pobliżu). Zabrania się podnoszenia ludzi lub zwierząt przy pomocy tego urządzenia.
t) Zabrania się pozostawiania zawieszonego ładunku bez nadzoru.
u) Po zawieszeniu zbalansuj ciężar zawieszony na zbloczu hakowym.
v) Ciężar nie może zbyt długo wisieć na haku, w przeciwnym wypadku grozi to uszkodzeniem urządzenia lub może prowadzić do wypadków.
w) Sprawdź, czy lina nie wisi zbyt luźno. Linę zawsze należy odpowiednio zwinąć, aby unikać uszkodzeń. Jeżeli lina jest zużyta, należy ją wymienić.
x) Jeżeli urządzenie uległo przeciążeniu lub podlegało silnym wstrząsom, przed użyciem musi zostać skontrolowane przez uprawnionego pracownika serwisu.
y) Należy unikać sytuacji, w której ładunek może się rozkołysać.
z) Przed zawieszeniem obciążenia zawsze należy upewnić się, że przestrzeń, w której będzie transportowane jest wolna od przeszkód.
aa) Zabrania się prowadzenia prac mechanicznych lub podobnych (spawanie, cięcie, itp.) na zawieszonym ładunku.
bb) Unoszenie ładunków ponad ziemię należy przeprowadzać z najmniejszą możliwą prędkością. W trakcie transportu za pomocą urządzenia należy unikać wstrząsów, uderzeń oraz nagłych zmian prędkości. Zmniejszy to ryzyko upadku ładunku z wysokości.
cc) Urządzenie nie jest przeznaczone do pracy ciągłej. Należy przestrzegać cyklu pracy urządzenia.

UWAGA! Pomimo iż urządzenie zostało zaprojektowane tak aby było bezpieczne, posiadało odpowiednie środki ochrony oraz pomimo użycia dodatkowych elementów zabezpieczających użytkownika, nadal istnieje niewielkie ryzyko wypadku lub odniesienia obrażeń w trakcie pracy z urządzeniem. Zaleca się zachowanie ostrożności i rozsądku podczas jego użytkowania.

3. Zasady użytkowania

Urządzenie przeznaczone jest do pionowego podnoszenia i opuszczania ładunków**.** Urządzenie można stosować w fabrykach, gospodarstwach rolnych, na budowach, do montażu urządzeń oraz do załadunku i rozładunku towarów. Urządzenie nie jest przeznaczone do transportu roztopionych mas!

Odpowiedzialność za wszelkie szkody powstałe w wyniku użytkowania niezgodnego z przeznaczeniem ponosi użytkownik.

3.1. Opis urządzenia

1 – Wspornik montażowy
2 – Dźwignia wyłącznika krańcowego
3 – Blokada graniczna
4 - Hak
5 – Zblocze
6 – Przewód zasilający
7 – Pilot sterowania
8 - Silnik

3.2. Przygotowanie do pracy

WARUNKI ŚRODOWISKA PRACY

Uwaga! Nie użytkować urządzenia w środowiskach korozyjnych oraz środowiskach z atmosferą wybuchową! Należy zawsze stosować się do wymogów otoczenia zawartych w Tab. „WARUNKI ŚRODOWISKA PRACY”, podczas pracy z urządzeniem!

WARUNKI ŚRODOWISKA PRACY	
Temperatura otoczenia [°C]	0 ~ 40
Wilgotność względna [%]	< 85

Wysokość [m n.p.m.]	< 1000
Temperatura transportu i przechowywania [°C]	-25 ~ 55

SCHEMAT ELEKTRYCZNY

Uwaga! Instalacja elektryczna do której podłączone jest urządzenie powinna być wyposażona w bezpiecznik 10 A lub wyłącznik nadprądowy 10 A.

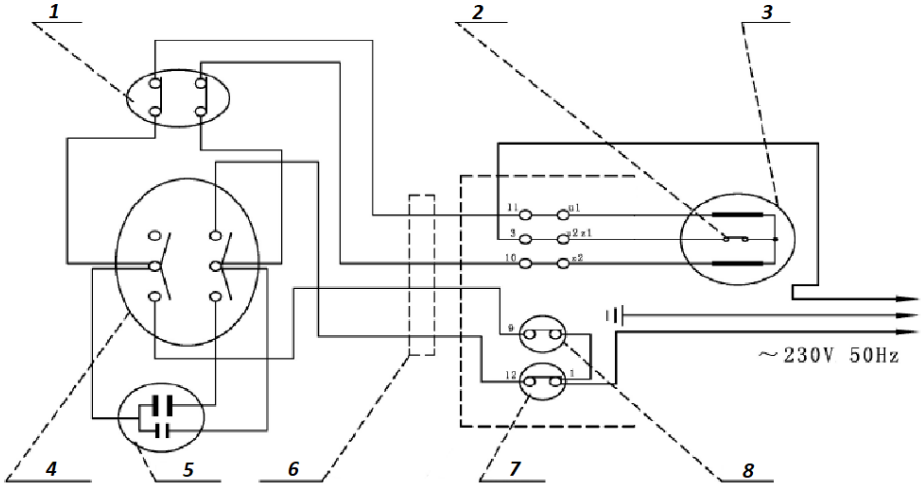

1 – Wyłączenie awaryjne
2 – Zabezpieczenie OTP
3 – Silnik
4 – Przełącznik ruchu
5 – Kondensator
6 – Przewód sterujący
7 – Wyłącznik krańcowy ruchu „w dół”
8 – Wyłącznik krańcowy ruchu „w górę”

WARUNKI MONTAŻU

UWAGA: Przed przejściem do montażu urządzenia należy upewnić się czy wszystkie elementy są kompletne oraz nieuszkodzone! W przypadku rozbieżności niezwłocznie skontaktować się z dostawcą!

Urządzenie należy umiejscowić w taki sposób, by w dowolnej chwili można się było dostać do wtyczki sieciowej. Należy pamiętać o tym, by zasilanie urządzenia energią odpowiadało danym podanym na tabliczce znamionowej!

Nośność konstrukcji (podłoża i profilu nośnego) użytej do instalacji urządzenia musi wytrzymać obciążenie kilkukrotnie większe od maksymalnego dopuszczalnego obciążenia roboczego. Odpowiedzialność za parametry wytrzymałościowe, jakość konstrukcji nośnej oraz za montaż urządzenia na konstrukcji nośnej leży po stronie użytkownika.

MONTAŻ URZĄDZENIA

a) Montaż urządzenia powinien zostać przeprowadzony przez osobę wykwalifikowaną.
b) Konstrukcja urządzenia dostosowana jest do montażu na belce o przekroju prostokątnym (A).
c) Wymiary belki muszą odpowiadać wymiarom elementów montażowych urządzenia.
d) Po zamocowaniu urządzenia do konstrukcji nośnej należy sprawdzić poprawność mocowania śrub montażowych. Ewentualne poluzowania dokręcić.
e) Usunąć taśmę zabezpieczającą z bębna liny nośnej.

MONTAŻ ZBLOCZA

Urządzenie wyposażone jest w dodatkowe akcesorium jakim jest zblocze. Zastosowanie zblocza umożliwia podniesienie dwukrotnie większego ładunku. W celu montażu zblocza do liny nośnej należy:

a) Odkręcić i zdemontować mocowania zblocza (B).
b) Przeprowadzić przez koło pasowe linę nośną wraz z hakiem (B).
c) Przymocować wszystkie części zblocza (B).
d) Sprawdzić poprawność montażu, ewentualne poluzowania dokręcić.
e) Hak (4) liny nośnej przymocować do dedykowanego uchwytu ulokowanego w dolnej części wciągarki (C).

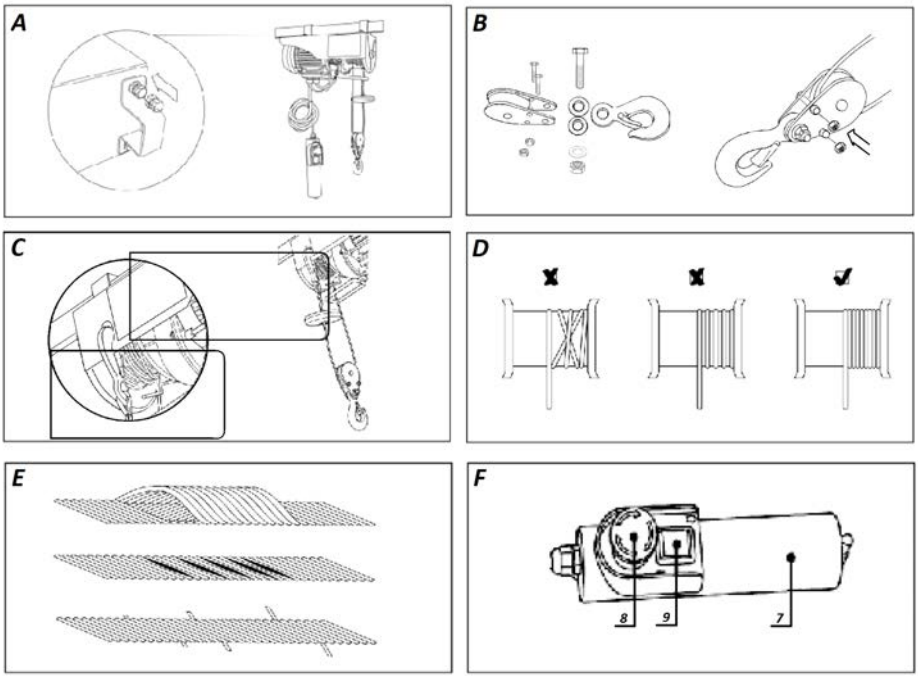

UWAGA! Wszelkie prace instalacyjne należy przeprowadzać przy odłączonym zasilaniu urządzenia!

3.3. Praca z urządzeniem

WSKAZÓWKI UŻYTKOWANIA

a) Podnoszenie ładunków należy przeprowadzać z najmniejszą możliwą prędkością wciągarki.
b) Przed przystąpieniem do pracy z urządzeniem należy upewnić się, że lina nośna została prawidłowo nawinięta na bęben (D).
c) Stalowa lina nośna powinna być zawsze napięta przed uniesieniem ładunku.
d) Silnik wciągarki wyposażony został w zabezpieczenie przeciw przegrzaniu (OTP). Jeżeli podczas pracy nastąpi przegrzanie systemu, praca urządzenia zostanie zatrzymana i wznowiona po ostudzeniu elementów napędowych.
e) Uwaga! Urządzenie nie jest wyposażone w czujnik dopuszczalnego udźwigu. Jeżeli podczas pracy, urządzenie nie jest w stanie podnieść ładunku, oznacza to, że przekroczony został maksymalny udźwig wciągarki. Nie należy ponawiać prób podnoszenia ładunku! Przed kolejną pracą z urządzeniem należy odczekać, aż elementy napędowe urządzenia ulegną całkowitemu ostudzeniu.
f) Zabrania się używania wyłączników krańcowych jako mechanizm rutynowego zatrzymywania pracy urządzenia. Są to wyłączniki krańcowe, awaryjne, zapewniające bezpieczeństwo w miejscu pracy.

g) Przed pracą z urządzeniem należy upewnić się czy ładunek jest prawidłowo przymocowany do haka (4) liny nośnej lub zblocza wciągarki (5).
h) Podczas pracy z urządzeniem utrzymywać bezpieczny dystans między ładunkiem oraz liną nośną wciągarki.
i) Lina nośna powinna być zawsze w dobrym stanie technicznym. Możliwe uszkodzenia liny rys. **E**.

OBSŁUGA URZĄDZENIA

a) Zawsze przed każdą pracą z urządzeniem sprawdzić czy wyłącznik awaryjny i panel przycisków sterujących są w dobrym stanie technicznym.
b) Sterowanie ładunkiem następuje przy użyciu odpowiednich przycisków (strzałek) sterowania (F -9): w górę lub w dół.
c) Jeżeli podczas sterowania ładunkiem „w górę", operator nie zatrzyma napędu urządzenia poniżej poziomu dźwigni (2) wyłącznika krańcowego, blokada graniczna (3) przesunie dźwignię (2) w górę i wyłącznik krańcowy zostanie aktywowany. Praca urządzenia zostanie zatrzymana.
d) Jeżeli podczas sterowania ładunkiem „w dół", operator nie zatrzyma napędu urządzenia powyżej bezpiecznego limitu stalowej liny na bębnie, dźwignia wyłącznika krańcowego dolnego limitu zostanie uruchomiona, powodując zatrzymanie pracy urządzenia.
e) **UWAGA:** W sytuacji awaryjnej należy natychmiast nacisnąć czerwony przycisk wyłączenia awaryjnego (8)! Praca urządzenia zostanie zatrzymana!
f) Obsługa urządzenia nie jest możliwa jeżeli wyłącznik awaryjny (8) został uruchomiony.
g) W celu wznowienia pracy z urządzeniem po uruchomieniu wyłączenia awaryjnego należy odbezpieczyć przycisk wyłączenia awaryjnego (8), poprzez obrót zgodny z kierunkiem strzałek umieszczonych na przycisku.

3.4. Czyszczenie i konserwacja

UWAGA! Ciągły czas pracy urządzenia wynosi około 8000 cykli* (poza częściami zużywalnymi). W celu zapewnienia bezpiecznej i bezawaryjnej pracy, po przekroczeniu granicy żywotności należy przeprowadzić inspekcję oraz konserwację całego urządzenia.

Kontrola okresowa odnosi się do inspekcji urządzenia po wykonaniu około 100 cykli* pracy.

*Cykl pracy odnosi się do jednorazowego podniesienia oraz opuszczenia ładunku.

a) Przed każdym czyszczeniem, regulacją, wymianą osprzętu, a także jeżeli urządzenie nie jest używane, należy wyciągnąć wtyczkę sieciową i całkowicie ochłodzić urządzenie.

b) Na bieżąco wymieniać uszkodzone lub zużyte części i zachować odpowiednią dokumentację konserwacji.
c) Poddawać kontroli okresowej działanie wyłączników krańcowych.
   - Przeprowadzić próbę działania bez obciążenia.
   - Sterować ładunkiem „w górę”. Nie zatrzymywać napędu urządzenia poniżej poziomu dźwigni (7) wyłącznika krańcowego. Wyłącznik krańcowy powinien zostać aktywowany – praca urządzenia powinna zostać zatrzymana.
   - Sterować ładunkiem „w dół”. Nie zatrzymywać napędu urządzenia powyżej bezpiecznego limitu stalowej liny na bębnie. Wyłącznik krańcowy dolnego limitu powinien zostać aktywowany - praca urządzenia powinna zostać zatrzymana.
d) Poddawać kontroli okresowej stan techniczny przewodów: zasilania i sterującego.
e) Poddawać kontroli okresowej stan układu hamulcowego. Hamulec powinien zostać również poddany przeglądowi, jeśli silnik podczas pracy wydaje nietypowe dźwięki lub urządzenie nie jest w stanie utrzymać obciążenia znamionowego.
f) Zawsze po przekroczeniu 200 cykli pracy urządzenia przeprowadzić konserwację liny nośnej oraz zblocza (nasmarować).
g) Zawsze po przekroczeniu 30 cykli pracy urządzenia sprawdzić stan techniczny liny nośnej. Uszkodzona lina nośna powinna być natychmiast wymieniona.
h) Zawsze po przekroczeniu 1000 cykli pracy urządzenia sprawdzić stan techniczny haka oraz zblocza wciągarki.
i) Zawsze po przekroczeniu 1000 cykli pracy urządzenia sprawdzić śruby mocujące urządzenia.
j) Do czyszczenia powierzchni należy stosować wyłącznie środki niezawierające substancji żrących.
k) Po każdym czyszczeniu wszystkie elementy należy dobrze wysuszyć, zanim urządzenie zostanie ponownie użyte.
l) Urządzenie należy przechowywać w suchym i chłodnym miejscu chronionym przed wilgocią i bezpośrednim promieniowaniem słonecznym.
m) Zabrania się spryskiwania urządzenia strumieniem wody lub zanurzania urządzenia w wodzie.
n) Należy pamiętać, aby przez otwory wentylacyjne znajdujące się w obudowie nie dostała się woda.
o) Otwory wentylacyjne należy czyścić pędzelkiem i sprężonym powietrzem.
p) Należy wykonywać regularne przeglądy urządzenia pod kątem jego sprawności technicznej oraz wszelkich uszkodzeń.
q) Do czyszczenia należy używać miękkiej ściereczki.
r) Nie czyścić urządzenia substancjami o odczynie kwasowym, środkami przeznaczenia medycznego, rozcieńczalnikami, paliwem, olejami lub innymi substancjami chemicznymi może to spowodować uszkodzenie urządzenia.

USUWANIE ZUŻYTYCH URZĄDZEŃ.

Po zakończeniu okresu użytkowania nie wolno usuwać niniejszego produktu poprzez normalne odpady komunalne, lecz należy go oddać do punktu zbiórki i recyklingu urządzeń elektrycznych i elektronicznych. Informuje o tym symbol, umieszczony na produkcie, instrukcji obsługi lub opakowaniu. Zastosowane w urządzeniu tworzywa nadają się do powtórnego użycia zgodnie z ich oznaczeniem. Dzięki powtórnemu użyciu, wykorzystaniu materiałów lub innym formom wykorzystania zużytych urządzeń wnoszą Państwo istotny wkład w ochronę naszego środowiska.

Informacji o właściwym punkcie usuwania zużytych urządzeń udzieli Państwu lokalna administracja.

Rysunki złożeniowe:

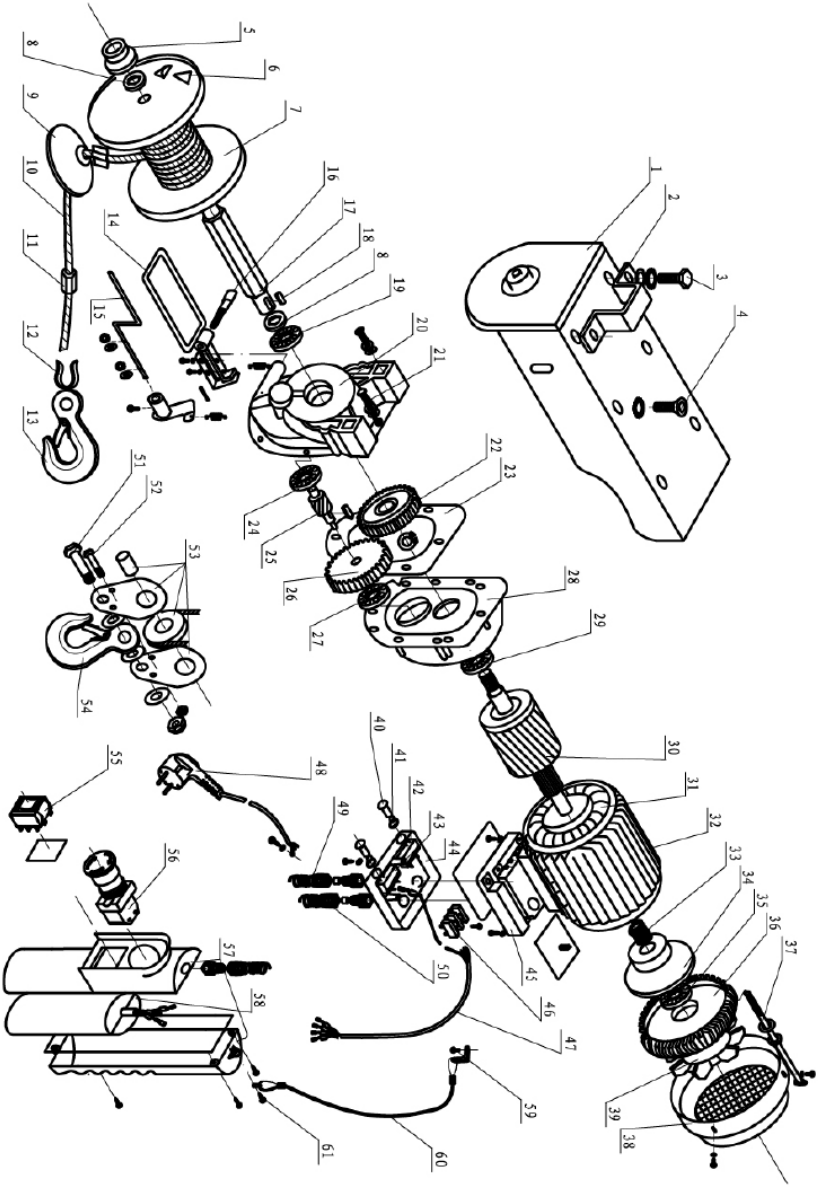

Nr.	Opis	Ilość
1	Płyta boczna	1
2	Otwór montażowy	2
3	Śruba z łbem sześciokątnym	4

4	Śruba z łbem walcowym	2
5	Łożysko	1
6	Trzpień mocujący	2
7	Bęben linowy	1
8	Podkładka bębna	2
9	Blokada graniczna	1
10	Stalowa lina	1
11	Tuleja mocująca liny nośnej	2
12	Pierścień mocujący liny	1
13	Hak	1
14	Dźwignia wyłącznika krańcowego „w górę”	1
15	Dźwignia wyłącznika krańcowego „w dół”	1
16	Wewnętrzna śruba z łbem sześciokątnym	1
17	Wał bębna linowego	1
18	Płaski trzpień	1
19	Łożysko	1
20	Skrzynia biegów	1
21	Śruba z łbem walcowym?	8
22	Koło zębate drugiego stopnia przekładni	1
23	Uszczelnienie papierowe	1
24	Łożysko	
25	Wał pośredni	1
26	Koło zębate pierwszego stopnia przekładni	1
27	Łożysko	
28	Przednia pokrywa silnika	1
29	Łożysko	1
30	Wirnik	1
31	Stojan	1
32	Obudowa	1
33	Sprężyna	1
34	Obręcz hamulcowa	1
35	Łożysko	
36	Obudowa silnika	1
37	Śruba z łbem sześciokątnym (długa)	4
38	Pokrywa wentylatora	1
39	Łopatka wentylatora	1
40	Stycznik wyłącznika krańcowego	2
41	Uszczelka ogranicznika	2
42	Wyłącznik krańcowy limitu górnego	1
43	Wyłącznik krańcowy limitu dolnego	1
44	Skrzynka połączeniowa	1

45	Pokrywa skrzynki połączeniowej	11
46	Blok zacisków	
47	Kabel czterożyłowy	1
48	Wtyczka	1
49	Zacisk przewodu (mały)	1
50	Zacisk przewodu (duży)	2
51	Trzpień mocujący zblocza	2
52	Śruba	2
53	Elementy montażowe zblocza	1
54	Hak zblocza	1
55	Przełącznik	1
56	Wyłącznik awaryjny	1
57	Uchwyt	1
58	Kondensator	1
59	Śruba z rowkiem krzyżowym	1
60	Przewód sterujący	1
61	Wkręt samogwintujący z gniazdem krzyżowym	1

Tento návod k použití byl přeložen strojově. Vždy se snažíme o poskytnutí přesného překladu. Žádný strojový překlad však není dokonalý. Rovněž neslouží k nahrazení překladu lidskou osobou. Oficiální návod k použití je dostupný v anglické verzi. Případné nesrovnalosti nebo rozdíly v překladu nejsou závazné a nemají žádný právní účinek pro účely dodržování předpisů nebo jejich vymáhání. V případě jakýchkoli otázek ohledně správnosti informací uvedených v návodu k použití se řiďte anglickou verzí tohoto obsahu. Jedná se o oficiální verzi.

Technické údaje

Popis parametru	Hodnota parametru	
Název výrobku	Lanový kladkostroj	
Model	PROLIFTOR 600	PROLIFTOR 1000
Napájecí napětí [V~] / Frekvence [Hz]	230~/50	
Vstupní výkon [W]	1050	1600
Jmenovitý proud [A]	4,6	7,5
Nosnost bez bloku [kg]	300	495
Nosnost s blokem [kg]	600	990
Výška zdvihu bez bloku [m]	12	12
Výška zdvihu s blokem [m]	6	6
Rychlost zvedání bez blok [m/min]	4	8
Rychlost zvedání s blok [m/min]	8	4
Skupina mechanismů	M1	M1
Stupeň krytí IP	IP 54	IP 54
Stupeň izolace	B	B
Průměr lana [mm]	4,5	5,6
Pevnost v tahu kabelu [N/mm2]	≥1770	≥1870
Pracovní cyklus zařízení *	S3 20% 10 min	S3 20% 10 min
Kapacita systému	34 + 8µF / 450V	70µF / 450V

Popis parametru	Hodnota parametru	
Název výrobku	Lanový kladkostroj	
Model	PROLIFTOR 800	PROLIFTOR 250
Napájecí napětí [V~] / Frekvence [Hz]	230~/50	
Vstupní výkon [W]	1350	500
Jmenovitý proud [A]	5,9	2,2

Nosnost bez bloku [kg]	400	125
Nosnost s blokem [kg]	800	250
Výška zdvihu bez bloku [m]	12	12
Výška zdvihu s blokem [m]	6	6
Rychlost zvedání bez blok [m/min]	4	4
Rychlost zvedání s blok [m/min]	8	8
Skupina mechanismů	M1	M1
Stupeň krytí IP	IP 54	IP 54
Stupeň izolace	B	B
Průměr lana [mm]	5,1	3
Pevnost v tahu kabelu [N/mm2]	≥1770	≥1870
Pracovní cyklus zařízení *	S3 20% 10 min	S3 20% 10 min
Kapacita systému	44 + 8µF / 450V	14,5 + 3,5 µF / 450 V

Popis parametru	Hodnota parametru
Název výrobku	Lanový kladkostroj
Model	PROLIFTOR 400
Napájecí napětí [V~] / Frekvence [Hz]	230~/50
Vstupní výkon [W]	750
Jmenovitý proud [A]	3,3
Nosnost bez bloku [kg]	200
Nosnost s blokem [kg]	400
Výška zdvihu bez bloku [m]	12
Výška zdvihu s blokem [m]	6
Rychlost zvedání bez blok [m/min]	4
Rychlost zvedání s blok [m/min]	8
Skupina mechanismů	M1
Stupeň krytí IP	IP 54
Stupeň izolace	B
Průměr lana [mm]	3,8
Pevnost v tahu kabelu [N/mm2]	≥1770
Pracovní cyklus zařízení *	S3-25% 10 min
Kapacita systému	22 + 6µF / 450V

*** Pracovní cyklus zařízení** - S3 přerušovaný režim, nepřetržitá doba provozu zařízení na množství odpočinku v určitém období (10 minut).

Pro S3 25% -10 min může být jednotka v provozu pouze 25 % stanovené doby provozu (2 min a 30 s), zbytek by měl být vyhrazen pro odpočinek, chlazení hnacích prvků (7 min a 30 s).

Pro S3 20% -10 min může být zařízení v provozu pouze po dobu 20% uvedené doby (2 min), zbývající čas by měl být vyhrazen pro odpočinek, chlazení hnacích prvků (8 min).

1. Všeobecný popis

Tato příručka vám má pomoci při bezpečném a spolehlivém používání. Výrobek je navržen a vyroben striktně podle technických pokynů s použitím nejnovějších technologií a komponent a také za dodržení nejvyšších standardů kvality.

PŘED POUŽITÍM
SI PEČLIVĚ PŘEČTĚTE TENTO NÁVOD A POROZUMĚJTE MU.

Abyste zajistili dlouhý a spolehlivý provoz výrobku, provozujte a udržujte jej správně, přesně v souladu s tímto návodem. Technické údaje a specifikace uvedené v těchto pokynech k obsluze jsou aktuální. Výrobce si vyhrazuje právo provádět změny související se zvýšením kvality. S ohledem na technický pokrok a omezení hluku je zařízení navrženo a vyrobeno tak, aby bylo riziko vyplývající z emisí hluku omezeno na co nejnižší úroveň.

Vysvětlení symbolů

CE	Výrobek splňuje požadavky příslušných bezpečnostních norem.
	Před použitím se seznamte s pokyny.
	Recyklovatelný výrobek.

	POZOR! nebo **VAROVÁNÍ!** nebo **PAMATUJ!** Obecné varovné znamení.
	Používejte ochranu sluchu. Expozice hluku může vést ke ztrátě sluchu.
	Používejte ochranu hlavy.
	Používejte ochranu nohou.
	UPOZORNĚNÍ! Výstraha před úrazem elektrickým proudem!
	UPOZORNĚNÍ! Zavěšené břemeno!
	Nouzové zastavení!
	K použití pouze uvnitř místností.
	NEZAPOMEŇTE! Kolemjdoucí musí být v bezpečné vzdálenosti od pracoviště.

UPOZORNĚNÍ! Ilustrace použité v těchto pokynech k obsluze slouží pouze k náhledu a v některých detailech se mohou lišit od skutečného vzhledu výrobku.

2. Bezpečnost používání

UPOZORNĚNÍ! Přečtěte si všechna bezpečnostní upozornění a pokyny. Nerespektování výstrah a nedodržování návodů může způsobit úraz elektrickým proudem, požár a/nebo vážná zranění nebo být příčinou smrti.

Výraz „zařízení“ nebo „výrobek“ se v upozorněních a v popisu příručky vztahuje na následující zboží: lanový kladkostroj

2.1. Elektrická bezpečnost

a) Zástrčka zařízení musí odpovídat zásuvce. Zástrčku v žádném případě nijak neupravujte. Originální zástrčky a zásuvky snižují riziko zasažení elektrickým proudem.
b) Nedotýkejte se uzemněných částí, jako jsou trubky, ohřívače, kamna a chladničky. Pokud je vaše tělo uzemněno a dotýká se zařízení při vystavení přímému dešti, mokré dlažbě nebo při práci ve vlhkém prostředí, hrozí zvýšené riziko úrazu elektrickým proudem. Vniknutí vody do zařízení zvyšuje riziko jeho poškození a zasažení elektrickým proudem.
c) Nedotýkejte se zařízení mokrýma nebo vlhkýma rukama.
d) Kabel používejte podle pokynů. Nikdy ho nepoužívejte k přenášení zařízení nebo k vytahování zástrčky ze zásuvky. Chraňte kabel před zdroji tepla, olejem, ostrými hranami nebo pohyblivými částmi. Poškozené nebo spletené kabely zvyšují riziko zasažení elektrickým proudem.
e) Pokud se nelze vyhnout používání zařízení ve vlhkém prostředí, musí být použito jištění proudovým chráničem (RCD). Používání RCD snižuje riziko úrazu elektrickým proudem.
f) Je zakázáno používat zařízení, pokud je napájecí vodič poškozen nebo jeví známky opotřebení. Poškozený napájecí vodič musí být vyměněn kvalifikovaným elektrotechnikem nebo servisem výrobce.
g) Pro zabránění zasažení elektrickým proudem nevkládejte kabel, zástrčku ani samotné zařízení do vody ani jiné kapaliny. Je zakázáno používat zařízení na mokrých površích.

2.2. Bezpečnost na pracovišti

a) Na pracovišti udržujte pořádek a zajistěte dostatečné osvětlení. Nepořádek nebo nedostatečné osvětlení může vést k nehodám a úrazům. Při používání zařízení předcházejte nebezpečným situacím, pozorujte, co se děje, a chovejte se rozumně.
b) Nepoužívejte zařízení v potenciálně výbušné atmosféře, například v přítomnosti hořlavých kapalin, plynů nebo prachu.
c) V případě pochybností, zda výrobek funguje správně, nebo pokud zjistíte, že je poškozený, kontaktujte servis výrobce.
d) Opravy zařízení může provádět pouze servis výrobce. Je zakázáno provádět opravy svépomocně!
e) Při vznícení nebo požáru používejte na hašení zařízení pod napětím výhradně práškové nebo sněhové hasicí přístroje (CO_2).
f) Do pracovního prostoru nesmějí děti ani nepovolané osoby. (Nepozornost může vést ke ztrátě kontroly nad jednotkou.)
g) V případě ohrožení života nebo zdraví, úrazu nebo poruchy zastavte zařízení tlačítkem NOUZOVÝ VYPÍNAČ!

h) Pravidelně kontrolujte stav nálepek s informacemi týkajícími se bezpečnosti. Jsou-li nálepky nečitelné, vyměňte je.
i) Pokyny k používání si uložte pro pozdější použití. Pokud má být zařízení předáno třetím osobám, předejte současně s ním rovněž pokyny k používání.
j) Části balení a drobné montážní prvky ukládejte mimo dosah dětí.
k) Zařízení uložte mimo dosah dětí a zvířat.

Zapamatujte si! Během práce se zařízením chraňte děti a jiné, okolní osoby.

2.3. Osobní bezpečnost

a) Nepoužívejte tento přístroj, pokud jste unavení, nemocní nebo pod vlivem alkoholu, drog nebo léků, které by mohly zhoršit vaši schopnost přístroj ovládat.
b) Přístroj není určen k tomu, aby jej používaly osoby (včetně dětí) se sníženými mentálními, smyslovými nebo duševními funkcemi nebo osoby, které nemají dostatek zkušeností a/nebo znalostí, pokud nejsou pod dohledem nebo pokud nebyly poučeny osobou odpovědnou za jejich bezpečnost o tom, jak přístroj používat.
c) Zařízení mohou obsluhovat pouze osoby fyzicky způsobilé, schopné zvládnout jeho obsluhu a příslušně poučené, které se seznámily s těmito pokyny a byly proškoleny o bezpečnosti a ochraně zdraví při práci.
d) Při používání zařízení dávejte pozor a řiďte se zdravým rozumem. Chvíle nepozornosti při práci může vést k vážnému zranění.
e) Používejte osobní ochranné prostředky vyžadované při práci se zařízením a uvedené v bodu 1 vysvětlivek symbolů. Používání vhodných a atestovaných osobních ochranných prostředků snižuje riziko úrazu.
f) Nenoste volný oděv ani šperky. Vlasy, oděv a rukavice udržujte v dostatečné vzdálenosti od pohyblivých částí. Volný oděv, šperky nebo dlouhé vlasy mohou být pohyblivými částmi zachyceny a vtaženy.
g) Zařízení není hračka. Zabraňte dětem, aby si se zařízením hrály.

2.4. Bezpečné používání zařízení

a) Před nastavením, výměnou vybavení nebo uložením nástroje vytáhněte zástrčku ze zásuvky. Takové preventivní opatření snižuje riziko náhodného uvedení do provozu.
b) Nepoužitý výrobek uchovávejte mimo dosah dětí a osob, které nejsou seznámeny s přístrojem nebo tímto návodem. V rukou nezkušených uživatelů jsou tato zařízení nebezpečná.
c) Udržujte zařízení v dobrém technickém stavu. Před každou prací zkontrolujte, zda zařízení není poškozeno nebo nejsou poškozeny jeho pohyblivé části (praskliny částí nebo veškeré jiné podmínky, které mohou mít vliv na bezpečný

chod zařízení). V případě poškození předejte zařízení do opravy ještě před jeho použitím.

d) Zařízení chraňte před dětmi.
e) Opravu a údržbu zařízení musí provádět kvalifikovaní pracovníci pomocí výhradně originálních náhradních dílů. Bude tak zajištěno bezpečné používání.
f) Aby byla zajištěna provozní integrita jednotky tak, jak byla navržena, neodstraňujte kryty instalované výrobcem ani šrouby.
g) Vyhněte se situacím, kdy se přístroj při velkém zatížení během provozu zastaví. Může to způsobit přehřátí součástí pohonu a v důsledku toho poškození zařízení.
h) Nedotýkejte se žádných pohyblivých částí nebo příslušenství, pokud není zařízení odpojeno od sítě.
i) Zapnuté zařízení neponechávejte bez dozoru.
j) Zařízení pravidelně čistěte, aby nedošlo k trvalému usazování nečistot.
k) Nedotýkejte se pohyblivých částí ani příslušenství, pakliže zařízení nebylo odpojeno od přívodu stlačeného vzduchu.
l) Zařízení není hračka. Čištění a údržbu nesmějí provádět děti bez dozoru dospělé osoby.
m) Je zakázáno zasahovat do konstrukce zařízení a provádět změny jeho parametrů nebo konstrukce.
n) Zařízení nepoužívejte ani neukládejte v blízkosti zdrojů ohně a tepla.
o) Je nutné se přesvědčit, zda je kolo na zařízení umístěno stabilně. Nepřekračujte maximální zatížení jednotky!
p) Před použitím stroje musí obsluha provést zkušební jízdu bez zatížení a zkontrolovat následující:
    a. umožňuje spínač kdykoli zvednout, spustit a zastavit náklad,
    b. zda se při provozu elektrického navijáku neozývají neobvyklé zvuky,
    c. lze kabel volně navíjet a odvíjet.
q) Je zakázáno naklánět zavěšená břemena nebo je tahat po zemi.
r) Nepoužívejte přístroj venku, když prší nebo jsou nepříznivé povětrnostní podmínky.
s) Je zakázáno chodit nebo se zdržovat pod zavěšeným břemenem (a v jeho bezprostřední blízkosti). Je zakázáno zvedat osoby nebo zvířata pomocí tohoto zařízení.
t) Je zakázáno ponechávat zavěšený náklad bez dozoru.
u) Po montáži vyvažte závaží zavěšené na bloku háku.
v) Břemeno nesmí na háku viset příliš dlouho, jinak může dojít k poškození přístroje nebo k nehodě.
w) Zkontrolujte, zda kabel nevisí příliš volně. Kabel vždy řádně srolujte, aby nedošlo k jeho poškození. Pokud je kabel opotřebovaný, je třeba jej vyměnit.
x) Pokud byl přístroj přetížen nebo vystaven silným nárazům, musí jej před použitím zkontrolovat autorizovaný servisní technik.
y) Zabraňte rozhoupání nákladu.

z) Před zavěšením břemene se vždy ujistěte, že v prostoru, v němž bude probíhat manipulace, nejsou žádné překážky.
aa) Je zakázáno provádět jakékoliv mechanické nebo podobné práce (svařování, řezání, apod.) na zavěšeném nákladu.
bb) Zvedání nákladů nad zem provádějte při nejnižší možné rychlosti. Při přepravě pomocí zařízení zabraňte otřesům, nárazům a prudkým změnám rychlosti. Sníží to riziko pádu nákladu z výšky.
cc) Zařízení není určeno k nepřetržitému provozu. Dodržujte pracovní cykly zařízení.

UPOZORNĚNÍ! Přestože byl výrobek navržen tak, aby byl bezpečný, a má odpovídající ochranné prvky, a navzdory dodatečným bezpečnostním prvkům, které jsou uživateli k dispozici, stále existuje mírné riziko nehody nebo zranění při manipulaci s výrobkem. Doporučujeme, abyste při používání s výrobkem nakládali opatrně a rozumně.

3. Návod k použití

Zařízení je určeno pro svislé zvedání a spouštění břemen**.**
Zařízení lze použít v továrnách, na farmách, na stavbách, při montáži zařízení a při nakládání a vykládání zboží.
Zařízení není určeno k přepravě roztavených hmot!
Zodpovědnost za veškeré škody, které vzniknou jako důsledek používání zařízení způsobem, který není v souladu s jeho určením, je na straně uživatele.

3.1. Přehled produktů

1 - Montážní držák
2 - Páčka koncového spínače
3 - Limitní zámek
4 - Háček
5 - Blok
6 – Napájecí kabel
7 - Dálkové ovládání
8 - Motor

3.2. Příprava k práci

PODMÍNKY PRACOVNÍHO PROSTŘEDÍ

Upozornění! Přístroj nepoužívejte v korozivním prostředí a v prostředí s výbušnou atmosférou! Vždy dodržujte požadavky na ochranu životního prostředí uvedené v Tab. "PODMÍNKY PRACOVNÍHO PROSTŘEDÍ" při práci s přístrojem!

PODMÍNKY PRACOVNÍHO PROSTŘEDÍ	
Okolní teplota [°C]	0 ~ 40
Relativní vlhkost [%]	< 85
Výška [m n. m.]	< 1000
Teplota přim přepravě a skladování [°C]	-25 ~ 55

ELEKTRICKÉ SCHÉMA

Upozornění! Elektrická instalace, k níž je zařízení připojeno, by měla být vybavena pojistkou 10 A nebo elektrickým jističem 10 A.

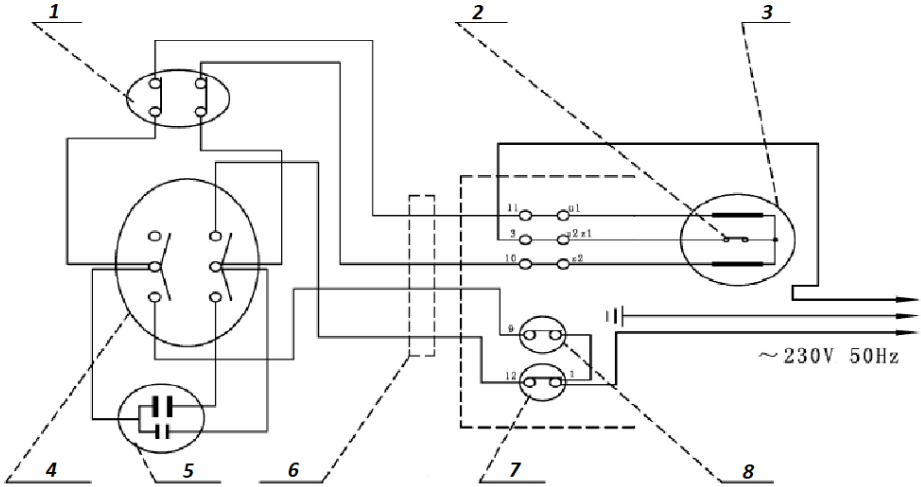

1 - Nouzové vypnutí
2 - Ochrana OTP
3 - Motor
4 - Přepínač pohybu
5 - Kondenzátor
6 - Ovládací kabel
7 - Koncový spínač "dolů"
8 - Koncový spínač "Nahoru"

PODMÍNKY INSTALACE

UPOZORNĚNÍ: Před montáží zařízení se ujistěte, že jsou všechny prvky kompletní a nepoškozené! V případě nesrovnalostí prosím neprodleně kontaktujte dodavatele!

Zařízení umístěte tak, aby byl vždy zajištěn přístup k síťové zástrčce. Nezapomeňte, že napájení zařízení musí odpovídat údajům uvedeným na typovém štítku!

Nosnost konstrukce (základny a nosného profilu) použité pro instalaci zařízení musí vydržet zatížení několikanásobně vyšší, než je maximální přípustné pracovní zatížení. Odpovědnost za dodržování pevnostních parametrů, kvalitu nosné konstrukce a instalaci zařízení na nosnou konstrukci nese uživatel.

MONTÁŽ ZAŘÍZENÍ

a) Zařízení by měla instalovat kvalifikovaná osoba.
b) Konstrukce zařízení je uzpůsobena pro montáž na nosník s obdélníkovým průřezem (A).
c) Rozměry nosníku musí odpovídat rozměrům montážních prvků zařízení.
d) Po montáži zařízení na nosnou konstrukci zkontrolujte správnost upevnění montážních šroubů. Utažení je volné.
e) Odstraňte zajišťovací pásku z kabelového bubnu.

MONTÁŽ BLOKU

Zařízení je vybaveno dalším příslušenstvím, kterým je blok. Použití bloku umožňuje zvednout dvakrát větší náklad.
Pro montáž bloku na kabel:

a) Odšroubujte a odstraňte upevňovací prvky bloku (B).
b) Veďte nosné lano pomocí háku (B) přes řemenici řemene.
c) Připevněte všechny části bloku (B).
d) Zkontrolujte správnost montáže, dotáhněte případné uvolněné díly.
e) Připevněte hák (4) nosného lana k vyhrazenému držáku umístěnému ve spodní části navijáku (C).

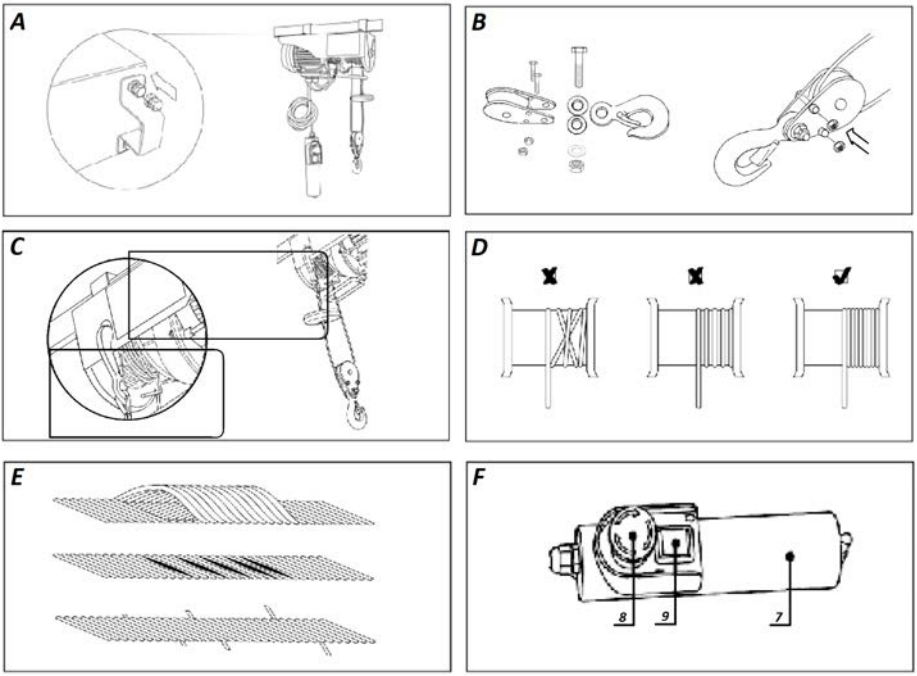

UPOZORNĚNÍ! Veškeré instalační práce provádějte při odpojení přístroje od napájení!

3.3. Práce se zařízením.

ZÁSADY POUŽÍVÁNÍ

a) Břemena by měla být zvedána při nejnižší možné rychlosti navijáku.
b) Před zahájením práce se strojem se ujistěte, že je kabel správně navinutý na bubnu (D).
c) Ocelové lano by mělo být před zvednutím břemene vždy napnuté.
d) Motor navijáku je vybaven ochranou proti přehřátí (OTP). Pokud se systém během provozu přehřeje, provoz se zastaví a obnoví po ochlazení součástí pohonu.

e) Upozornění! Zařízení není vybaveno snímačem nosnosti. Pokud stroj není schopen zvednout náklad, byla překročena maximální kapacita navijáku. Nepokoušejte se břemeno znovu zvedat! Před další prací s jednotkou počkejte, až pohonné prvky jednotky zcela vychladnou.
f) Je zakázáno používat koncové spínače jako běžný způsob vypnutí stroje. Jedná se o koncové spínače, nouzové spínače, které zajišťují bezpečnost na pracovišti.
g) Před prací s jednotkou se ujistěte, že je náklad řádně připevněn k háku (4) nosného lana nebo k bloku navijáku.
h) Při práci s jednotkou dodržujte bezpečnou vzdálenost mezi nákladem a lanem navijáku.
i) Nosné lano by mělo být vždy v dobrém stavu. Možné poškození kabelu Obr. **E.**

OBSLUHA ZAŘÍZENÍ

a) Před každou prací se zařízením zkontrolujte, zda jsou nouzový spínač a panel ovládacích tlačítek v dobrém technickém stavu.
b) Zátěž ovládejte příslušnými ovládacími tlačítky (F -9): nahoru nebo dolů.
c) Pokud obsluha při pohybu břemene "nahoru" nezastaví pohon stroje pod úrovní páky koncového spínače (2), koncový zámek (3) posune páku (2) nahoru a koncový spínač se aktivuje. Provoz zařízení se zastaví.
d) Pokud obsluha při ovládání zátěže "dolů" nezastaví pohon stroje nad bezpečnou hranicí ocelového lana na bubnu, aktivuje se páka spodního koncového spínače a stroj se zastaví.
e) **POZNÁMKA:** V případě nouze okamžitě stiskněte červené tlačítko nouzového zastavení (8)! Provoz zařízení bude zastaven!
f) Provoz zařízení není možný, pokud je aktivován nouzový spínač (8).
g) Chcete-li po aktivaci nouzového vypnutí obnovit provoz zařízení, odemkněte tlačítko nouzového vypnutí (8) jeho otočením podle šipek na tlačítku.

3.4. ČISTĚNÍ A ÚDRŽBA

UPOZORNĚNÍ! Nepřetržitá provozní doba zařízení je přibližně 8 000 cyklů * (bez opotřebitelných částí). Aby byl zajištěn bezpečný a bezporuchový provoz, měla by být po překročení limitu životnosti provedena kontrola a údržba celého zařízení.

Pravidelnou kontrolou se rozumí kontrola jednotky přibližně po 100 cyklech* provozu.

* Pracovní cyklus znamená jednorázové zvednutí a spuštění břemene.

a) Před každým čištěním, seřízením, výměnou vybavení a rovněž není-li zařízení používáno, vytáhněte síťovou zástrčku a zařízení nechejte zcela vychladnout.

b) Průběžně provádějte výměnu poškozených či opotřebených dílů a uchovávejte příslušnou dokumentaci o údržbě.
c) Pravidelně kontrolujte činnost koncových spínačů.
   - Proveďte zkušební provoz bez zátěže.
   - Přesuňte náklad "nahoru". Nezastavujte pohon stroje pod úrovní páčky koncového spínače (7). Koncový spínač by měl být aktivován - provoz zařízení by měl být zastaven.
   - Přesuňte náklad "dolů". Nezastavujte pohon stroje nad bezpečnou hranicí ocelového lana na bubnu. Dolní koncový spínač by měl být aktivován - provoz zařízení by měl být zastaven.
d) Pravidelně kontrolujte technický stav napájecích a ovládacích kabelů.
e) Pravidelně kontrolujte stav brzdového systému. Brzdu je třeba zkontrolovat také v případě, že motor vydává během provozu neobvyklé zvuky nebo pokud jednotka není schopna udržet jmenovité zatížení.
f) Vždy po 200 provozních cyklech proveďte údržbu nosného kabelu a bloků (mazání).
g) Po překročení 30 provozních cyklů vždy zkontrolujte technický stav nosného kabelu. Poškozený nosný kabel je třeba okamžitě vyměnit.
h) Po 1000 provozních cyklech vždy zkontrolujte technický stav háku a bloku navijáku.
i) Pokaždé, když jednotka pracuje více než 1000 pracovních cyklů, zkontrolujte upevňovací šrouby jednotky.
j) Na čistění ploch zařízení používejte výhradně přípravky neobsahující leptavé látky.
k) Po každém čištění všechny části dobře usušte, než budete zařízení znovu používat.
l) Zařízení uchovávejte na suchém a chladném místě chráněném před vlhkostí a přímým slunečním zářením.
m) Na zařízení nestříkejte vodu ani ho nevkládejte do vody.
n) Dejte pozor, aby skrze otvory, které se nacházejí na krytu, nepronikla voda.
o) Větrací otvory čistěte štětečkem a stlačeným vzduchem.
p) Zařízení pravidelně kontrolujte z hlediska jeho technické funkčnosti a na jakákoli poškození.
q) K čistění používejte měkký hadřík.
r) Zařízení nečistěte alkalickými přípravky, přípravky pro zdravotnické účely, ředidly, palivem, oleji ani jinými chemickými látkami, které by mohly zařízení poškodit.

LIKVIDACE POUŽITÝCH ZAŘÍZENÍ.

Po skončení životnosti toto zařízení nelikvidujte s normálním komunálním odpadem, ale odevzdejte ho do sběrného dvora za účelem recyklace elektrických a elektronických zařízení. Informuje o tom symbol umístěný na výrobku, v návodu k obsluze nebo na obalu. Plasty použité v zařízení jsou vhodné pro opakované

použití v souladu s jejich označením. Díky opakovanému použití, využití materiálů nebo jiným formám využívání opotřebovaných zařízení přispíváte k ochraně našeho životního prostředí.

Místní správa vám poskytne informace o vhodném místě pro likvidaci použitých spotřebičů.

Výkresy:

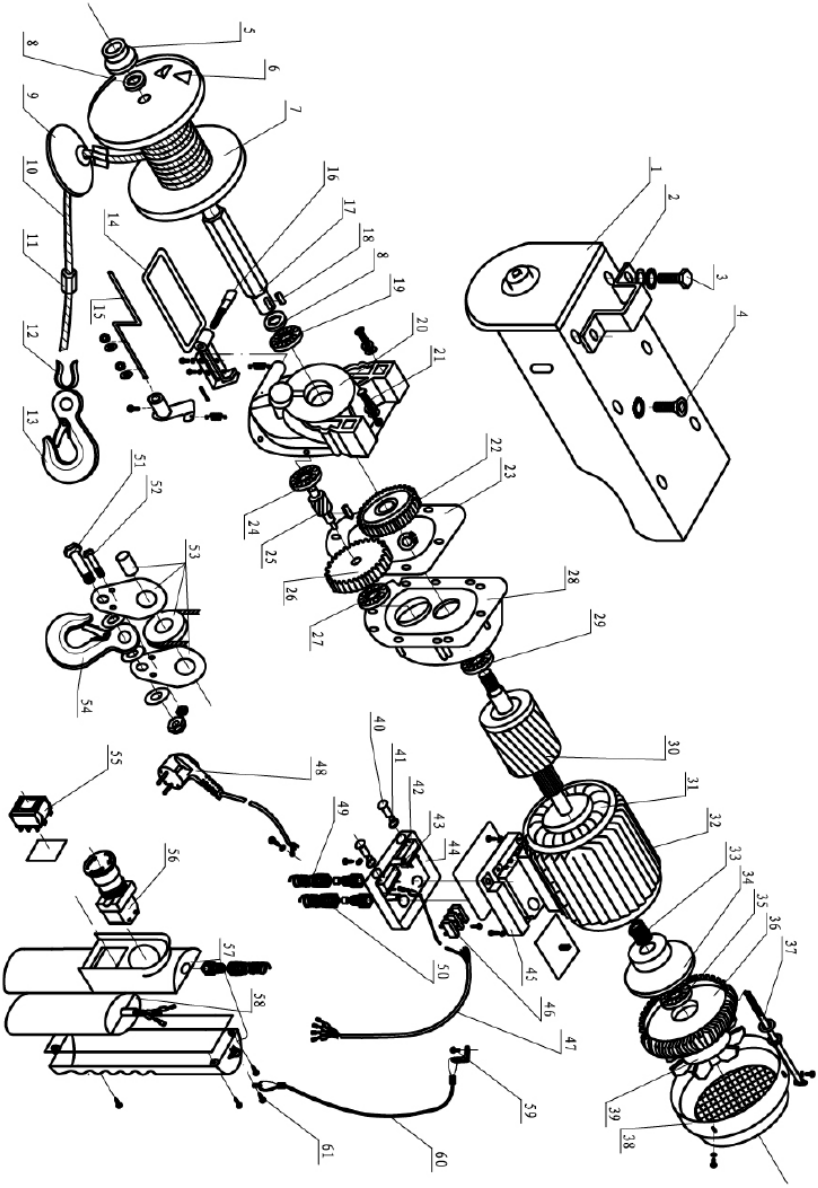

Č.	Popis	Počet
1	Boční deska	1
2	Montážní otvor	2
3	Šroub s šestihrannou hlavou	4

4	Šroub s nástrčnou hlavou	2
5	Ložisko	1
6	Montážní kolík	2
7	Buben lana	1
8	Bicí podložka	2
9	Limitní zámek	1
10	Ocelové lano	1
11	Montážní pouzdro pro nosný kabel	2
12	Upevňovací kroužek na kabely	1
13	Háček	1
14	Páčka koncového spínače "nahoru"	1
15	Páčka koncového spínače "dolů"	1
16	Vnitřní šroub se šestihrannou hlavou	1
17	Hřídel bubnu lana	1
18	Plochý kolík	1
19	Ložisko	1
20	Převodovka	1
21	Šroub s nástrčnou hlavou?	8
22	Ozubené kolo druhého stupně převodovky	1
23	Papírová pečeť	1
24	Ložisko	
25	Předlohová hřídel	1
26	Ozubené kolo prvního stupně převodovky	1
27	Ložisko	
28	Přední kryt motoru	1
29	Ložisko	1
30	Rotor	1
31	Stator	1
32	Kryt	1
33	Pružina	1
34	Brzdový kroužek	1
35	Ložisko	
36	Kryt motoru	1
37	Šroub se šestihrannou hlavou (dlouhý)	4
38	Kryt ventilátoru	1
39	Lopatka ventilátoru	1
40	Stykač koncového spínače	2
41	Těsnění dorazu	2
42	Horní koncový spínač	1
43	Dolní koncový spínač	1
44	Přípojková skříň	1

45	Kryt přípojkové skříně	11
46	Blok svorek	
47	Čtyřžilový kabel	1
48	Zástrčka	1
49	Kabelová svorka (malá)	1
50	Kabelová svorka (velká)	2
51	Montážní čep bloku	2
52	Šnek	2
53	Prvky blokové sestavy	1
54	Blokový hák	1
55	Vypínač	1
56	Nouzové zastavení	1
57	Držák	1
58	Kondenzátor	1
59	Šroub pro křížový ústup	1
60	Ovládací kabel	1
61	Samořezný šroub s křížovou hlavicí	1

Ce manuel d'utilisation a été traduit à l'aide d'une traduction automatique pour votre confort. Des efforts raisonnables ont été faits pour vous fournir une traduction précise ; cependant, aucune traduction automatique n'est parfaite et ne pourra jamais remplacer les traducteurs humains. La version anglaise est la version officielle de nos manuels d'utilisation. Toute divergence ou différence créée par la traduction n'est pas contraignante et n'a aucun effet juridique à des fins de conformité ou d'application. En cas de questions relatives à l'exactitude des informations contenues dans le manuel d'utilisation, veuillez-vous référer à la version anglaise de ces contenus en tant que version officielle.

Caractéristiques techniques

Description du paramètre	Valeur du paramètre	
Nom de produit	Palan	
Modèle	PROLIFTOR 600	PROLIFTOR 1000
Tension d'alimentation [V~] / Fréquence [Hz]	230~/50	
Puissance moteur [W]	1050	1600
Courant nominal [A]	4,6	7,5
Capacité de levage sans bloc [kg]	300	495
Capacité de levage avec bloc [kg].	600	990
Hauteur de levage sans bloc [m]	12	12
Hauteur de levage avec bloc [m]	6	6
Vitesse de levage sans bloc [m/min]	4	8
Vitesse de levage avec bloc [m/min]	8	4
Groupe de mécanismes	M1	M1
Classe de protection IP	IP 54	IP 54
Catégorie d'isolation	B	B
Diamètre de câble [mm]	4,5	5,6
Résistance à la traction du câble [N/mm2].	≥1770	≥1870
Cycle de travail du dispositif *	S3 20% 10 min	S3 20% 10 min
Capacité du système	34 + 8µF / 450V	70µF / 450V

Description du paramètre	Valeur du paramètre

Nom de produit	Palan	
Modèle	PROLIFTOR 800	PROLIFTOR 250
Tension d'alimentation [V~] / Fréquence [Hz]	230~/50	
Puissance moteur [W]	1350	500
Courant nominal [A]	5,9	2,2
Capacité de levage sans bloc [kg]	400	125
Capacité de levage avec bloc [kg].	800	250
Hauteur de levage sans bloc [m]	12	12
Hauteur de levage avec bloc [m]	6	6
Vitesse de levage sans bloc [m/min]	4	4
Vitesse de levage avec bloc [m/min]	8	8
Groupe de mécanismes	M1	M1
Classe de protection IP	IP 54	IP 54
Catégorie d'isolation	B	B
Diamètre de câble [mm]	5,1	3
Résistance à la traction du câble [N/mm2].	≥1770	≥1870
Cycle de travail du dispositif *	S3 20% 10 min	S3 20% 10 min
Capacité du système	44 + 8µF / 450V	14,5 + 3,5µF / 450V

Description du paramètre	**Valeur du paramètre**
Nom de produit	Palan
Modèle	PROLIFTOR 400
Tension d'alimentation [V~] / Fréquence [Hz]	230~/50
Puissance moteur [W]	750
Courant nominal [A]	3,3
Capacité de levage sans bloc [kg]	200
Capacité de levage avec bloc [kg].	400
Hauteur de levage sans bloc [m]	12

Hauteur de levage avec bloc [m]	6
Vitesse de levage sans bloc [m/min]	4
Vitesse de levage avec bloc [m/min]	8
Groupe de mécanismes	M1
Classe de protection IP	IP 54
Catégorie d'isolation	B
Diamètre de câble [mm]	3,8
Résistance à la traction du câble [N/mm2].	≥1770
Cycle de travail du dispositif *	S3-25% 10 min
Capacité du système	22 + 6µF / 450V

*** Cycle de travail de l'appareil** - mode intermittent S3, temps de fonctionnement continu de l'appareil à la quantité de repos dans une certaine période (10 minutes).

Pour S3 25% -10 min, l'appareil ne peut fonctionner que pendant 25% du temps d'utilisation spécifié (2 min et 30 sec), le reste devant être réservé au repos, au refroidissement des éléments moteurs (7 min et 30 sec).

Pour S3 20% -10 min, l'appareil ne peut fonctionner que pendant 20% du temps spécifié (2 min), le temps restant doit être réservé au repos, au refroidissement des éléments moteurs (8 min).

1. Description générale

Ce manuel est destiné à vous aider pour une utilisation sûre et fiable. Le produit est conçu et fabriqué strictement selon les indications techniques, en utilisant les dernières technologies et composants, et en maintenant les normes de qualité les plus élevées.

L LIRE ATTENTIVEMENT CE MANUEL ET LE COMPRENDRE AVANT D'UTILISER CE MANUEL À L'ADRESSE _COPY L'UTILISATION DE CE MANUEL.

Pour garantir un fonctionnement durable et fiable du produit, utilisez-le et entretenez-le correctement, en respectant scrupuleusement ce manuel. Les données techniques et les spécifications de ce manuel sont à jour. Le fabricant se réserve le droit d'apporter des modifications pour améliorer la qualité. L'appareil est conçu et construit de manière à minimiser les risques liés à l'émission de bruit, compte tenu des progrès technologiques et de la possibilité de réduction du niveau sonore.

Explication des symboles

	Le produit répond aux exigences des normes de sécurité applicables.
	Veuillez lire attentivement le mode d’emploi ci-dessous avant d’utiliser le produit.
	Produit recyclable.
	ATTENTION ! ou **AVERTISSEMENT !** ou **RAPPEL !** Un signe d'avertissement général.
	Portez une protection auditive. L’exposition au bruit peut entraîner une perte d’audition.
	Portez une protection de la tête.
	Portez une protection des pieds
	ATTENTION ! Risque d’électrocution !
	ATTENTION ! Charge suspendue !
	Arrêt d’urgence !
	Uniquement pour une utilisation à l’intérieur.
	N’OUBLIEZ PAS ! Les spectateurs doivent être tenus à une distance sûre du lieu de travail.

ATTENTION ! Les illustrations de ce manuel sont fournies à titre indicatif uniquement et peuvent différer dans certains détails du produit réel.

2. Sécurité de l'exploitation

ATTENTION ! Lisez tous les avertissements et instructions de sécurité. Le non-respect des avertissements et des instructions peut entraîner un choc électrique, un incendie et/ou des blessures graves, voire mortelles.

Le terme "appareil" ou "produit" dans les avertissements et dans la description du manuel fait référence à : Palan

2.1. Sécurité électrique

a) La fiche de l'appareil doit être compatible avec la prise de courant. Ne pas modifier la fiche de quelque manière que ce soit. Les fiches d'origine et les prises correspondantes réduisent le risque d'électrocution.

b) Évitez tout contact avec des pièces mises à la terre telles que des tuyaux, des radiateurs, des cuisinières et des réfrigérateurs. Il existe un risque accru de choc électrique si votre corps est mis à la terre et touche l'appareil alors qu'il est exposé à la pluie directe, à une chaussée mouillée ou que vous travaillez dans un environnement humide. La pénétration d'eau dans l'appareil augmente le risque d'endommagement et d'électrocution.

c) Ne pas toucher à l'appareil avec des mains mouillées ou humides.

d) Ne pas utiliser le câble de manière non conforme. Ne jamais l'utiliser pour déplacer l'appareil ou pour retirer la fiche de la prise. Gardez le câble à l'écart des sources de chaleur, de l'huile, des arêtes tranchantes et des pièces mobiles. Les fils endommagés ou emmêlés augmentent le risque d'électrisation.

e) S'il est impossible d'éviter l'utilisation de l'appareil dans un environnement humide, il est nécessaire d'utiliser un dispositif de courant résiduel (RCD). L'utilisation d'un dispositif de courant résiduel RCD réduit le risque d'électrocution.

f) Il est interdit d'utiliser l'appareil si le câble d'alimentation est endommagé ou présente des signes évidents d'usure. Seul un électricien qualifié ou le service après-vente du fabricant peuvent replacer le câble d'alimentation endommagé.

g) Afin d'éviter tout risque d'électrocution, ne pas immerger le câble, la fiche ou le dispositif lui-même dans l'eau ou tout autre liquide. Ne pas utiliser l'appareil sur des surfaces humides. Ne pas utiliser l'appareil sur des surfaces humides.

2.2. Sécurité au travail

a) Veillez à ce que le lieu de travail soit bien rangé et bien éclairé. Tout désordre ou mauvais éclairage risquent d'entraîner des accidents. Soyez prévoyant et raisonnable, faites attention à ce que vous faites lors de l'utilisation de l'appareil.

b) N'utilisez pas l'appareil dans une zone à risque d'explosion, par exemple en présence de liquides, de gaz ou de poussières inflammables.

c) En cas de doute quant au bon fonctionnement du produit ou si vous constatez qu'il est endommagé, contactez le service après-vente du fabricant.

d) Le produit ne peut être réparé que par le service après-vente du fabricant. Ne pas réparer l'appareil par ses propres soins !

e) En cas d'incendie ou de départ de feu, n'utilisez que les extincteurs à poudre ou à neige (CO_2) pour éteindre l'appareil sous tension.

f) Aucun enfant ou personne non autorisée n'est autorisé dans la zone de travail. (L'inattention peut entraîner une perte de contrôle de l'appareil.)

g) En cas de danger pour la vie ou la santé, d'accident ou de panne, arrêtez la machine en appuyant sur le bouton d'ARRÊT D'URGENCE !

h) Vérifiez régulièrement l'état des autocollants portant les informations sur la sécurité. Remplacez les autocollants s'ils sont illisibles.

i) Conservez ce mode d'emploi pour tout usage ultérieur. Si l'appareil est confié à des tiers, le mode d'emploi doit également être remis avec celui-ci.

j) Tenir hors de portée des enfants les éléments d'emballage et les petits éléments d'assemblage.

k) Stocker le produit hors de la portée des enfants et des animaux.

Important ! Veillez à la sécurité des enfants et des autres personnes présentes lors de l'utilisation de l'équipement.

2.3. Sécurité personnelle

a) N'utilisez pas cet appareil si vous êtes fatigué, malade ou sous l'influence de l'alcool, de drogues ou de médicaments qui pourraient altérer votre capacité à utiliser l'appareil.

b) L'appareil n'est pas destiné à être utilisé par des personnes (y compris des enfants) ayant des fonctions mentales, sensorielles ou intellectuelles réduites ou des personnes manquant d'expérience et/ou de connaissances, à moins qu'elles ne soient surveillées ou qu'elles aient reçu des instructions d'une personne responsable de leur sécurité sur la manière d'utiliser l'appareil.

c) L'appareil ne peut être utilisé que par les personnes physiquement aptes, capables de le faire fonctionner et dûment formées, qui ont lu ces instructions et ont été formées en matière de sécurité et de santé au travail.

d) Soyez vigilant et raisonnable lorsque vous utilisez l'appareil. Tout moment d'inattention lors de son utilisation peut entraîner des dommages corporels graves.
e) Lors de l'utilisation de l'appareil, utilisez les équipements de protection individuelle nécessaires énumérés au point 1 de la signification des symboles. L'utilisation d'équipements de protection individuelle appropriés et agrées réduit le risque de blessure.
f) Ne portez pas de vêtements amples ni de bijoux. Garder vos cheveux, vos vêtements et vos gants hors des éléments mobiles. Les vêtements amples, les bijoux ou les cheveux longs peuvent être happés par les pièces mobiles.
g) Cet appareil n'est pas un jouet. Surveiller les enfants pour s'assurer qu'ils ne jouent pas avec l'appareil.

2.4. Utilisation sûre de l'appareil

a) Retirez la fiche de la prise avant d'effectuer des réglages, de changer d'outillage ou de ranger l'outil. Cela réduit le risque de démarrage accidentel.
b) Conservez le produit non utilisé hors de portée des enfants et de toute personne non familiarisée avec l'appareil ou ce manuel. Tout appareil est dangereux s'il est manipulé par un utilisateur inexpérimenté.
c) Maintenir l'appareil en bon état technique. Avant chaque intervention, vérifier qu'il n'y a pas de dommages généraux ou liés aux pièces mobiles (fissures des pièces et composants ou toute autre condition pouvant affecter le fonctionnement sur de l'appareil). En cas de dommage, faire réparer l'appareil avant utilisation.
d) Sécuriser l'appareil contre les enfants.
e) Les travaux de réparation ou d'entretien ne doivent être effectués que par un personnel qualifié avec des pièces de rechange originales. Cela garantira la sécurité d'utilisation.
f) Pour assurer l'intégrité opérationnelle de l'appareil, ne retirez pas les protections installées en usine ni ne desserrez les vis.
g) Évitez les situations dans lesquelles l'appareil s'arrête sous l'effet de charges lourdes pendant le fonctionnement. Cela risque de surchauffer les éléments d'entraînement et, par conséquent, d'endommager l'appareil.
h) Ne touchez pas les pièces ou accessoires mobiles, sauf si l'appareil est débranché.
i) Ne laissez pas l'appareil allumé sans surveillance.
j) Nettoyez régulièrement l'appareil afin d'éviter une accumulation permanente de saletés.
k) Ne touchez pas les pièces ou les accessoires mobiles, sauf si l'appareil a été débranché de l'alimentation en air comprimé.
l) Cet appareil n'est pas un jouet. Il est interdit aux enfants sans supervision d'une personne adulte d'effectuer les travaux d'entretien et de maintenance.

m) Il est interdit d’apporter une quelconque modification à l’appareil afin de changer ses paramètres ou sa construction.
n) Tenez l’appareil à l’écart des sources de chaleur et de feu.
o) Assurez-vous que la roue est installée de maniere stable. Ne pas dépasser la charge maximale de l'appareil !
p) Avant d'utiliser la machine, l'opérateur doit effectuer un essai à vide et vérifier les points suivants :
    a. l'interrupteur permet de lever, d'abaisser et d'arrêter la charge à tout moment,
    b. s'il y a des bruits inhabituels pendant le fonctionnement du treuil électrique,
    c. le câble peut s'enrouler et se dérouler librement.
q) Il est interdit de faire basculer les charges suspendues ou de les traîner sur le sol.
r) N'utilisez pas l'appareil à l'extérieur lorsqu'il pleut ou que les conditions météorologiques sont défavorables.
s) Il est interdit de marcher ou de rester sous la charge suspendue (et dans son voisinage immédiat). Il est interdit de soulever des personnes ou des animaux avec cet appareil.
t) Il est interdit de laisser la charge suspendue sans surveillance.
u) Après le montage, équilibrez le poids suspendu à la poulie à crochet.
v) La charge ne doit pas rester accrochée au crochet trop longtemps, sinon elle risque d'endommager l'appareil ou de provoquer des accidents.
w) Vérifiez que le câble n'est pas trop lâche. Roulez toujours le câble correctement pour éviter de l'endommager. Si le câble est usé, il doit être remplacé.
x) Si l'appareil a été surchargé ou soumis à de forts chocs, il doit être contrôlé par un technicien agréé avant d'être utilisé.
y) Évitez toute situation où la charge risque de basculer.
z) Avant de suspendre la charge, assurez-vous toujours que l’espace dans lequel elle sera transportée est libre de tout obstacle.
aa) Il est interdit d’effectuer des travaux mécaniques ou similaires (soudage, découpage, etc.) sur la charge suspendue.
bb) Levez les charges le plus lentement possible. En transportant une charge avec l'appareil, évitez les chocs, les impacts et les changements brusques de vitesse. Cela réduira le risque de chute de la charge d'une hauteur.
cc) L’appareil n’est pas conçu pour un fonctionnement continu. Respectez le cycle de fonctionnement.

ATTENTION ! Bien que le produit ait été conçu pour être sûr et dispose de protections adéquates, et malgré les dispositifs de sécurité supplémentaires fournis à l'utilisateur, il existe toujours un léger risque d'accident ou de blessure lors de la manipulation du produit. Il

est recommandé de faire preuve de prudence et de bon sens lors de son utilisation.

3. Mode d'emploi

L'appareil est conçu pour le levage et l'abaissement vertical de charges**.**

Le dispositif peut être utilisé dans les usines, les fermes, les chantiers de construction, pour l'assemblage de dispositifs et pour le chargement et le déchargement de marchandises.

L'appareil n'est pas destiné au transport de produits en masse fondue !

L'utilisateur est responsable de tout dommage résultant d'une utilisation non conforme du produit.

3.1. Aperçu du produit

1 - Support de montage
2 - Levier du commutateur de fin de course
3 - Verrouillage des limites
4 - Crochet
5 - Blocage
6 – Câble d'alimentation
7 - Télécommande
8 - Moteur

3.2. Préparation au fonctionnement

CONDITIONS DE L'ENVIRONNEMENT DE TRAVAIL

Attention ! N'utilisez pas l'appareil dans des environnements corrosifs et des environnements avec une atmosphère explosive ! Respectez toujours les exigences en matière d'environnement énumérées dans le Tab.

"CONDITIONS D'ENVIRONNEMENT DE TRAVAIL" lorsque vous travaillez avec l'appareil !

CONDITIONS DE L'ENVIRONNEMENT DE TRAVAIL	
Température ambiante [°C]	0 ~ 40
Humidité relative [%]	< 85
Altitude [m au-dessus du niveau de la mer]	< 1000
Température de transport et stockage [°C]	-25 ~ 55

SCHÉMA ÉLECTRIQUE

Attention ! L'installation électrique alimentant l'appareil doit être équipée d'un fusible de 10 A ou d'un interrupteur à maximum de courant de 10 A.

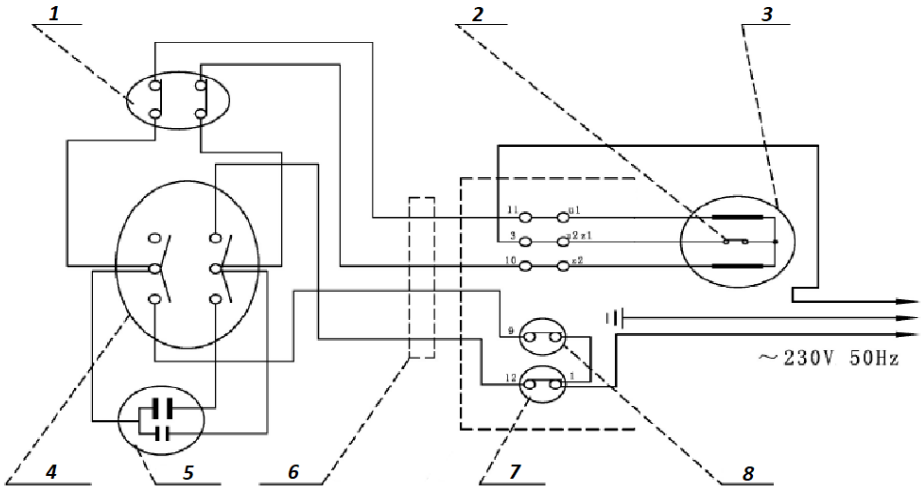

1 - Arrêt d'urgence
2 - Protection OTP
3 - Moteur
4 - Interrupteur de mouvement
5 - Condensateur
6 - Câble de commande
7 - Interrupteur de fin de course "descente".
8 - Interrupteur de fin de course "haut

CONDITIONS D'INSTALLATION

ATTENTION : Avant de procéder au montage de l'appareil, assurez-vous que tous les éléments sont complets et non endommagés ! En cas de divergences, contactez immédiatement le fournisseur !

Placez l’appareil de manière à ce que la prise de courant soit accessible à tout moment. Assurez-vous que l’alimentation électrique de l’appareil correspond aux informations indiquées sur la plaque signalétique !

La capacité portante de la structure (base et profilé de support) utilisée pour l'installation du dispositif doit résister à une charge plusieurs fois supérieure à la charge maximale d'utilisation autorisée. La responsabilité du respect des paramètres de résistance, de la qualité de la structure porteuse et de l'installation de l'appareil sur la structure porteuse incombe à l'utilisateur.

ASSEMBLAGE DE L’APPAREIL

a) L'appareil doit être installé par une personne qualifiée.
b) La conception du dispositif est adaptée à une installation sur une poutre de section rectangulaire (A).
c) Les dimensions de la poutre doivent correspondre aux dimensions des éléments de fixation de l'appareil.
d) Après avoir monté l'appareil sur la structure porteuse, vérifiez l'exactitude du montage des vis d'assemblage. Serrer est lâche.
e) Retirez le ruban de fixation du tambour de câble.

ASSEMBLAGE DU BLOC

L'appareil est équipé d'un accessoire supplémentaire, qui est un bloc. L'utilisation du bloc vous permet de soulever une charge deux fois plus importante. Afin d'assembler le bloc au câble :

a) Dévissez et retirez les fixations du bloc (B).
b) Faites passer le câble porteur avec le crochet (B) par la poulie de la courroie.
c) Fixez toutes les pièces du bloc (B).
d) Vérifiez l'exactitude de l'assemblage, serrez toutes les pièces lâches.
e) Fixer le crochet (4) du câble porteur au support dédié situé en bas du treuil (C).

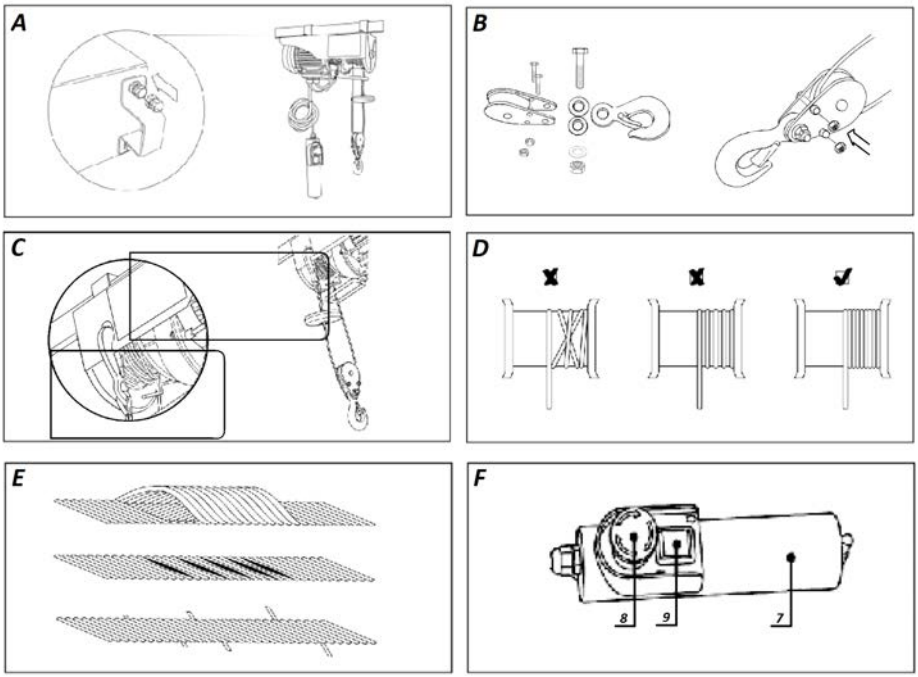

ATTENTION ! Tous les travaux d'installation doivent être effectués avec l'appareil déconnecté de l'alimentation électrique !

3.3. Utilisation de l’appareil

PRINCIPES D’EMPLOI

a) Les charges doivent être levées à la vitesse la plus basse possible du treuil.
b) Avant de commencer à travailler avec la machine, assurez-vous que le câble est correctement enroulé sur le tambour (D).
c) Le câble d'acier doit toujours être tendu avant de soulever la charge.
d) Le moteur du treuil est équipé d'une protection contre la surchauffe (OTP). Si le système surchauffe pendant le fonctionnement, l'opération sera arrêtée et reprise après le refroidissement des composants du variateur.
e) Attention ! L'appareil n'est pas équipé d'un capteur de capacité de charge. Si la machine est incapable de soulever la charge, la capacité maximale du treuil a été dépassée. N'essayez pas de soulever à nouveau la charge ! Avant de travailler à nouveau avec l'appareil, attendez que les éléments d'entraînement de l'appareil aient complètement refroidi.
f) Il est interdit d'utiliser les interrupteurs de fin de course comme méthode d'arrêt de routine de la machine. Il s'agit d'interrupteurs de fin de course, d'interrupteurs d'urgence qui assurent la sécurité sur le lieu de travail.

g) Avant de travailler avec l'appareil, assurez-vous que la charge est correctement fixée au crochet (4) du câble porteur ou à la poulie du treuil.
h) Lorsque vous travaillez avec l'appareil, gardez une distance de sécurité entre la charge et le câble du treuil.
i) La corde de transport doit toujours être en bon état. Risque d'endommagement du câble Fig. **E.**

UTILISATION DE L'APPAREIL

a) Avant chaque intervention sur l'appareil, vérifiez que l'interrupteur d'urgence et le panneau de boutons de commande sont en bon état technique.
b) Contrôlez la charge à l'aide des boutons de commande appropriés (F -9) : vers le haut ou vers le bas.
c) Si, lors du déplacement de la charge "vers le haut", l'opérateur n'arrête pas l'entraînement de la machine en dessous du niveau du levier de l'interrupteur de fin de course (2), le verrouillage de fin de course (3) déplacera le levier (2) vers le haut et l'interrupteur de fin de course sera activé. Le fonctionnement de l'appareil sera arrêté.
d) Si, lors du contrôle de la charge "vers le bas", l'opérateur n'arrête pas l'entraînement de la machine au-dessus de la limite de sécurité du câble d'acier sur le tambour, le levier de l'interrupteur de limite inférieure sera activé et la machine sera arrêtée.
e) **REMARQUE :** En cas d'urgence, appuyez immédiatement sur le bouton rouge d'arrêt d'urgence (8) ! Le fonctionnement de l'appareil sera arrêté !
f) Le fonctionnement de l'appareil n'est pas possible si l'interrupteur d'urgence (8) a été activé.
g) Pour reprendre le fonctionnement de l'appareil après avoir activé l'arrêt d'urgence, déverrouillez le bouton d'arrêt d'urgence (8) en le tournant comme indiqué par les flèches sur le bouton.

3.4. Nettoyage et entretien

ATTENTION ! La durée de fonctionnement continu de l'appareil est d'environ 8 000 cycles * (hors pièces d'usure). Afin de garantir un fonctionnement sûr et sans problème, l'inspection et la maintenance de l'ensemble du dispositif doivent être effectuées après le dépassement de la limite de durée de vie.

L'inspection périodique fait référence à l'inspection de l'unité après environ 100 cycles* de fonctionnement.

* Le cycle de travail consiste à soulever et à abaisser la charge une fois.

a) Débranchez la fiche de la prise et laissez refroidir complètement l'appareil avant chaque nettoyage, réglage, changement d'outillage ou lorsque l'appareil n'est pas utilisé.
b) Remplacez régulièrement les pièces endommagées ou usées et tenez des registres d'entretien.
c) Vérifiez périodiquement le fonctionnement des interrupteurs de fin de course.
   - Effectuez un essai à vide.
   - Déplacez la charge "vers le haut". Ne pas arrêter l'entraînement de la machine en dessous du niveau du levier de fin de course (7). L'interrupteur de fin de course doit être activé - le fonctionnement de l'appareil doit être arrêté.
   - Déplacez la charge "vers le bas". Ne pas arrêter l'entraînement de la machine au-delà de la limite de sécurité du câble d'acier sur le tambour. L'interrupteur de limite inférieure doit être activé - le fonctionnement de l'appareil doit être arrêté.
d) Contrôlez périodiquement l'état technique des câbles d'alimentation et de commande.
e) Contrôlez périodiquement l'état du système de freinage. Le frein doit également être inspecté si le moteur émet des bruits inhabituels pendant le fonctionnement ou si l'unité n'est pas en mesure de supporter la charge nominale.
f) Effectuez toujours un entretien du câble porteur et des blocs (lubrification) après 200 cycles de fonctionnement.
g) Vérifiez toujours l'état technique du câble porteur après plus de 30 cycles de fonctionnement. Un câble porteur endommagé doit être remplacé immédiatement.
h) Vérifiez toujours l'état technique du crochet et de la poulie du treuil après 1000 cycles de fonctionnement.
i) Chaque fois que l'appareil fonctionne pendant plus de 1000 cycles de travail, vérifiez les vis de fixation de l'appareil.
j) Pour nettoyer la surface, n'utilisez que des produits libres de substances caustiques.
k) Après chaque nettoyage, séchez tous les composants avant de réutiliser l'appareil.
l) Conservez l'appareil dans un endroit sec et frais, à l'abri de l'humidité et des rayons directs du soleil.
m) Il est interdit de tremper l'appareil avec un jet d'eau ou de l'immerger dans l'eau.
n) Veillez à ce que l'eau ne pénètre pas par les orifices du boîtier.
o) Nettoyez les orifices de ventilation avec un pinceau et de l'air comprimé.
p) Effectuez des inspections régulières de l'appareil pour vous assurer qu'il est en bon état de fonctionnement et qu'aucun dommage n'est survenu.
q) Nettoyez uniquement avec un chiffon doux.

r) Ne nettoyez pas l’appareil avec des substances acides, des produits médicaux, des diluants, du carburant, de l’huile ou d’autres produits chimiques, car cela pourrait endommager l’appareil.

ÉLIMINATION DES APPAREILS USAGÉS.

À la fin de sa vie utile, ce produit ne doit pas être jeté avec les déchets ménagers normaux, mais doit être apporté a un point de collecte pour le recyclage des appareils électriques et électroniques. Ceci est indiqué par le symbole sur le produit, le manuel ou l’emballage. Les matériaux utilisés dans l’appareil peuvent être réutilisés conformément à leur marquage. En réutilisant les matériaux ou d’autres formes d’utilisation d’appareils usagés, vous apportez une contribution significative à la protection de notre environnement.

Votre administration locale vous fournira des informations sur le point d'élimination approprié pour les appareils usagés.

Dessins d’assemblage :

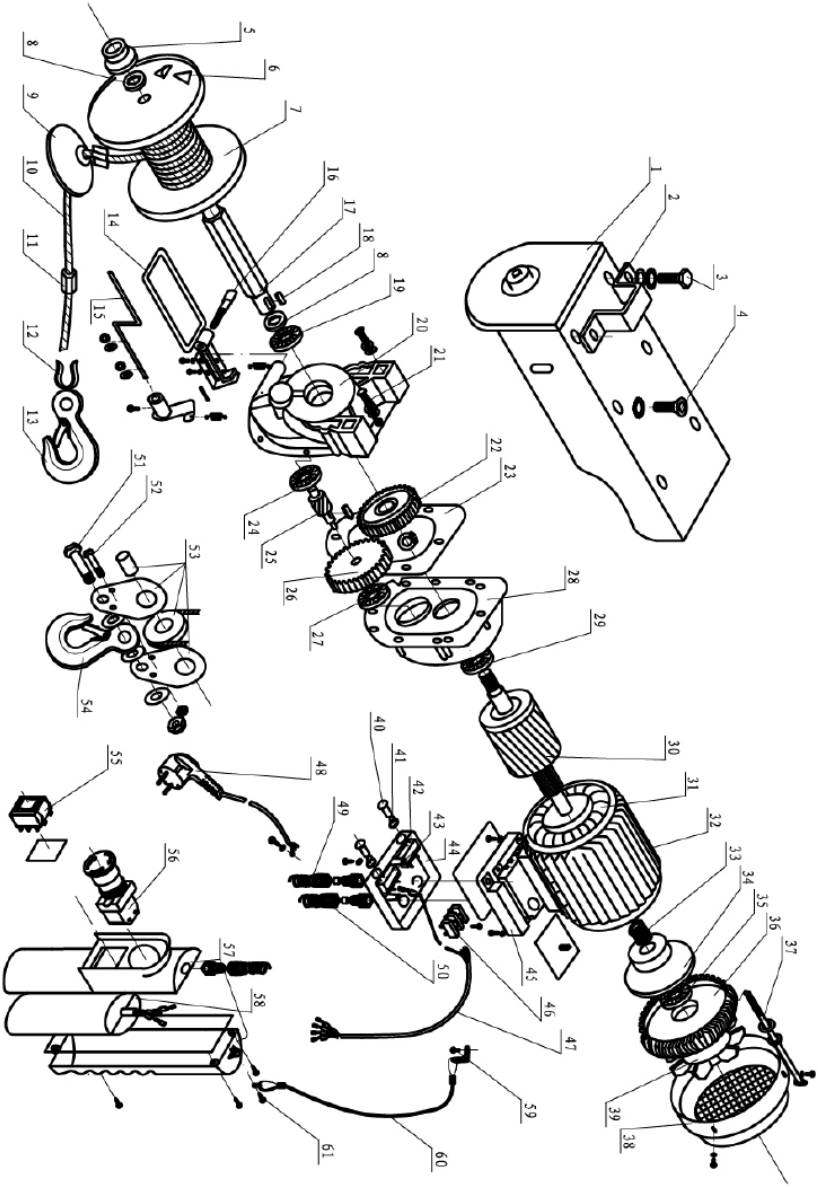

N°	Description	Quantité
1	Corps latéral	1
2	Trou de montage	2
3	Boulon a tete hexagonale	4

4	Vis à tête cylindrique	2
5	Roulement	1
6	Broche de montage	2
7	Tambour du câble	1
8	Pad de batterie	2
9	Blocage des limites	1
10	Câble en acier	1
11	Manchon de montage du câble de transport	2
12	Anneau de fixation du câble	1
13	Crochet	1
14	"Levier de fin de course "haut	1
15	Levier de l'interrupteur de fin de course "descente".	1
16	Vis à tête hexagonale intérieure	1
17	Arbre du tambour	1
18	Goupille plate	1
19	Roulement	1
20	Transmission	1
21	Une vis à tête cylindrique ?	8
22	Roue dentée du deuxième étage de la boîte de vitesses	1
23	Sceau en papier	1
24	Roulement	
25	Arbre intermédiaire	1
26	Roue dentée du premier étage de la boîte de vitesses	1
27	Roulement	
28	Couvercle avant du moteur	1
29	Roulement	1
30	Rotor	1
31	Stator	1
32	Boîtier	1
33	Ressort	1
34	Collier du frein	1
35	Roulement	
36	Boîtier du moteur	1
37	Vis à tête hexagonale (longue)	4
38	Couvercle du ventilateur	1
39	Ailette du ventilateur	1
40	Contacteur de fin de course	2
41	Joint d’étanchéité du limiteur	2
42	Interrupteur de limite supérieure	1
43	Interrupteur de limite inférieure	1
44	Boîte de raccordement	1

45	Couvercle de la boîte de raccordement	11
46	Bornier	
47	Câble à quatre brins	1
48	Fiche	1
49	Serre-câbles (petit)	1
50	Serre-câbles (grand)	2
51	Goupille de montage du bloc	2
52	Vis sans fin	2
53	Éléments d'assemblage des blocs	1
54	Crochet de blocage	1
55	Commutateur	1
56	Arrêt d’urgence	1
57	Poignée	1
58	Condensateur	1
59	Vis de récession transversale	1
60	Câble de commande	1
61	Vis autotaraudeuse à empreinte cruciforme	1

Questo manuale di istruzioni è stato tradotto con la traduzione automatica. Ci sforziamo costantemente di fornire una traduzione accurata. Tuttavia, nessuna traduzione automatica è perfetta, né intende sostituire la traduzione umana. Il manuale di istruzioni ufficiale è nella versione inglese. Eventuali discrepanze o differenze create dalla traduzione non sono vincolanti e non hanno alcun effetto legale ai fini della conformità o dell'esecuzione. In caso di domande relative all'accuratezza delle informazioni contenute nel manuale di istruzioni, consultare la versione inglese dei contenuti, in quanto questa è la versione ufficiale.

Dati tecnici

Descrizione del parametro	Valore del parametro	
Nome del prodotto	Argano	
Modello	PROLIFTOR 600	PROLIFTOR 1000
Tensione di alimentazione [V~] / Frequenza [Hz]	230~/50	
Potenza di ingresso [W]	1050	1600
Corrente nominale [A]	4,6	7,5
Capacità di sollevamento senza blocco [kg]	300	495
Capacità di sollevamento con blocco [kg]	600	990
Altezza di sollevamento senza blocco [m]	12	12
Altezza di sollevamento con blocco [m]	6	6
Velocità di sollevamento senza blocco [m/min]	4	8
Velocità di sollevamento con blocco [m/min]	8	4
Gruppo di meccanismi	M1	M1
Classe di protezione IP	IP 54	IP 54
Grado di isolamento	B	B
Diametro del cavo [mm]	4,5	5,6
Resistenza a trazione del cavo [N/mm2]	≥1770	≥1870
Ciclo di lavoro del dispositivo *	S3 20% 10 min	S3 20% 10 min
Capacità del sistema	34 + 8µF / 450V	70µF / 450V

Descrizione del parametro	Valore del parametro	
Nome del prodotto	Argano	
Modello	PROLIFTOR 800	PROLIFTOR 250
Tensione di alimentazione [V~] / Frequenza [Hz]	230~/50	
Potenza di ingresso [W]	1350	500
Corrente nominale [A]	5,9	2,2
Capacità di sollevamento senza blocco [kg]	400	125
Capacità di sollevamento con blocco [kg]	800	250
Altezza di sollevamento senza blocco [m]	12	12
Altezza di sollevamento con blocco [m]	6	6
Velocità di sollevamento senza blocco [m/min]	4	4
Velocità di sollevamento con blocco [m/min]	8	8
Gruppo di meccanismi	M1	M1
Classe di protezione IP	IP 54	IP 54
Grado di isolamento	B	B
Diametro del cavo [mm]	5,1	3
Resistenza alla trazione del cavo [N/mm2]	≥1770	≥1870
Ciclo di lavoro del dispositivo *	S3 20% 10 min	S3 20% 10 min
Capacità del sistema	44 + 8µF / 450V	14,5 + 3,5µF / 450V

Descrizione del parametro	Valore del parametro
Nome del prodotto	Argano
Modello	PROLIFTOR 400
Tensione di alimentazione [V~] / Frequenza [Hz]	230~/50
Potenza di ingresso [W]	750
Corrente nominale [A]	3,3
Capacità di sollevamento senza blocco [kg]	200

Capacità di sollevamento con blocco [kg]	400
Altezza di sollevamento senza blocco [m]	12
Altezza di sollevamento con blocco [m]	6
Velocità di sollevamento senza blocco [m/min]	4
Velocità di sollevamento con blocco [m/min]	8
Gruppo di meccanismi	M1
Classe di protezione IP	IP 54
Grado di isolamento	B
Diametro del cavo [mm]	3,8
Resistenza a trazione del cavo [N/mm2]	≥1770
Ciclo di lavoro del dispositivo *	S3-25% 10 min
Capacità del sistema	22 + 6µF / 450V

* **Ciclo di lavoro del dispositivo** - modalità intermittente S3, tempo di funzionamento continuo del dispositivo per la quantità di riposo in un determinato periodo (10 minuti).

Per S3 25% -10 min, l'unità può funzionare solo per il 25% del tempo di utilizzo specificato (2 min e 30 sec), mentre il resto deve essere riservato al riposo e al raffreddamento degli elementi di azionamento (7 min e 30 sec).

Per S3 20% -10 min, il dispositivo può funzionare solo per il 20% del tempo specificato (2 min), mentre il tempo rimanente deve essere riservato al riposo e al raffreddamento degli elementi di azionamento (8 min).

1. Descrizione generale

Il presente manuale ha lo scopo di fornire assistenza per un utilizzo sicuro e affidabile. Il prodotto è progettato e fabbricato rigorosamente secondo le specifiche tecniche utilizzando la tecnologia e i componenti più recenti e mantenendo i più elevati standard di qualità.

LEGGERE ATTENTAMENTE E COMPRENDERE IL PRESENTE MANUALE PRIMA DELL'USO DI

.

Per garantire un funzionamento prolungato e affidabile del prodotto, è necessario utilizzarlo e sottoporlo a manutenzione in modo corretto, rispettando rigorosamente il presente manuale. I dati tecnici e le specifiche di questo manuale sono aggiornati. Il produttore si riserva il diritto di apportare modifiche per migliorare la qualità. Tenendo conto del progresso tecnologico e della possibilità di ridurre il rumore, l'apparecchio è progettato e costruito in modo tale che il rischio derivante dall'emissione di rumore sia ridotto al livello più basso.

Spiegazione dei simboli

	Il prodotto soddisfa i requisiti degli standard di sicurezza pertinenti.
	Prima dell'uso bisogna prendere visione del manuale.
	Prodotto riciclabile.
	ATTENZIONE! o **AVVERTENZA!** o **RICORDA!** Un segnale di avvertimento generale.
	Indossare i dispositivi di protezione dell'udito. L'esposizione al rumore può causare la perdita dell'udito.
	Indossare la protezione del capo.
	Indossare la protezione dei piedi
	ATTENZIONE! Pericolo di folgorazione!
	ATTENZIONE! Carico sospeso!
	Arresto di emergenza!

	Da utilizzare esclusivamente all’interno dei locali.
	ATTENZIONE! Gli astanti devono essere tenuti a distanza di sicurezza dal luogo di lavoro.

ATTENZIONE! Le illustrazioni in questo manuale hanno il carattere illustrativo e possono differire in alcuni dettagli dall'aspetto reale del prodotto.

2. Sicurezza d'uso

ATTENZIONE! Leggere tutte le avvertenze e le istruzioni di sicurezza. Il mancato rispetto delle avvertenze e delle istruzioni può causare folgorazione, incendio e/o danni fisici o morte.

Il termine "dispositivo" o "prodotto" nelle avvertenze e nella descrizione del manuale si riferisce a: Argano

2.1. Sicurezza elettrica

a) La spina del dispositivo deve essere adattata alla presa. Non modificare la spina in alcun modo. Le spine originali e le prese corrispondenti riducono il rischio di scosse elettriche.

b) Evitare di toccare i componenti con messa a terra come tubi, radiatori, fornelli e frigoriferi. Il rischio di scosse elettriche aumenta se il corpo è collegato a terra e tocca il dispositivo mentre è esposto alla pioggia diretta, alla pavimentazione bagnata o se si lavora in un ambiente umido. La penetrazione dell’acqua nel dispositivo aumenta il rischio di danneggiamento o di folgorazione.

c) Non toccare il dispositivo con mani bagnate o umide.

d) Non usare il cavo dell’alimentazione in modo inadeguato. Non utilizzare mai il cavo per trasportare il dispositivo per tirare o estrarre la spina dal contatto. Tenere il cavo lontano da fonti di calore, olio, bordi taglienti o parti in movimento. I cavi danneggiati o aggrovigliati aumentano il rischio di scosse elettriche.

e) Se è inevitabile utilizzare il dispositivo in un ambiente umido, è necessario applicare l’interruttore differenziale (RCD). L’utilizzo di un RCD riduce il rischio di scosse elettriche.

f) È vietato utilizzare il dispositivo se il cavo di alimentazione è danneggiato o mostra segni visibili di usura. Un cavo di alimentazione danneggiato deve

essere sostituito da un elettricista qualificato o dal servizio di assistenza del produttore.

g) Per evitare scosse elettriche, non immergere il cavo, la spina o il dispositivo stesso in acqua o altri liquidi. È vietato utilizzare il dispositivo su superfici bagnate.

2.2. Sicurezza sul posto di lavoro

a) Mantieni l'area di lavoro ordinata e ben illuminata. Il disordine o la scarsa illuminazione possono provocare incidenti. Bisogna essere previdenti, fare attenzione a quello che si fa e usare il buon senso utilizzando l'apparecchio.

b) Non utilizzare il dispositivo in un'area esplosiva, per esempio in presenza di liquidi, gas o polveri infiammabili.

c) In caso di dubbi sul corretto funzionamento del prodotto o in caso di constatazione di un danno, si prega di contattare il servizio di assistenza del produttore.

d) Le riparazioni devono essere eseguite solo dall'assistenza tecnica del produttore. Riparare il dispositivo in autonomia è severamente vietato!

e) In caso di incendio o di accensione del fuoco, si devono usare solo estintori a polvere o a neve (CO2) per spegnere l'apparecchio sotto tensione.

f) Non sono ammessi bambini o persone non autorizzate nell'area di lavoro. (La disattenzione può causare la perdita di controllo dell'unità.)

g) In caso di pericolo per la vita o l'incolumità fisica, di incidente o di guasto, arrestare l'apparecchio premendo il pulsante di ARRESTO DI EMERGENZA!!

h) Controllare regolarmente lo stato degli adesivi con le informazioni di sicurezza. In caso di adesivi non leggibili, procedere alla sostituzione.

i) Conservare il manuale d'uso per utilizzo futuro. Se il dispositivo deve essere affidato ai terzi, insieme ad esso va consegnato loro anche il manuale d'istruzioni.

j) Tenere le gli elementi dell'imballaggio e i piccoli elementi di montaggio fuori dalla portata dei bambini.

k) Tenere il dispositivo lontano dalla portata dei bambini e degli animali.

Ricordati! occorre proteggere bambini e altre persone durante il lavoro con l'aparecchio.

2.3. Sicurezza personale

a) È vietato utilizzare il dispositivo quando si è stanchi, malati, sotto l'effetto di alcool, droga o medicinali che riducono in modo significativo le capacità relative alla gestione del dispositivo.

b) Il dispositivo non deve essere utilizzato da persone (compresi i bambini) con funzioni mentali, sensoriali o intellettuali ridotte o da persone che non hanno esperienza e/o conoscenza, a meno che non siano sorvegliate o siano state

istruite da una persona responsabile della loro sicurezza sulle modalità di utilizzo del dispositivo.

c) L'apparecchio può essere azionato da persone fisicamente idonee, capaci di farlo funzionare e adeguatamente addestrate, che abbiano letto queste istruzioni e siano state istruite in materia di sicurezza e salute sul lavoro.
d) Bisogna prestare attenzione, usare il buon senso durante il funzionamento dell'apparecchio. Un attimo di disattenzione può portare a gravi lesioni del corpo.
e) Usare i dispositivi di protezione individuale necessari quando si lavora con l'apparecchio, come specificato nella sezione 1 della spiegazione dei simboli. L'uso di dispositivi di protezione individuale appropriati e approvati riduce il rischio di lesioni.
f) Non indossare abiti larghi o gioielli. Tenere i capelli, i vestiti e i guanti lontani dalle parti in movimento. Abiti sciolti, gioielli o capelli lunghi possono rimanere impigliati nelle parti in movimento.
g) L'apparecchio non è un giocattolo. I bambini vanno sorvegliati affinché non giochino con il dispositivo.

2.4. Utilizzo sicuro del dispositivo

a) Estrarre la spina dalla presa prima di fare regolazioni, cambiare accessori o mettere via l'apparecchio. Questa misura preventiva riduce il rischio di messa in moto accidentale.
b) Conservare gli apparecchi inattivi fuori dalla portata dei bambini e delle persone che non conoscono l'apparecchio o queste istruzioni d'uso. I dispositivi sono pericolosi se utilizzati da persone senza esperienza.
c) Mantenere il dispositivo in buono stato tecnico. Controllare prima di ogni operazione che non ci siano danni generali o relativi alle parti in movimento (crepe nelle parti e nei componenti o qualsiasi altra condizione che possa influenzare il funzionamento sicuro del dispositivo). In caso di guasto, far riparare il dispositivo prima dell'uso.
d) Conservare il dispositivo fuori dalla portata dei bambini.
e) La riparazione e la manutenzione delle apparecchiature dovrebbero essere effettuate dal personale qualificato utilizzando esclusivamente parti di ricambio originali. Ciò garantirà un utilizzo sicuro.
f) Per assicurare l'integrità operativa progettata dell'apparecchio, non rimuovere le coperture installate in fabbrica o allentare le viti.
g) Evitare situazioni in cui il dispositivo si arresta sotto carichi pesanti durante il funzionamento. Questo può causare il surriscaldamento dei componenti dell'unità e di conseguenza danneggiare l'unità.
h) Non toccare le parti mobili o gli accessori a meno che il dispositivo non sia scollegato.
i) Non lasciare l'apparecchio acceso senza sorveglianza.

j) Pulire regolarmente l’apparecchio per evitare un accumulo permanente di sporco.
k) Non toccare le parti in movimento o gli accessori se il dispositivo non è stato scollegato dall'alimentazione dell'aria compressa.
l) L’apparecchio non è un giocattolo. Le operazioni di pulizia e di manutenzione non devono essere effettuate da bambini senza sorveglianza.
m) È vietato intervenire sul design del dispositivo per modificarne i parametri o la costruzione.
n) Tenere il dispositivo lontano da fonti di fuoco e di calore
o) Assicurarsi che la ruota sia posizionata in modo stabile. Non superare il carico massimo dell'apparecchio!
p) Prima di utilizzare la macchina, l'operatore deve eseguire una prova a vuoto e verificare quanto segue:
    a. l'interruttore consente di sollevare, abbassare e fermare il carico in qualsiasi momento,
    b. se ci sono rumori insoliti durante il funzionamento dell'argano elettrico,
    c. il cavo può essere arrotolato e srotolato liberamente.
q) È vietato inclinare i carichi sospesi o trascinarli a terra.
r) Non utilizzare l'unità all'aperto in caso di pioggia o di condizioni atmosferiche sfavorevoli.
s) È vietato camminare o sostare sotto il carico sospeso (e nelle sue immediate vicinanze). È vietato sollevare persone o animali con questo dispositivo.
t) È vietato lasciare incustoditi i carichi sospesi.
u) Dopo il montaggio, bilanciare il peso sospeso dal blocco del gancio.
v) Il carico non deve rimanere appeso al gancio per troppo tempo, altrimenti potrebbe danneggiare l'unità o provocare incidenti.
w) Controllare che il cavo non sia troppo allentato. Avvolgere sempre il cavo in modo corretto per evitare di danneggiarlo. Se il cavo è usurato, deve essere sostituito.
x) Se il dispositivo è stato sovraccaricato o sottoposto a forti urti, deve essere controllato da un tecnico autorizzato prima dell'uso.
y) Bisogna evitare le situazioni in cui il carico possa oscillare.
z) Prima di sospendere il carico, assicurarsi sempre che lo spazio in cui verrà trasportato sia libero da ostacoli.
aa) È vietato eseguire lavori meccanici o simili (saldatura, taglio, ecc.) su un carico sospeso.
bb) Il sollevamento di carichi da terra deve essere effettuato alla velocità più bassa possibile. Bisogna evitare urti, impatti e cambiamenti improvvisi di velocità durante il trasporto con l’apparecchio. Questo ridurrà il rischio di caduta del carico dall'alto.
cc) Il dispositivo non è progettato per un funzionamento continuo. Il ciclo di lavoro dell'apparecchio deve essere rispettato.

ATTENZIONE! Sebbene il prodotto sia stato progettato per essere sicuro e disponga di adeguate protezioni e nonostante le caratteristiche di sicurezza aggiuntive fornite all'utente, esiste comunque un leggero rischio di incidenti o lesioni quando si maneggia il prodotto. Si consiglia procedere con cautela e mantenere il buon senso durante l'utilizzo.

3. Istruzioni per l'uso

Il dispositivo è progettato per il sollevamento e l'abbassamento verticale dei carichi**.**

Il dispositivo può essere utilizzato in fabbriche, aziende agricole, cantieri, per l'assemblaggio di dispositivi e per il carico e lo scarico di merci. L'apparecchio non è destinato al trasporto di prodotti di massa fusi!

L'utente è responsabile di qualsiasi danno derivante da un uso improprio.

3.1. Panoramica del prodotto

1 - Staffa di montaggio
2 - Leva del finecorsa
3 - Blocco dei limiti
4 - Gancio
5 - Blocco
6 - Cavo di alimentazione
7 - Telecomando
8 - Motore

3.2. Preparazione al lavoro

CONDIZIONI DELL'AMBIENTE DI LAVORO

Attenzione! Non utilizzare il dispositivo in ambienti corrosivi e con atmosfera esplosiva! Attenersi sempre ai requisiti ambientali elencati nella Tab. "CONDIZIONI AMBIENTALI DI LAVORO" quando si lavora con l'apparecchio!

CONDIZIONI DELL'AMBIENTE DI LAVORO	
Temperatura ambiente [°C]	0 ~ 40
Umidità relativa [%]	< 85
Altitudine [m s.l.m.]	< 1000
Temperatura di trasporto e stoccaggio [°C]	-25 ~ 55

SCHEMA ELETTRICO

Attenzione! L'installazione elettrica alla quale il dispositivo è collegato deve essere dotata di un fusibile da 10 A o di un interruttore di sovracorrente da 10 A.

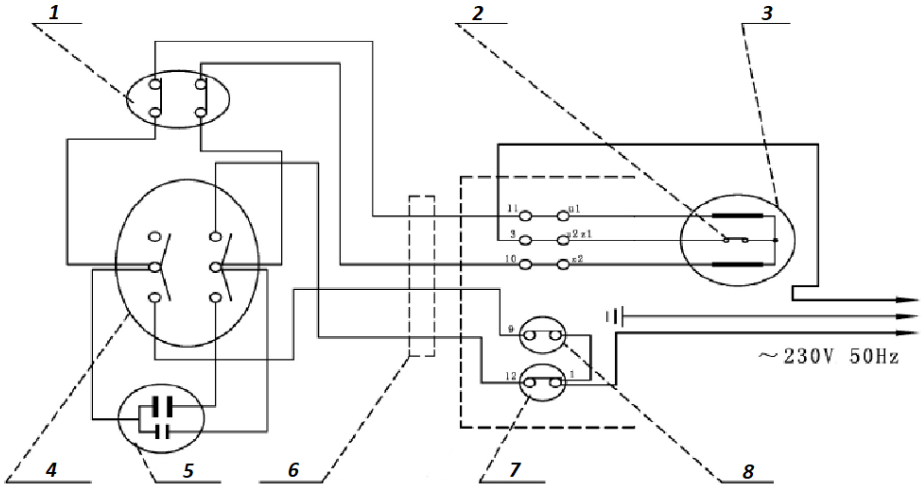

1 - Arresto di emergenza
2 - Protezione OTP
3 - Motore
4 - Interruttore di movimento
5 - Condensatore
6 - Cavo di controllo
7 - Interruttore di fine corsa "Giù
8 - Interruttore di fine corsa "Up

CONDIZIONI DI INSTALLAZIONE

ATTENZIONE: prima di procedere al montaggio del dispositivo, accertarsi che tutti gli elementi siano completi e non danneggiati! In caso di discrepanze, contattare immediatamente il fornitore!

L'apparecchio deve essere collocato in modo tale che la spina di alimentazione possa essere raggiunta in qualsiasi momento. Assicurarsi che l'alimentazione elettrica dell'apparecchio corrisponda ai dati riportati sulla targhetta!

La capacità di carico della struttura (base e profilo di supporto) utilizzata per l'installazione del dispositivo deve sopportare un carico diverse volte superiore al carico di lavoro massimo consentito. L'utente è responsabile del rispetto dei parametri di resistenza, della qualità della struttura di supporto e dell'installazione del dispositivo sulla struttura di supporto.

MONTAGGIO DELL'APPARECCHIO

a) Il dispositivo deve essere installato da una persona qualificata.
b) Il design del dispositivo è adatto all'installazione su una trave a sezione rettangolare (A).
c) Le dimensioni della trave devono corrispondere alle dimensioni degli elementi di montaggio del dispositivo.
d) Dopo aver montato il dispositivo sulla struttura portante, verificare la correttezza del montaggio delle viti di assemblaggio. Stringere se è allentato.
e) Rimuovere il nastro di fissaggio dal tamburo del cavo.

ASSEMBLAGGIO BLOCCO

Il dispositivo è dotato di un accessorio aggiuntivo, ovvero un blocco. L'uso del blocco consente di sollevare un carico due volte più grande.
Per assemblare il blocco al cavo:

a) Svitare e rimuovere i fermi del blocco (B).
b) Far passare il cavo di trasporto con il gancio (B) attraverso la puleggia della cinghia.
c) Montare tutte le parti del blocco (B).
d) Verificare la correttezza dell'assemblaggio, serrare le parti allentate.
e) Collegare il gancio (4) del cavo di trasporto all'apposito supporto situato nella parte inferiore dell'argano (C).

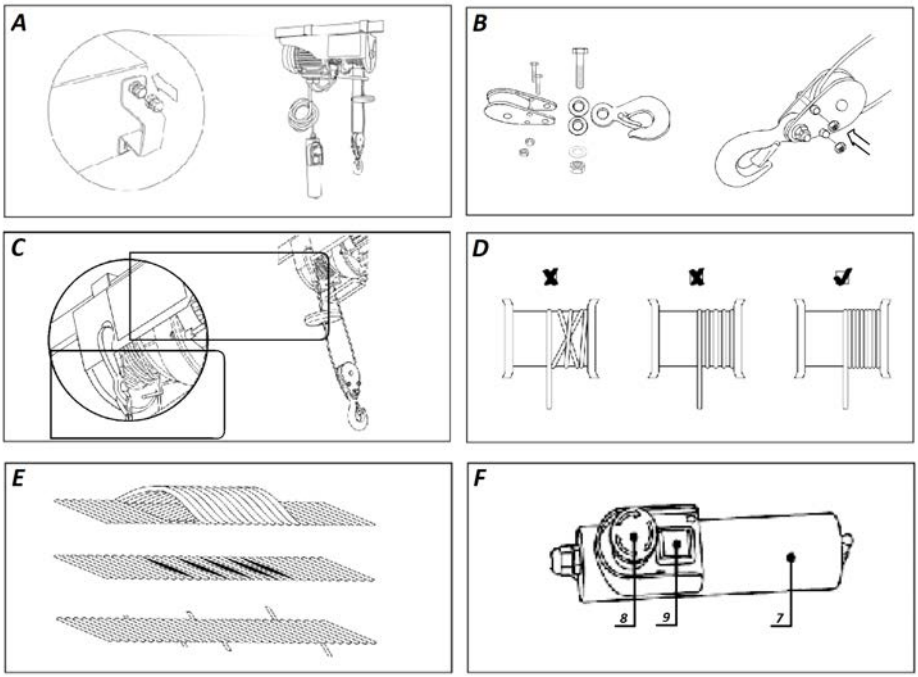

ATTENZIONE! Tutti i lavori di installazione devono essere eseguiti con il dispositivo scollegato dall'alimentazione!

3.3. Utilizzo del dispositivo.

Regole di utilizzo

a) I carichi devono essere sollevati alla velocità più bassa possibile dell'argano.
b) Prima di iniziare il lavoro con la macchina, accertarsi che il cavo sia avvolto correttamente sul tamburo (D).
c) Il cavo d'acciaio deve essere sempre teso prima di sollevare il carico.
d) Il motore dell'argano è dotato di protezione contro il surriscaldamento (OTP). Se il sistema si surriscalda durante il funzionamento, il funzionamento verrà interrotto e ripreso dopo il raffreddamento dei componenti dell'azionamento.
e) Attenzione! Il dispositivo non è dotato di un sensore di capacità di carico. Se la macchina non è in grado di sollevare il carico, la capacità massima dell'argano è stata superata. Non tentare di sollevare nuovamente il carico! Prima di riprendere a lavorare con l'unità, attendere che gli elementi di azionamento dell'unità si siano raffreddati completamente.
f) È vietato utilizzare i finecorsa come metodo di arresto di routine della macchina. Si tratta di interruttori di fine corsa, interruttori di emergenza che garantiscono la sicurezza sul posto di lavoro.

g) Prima di lavorare con l'unità, accertarsi che il carico sia correttamente fissato al gancio (4) della fune portante o al blocco dell'argano.
h) Quando si lavora con l'unità, mantenere una distanza di sicurezza tra il carico e il cavo dell'argano.
i) La corda di trasporto deve essere sempre in buone condizioni. Possibili danni al cavo Fig. **E.**

FUNZIONAMENTO DEL DISPOSITIVO

a) Prima di ogni intervento sul dispositivo, verificare che l'interruttore di emergenza e la pulsantiera siano in buone condizioni tecniche.
b) Controllare il carico tramite gli appositi pulsanti di controllo (F -9): in alto o in basso.
c) Se, durante lo spostamento del carico "verso l'alto", l'operatore non arresta l'azionamento della macchina al di sotto del livello della leva del finecorsa (2), il blocco del finecorsa (3) sposterà la leva (2) verso l'alto e il finecorsa si attiverà. Il funzionamento del dispositivo viene interrotto.
d) Se, durante il controllo del carico "in basso", l'operatore non arresta l'azionamento della macchina al di sopra del limite di sicurezza del cavo d'acciaio sul tamburo, la leva del finecorsa inferiore si attiverà e la macchina verrà arrestata.
e) **NOTA:** In caso di emergenza, premere immediatamente il pulsante rosso di arresto di emergenza (8)! Il funzionamento del dispositivo viene interrotto!
f) Il funzionamento del dispositivo non è possibile se l'interruttore di emergenza (8) è stato attivato.
g) Per riprendere il funzionamento del dispositivo dopo aver attivato l'arresto di emergenza, sbloccare il pulsante di arresto di emergenza (8) ruotandolo come indicato dalle frecce sul pulsante.

3.4. Pulizia e manutenzione

ATTENZIONE! Il tempo di funzionamento continuo del dispositivo è di circa 8.000 cicli * (escluse le parti usurabili). Per garantire un funzionamento sicuro e senza problemi, l'ispezione e la manutenzione dell'intero dispositivo devono essere eseguite dopo il superamento del limite di vita utile.

Per ispezione periodica si intende l'ispezione dell'unità dopo circa 100 cicli* di funzionamento.

* Il ciclo di lavoro prevede il sollevamento e l'abbassamento del carico una sola volta.

a) Prima di ogni pulizia, regolazione o sostituzione di accessori, e anche quando l’apparecchio non è in uso, bisogna rimuovere la spina di alimentazione e raffreddare completamente l’apparecchio.
b) Sostituire le parti danneggiate o usurate su base continuativa e tenere registri di manutenzione adeguati.
c) Controllare periodicamente il funzionamento dei finecorsa.
   - Eseguire una prova senza carico.
   - Spostare il carico "in alto". Non arrestare l'azionamento della macchina al di sotto del livello della leva del finecorsa (7). L'interruttore di fine corsa deve essere attivato - il funzionamento del dispositivo deve essere interrotto.
   - Spostare il carico "in basso". Non arrestare l'azionamento della macchina oltre il limite di sicurezza del cavo d'acciaio sul tamburo. Il finecorsa inferiore deve essere attivato - il funzionamento del dispositivo deve essere interrotto.
d) Controllare periodicamente le condizioni tecniche dei cavi di alimentazione e di controllo.
e) Controllare periodicamente le condizioni dell'impianto frenante. Il freno deve essere controllato anche se il motore emette rumori insoliti durante il funzionamento o se l'unità non è in grado di sostenere il carico nominale.
f) Dopo 200 cicli di funzionamento, eseguire sempre la manutenzione del cavo portante e dei blocchi (lubrificazione).
g) Controllare sempre le condizioni tecniche del cavo di trasporto dopo aver superato i 30 cicli di funzionamento. Un cavo portante danneggiato deve essere sostituito immediatamente.
h) Controllare sempre le condizioni tecniche del gancio e del blocco dell'argano dopo 1000 cicli di funzionamento.
i) Ogni volta che l'unità funziona per oltre 1000 cicli di lavoro, controllare le viti di fissaggio dell'unità.
j) Usare solo agenti non corrosivi per la pulizia della superficie.
k) Dopo ogni pulizia, tutti i componenti devono essere asciugati bene prima di utilizzare nuovamente l’apparecchio.
l) Conservare l’apparecchio in un luogo asciutto e fresco, al riparo dall'umidità e dalla luce solare diretta.
m) È vietato spruzzare l’apparecchio con un getto d'acqua o immergerlo in acqua.
n) Assicurarsi che l'acqua non penetri dalle aperture dell'alloggiamento.
o) Pulire le aperture di ventilazione con una spazzola e aria compressa.
p) Eseguire ispezioni regolari dell'apparecchio per assicurarsi che sia in buone condizioni di funzionamento e che non si siano verificati danni.
q) Per la pulizia utilizzare un panno morbido.
r) Non pulire l'apparecchio con sostanze acide, prodotti medici, diluenti, carburante, olio o altri prodotti chimici, perché questo può causare danni all'apparecchio.

SMALTIMENTO DEI DISPOSITIVI USURATI.

Alla fine della sua vita utile, questo prodotto non deve essere smaltito con i normali rifiuti urbani ma va affidato a un centro di raccolta di apparecchiature elettriche ed elettroniche. Lo segnala il simbolo, collocato sul prodotto, sulle istruzioni per l'uso o sull'imballaggio. Le materie plastiche utilizzate nel dispositivo sono adatte al riutilizzo secondo la loro etichettatura. Riutilizzando, riproponendo o utilizzando in altro modo l'attrezzatura usurata, si contribuisce alla tutela del nostro ambiente naturale.

L'amministrazione locale vi fornirà informazioni sul punto di smaltimento appropriato per gli apparecchi usati.

Disegni d’assieme:

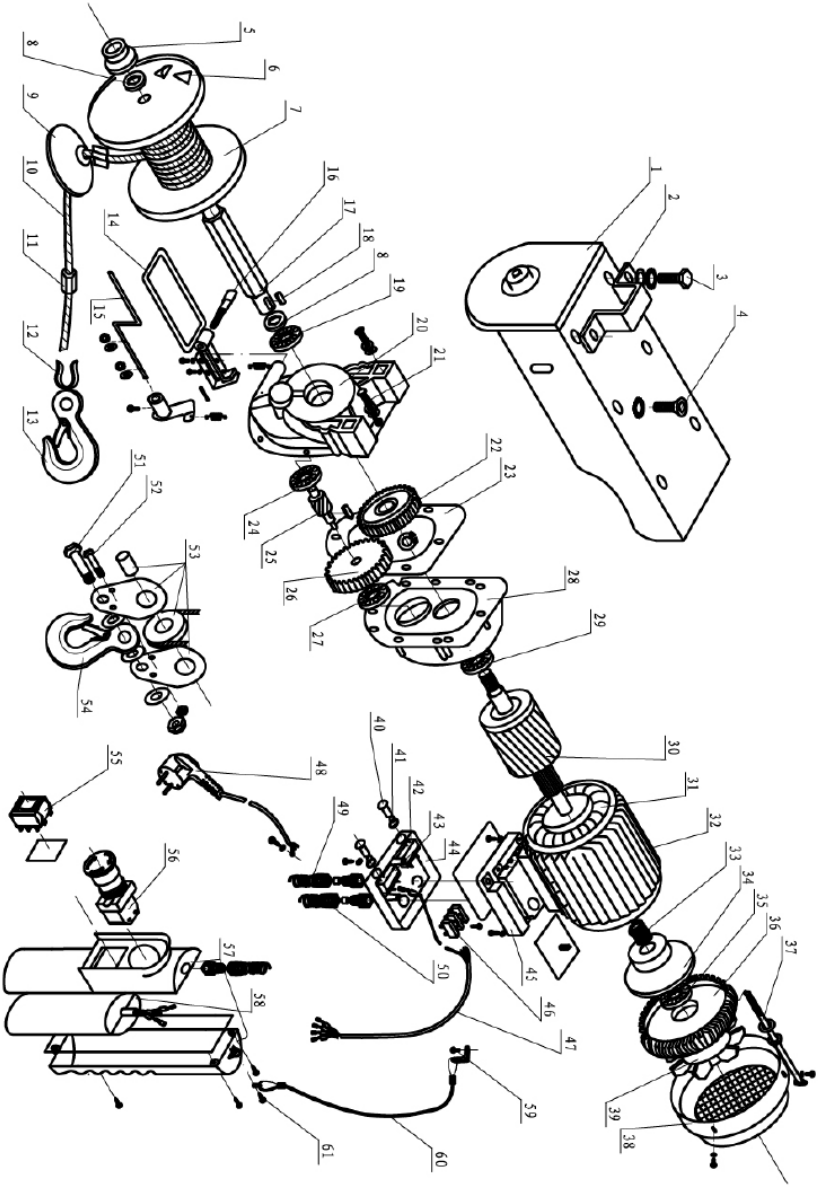

N.	Descrizione	Quantità
1	Piastra laterale	1
2	Foro di montaggio	2
3	Vite a testa esagonale	4

4	Vite a testa cilindrica	2
5	Cuscinetto	1
6	Perno di montaggio	2
7	Tamburo di fune	1
8	Pad della batteria	2
9	Blocco dei limiti	1
10	Cavo d'acciaio	1
11	Manicotto di montaggio del cavo di trasporto	2
12	Anello di fissaggio del cavo	1
13	Gancio	1
14	"Leva dell'interruttore di fine corsa "Up	1
15	Leva di finecorsa "giù"	1
16	Vite interna a testa esagonale	1
17	Albero del tamburo del cavo	1
18	Perno piatto	1
19	Cuscinetto	1
20	Cambio	1
21	Vite a testa cilindrica?	8
22	Ruota dentata del secondo stadio del cambio	1
23	Sigillo di carta	1
24	Cuscinetto	
25	Albero intermedio	1
26	Ruota dentata del primo stadio del cambio	1
27	Cuscinetto	
28	Copertura anteriore del motore	1
29	Cuscinetto	1
30	Rotore	1
31	Statore	1
32	Custodia	1
33	Molla	1
34	Cerchio del freno	1
35	Cuscinetto	
36	Alloggiamento del motore	1
37	Vite a testa esagonale (lunga)	4
38	Copriventola	1
39	Pala del ventilatore	1
40	Contattore di finecorsa	2
41	Guarnizione del limitatore	2
42	Interruttore di limite superiore	1
43	Interruttore di soglia inferiore	1
44	Scatola di giunzione	1

45	Coperchio della scatola di giunzione	11
46	Morsettiera	
47	Cavo quadripolare	1
48	Spina	1
49	Morsetto per cavi (piccolo)	1
50	Morsetto per cavo (grande)	2
51	Perno di montaggio del blocco	2
52	Molla a lumaca	2
53	Elementi di assemblaggio del blocco	1
54	Gancio di blocco	1
55	Selettore	1
56	Arresto di emergenza	1
57	Maniglia	1
58	Condensatore	1
59	Vite di recessione trasversale	1
60	Cavo di controllo	1
61	Vite autofilettante con calotta a croce	1

Este manual de instrucciones ha sido traducido automáticamente. Nos esforzamos constantemente por ofrecer una traducción precisa. Sin embargo, ninguna traducción automática es perfecta. Tampoco pretende sustituir a la traducción realizada por un ser humano. El manual de instrucciones oficial es la versión inglesa. Cualquier discrepancia o diferencia en la traducción no es vinculante ni tiene ningún efecto legal a efectos de cumplimiento o ejecución. En caso de duda sobre la exactitud de la información incluida en las instrucciones de uso, consulte la versión inglesa de estos contenidos, ya que esta es la versión oficial.

Características técnicas

Descripción del parámetro	Valor del parámetro	
Nombre del producto	Polipasto	
Modelo	PROLIFTOR 600	PROLIFTOR 1000
Voltaje de alimentación [V~] / Frecuencia [Hz]	230~/50	
Potencia de entrada [W]	1050	1600
Intensidad nominal [A]	4,6	7,5
Capacidad de elevación sin bloque [kg]	300	495
Capacidad de elevación con bloque [kg]	600	990
Altura de elevación sin bloque [m]	12	12
Altura de elevación con bloque [m]	6	6
Velocidad de elevación sin bloque [m/min]	4	8
Velocidad de elevación con bloque [m/min]	8	4
Grupo de mecanismos	M1	M1
Grado de protección IP	IP 54	IP 54
Grado de aislamiento	B	B
Diámetro del cable [mm]	4,5	5,6
Resistencia a la tracción del cable [N/mm2].	≥1770	≥1870
Ciclo de trabajo del dispositivo *	S3 20% 10 min	S3 20% 10 min
Capacidad del sistema	34 + 8µF / 450V	70µF / 450V

Descripción del parámetro	Valor del parámetro

Nombre del producto	Polipasto	
Modelo	PROLIFTOR 800	PROLIFTOR 250
Voltaje de alimentación [V~] / Frecuencia [Hz]	230~/50	
Potencia de entrada [W]	1350	500
Intensidad nominal [A]	5,9	2,2
Capacidad de elevación sin bloque [kg]	400	125
Capacidad de elevación con bloque [kg]	800	250
Altura de elevación sin bloque [m]	12	12
Altura de elevación con bloque [m]	6	6
Velocidad de elevación sin bloque [m/min]	4	4
Velocidad de elevación con bloque [m/min]	8	8
Grupo de mecanismos	M1	M1
Grado de protección IP	IP 54	IP 54
Grado de aislamiento	B	B
Diámetro del cable [mm]	5,1	3
Resistencia a la tracción del cable [N/mm2].	≥1770	≥1870
Ciclo de trabajo del dispositivo *	S3 20% 10 min	S3 20% 10 min
Capacidad del sistema	44 + 8µF / 450V	14,5 + 3,5µF / 450V

Descripción del parámetro	**Valor del parámetro**
Nombre del producto	Polipasto
Modelo	PROLIFTOR 400
Voltaje de alimentación [V~] / Frecuencia [Hz]	230~/50
Potencia de entrada [W]	750
Intensidad nominal [A]	3,3
Capacidad de elevación sin bloque [kg]	200
Capacidad de elevación con bloque [kg]	400

Altura de elevación sin bloque [m]	12
Altura de elevación con bloque [m]	6
Velocidad de elevación sin bloque [m/min]	4
Velocidad de elevación con bloque [m/min]	8
Grupo de mecanismos	M1
Grado de protección IP	IP 54
Grado de aislamiento	B
Diámetro del cable [mm]	3,8
Resistencia a la tracción del cable [N/mm2]	≥1770
Ciclo de trabajo del dispositivo *	S3-25% 10 min
Capacidad del sistema	22 + 6µF / 450V

*** Ciclo de trabajo del dispositivo** - S3 modo intermitente, el tiempo de funcionamiento continuo del dispositivo a la cantidad de descanso en un período determinado (10 minutos).

Para S3 25% -10 min, la unidad sólo puede funcionar durante el 25% del tiempo de uso especificado (2 min y 30 seg), el resto debe reservarse para descansar, enfriar los elementos motrices (7 min y 30 seg).

Para S3 20% -10 min, el aparato sólo puede funcionar durante el 20% del tiempo especificado (2 min), el tiempo restante debe reservarse para descansar, enfriar los elementos de accionamiento (8 min).

1. Descripción general

Este manual está destinado a ayudarle para un uso seguro y fiable. El producto ha sido diseñado y fabricado de acuerdo con las indicaciones técnicas, el uso de las últimas tecnologías y componentes, así como cumpliendo con los más altos estándares de calidad.

LEA ATENTAMENTE Y COMPRENDA ESTE MANUAL ANTES DE UTILIZAR

.

Para garantizar un funcionamiento duradero y fiable del producto, utilícelo y manténgalo correctamente, respetando estrictamente este manual. Las características

técnicas y los datos incluidos en este manual son actuales. La información de este documento está sujeta a cambios en relación con mejoras de calidad, sin previo aviso. Teniendo en cuenta los avances tecnológicos y la capacidad de reducir el ruido, el aparato está desarrollado y construido para reducir al mínimo el riesgo relacionado con la exposición al ruido.

Explicación de los símbolos

	El producto cumple con los requisitos de las correspondientes normas de seguridad.
	Antes de utilizar, leer atentamente el manual.
	Producto reciclable.
	PRECAUCIÓN! o **ADVERTENCIA!** o **RECUERDA!** Una señal de advertencia general.
	Utilizar protección auditiva. La exposición al ruido puede producir pérdida de la audición.
	Utilizar protección para la cabeza.
	Utilizar protección para los pies.
	¡ADVERTENCIA! ¡Advertencia de descarga eléctrica!
	¡ADVERTENCIA! ¡Peso colgante!
	¡Parada de emergencia!
	Solo para uso en interiores.

	¡RECUERDE! Los espectadores deben mantenerse a una distancia prudencial del lugar de trabajo.

¡ADVERTENCIA! Las imágenes de este manual tienen carácter meramente explicativo y los detalles de su producto pueden ser diferentes.

2. Seguridad de uso

¡ADVERTENCIA! Lea todas las advertencias e instrucciones de seguridad. El incumplimiento de las advertencias e instrucciones puede provocar descarga eléctrica, incendio y/o lesiones graves o la muerte.

El término "aparato" o "producto" en las advertencias y en la descripción del manual se refiere a: polipasto

2.1. Seguridad eléctrica

a) La clavija de la herramienta eléctrica debe coincidir con el enchufe. Nunca modificar el enchufe de ninguna manera. Usar la clavija no modificada y el enchufe de alimentación correspondiente reducirá el riesgo de choque eléctrico.

b) Evite tocar las partes conectadas a tierra como tubos, radiadores, calderas y frigoríficos. Existe un mayor riesgo de descarga eléctrica si su cuerpo está conectado a tierra y toca el dispositivo mientras está expuesto a la lluvia directa, al pavimento mojado o mientras trabaja en un entorno húmedo. El ingreso del agua a la herramienta aumenta el riesgo de avería y descargas eléctricas.

c) No tocar el dispositivo con las manos mojadas o húmedas.

d) No usar el cable de alimentación de forma incorrecta. Nunca manipular el equipo ni sacar la clavija tirando del cable. Mantener el cable alejado de las fuentes de calor, aceites, cantos cortantes o piezas móviles. Los cables dañados o enredados aumentan el riesgo de descarga eléctrica.

e) Si no se puede evitar el uso del aparato en un entorno húmedo, se debe utilizar un dispositivo de corriente residual (RCD). El uso del RCD reduce el riesgo de descarga eléctrica.

f) No usar el aparato si el conductor de alimentación está dañado o muestra claros signos de desgaste. El cable de alimentación dañado debe ser sustituido por un electricista cualificado o por el servicio técnico del fabricante.

g) Para evitar el choque eléctrico, no sumergir el cable, el enchufe o el aparato en agua o en cualquier otro líquido. No utilizar el aparato sobre superficies mojadas.

2.2. Seguridad en el lugar de trabajo

a) Mantenga la zona de trabajo ordenada y bien iluminada. El desorden o la mala iluminación pueden provocar accidentes. Hay que ser previsor, observar lo que se hace y actuar con sentido común al utilizar el equipo.
b) No utilizar el dispositivo en atmósferas potencialmente explosivas, por ejemplo, en presencia de líquidos, gases o vapores inflamables.
c) Si tiene alguna duda sobre el funcionamiento del producto o si este está dañado, póngase en contacto con el servicio técnico del fabricante.
d) Solo el servicio técnico del fabricante se puede encargar de la reparación del dispositivo. ¡No realizar las reparaciones por sí solo!
e) En caso de producirse un fuego o un incendio, solo deben utilizarse extintores de polvo o de nieve carbónica (CO2) para extinguir el equipo con tensión eléctrica.
f) No se permiten niños ni personas no autorizadas en el área de trabajo. (La falta de atención puede resultar en la pérdida de control de la unidad).
g) ¡En caso de un peligro para la vida o la salud, un accidente o una avería, detenga el equipo presionando el botón de PARADA DE EMERGENCIA!
h) Controlar regularmente el estado de las etiquetas adhesivas de seguridad. Cuando las etiquetas son ilegibles, proceder a su sustitución.
i) Guardar el manual de uso para permitir su consulta en futuro. En caso de transmitir el equipo a otra persona, deberá entregarse también el manual de uso.
j) Mantener los elementos de embalaje y las partes pequeñas de montaje fuera del alcance de los niños.
k) Mantener el equipo fuera del alcance de los niños y los animales.

¡Recuerde! hay que proteger los niños y las personas ajenas al utilizar el aparato.

2.3. Seguridad personal

a) No utilice este aparato si está cansado, enfermo o bajo los efectos del alcohol, drogas o medicamentos que puedan afectar a su capacidad para utilizar el aparato.
b) El aparato no está destinado a ser utilizado por personas (incluidos niños) con funciones mentales, sensoriales o intelectuales reducidas o por personas que carezcan de experiencia y/o conocimientos, a menos que estén supervisadas o hayan sido instruidas por una persona responsable de su seguridad sobre el manejo del aparato.

c) El equipo debe ser operado por personas físicamente aptas, capaces de manejarlo, que se hayan familiarizado con estas instrucciones y que hayan recibido la formación adecuada en materia de seguridad e higiene en el trabajo.
d) Mantener precaución y aplicar el sentido común durante el trabajo con esta herramienta. Un momento de distracción puede provocar lesiones graves del cuerpo.
e) Utilizar los equipos de protección individual necesarios para el trabajo con esta herramienta, detallados en el apartado 1 explicación de los símbolos. El uso de los equipos de protección individual adecuados y certificados reduce el riesgo de lesiones.
f) No usar ropa suelta ni joyas. Mantener el cabello, la ropa y los guantes lejos de las piezas en movimiento. La ropa holgada, las joyas o el cabello largo pueden quedar atrapados en las piezas móviles.
g) El dispositivo no es un juguete. Los niños deben ser supervisados para tener la seguridad de que no jueguen con el aparato.

2.4. Uso seguro del dispositivo

a) Desconectar el enchufe de la toma de corriente antes de realizar ajustes, cambiar accesorios o dejar la herramienta no utilizada. Esta medida preventiva reduce el riesgo de su puesta en marcha accidental.
b) Mantenga el producto no utilizado fuera del alcance de los niños y de cualquier persona que no esté familiarizada con el aparato o con este manual. Los dispositivos son peligrosos en manos de usuarios sin experiencia.
c) Mantener el dispositivo en buen estado técnico. Antes de cada uso comprobar si hay daños generales o daños relacionados con las piezas móviles (grietas en las piezas y los elementos o cualquier otra condición que pueda afectar al funcionamiento seguro del producto). En el caso del daño, hacer reparar el equipo antes de usarlo.
d) Mantener el equipo fuera del alcance de los niños.
e) Cualquier operación de reparación y mantenimiento debe ser realizada por el personal cualificado y utilizando repuestos originales. Así la seguridad de uso será garantizada.
f) Para garantizar la integridad operativa diseñada del equipo, no retirar las cubiertas instaladas en fábrica ni desatornillar los pernos.
g) Evite situaciones en las que el aparato se detenga bajo cargas pesadas durante su funcionamiento. Esto puede provocar que los componentes de accionamiento se sobrecalienten y causen avería.
h) No toque ninguna pieza ni accesorio móvil a menos que el aparato esté desenchufado.
i) No dejar la herramienta conectada sin vigilancia.
j) Limpiar regularmente la herramienta para evitar la acumulación permanente de suciedad.

k) Las piezas o los accesorios móviles no deben tocarse, a menos que el equipo se haya desconectado de la fuente de alimentación de aire comprimido.
l) El dispositivo no es un juguete. Los niños no deben realizar la limpieza y el mantenimiento sin la supervisión de un adulto.
m) No manipular la estructura del equipo para cambiar sus parámetros o el diseño.
n) Mantener el equipo lejos de fuentes de fuego y calor
o) Asegurarse de la colocación estable de la rueda. No supere la carga máxima del aparato.
p) Antes de utilizar la máquina, el operador debe realizar una prueba de funcionamiento sin carga y comprobar lo siguiente:
    a. el interruptor permite elevar, bajar y detener la carga en cualquier momento,
    b. si se producen ruidos extraños durante el funcionamiento del cabrestante eléctrico,
    c. el cable puede enrollarse y desenrollarse libremente.
q) Está prohibido inclinar las cargas suspendidas o arrastrarlas por el suelo.
r) No utilice el aparato al aire libre cuando llueva o las condiciones meteorológicas sean desfavorables.
s) Está prohibido caminar o permanecer bajo la carga suspendida (y en sus inmediaciones). Está prohibido levantar personas o animales con este aparato.
t) Está prohibido dejar una carga suspendida sin vigilancia.
u) Después del montaje, equilibrar el peso suspendido de la pasteca.
v) La carga no debe colgar del gancho durante demasiado tiempo, de lo contrario podría dañar la unidad o provocar accidentes.
w) Comprueba que el cable no cuelgue demasiado flojo. Enrolle siempre el cable correctamente para evitar dañarlo. Si el cable está desgastado, debe sustituirse.
x) Si el aparato ha sido sobrecargado o sometido a fuertes golpes, debe ser revisado por un servicio técnico autorizado antes de su uso.
y) Evite una situación en la que la carga pueda balancearse.
z) Antes de suspender la carga, asegúrese siempre de que el espacio en el que será transportada esté libre de obstáculos.
aa) Está prohibido realizar trabajos mecánicos o similares (soldadura, corte, etc.) sobre la carga suspendida.
bb) La elevación de las cargas por encima del suelo se debe realizar a la velocidad más baja posible. Al transportar utilizando el equipo, evite golpes, impactos y cambios bruscos de velocidad. Esto reducirá el riesgo de que la carga caiga desde una altura.
cc) El equipo no está destinado para el uso continuo. Se debe respetar el ciclo de trabajo del equipo.

¡ADVERTENCIA! Aunque el producto ha sido diseñado para ser seguro y cuenta con las salvaguardas adecuadas y a pesar de las características de seguridad adicionales que se proporcionan al usuario, sigue existiendo un ligero riesgo de accidente o lesión al manipular el producto. Se recomienda mantener precaución y actuar con sentido común al utilizarlo.

3. Instrucciones de uso

El dispositivo está diseñado para la elevación y el descenso vertical de cargas**.**
El dispositivo puede utilizarse en fábricas, granjas, obras de construcción, para el montaje de dispositivos y para la carga y descarga de mercancías.
El aparato no está previsto para el transporte de productos de masa fundida.
La responsabilidad de todos los daños resultantes de un uso distinto al indicado recae sobre el usuario.

3.1. Productos

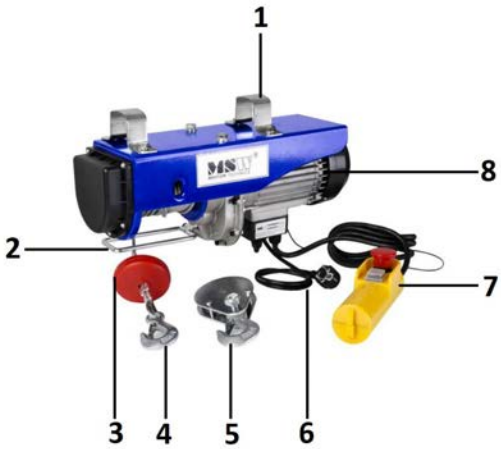

1 - Soporte de montaje
2 - Palanca de final de carrera
3 - Bloqueo de límite
4 - Gancho
5 - Bloque
6.– Cable de alimentación
7 - Mando a distancia
8 - Motor

3.2. Preparación para el trabajo

CONDICIONES DEL ENTORNO DE TRABAJO

¡advertencia! No utilice el aparato en entornos corrosivos y con atmósfera explosiva. Respete siempre los requisitos medioambientales indicados en la Tab. ¡"CONDICIONES DEL ENTORNO DE TRABAJO" cuando trabaje con la unidad!

CONDICIONES DEL ENTORNO DE TRABAJO	
Temperatura ambiente [°C]	0 ~ 40
Humedad relativa [%]	< 85
Altitud [m n.p.m.]	< 1000
Temp. de transporte y almacenamiento [°C]	-25 ~ 55

ESQUEMA ELÉCTRICO

¡advertencia! La instalación eléctrica a la que está conectado el equipo debe estar equipada con fusible 10 A o disyuntor 10 A.

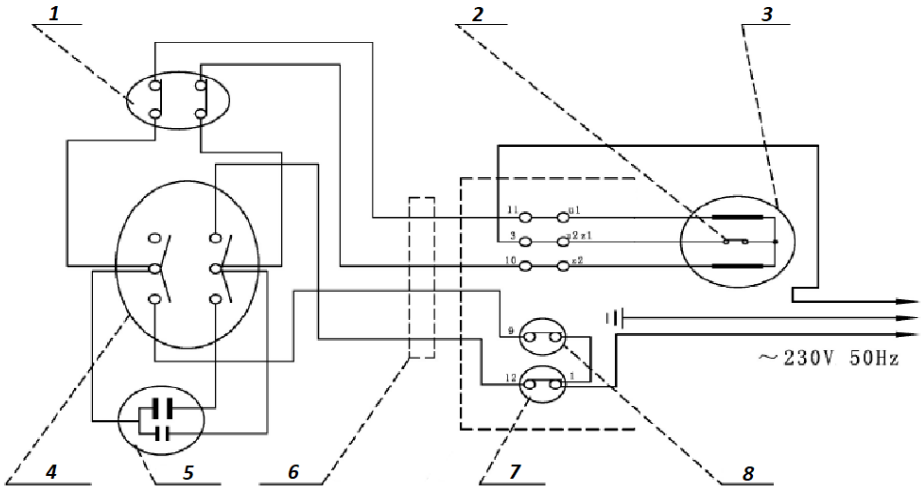

1 - Parada de emergencia
2 - Protección OTP
3 - Motor
4 - Interruptor de movimiento
5 - Condensador
6 - Cable de control
7 - Final de carrera "Abajo
8 - Final de carrera "Arriba

CONDICIONES DE INSTALACIÓN

PRECAUCIÓN: ¡Antes de proceder al montaje del aparato, asegúrese de que todos los elementos estén completos y sin daños! En caso de discrepancia contacte con el proveedor inmediatamente!

El dispositivo debe estar situado en un lugar con acceso libre al enchufe de alimentación. ¡Asegúrese de que la fuente de alimentación del dispositivo coincida con los datos indicados en la placa de características!

La capacidad de carga de la estructura (base y perfil de soporte) utilizada para la instalación del dispositivo debe soportar una carga varias veces superior a la carga de trabajo máxima admisible. La responsabilidad de seguir los parámetros de resistencia, la calidad de la estructura de soporte y la instalación del dispositivo en la estructura de soporte recae en el usuario.

ENSAMBLAJE DEL DISPOSITIVO

a) El aparato debe ser instalado por una persona cualificada.
b) El diseño del dispositivo está adaptado para su instalación en una viga de sección rectangular (A).
c) Las dimensiones de la viga deben corresponder a las dimensiones de los elementos de fijación del aparato.
d) Una vez montado el aparato en la estructura portante, compruebe que los tornillos de montaje están bien colocados. Apretar es aflojar.
e) Retire la cinta de sujeción de la bobina de cable.

MONTAJE DE BLOQUES

El dispositivo está equipado con un accesorio adicional, que es un bloque. El uso del bloque permite levantar cargas el doble de grandes.
Para ensamblar el bloque al cable:

a) Desenrosque y retire las fijaciones del bloque (B).
b) Pase el cable portador con el gancho (B) por la polea de la correa.
c) Fije todas las piezas del bloque (B).
d) Compruebe que el montaje es correcto, apriete las piezas sueltas.
e) Fije el gancho (4) del cable de transporte al soporte específico situado en la parte inferior del cabrestante (C).

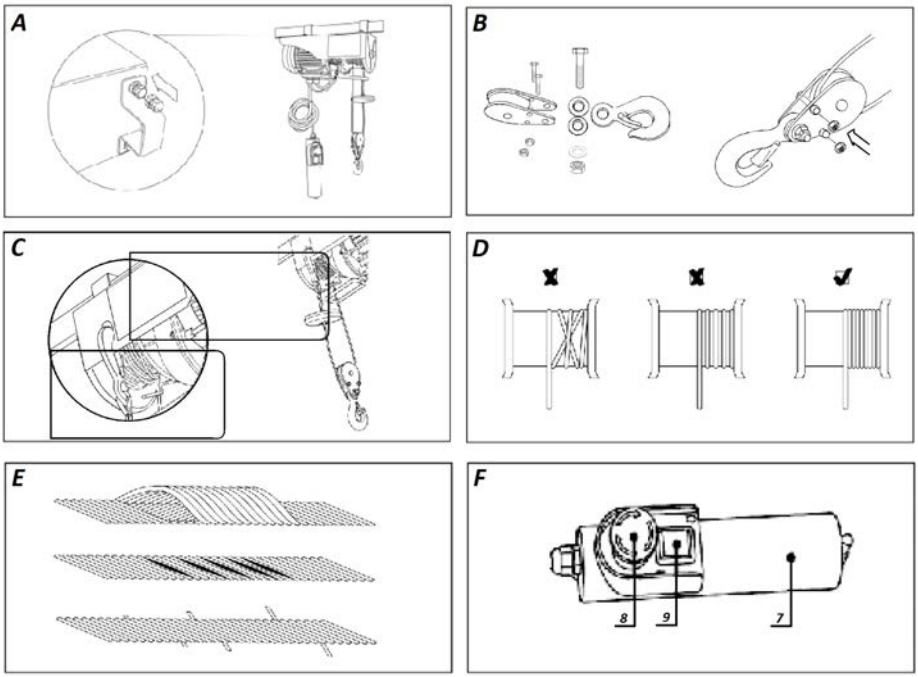

¡ADVERTENCIA! Todos los trabajos de instalación deben realizarse con el aparato desconectado de la red eléctrica.

3.3. Manejo del equipo.

CONDICIONES DE USO

a) Las cargas deben levantarse a la menor velocidad posible del cabrestante.
b) Antes de empezar a trabajar con la máquina, asegúrese de que el cable está correctamente enrollado en el tambor (D).
c) El cable de acero debe estar siempre tenso antes de levantar la carga.
d) El motor del cabrestante está equipado con protección contra sobrecalentamiento (OTP). Si el sistema se sobrecalienta durante el funcionamiento, éste se detendrá y se reanudará una vez que se hayan enfriado los componentes del accionamiento.
e) ¡advertencia! El aparato no está equipado con un sensor de capacidad de carga. Si la máquina no puede levantar la carga, se ha superado la capacidad máxima del cabrestante. No vuelva a intentar levantar la carga. Antes de volver a trabajar con la unidad, espere hasta que los elementos de accionamiento de la unidad se hayan enfriado por completo.
f) Está prohibido utilizar los finales de carrera como método de parada rutinaria de la máquina. Se trata de finales de carrera, interruptores de emergencia que garantizan la seguridad en el lugar de trabajo.

g) Antes de trabajar con la unidad, asegúrese de que la carga está correctamente sujeta al gancho (4) del cable portante o al bloque del cabrestante.
h) Cuando trabaje con la unidad, mantenga una distancia de seguridad entre la carga y el cable del cabrestante.
i) La cuerda de transporte debe estar siempre en buen estado. Posibles daños en el cable Fig. **E**.

MANEJO DEL EQUIPO

a) Antes de cada trabajo con el aparato, compruebe el buen estado técnico del interruptor de emergencia y de la botonera de mando.
b) Controle la carga mediante los botones de control correspondientes (F -9): arriba o abajo.
c) Si, al desplazar la carga "hacia arriba", el operador no detiene el accionamiento de la máquina por debajo del nivel de la palanca del final de carrera (2), el bloqueo del final de carrera (3) desplazará la palanca (2) hacia arriba y se activará el final de carrera. Se detendrá el funcionamiento del aparato.
d) Si, al controlar la carga "hacia abajo", el operador no detiene el accionamiento de la máquina por encima del límite de seguridad del cable de acero en el tambor, se activará la palanca del final de carrera inferior y la máquina se detendrá.
e) **NOTA:** En caso de emergencia, pulse inmediatamente el botón rojo de parada de emergencia (8). Se detendrá el funcionamiento del aparato.
f) El funcionamiento del aparato no es posible si se ha activado el interruptor de emergencia (8).
g) Para reanudar el funcionamiento del aparato tras activar la desconexión de emergencia, desbloquee el botón de desconexión de emergencia (8) girándolo como indican las flechas del botón.

3.4. Limpieza y mantenimiento

¡ADVERTENCIA! El tiempo de funcionamiento continuo del dispositivo es de aproximadamente 8.000 ciclos * (excluyendo las piezas de desgaste). Para garantizar un funcionamiento seguro y sin problemas, la inspección y el mantenimiento de todo el dispositivo deben llevarse a cabo una vez superado el límite de vida útil.

La inspección periódica se refiere a la inspección de la unidad después de aproximadamente 100 ciclos* de funcionamiento.

* El ciclo de trabajo implica levantar y bajar la carga una vez.

a) Antes de cualquier limpieza, ajuste, sustitución de accesorios y cuando el equipo no esté en uso, desconecte el enchufe de la red y deje que el equipo se enfríe por completo.

b) Sustituir regularmente las piezas dañadas y desgastada y conservar los registros de mantenimiento adecuados.
c) Compruebe periódicamente el funcionamiento de los finales de carrera.
   - Realice una prueba de funcionamiento sin carga.
   - Mueve la carga "hacia arriba". No detenga el accionamiento de la máquina por debajo del nivel de la palanca del interruptor de fin de carrera (7). El final de carrera debe estar activado - el funcionamiento del aparato debe estar parado.
   - Mueve la carga "hacia abajo". No detenga el accionamiento de la máquina por encima del límite de seguridad del cable de acero del tambor. El final de carrera inferior debe activarse - el funcionamiento del aparato debe detenerse.
d) Inspeccione periódicamente el estado técnico de los cables de alimentación y control.
e) Inspeccione periódicamente el estado del sistema de frenado. El freno también debe inspeccionarse si el motor hace ruidos extraños durante el funcionamiento o si la unidad no es capaz de soportar la carga nominal.
f) Después de 200 ciclos de funcionamiento, realice siempre el mantenimiento del cable portante y de los bloques (lubricación).
g) Compruebe siempre el estado técnico del cable portador después de más de 30 ciclos de funcionamiento. Un cable portador dañado debe sustituirse inmediatamente.
h) Compruebe siempre el estado técnico del gancho y del bloque del cabrestante después de 1000 ciclos de funcionamiento.
i) Cada vez que la unidad funcione durante más de 1000 ciclos de trabajo, compruebe los tornillos de fijación de la unidad.
j) Para la limpieza de superficies no deben utilizarse productos con propiedades corrosivas.
k) Dejar secar completamente todas las piezas después de cada limpieza, antes de volver a usar el dispositivo.
l) Guardar el dispositivo en un lugar fresco y seco, protegido de la humedad y de la luz solar directa.
m) Está prohibido dirigir un chorro de agua a la herramienta o sumergirla en el agua.
n) Asegúrese de que el agua no penetre a través de los orificios de carcasa.
o) Los orificios de ventilación deben limpiarse con un cepillo y el aire comprimido.
p) Se deben realizar inspecciones periódicas del equipo para asegurarse de que está en buen estado de funcionamiento y de que no se ha producido ningún daño.
q) Para limpiar, debe utilizarse solamente un paño suave.
r) No limpie el equipo con sustancias ácidas, productos médicos, diluyentes, combustible, aceites u otras sustancias químicas; esto puede dañar el equipo.

ELIMINACIÓN DE EQUIPOS DESECHADOS.

Al final de su vida útil, este producto no debe desecharse con la basura doméstica normal, sino que debe llevarse a un punto de recogida para el reciclaje de aparatos eléctricos y electrónicos. La información está marcada con el símbolo colocado en el producto, incluido en el manual de uso o el embalaje. Los materiales utilizados en este equipo son reciclables de acuerdo con su marcado. Se contribuye de forma importante a la protección del medio ambiente reutilizando, reciclando o eliminando de otra forma los equipos usados.

Su administración local le proporcionará información sobre el punto de eliminación adecuado para los aparatos usados.

Dibujos de montaje:

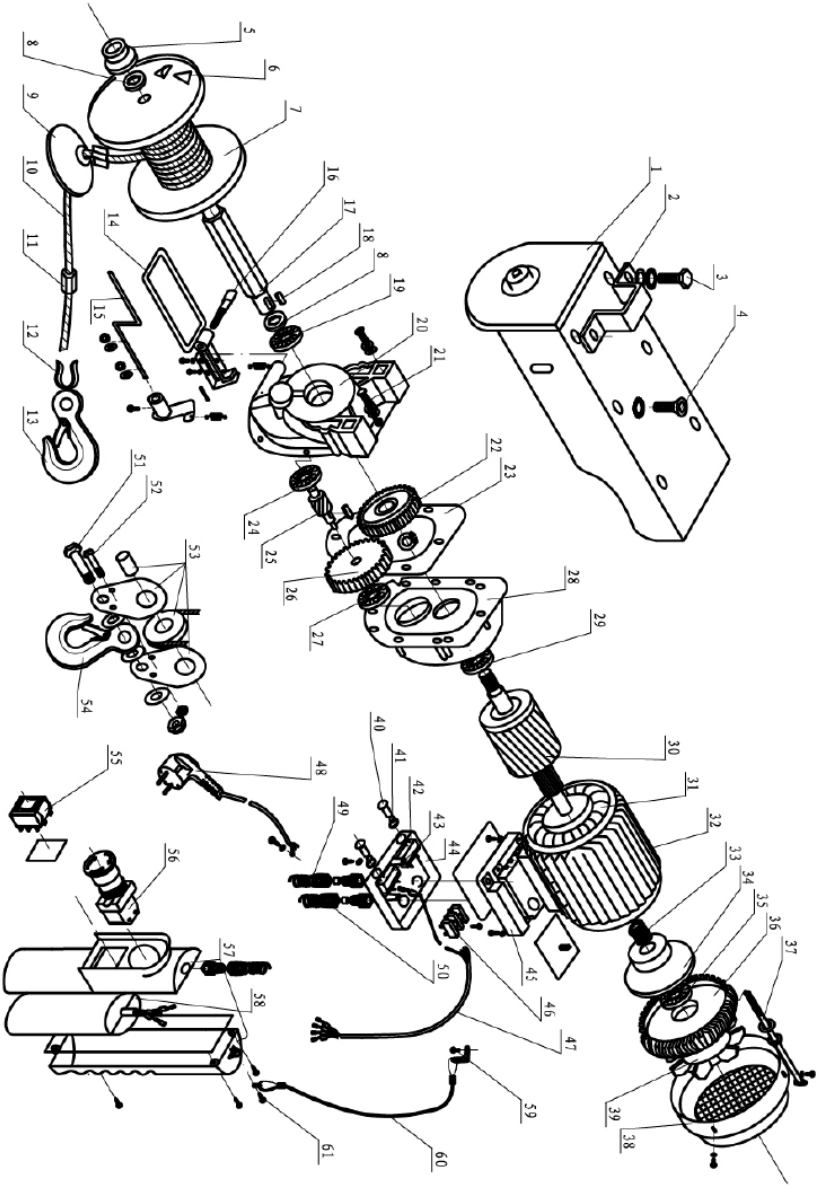

Nr.	Descripción	Cantidad
1	Placa lateral	1
2	Orificio de montaje	2
3	Tornillo de cabeza hexagonal	4

4	Tornillo de cabeza cilíndrica	2
5	Cojinete	1
6	Pasador de montaje	2
7	Tambor de cuerda	1
8	Parche de batería	2
9	Bloqueo de límite	1
10	Cable de acero	1
11	Funda de montaje del cable de transporte	2
12	Anilla de sujeción del cable	1
13	Gancho	1
14	"Palanca de final de carrera "Arriba	1
15	"Palanca de final de carrera "abajo	1
16	Tornillo interior de cabeza hexagonal	1
17	Eje del tambor de cuerda	1
18	Pasador plano	1
19	Cojinete	1
20	Caja de cambios	1
21	¿Tornillo de cabeza cilíndrica?	8
22	Rueda dentada de la segunda etapa de la caja de cambios	1
23	Sello de papel	1
24	Cojinete	
25	Eje intermedio	1
26	Rueda dentada de la primera etapa de la caja de cambios	1
27	Cojinete	
28	Tapa delantera del motor	1
29	Cojinete	1
30	Rotor	1
31	Estator	1
32	Carcasa	1
33	Muelle	1
34	Anillo de freno	1
35	Cojinete	
36	Carcasa del motor	1
37	Tornillo de cabeza hexagonal (largo)	4
38	Tapa del ventilador	1
39	Paleta de ventilador	1
40	Contactor final de carrera	2
41	Junta de limitador	2
42	Final de carrera superior	1
43	Final de carrera inferior	1
44	Caja de conexiones	1

45	Tapa de la caja de conexiones	11
46	Bloque de terminales	
47	Cable de cuatro hilos	1
48	Enchufe	1
49	Abrazadera de cable (pequeña)	1
50	Abrazadera de cable (grande)	2
51	Pasador de montaje del bloque	2
52	Tornillo sin fin	2
53	Elementos de montaje de bloques	1
54	Gancho de bloque	1
55	Interruptor	1
56	Interrupción de emergencia	1
57	Agarradero	1
58	Condensador	1
59	Tornillo de recesión transversal	1
60	Cable de control	1
61	Tornillo autorroscante con casquillo en cruz	1

Kérjük, vegye figyelembe, hogy ez a használati útmutató gépi fordítással készült. Arra törekszünk, hogy a fordítások a lehető legpontosabbak legyenek, azonban egyetlen gépi fordítás sem tökéletes, és nem is célja, hogy helyettesítse az emberi fordítást. A hivatalos használati útmutató az angol nyelvű változat. A fordításban keletkezett eltérések vagy különbségek nem kötelező érvényűek, és nincs jogi hatásuk a megfelelőség vagy a végrehajtás szempontjából. Ha bármilyen kérdés merül fel a használati útmutatóban szereplő információk pontosságával kapcsolatban, kérjük, hivatkozzon ezen tartalmak angol nyelvű változatára, amely a hivatalos változat.

Műszaki adatok

Paraméter leírása	Paraméter értéke	
Termék megnevezése	Drótkötél emelő	
Modell	PROLIFTOR 600	PROLIFTOR 1000
Tápfeszültség [V ~] / Frekvencia [Hz]	230~/50	
Bemeneti teljesítmény [W]	1050	1600
Névleges áramerősség [A]	4,6	7,5
Emelési kapacitás blokk nélkül [kg]	300	495
Emelési kapacitás blokkkal [kg]	600	990
Emelési magasság blokk nélkül [m]	12	12
Emelési magasság blokkkal [m]	6	6
Emelési sebesség nélkül blokk [m/min]	4	8
Emelési sebesség blokk [m/min]	8	4
Mechanizmusok csoportja	M1	M1
IP védelmi fokozat	IP 54	IP 54
A szigetelés mértéke	B	B
Vezeték átmérője [mm]	4,5	5,6
A kábel szakítószilárdsága [N/mm2]	≥1770	≥1870
Készülék munkaciklusa *	S3 20% 10 perc	S3 20% 10 perc
A rendszer kapacitása	34 + 8µF / 450V	70µF / 450V

Paraméter leírása	Paraméter értéke
Termék megnevezése	Drótkötél emelő

Modell	PROLIFTOR 800	PROLIFTOR 250
Tápfeszültség [V ~] / Frekvencia [Hz]	230~/50	
Bemeneti teljesítmény [W]	1350	500
Névleges áramerősség [A]	5,9	2,2
Emelési kapacitás blokk nélkül [kg]	400	125
Emelési kapacitás blokkkal [kg]	800	250
Emelési magasság blokk nélkül [m]	12	12
Emelési magasság blokkkal [m]	6	6
Emelési sebesség nélkül blokk [m/min]	4	4
Emelési sebesség blokk [m/min]	8	8
Mechanizmusok csoportja	M1	M1
IP védelmi fokozat	IP 54	IP 54
A szigetelés mértéke	B	B
Vezeték átmérője [mm]	5,1	3
A kábel szakítószilárdsága [N/mm2]	≥1770	≥1870
Készülék munkaciklusa *	S3 20% 10 perc	S3 20% 10 perc
A rendszer kapacitása	44 + 8µF / 450V	14,5 + 3,5µF / 450V

Paraméter leírása	**Paraméter értéke**
Termék megnevezése	Drótkötél emelő
Modell	PROLIFTOR 400
Tápfeszültség [V ~] / Frekvencia [Hz]	230~/50
Bemeneti teljesítmény [W]	750
Névleges áramerősség [A]	3,3
Emelési kapacitás blokk nélkül [kg]	200
Emelési kapacitás blokkkal [kg]	400
Emelési magasság blokk nélkül [m]	12

Emelési magasság blokkkal [m]	6
Emelési sebesség nélkül blokk [m/min]	4
Emelési sebesség blokk [m/min]	8
Mechanizmusok csoportja	M1
IP védelmi fokozat	IP 54
A szigetelés mértéke	B
Vezeték átmérője [mm]	3,8
A kábel szakítószilárdsága [N/mm2]	≥1770
Készülék munkaciklusa *	S3-25% 10 perc
A rendszer kapacitása	22 + 6µF / 450V

*** Készülék munkaciklus** - S3 szakaszos üzemmód, folyamatos működési idő a készülék a pihenés egy bizonyos időszakban (10 perc).

S3 25% -10 perc esetén a készülék a megadott üzemidőnek csak 25%-át (2 perc és 30 mp) lehet működtetni, a fennmaradó időt pihenésre, a hajtóelemek hűtésére kell fenntartani (7 perc és 30 mp).

S3 20% -10 perc esetén a készüléket csak a megadott idő 20%-áig (2 perc) lehet működtetni, a fennmaradó időt pihenésre, a meghajtóelemek hűtésére kell fenntartani (8 perc).

1. Általános leírás

Ez a kézikönyv a biztonságos és megbízható használathoz kíván segítséget nyújtani. A termék szigorúan a műszaki előírásoknak megfelelően, a legújabb műszaki megoldások és alkatrészek felhasználásával, a legmagasabb minőségi előírások betartásával lett tervezve és legyártva.

GONDOSAN OLVASSA EL ÉS ÉRTSE MEG EZT A KÉZIKÖNYVET A HASZNÁLAT ELŐTT.

A termék hosszú és megbízható működésének biztosítása érdekében üzemeltesse és karbantartja azt helyesen, szigorúan e kézikönyvnek megfelelően. A használati útmutatóban szereplő műszaki adatok és specifikációk naprakészek. A gyártó fenntartja magának a jogot a termék minőségének javítására, módosítására. A legújabb műszaki megoldások és a zajcsökkentési technológiák figyelembe vételével a készülék úgy lett

megtervezve és megépítve, hogy a zajkibocsátásból eredő esetleges kockázat a lehető legalacsonyabb legyen.

Jelmagyarázat

	A termék megfelel a vonatkozó biztonsági előírásoknak.
	Használat előtt ismerkedjen meg az utasítással!
	Újrahasznosítható termék.
	VIGYÁZAT! vagy **FIGYELEM!** vagy FIGYELEM! vagy **FIGYELEM!** Általános figyelmeztető jel.
	Viseljen hallásvédőt. A zajnak való kitettség halláskárosodást okozhat.
	Használjon fejvédőt
	Viseljen munkavédelmi cipőt.
	VIGYÁZAT! Vigyázat, áramütés veszélye áll fent!
	VIGYÁZAT! Függő teher!
	Vészleállítás!
	Csak beltéri használatra.
	NE FELEDJE! A bámészkodókat biztonságos távolságban kell tartani a munkahelytől.

VIGYÁZAT! A használati útmutató illusztrációi szemléltető jellegűek és bizonyos részletekben eltérhetnek a termék tényleges megjelenésétől.

2. A felhasználás biztonsága

VIGYÁZAT! Olvassa el az összes biztonsági figyelmeztetést és utasítást. A figyelmeztetések és utasítások figyelmen kívül hagyása áramütést, tüzet, súlyos sérülést vagy halálos balesetet okozhat.

A "készülék" vagy "termék" kifejezés a figyelmeztetésekben és a használati útmutató leírásában a következőre vonatkozik: Drótkötél emelő

2.1. Elektromosságra vonatkozó biztonsági szabályok

a) A készülék villásdugójának illenie kell a konnektorba. A villásdugót semmilyen módon ne módosítsa. Az eredeti villásdugók és a megfelelő aljzatok csökkentik az áramütés kockázatát.

b) Kerülje a földelt elemekkel, például csövekkel, radiátorokkal, tűzhelyekkel és hűtőszekrényekkel való érintkezést. Fokozottan fennáll az áramütés veszélye, ha a teste földelve van, és megérinti a készüléket, miközben közvetlen esőnek, nedves járdának van kitéve, vagy nedves környezetben dolgozik. A készülékbe jutó víz növeli a sérülés és az áramütés kockázatát.

c) Ne érintse meg a készüléket vizes vagy nedves kézzel!

d) Ne használja a kábelt rendeltetésétől eltérően! Soha ne használja a készülék felemelésére vagy a konnektorból való kihúzásra! A kábelt tartsa távol hőtől, olajtól, éles szegélyektől vagy mozgó alkatrészektől. A sérült vagy összegabalyodott vezetékek növelik az áramütés kockázatát.

e) Ha nem lehet elkerülni a termék nedves környezetben való használatát, használjon áram-védőkészüléket (RCD)! Az RCD használata csökkenti az áramütés kockázatát.

f) Tilos a készülék használata, ha a tápkábel megsérült, vagy kopás jelei észlelhetők. A sérült tápkábelt szakképzett villanyszerelővel vagy a gyártó szervizével kell kicseréltetni.

g) Az áramütés elkerülése érdekében ne merítse a kábelt, a villásdugót vagy a készüléket vízbe vagy más folyadékba. Ne használja a készüléket nedves felületen. Tilos a készüléket nedves felületen használni.

2.2. Munkahelyre vonatkozó biztonsági szabályok

a) Ügyeljen a munkaterületen a rendre és a jó megvilágításra. A rendetlenség vagy a rossz megvilágítás balesetekhez vezethet. Legyen előrelátó, ügyeljen a cselekedeteire és használja a józan eszét a berendezés használata során.
b) Ne használja a készüléket robbanásveszélyes környezetben, például gyúlékony folyadékok, gázok vagy por jelenlétében.
c) Ha bizonytalan abban, hogy a termék megfelelően működik-e, vagy sérülést észlel, lépjen kapcsolatba a gyártó szervizével.
d) A berendezés javítását kizárólag a gyártó szervize végezheti. saját hatáskörben javítást végezni!
e) Tűz esetén por vagy szén-dioxid (CO2) tűzoltó készülékkel oltsa el a tüzet (olyan készülékkel, amelyet feszültség alatt álló elektromos berendezésekhez terveztek).
f) Gyermekek vagy illetéktelen személyek nem tartózkodhatnak a munkaterületen. (A figyelmetlenség elvesztheti az irányítást a készülék felett.)
g) Élet- vagy egészségkárosodás veszélye, baleset vagy meghibásodás esetén azonnal állítsa le a készüléket a VÉSZLEÁLLÍTÓ gombbal!
h) A biztonsági információs matricák állapotát rendszeresen ellenőrizni kell. Amennyiben a matricák olvashatatlanok, újakra kell őket cserélni.
i) A használati utasítást meg kell őrizni, később is szükség lehet rá. Ha a készüléket átadja egy következő tulajdonosnak, a használati útmutatót is át kell adni a termékkel együtt.
j) A csomagolás részeit és az apró alkatrészeket tartsa gyermekektől elzárva.
k) Tartsa távol a készüléket gyermekektől és háziállatoktól!

Ne feledje! Használat közben ügyeljen a gyermekek és a közelben tartózkodók testi épségére!

2.3. Személyekre vonatkozó biztonsági szabályok

a) Ne használja ezt a készüléket, ha fáradt, beteg, vagy olyan alkohol, kábítószer vagy gyógyszer hatása alatt áll, amely befolyásolhatja a készülék használatára való képességét.
b) A készüléket nem használhatják csökkent szellemi, érzékszervi vagy értelmi képességekkel rendelkező személyek (beleértve a gyermekeket is), illetve olyan személyek, akiknek nincs tapasztalatuk és/vagy ismereteik, kivéve, ha felügyelet alatt állnak, vagy a biztonságukért felelős személy utasította őket a készülék használatára.
c) A készüléket csak olyan testileg és szellemileg alkalmas, szakképzett személyek kezelhetik, akik elolvasták a jelen használati utasítást, és részt vettek munkavédelmi képzésben.
d) Legyen óvatos, használja a józan eszét a készülék használata során. Munka közben egy pillanatnyi figyelmetlenség súlyos balesetet okozhat.

e) Használja a szimbólummagyarázat 1. pontjában felsorolt, a gép üzemeltetéséhez szükséges személyi védőfelszereléseket. A megfelelő, hitelesített egyéni védőfelszerelések használata csökkenti a sérülés veszélyét.
f) Ne viseljen laza ruházatot vagy ékszert. Haját, ruházatát és kesztyűjét tartsa távol a mozgó alkatrészektől! A bő ruházatot, az ékszereket vagy a hosszú hajat elkaphatják a mozgó alkatrészek.
g) A készülék nem játék. Nem szabad megengedni, hogy gyermekek játszanak a készülékkel.

2.4. A készülék biztonságos használata

a) A beállítások módosítása, tartozékok cseréje vagy a szerszám félrerakása előtt húzza ki a villásdugót a konnektorból. Ez a óvintézkedés csökkenti a véletlen bekapcsolás kockázatát.
b) Használaton kívül a berendezést olyan helyen tárolja, ahol gyermekek és a berendezést vagy a használati útmutatót nem ismerő személyek számára elérhetetlen! A berendezés veszélyes a gyakorlatlan felhasználók kezében.
c) Tartsa a berendezést jó műszaki állapotban! Minden használat előtt ellenőrizze, hogy a berendezés nem mutat-e általános vagy a mozgó elemekkel kapcsolatos sérüléseket (alkatrészek vagy elemek törése vagy minden egyéb olyan körülmény, amely hatással van a berendezés biztonságos működésére)! Sérülés esetén a készüléket használat előtt javítsa meg!
d) A készülék gyermekektől elzárva tartandó.
e) A készülékek javítását és karbantartását csak szakképzett személyek végezhetik, kizárólag eredeti cserealkatrészek használatával. Ez biztosítja a biztonságos használatot.
f) A készülék működési integritásának biztosítása érdekében tilos eltávolítani a gyári burkolatot vagy a csavarokat.
g) Kerülje az olyan helyzeteket, amikor a készülék működés közben nagy terhelés alatt megáll. Ez a meghajtó alkatrészeinek túlmelegedéséhez és az egység károsodásához vezethet.
h) Ne érintsen meg semmilyen mozgó alkatrészt vagy tartozékot, kivéve, ha a készülék ki van húzva a hálózatból.
i) Ne hagyja felügyelet nélkül a készüléket, amíg be van kapcsolva.
j) Rendszeresen tisztítsa meg a készüléket, hogy megakadályozza a szennyeződések felhalmozódást.
k) A mozgó alkatrészeket vagy tartozékokat csak akkor szabad megérinteni, ha a készüléket leválasztottuk a sűrített levegő ellátásról.
l) A készülék nem játék. Gyermekek nem végezhetik felnőtt felügyelete nélkül a tisztítási vagy karbantartási munkálatokat.
m) Tilos módosítani a készülék felépítését paramétereinek vagy kialakításának megváltoztatása érdekében.
n) Tartsa távol a készülékeket tűztől és más hőforrásoktól.
o) Ne terhelje túl a berendezést! Ne lépje túl a készülék maximális terhelését!

p) A gép használata előtt a kezelőnek el kell végeznie egy terhelés nélküli próbaüzemet, és ellenőriznie kell a következőket:
    a. a kapcsoló lehetővé teszi-e a teher emelését, leengedését és megállítását bármikor,
    b. hogy az elektromos csörlő működése közben nem hall-e szokatlan zajokat,
    c. a kábel szabadon feltekerhető és letekerhető.
q) Tilos a felfüggesztett terheket megdönteni vagy a földön húzni.
r) Ne használja a készüléket kültéren, ha esik az eső vagy kedvezőtlenek az időjárási körülmények.
s) Tilos a felfüggesztett teher alatt (és annak közvetlen közelében) járni vagy tartózkodni. Tilos embereket vagy állatokat emelni ezzel a készülékkel.
t) Tilos a függő terhet felügyelet nélkül hagyni.
u) A felszerelés után egyensúlyozza ki a horogtömbbe függesztett súlyt.
v) A rakomány nem lóghat túl sokáig a kampón, különben károsíthatja a készüléket, vagy balesethez vezethet.
w) Ellenőrizze, hogy a kábel nem lóg-e túl lazán. Mindig megfelelően tekerje fel a kábelt, hogy elkerülje annak sérülését. Ha a kábel elhasználódott, ki kell cserélni.
x) Ha a készüléket túlterhelték, vagy erős ütéseknek volt kitéve, használat előtt egy hivatalos szerviztechnikusnak kell ellenőriznie.
y) Kerülje a teher lengését.
z) A teher felfüggesztése előtt mindig győződjön meg arról, hogy a szállítási tér akadálymentes.
aa) Tilos a függő terhen mechanikai vagy egyéb munkákat végezni (hegesztés, vágás stb.).
bb) A talaj feletti terhek emelését a lehető legalacsonyabb sebességgel kell végrehajtani. A berendezéssel történő szállítás során kerülje a rázkódást, ütéseket és hirtelen sebességváltásokat. Ez csökkenti a a teher leesésének kockázatát.
cc) A készülék folyamatos használata nem ajánlott. Az eszköz munkaciklusát be kell tartani.

VIGYÁZAT! Bár a terméket úgy tervezték, hogy biztonságos legyen, és megfelelő biztosítékokkal rendelkezik, és a felhasználó számára biztosított további biztonsági funkciók ellenére a termék kezelése során még mindig fennáll a baleset vagy sérülés kockázata. A termék használata során járjon el óvatosan és a józan ész szabályai szerint!

3. Használati utasítás

A készüléket terhek függőleges emelésére és süllyesztésére tervezték**.**

A készülék használható gyárakban, gazdaságokban, építkezéseken, eszközök összeszereléséhez, valamint áruk be- és kirakodásához.
A készülék nem alkalmas olvadt tömegű termékek szállítására!
A felhasználó felelős a nem rendeltetésszerű használatból eredő bármilyen kárért.

3.1. Termék áttekintés

1 - Tartókonzol
2 - Végálláskapcsoló kar
3 - Határzár
4 - Hook
5 - Blokk
6 - Tápkábel
7 - Távirányító
8 - Motor

3.2. Beüzemelés előtt

MUNKAKÖRNYEZETI FELTÉTELEK

Vigyázat! Ne használja a készüléket korrozív környezetben és robbanásveszélyes környezetben! Mindig tartsa be a Tab. "MUNKAKÖRNYEZETI FELTÉTELEK", amikor a készülékkel dolgozik!

MUNKAKÖRNYEZETI FELTÉTELEK	
Környezeti hőmérséklet [°C]	0 ~ 40
Relatív páratartalom [%]	< 85
Magasság [tengerszint feletti magasság]	< 1000
Szállítási és tárolási hőmérséklet [°C]	-25 ~ 55

ELEKTROMOS DIAGRAM

Vigyázat! Az elektromos rendszert, amelyhez a készüléket csatlakoztatja, 10 A-es biztosítékkal vagy 10 A-es megszakítóval kell rendelkezzen.

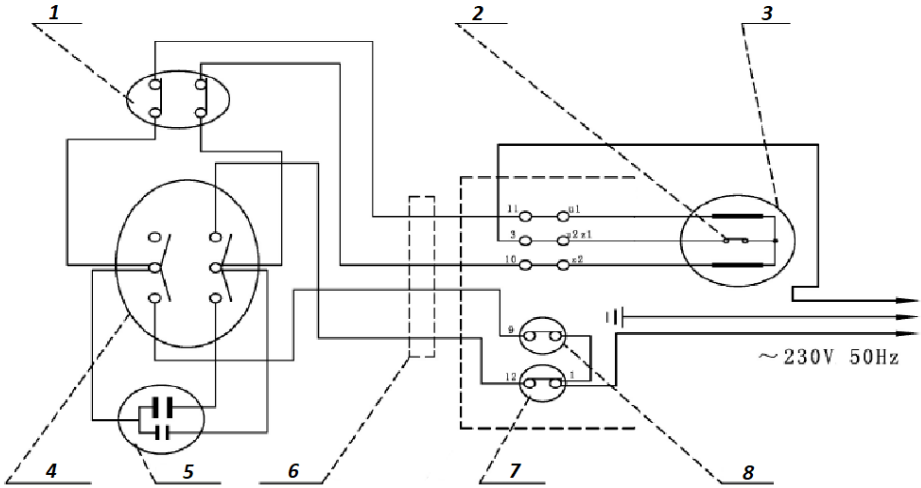

1 - Vészleállás
2 - OTP védelem
3 - Motor
4 - Mozgáskapcsoló
5 - Kondenzátor
6 - Vezérlő kábel
7 - "Le" végálláskapcsoló
8 - "Fel" végálláskapcsoló

TELEPÍTÉSI FELTÉTELEK

FIGYELMEZTETÉS: Mielőtt a készülék összeszerelését megkezdené, győződjön meg arról, hogy minden elem teljes és sértetlen! Eltérés esetén azonnal forduljon a szállítóhoz!

A készüléket úgy kell elhelyezni, hogy a tápkábel villásdugója bármikor elérhető legyen. Ellenőrizni kell, hogy a készülék tápellátása megfelel-e az adattáblán megadott adatoknak!

A készülék felszereléséhez használt szerkezet (alap és tartóprofil) teherbíró képességének a megengedett legnagyobb üzemi terhelés többszörösét kell elviselnie. A szilárdsági paraméterek betartása, a tartószerkezet minősége és a készülék tartószerkezetre történő felszerelése a felhasználó felelőssége.

A KÉSZÜLÉK ÖSSZESZERELÉSE

a) A készüléket szakképzett személynek kell telepítenie.
b) A készülék kialakítása téglalap keresztmetszetű gerendára (A) való felszereléshez igazodik.
c) A gerenda méreteinek meg kell felelnie a készülék rögzítőelemeinek méreteinek.

d) A készülék tartószerkezetre történő felszerelése után ellenőrizze a szerelőcsavarok rögzítésének helyességét. A meghúzás laza.
e) Távolítsa el a rögzítőszalagot a kábeldobról.

BLOKK ÖSSZESZERELÉS

A készülék egy további tartozékkal van felszerelve, amely egy blokk. A blokk használata lehetővé teszi, hogy kétszer akkora terhet emeljen.
A blokk összeszereléséhez a kábelhez:

a) Csavarja ki és távolítsa el a blokk rögzítőelemeit (B).
b) Vezesse át a szállítókötelet a kampóval (B) az ékszíjtárcsán.
c) Csatlakoztassa az összes blokkrészt (B).
d) Ellenőrizze az összeszerelés helyességét, húzza meg a meglazult alkatrészeket.
e) Csatlakoztassa a hordozókötél horgát (4) a csörlő alján található, erre a célra szolgáló tartóhoz (C).

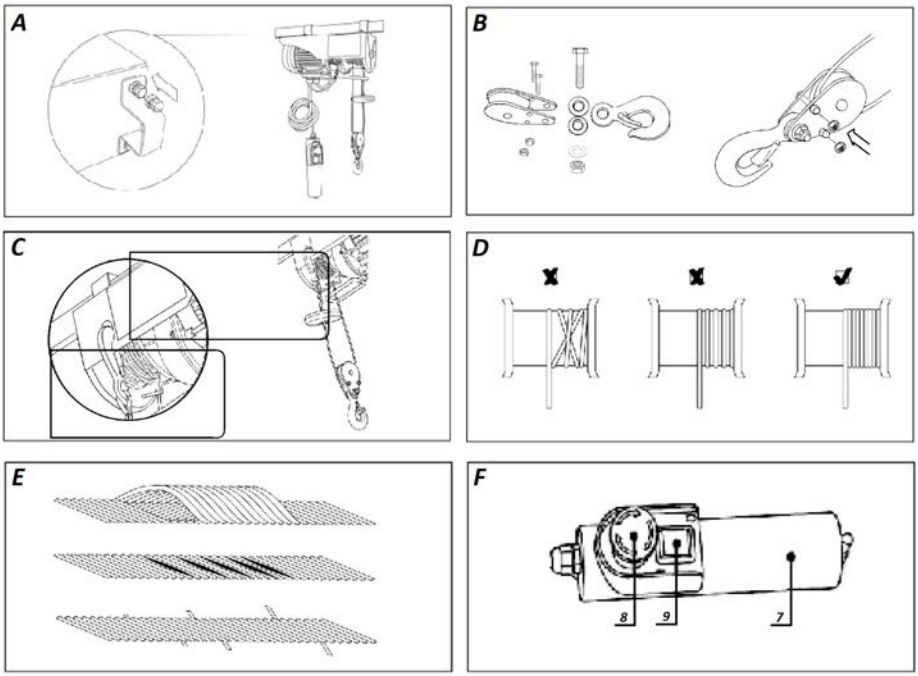

VIGYÁZAT! Minden szerelési munkát úgy kell elvégezni, hogy a készüléket le kell választani az áramellátásról!

3.3. Munkavégzés a berendezéssel

HASZNÁLATI SZABÁLYOK

a) A terheket a csörlő lehető legalacsonyabb sebességével kell emelni.

b) Mielőtt elkezdené a munkát a géppel, győződjön meg arról, hogy a kábel megfelelően fel van-e tekerve a dobra (D).
c) Az acélkábelnek mindig feszesnek kell lennie a teher emelése előtt.
d) A csörlőmotor túlmelegedés elleni védelemmel (OTP) van felszerelve. Ha a rendszer működés közben túlmelegszik, a működés leáll, és a meghajtó alkatrészeinek lehűlése után folytatódik.
e) Vigyázat! A készülék nem rendelkezik terhelhetőségi érzékelővel. Ha a gép nem tudja felemelni a terhet, akkor a csörlő maximális teherbírása túllépésre került. Ne próbálja meg újra megemelni a terhet! Mielőtt újra dolgozna a készülékkel, várjon, amíg a készülék meghajtó elemei teljesen lehűlnek.
f) Tilos a végálláskapcsolókat a gép rutinszerű leállítási módszereként használni. Ezek a végálláskapcsolók, vészkapcsolók, amelyek a munkahelyi biztonságot biztosítják.
g) Mielőtt a készülékkel dolgozna, győződjön meg arról, hogy a teher megfelelően rögzítve van a hordozókötél kampójához (4) vagy a csörlő blokkjához.
h) Amikor a készülékkel dolgozik, tartson biztonságos távolságot a teher és a csörlőkötél között.
i) A szállítókötélnek mindig jó állapotban kell lennie. A kábel esetleges sérülése **E** ábra.

A KÉSZÜLÉK KEZELÉSE

a) A készülékkel végzett minden munka előtt ellenőrizze, hogy a vészkapcsoló és a vezérlőgombok panelje jó műszaki állapotban van-e.
b) A terhelés vezérlése a megfelelő vezérlőgombokkal (F -9): felfelé vagy lefelé.
c) Ha a teher "felfelé" történő mozgatásakor a kezelő nem állítja meg a géphajtást a végálláskapcsoló kar (2) szintje alatt, a végállászár (3) felfelé mozgatja a kart (2), és a végálláskapcsoló aktiválódik. A készülék működése leáll.
d) Ha a teher "lefelé" történő vezérlése során a kezelő nem állítja le a gép meghajtását a dobon lévő acélkábel biztonságos határértéke felett, az alsó végálláskapcsoló kar aktiválódik, és a gép leáll.
e) **MEGJEGYZÉS**: Vészhelyzetben azonnal nyomja meg a piros vészleállító gombot (8)! A készülék működése leáll!
f) A készülék működtetése nem lehetséges, ha a vészkapcsoló (8) aktiválva van.
g) A készülék működésének folytatásához a vészleállítás aktiválása után oldja fel a vészleállító gombot (8) a gombon lévő nyilakkal jelzett elfordítással.

3.4. Tisztítás és karbantartás

VIGYÁZAT! A készülék folyamatos üzemideje körülbelül 8000 ciklus * (a kopó alkatrészek nélkül). A biztonságos és problémamentes működés biztosítása érdekében az élettartam-határérték túllépése után a teljes készülék ellenőrzését és karbantartását el kell végezni.

Az időszakos ellenőrzés a készülék körülbelül 100 ciklus* után történő ellenőrzésére vonatkozik.

* A munkaciklus a teher egyszeri felemelését és leeresztését jelenti.

a) Minden tisztítás, beállítás vagy tartozékcsere előtt, valamint akkor is, ha a készüléket nem használja, húzza ki a hálózati csatlakozót, és hagyja teljesen kihűlni a készüléket.
b) A sérült vagy elkopott alkatrészeket rendszeresen cserélje ki, és vezessen megfelelő karbantartási jegyzőkönyvet.
c) Rendszeresen ellenőrizze a végálláskapcsolók működését.
   - Végezzen tesztfuttatást terhelés nélkül.
   - Mozgassa a rakományt "felfelé". Ne állítsa le a géphajtást a végálláskapcsoló kar (7) szintje alatt. A végálláskapcsolót aktiválni kell - a készülék működését le kell állítani.
   - Mozgassa a rakományt "lefelé". Ne állítsa le a géphajtást a dobon lévő acélkábel biztonságos határértéke felett. Az alsó végálláskapcsolót aktiválni kell - a készülék működését le kell állítani.
d) Rendszeresen ellenőrizze a táp- és vezérlőkábelek műszaki állapotát.
e) Rendszeresen ellenőrizze a fékrendszer állapotát. A féket akkor is ellenőrizni kell, ha a motor működés közben szokatlan hangokat ad ki, vagy ha a készülék nem képes elviselni a névleges terhelést.
f) Mindig 200 működési ciklus után végezze el a tartó kábel és a blokkok karbantartását (kenés).
g) Mindig ellenőrizze a hordozókábel műszaki állapotát, miután meghaladta a 30 működési ciklust. A sérült hordozókábelt azonnal ki kell cserélni.
h) Mindig ellenőrizze a horog és a csörlőtömeg műszaki állapotát 1000 működési ciklus után.
i) Minden alkalommal, amikor a készülék több mint 1000 munkacikluson keresztül működik, ellenőrizze a készülék rögzítőcsavarjait.
j) A felületek tisztítására csak maró anyagoktól mentes tisztítószereket szabad használni.
k) Minden tisztítás után az összes alkatrészt alaposan meg kell szárítani a készülék újbóli használata előtt.
l) A készüléket hűvös és száraz helyen, nedvességtől és közvetlen napfénytől védve kell tárolni.
m) Tilos a készüléket vízsugárral fröcskölni, vagy vízbe meríteni.
n) Ügyeljen arra, hogy víz ne kerülhessen a készülék házába.
o) A szellőzőnyílásokat kefével és sűrített levegővel kell tisztítani.
p) A készüléket rendszeresen ellenőrizni kell, hogy nincsenek-e raja sérülések és megfelelően működik-e.
q) A tisztításhoz puha rongyot vagy szivacsot kell használni.

r) Ne tisztítsa a készüléket maró anyagokkal, orvosi tisztítószerekkel, hígítókkal, üzemanyaggal, olajokkal vagy más vegyszerekkel, mert ezek károsíthatják a készüléket.

HASZNÁLT KÉSZÜLÉKEK ÁRTALMATLANÍTÁSA

Az élettartam lejárta után a terméket tilos a hagyományos háztartási hulladékkal együtt kidobni, ehelyett át kell adni elektromos és elektronikai berendezések újrahasznosítására szakosodott gyűjtőpontra. Ezt a terméken, a használati útmutatóban vagy a csomagoláson található szimbólum is jelzi. A készülékben használt anyagok a jelölésüknek megfelelően újrahasznosíthatóak. Az újrafelhasználással, anyagok újrahasznosításával vagy a használt eszközök más módon történő használatával jelentős mértékben hozzájárul környezetünk védelméhez.

A helyi közigazgatás tájékoztatja Önt a használt készülékek megfelelő ártalmatlanítási helyéről.

Összeszerelési rajzok:

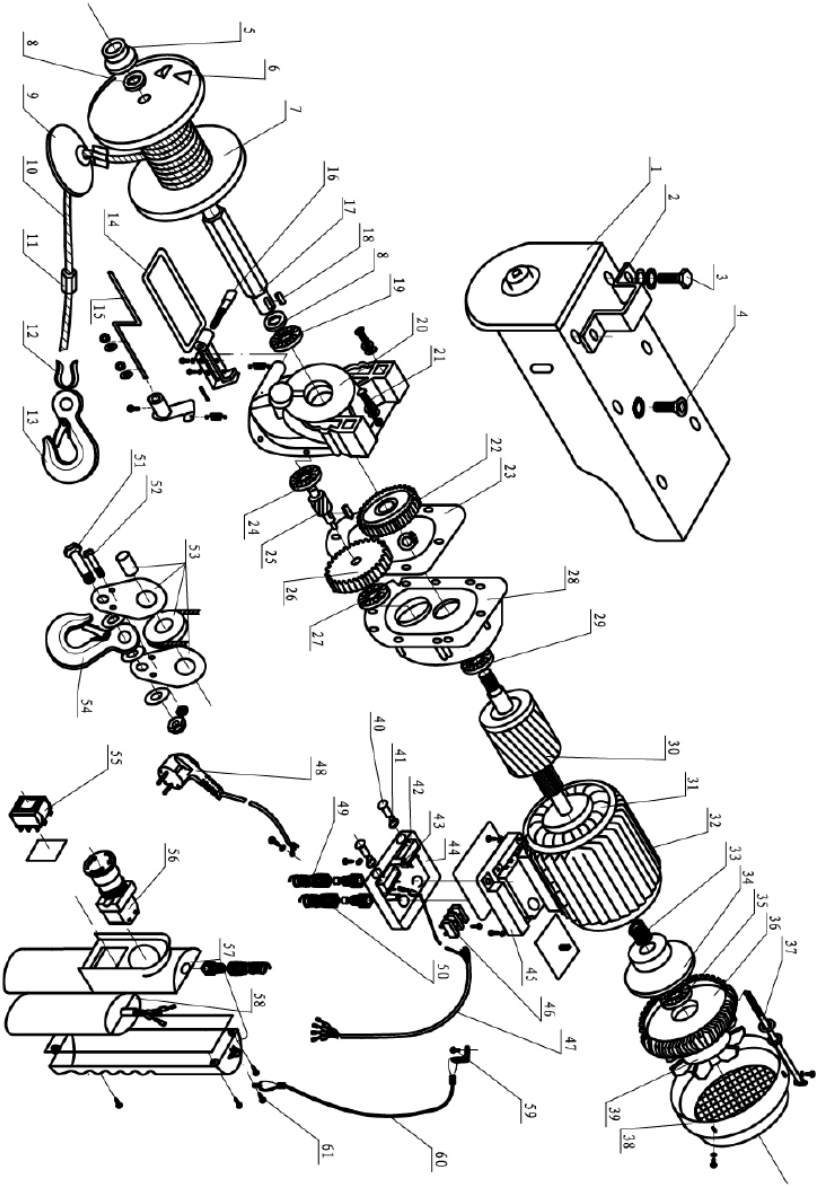

Nr	Paraméter leírása	Mennyiség
1	Oldalsó lemez	1
2	Szerelőnyílás	2
3	Hatlapfejű csavar	4

4	Hüvelykes csavar	2
5	Csapágy	1
6	Szerelőcsap	2
7	Kötéldob	1
8	Drum pad	2
9	Határértékzár	1
10	Acélkábel	1
11	Hordozókábel rögzítőhüvely	2
12	Kábel rögzítő gyűrű	1
13	Kampó	1
14	"Fel" végálláskapcsoló kar	1
15	"Le" végálláskapcsoló kar	1
16	Belső hatszögletű csavar	1
17	Kötéldobtengely	1
18	Lapos csap	1
19	Csapágy	1
20	Váltó	1
21	Hüvelykes csavar?	8
22	A sebességváltó második fokozatának fogaskereke	1
23	Papírpecsét	1
24	Csapágy	
25	Köztes tengely	1
26	A sebességváltó első fokozatának fogaskereke	1
27	Csapágy	
28	A motor elülső fedele	1
29	Csapágy	1
30	Forgórész	1
31	Sztátor	1
32	Készülék háza	1
33	Rugó	1
34	Fékfelni	1
35	Csapágy	
36	A motor háza	1
37	Hatszögletű csavar (hosszú)	4
38	Ventilátorfedő	1
39	Ventilátorlapát	1
40	Végálláskapcsoló kontaktor	2
41	Mozgásblokkoló tömítés	2
42	Felső végálláskapcsoló	1
43	Alsó végálláskapcsoló	1
44	Csatlakozóház	1

45	Csatlakozódoboz fedele	11
46	Sorkapocsblokk	
47	Négyvezetékes kábel	1
48	Villásdugó	1
49	Kábelbilincs (kicsi)	1
50	Kábelbilincs (nagy)	2
51	Blokk rögzítő csap	2
52	Csiga	2
53	Blokk összeszerelési elemek	1
54	Blokkhorog	1
55	Kapcsoló	1
56	Vészleállítás!	1
57	Fogantyú	1
58	Kondenzátor	1
59	Keresztirányú recessziós csavar	1
60	Vezérlő kábel	1
61	Önmetsző csavar kereszthüvellyel	1

Bemærk at denne brugervejledning er maskinoversat. Skønt der er blevet gjort en stor arbejdsindsats for at få oversættelserne så præcise som muligt, er ingen maskineoversættelser perfekte, og er heller ikke ment som erstatning for en menneskelig oversættelse. Den officielle brugervejledning er den engelske version. Vi hæfter ikke juridisk for misforståelser som følge af maskinelle fejloversættelser Såfremt der opstår tvivl om meningen, henviser vi til den engelske brugsanvisning da dette er den officielle version.

Tekniske data

Parameterbeskrivelse	Parameterværdi	
Produktnavn	Wiretalje	
Model	PROLIFTOR 600	PROLIFTOR 1000
Forsyningsspænding [V~] / Frekvens [Hz]	230~/50	
Indgangseffekt [W]	1050	1600
Nominel strøm [A]	4,6	7,5
Løftekapacitet uden blok [kg]	300	495
Løftekapacitet med blok [kg]	600	990
Løftehøjde uden blok [m]	12	12
Løftehøjde med blok [m]	6	6
Løftehastighed uden blok [m/min]	4	8
Løftehastighed med blok [m/min]	8	4
Mekanismegruppe	M1	M1
IP -kapslingsklasse	IP 54	IP 54
Isoleringsgrad	B	B
Rebdiameter [mm]	4,5	5,6
Kablets trækstyrke [N/mm2]	≥1770	≥1870
Enhedens arbejdscyklus *	S3 20% 10 min	S3 20% 10 min
Systemkapacitans	34 + 8µF / 450V	70µF / 450V

Parameterbeskrivelse	Parameterværdi	
Produktnavn	Wiretalje	
Model	PROLIFTOR 800	PROLIFTOR 250
Forsyningsspænding [V~] / Frekvens [Hz]	230~/50	
Indgangseffekt [W]	1350	500
Nominel strøm [A]	5,9	2,2
Løftekapacitet uden blok [kg]	400	125

Løftekapacitet med blok [kg]	800	250
Løftehøjde uden blok [m]	12	12
Løftehøjde med blok [m]	6	6
Løftehastighed uden blok [m/min]	4	4
Løftehastighed med blok [m/min]	8	8
Mekanismegruppe	M1	M1
IP -kapslingsklasse	IP 54	IP 54
Isoleringsgrad	B	B
Rebdiameter [mm]	5,1	3
Kablets trækstyrke [N/mm2]	≥1770	≥1870
Enhedens arbejdscyklus *	S3 20% 10 min	S3 20% 10 min
Systemkapacitans	44 + 8µF / 450V	14,5 + 3,5µF / 450V

Parameterbeskrivelse	Parameterværdi
Produktnavn	Wiretalje
Model	PROLIFTOR 400
Forsyningsspænding [V~] / Frekvens [Hz]	230~/50
Indgangseffekt [W]	750
Nominel strøm [A]	3,3
Løftekapacitet uden blok [kg]	200
Løftekapacitet med blok [kg]	400
Løftehøjde uden blok [m]	12
Løftehøjde med blok [m]	6
Løftehastighed uden blok [m/min]	4
Løftehastighed med blok [m/min]	8
Mekanismegruppe	M1
IP -kapslingsklasse	IP 54
Isoleringsgrad	B
Rebdiameter [mm]	3,8
Kablets trækstyrke [N/mm2]	≥1770
Enhedens arbejdscyklus *	S3-25% 10 min.
Systemkapacitans	22 + 6µF / 450V

*** Enhedens arbejdscyklus** - S3 intermitterende tilstand, kontinuerlig driftstid for enheden til mængden af hvile i en bestemt periode (10 minutter).

For S3 25% -10 min kan enheden kun betjenes i 25% af den angivne brugstid (2 min og 30 sek.), resten skal bruges til hvile og afkøling af drivelementerne (7 min og 30 sek.).

For S3 20% -10 min kan enheden kun betjenes i 20% af den angivne tid (2 min), den resterende tid skal bruges til hvile og afkøling af drivelementerne (8 min).

1. Generel beskrivelse

Denne vejledning har til formål at hjælpe dig med at sikre sikker og pålidelig brug. Produktet er designet og fremstillet nøje efter de gældende tekniske forskrifter, ved hjælp af de nyeste teknologier og komponenter, og ved anvendelse af de højeste kvalitetsstandarder.

LÆS OG FORSTÅ DENNE VEJLEDNING OMHYGGELIGT, FØR DU BRUGER

.

For at sikre en lang og pålidelig drift af produktet skal det betjenes og vedligeholdes korrekt og i nøje overensstemmelse med denne vejledning. De tekniske data og specifikationer angivet i denne betjeningsvejledning er aktuelle. Producenten forbeholder sig retten til at foretage ændringer i forbindelse med forøgelse af kvaliteten. Apparatet er designet og bygget på en sådan måde, at risikoen for støjemission begrænses til det laveste niveau.

Symbolforklaring

CE	Produktet opfylder kravene, angivet i de relevante sikkerhedsstandarder.
	Læs betjeningsvejledningen inden brug.
	Produktet er genanvendeligt.
	FORSIGTIG! eller **ADVARSEL!** eller **HUSK!** Et generelt advarselstegn.

	Brug høreværn. Eksponering for støj kan forårsage høretab.
	Brug hovedbeskyttelse.
	Brug fodbeskyttelse
	OBS! Advarsel mod elektrisk stød!
	OBS! Hængende last!
	Nødstop!
	Udelukkende til indendørs brug.
	OBS! Tilskuere skal holdes på sikker afstand af arbejdspladsen.

OBS! Illustrationerne i denne betjeningsvejledning er kun til reference og kan i nogle detaljer afvige fra det faktiske produkt.

2. Brugssikkerhed

OBS! Læs alle sikkerhedsadvarsler og instruktioner. Manglende overholdelse af advarslerne og anvisningerne kan medføre elektrisk shock, brand og/eller alvorlige legemsskader eller død.

Udtrykket "enhed" eller "produkt" i advarslerne og i beskrivelsen i manualen henviser til Wiretalje.

2.1. Elektrisk sikkerhed

a) Apparatets stik skal passe til stikkontakten. Du må ikke ændre stikket på nogen måde. Originale stik og passende stikkontakter reducerer risikoen for elektrisk stød.

b) Undgå kropskontakt med jordede dele såsom rør, radiatorer, ovne og køleskabe. Der er en øget risiko for elektrisk stød, hvis din krop er jordet og rører ved enheden, mens du er udsat for direkte regn, vådt fortov eller arbejder i et fugtigt miljø. Vand, der kommer ind i apparatet, øger risikoen for skader og elektrisk stød.
c) Rør ikke ved apparatet med våde eller fugtige hænder.
d) Brug ikke kablet til adapteren/strømkablet forkert. Brug den aldrig til at bære apparatet eller til at fjerne stikket fra stikkontakten. Hold ledningen væk fra varmekilder, olie, skarpe kanter eller bevægelige dele. Beskadigede eller sammenfiltrede ledninger øger risikoen for elektrisk stød.
e) Hvis det ikke kan undgås at betjene et elektrisk værktøj i et fugtigt område, benyt en strømforsyning, der er beskyttet af en fejlstrømsafbryder (RCD). Brug af en RCD mindsker risikoen for elektrisk shock.
f) Det er forbudt at bruge udstyret, hvis forsyningsledningen er defekt eller viser tydelige tegn på slitage. En autoriseret elektriker eller servicetekniker skal udskifte den beskadigede ledning
g) For at undgå elektrisk stød må netledningen, stikket eller apparatet ikke nedsænkes i vand eller anden væske. Det er ikke tilladt at anvende udstyret på våde overflader.

2.2. Sikkerhed på arbejdspladsen

a) Oprethold orden på arbejdspladsen og god belysning. Uorden eller dårlig belysning kan føre til ulykker. Vær fremadrettet, se hvad du laver, og brug sund fornuft, når du bruger dette udstyr.
b) Apparatet må ikke bruges i eksplosionsfarlige atmosfærer, f.eks. i nærheden af brandfarlige væsker, gasser eller støv.
c) Hvis du er i tvivl om produktet fungerer korrekt, eller hvis der findes skader, skal du kontakte producentens kundeservice.
d) Produktet må udelukkende repareres af producentens serviceafdeling. Det er forbudt at reparere udstyret selv!
e) I tilfælde af ild eller brand under apparatets drift skal du kun bruge tørpulverslukkere eller kuldioxid (CO_2) ildslukkere til at slukke ilden.
f) Ingen børn eller uvedkommende er tilladt i arbejdsområdet. (Uopmærksomhed kan resultere i tab af kontrol over enheden.)
g) I tilfælde af en trussel mod liv eller helbred, en ulykke eller en fejl, skal du stoppe apparatet ved at trykke på NØDSTOP -knappen!
h) Sikkerhedsmærkaterne bør kontrolleres regelmæssigt. Hvis klistermærkerne er ulæselige, skal de udskiftes.
i) Gem betjeningsvejledningen til senere brug. Hvis apparatet videregives til tredjemand, skal betjeningsvejledningen også afleveres sammen med apparatet.
j) Emballageelementer og små samleelementer bør opbevares utilgængeligt for børn.

k) Hold apparatet væk fra børn og kæledyr.

OBS! hold børn og andre personer væk fra maskinen, mens den er i drift.

2.3. Personlig sikkerhed

a) Du må ikke betjene dette apparat, hvis du er træt, syg eller påvirket af alkohol, stoffer eller medicin, der kan forringe din evne til at betjene apparatet.
b) Apparatet er ikke beregnet til at blive brugt af personer (herunder børn) med nedsatte mentale, sensoriske eller intellektuelle funktioner eller personer, der mangler erfaring og/eller viden, medmindre de er under opsyn eller er blevet instrueret af en person, der er ansvarlig for deres sikkerhed, om, hvordan de skal betjene apparatet.
c) Enheden kan betjenes af fysisk egnede personer, som er i stand til at betjene apparatet og som er blevet uddannet i miljø og sikkerhed.
d) Vær forsigtig og brug sund fornuft, når du betjener apparatet. Et øjebliks uopmærksomhed under betjening af apparatet kan medføre alvorlig personskade.
e) Brug det personlige beskyttelsesudstyr, der kræves til betjening af apparatet, der er angivet i punkt 1 i symbolbeskrivelsen. Brug af passende, certificeret personligt beskyttelsesudstyr reducerer risikoen for personskade.
f) Bær ikke løst tøj eller smykker. Hold dit hår, tøj og handsker væk fra bevægelige dele. Løst tøj, smykker eller langt hår kan fanges i bevægelige dele.
g) Apparatet er ikke et legetøj. Børn bør være under opsyn for at sikre, at de ikke leger med apparatet.

2.4. Sikker brug af apparatet

a) Fjern stikket fra stikkontakten, før du foretager justeringer, skifter tilbehøret eller opbevarer værktøjet. Denne forebyggende foranstaltning reducerer risikoen for utilsigtet aktivering.
b) Opbevar ubrugte produkter uden for børns rækkevidde og for personer, der ikke er bekendt med apparatet eller denne manual. Produkterne er farlige i hænderne på uerfarne brugere.
c) Hold produktet i god stand. Kontroller, at der ikke er generelle skader eller fejl i forbindelse med bevægelige dele (revner i dele og komponenter eller andre forhold, der kan påvirke sikker drift af apparatet). I tilfælde af fejl skal apparatet repareres før brug.
d) Opbevar apparatet utilgængeligt for børn.
e) Reparation og vedligeholdelse af apparater bør udføres af kvalificerede personer, der kun bruger originale reservedele. Dette vil sikre sikker brug.
f) For at sikre apparatets konstruerede driftsintegritet må du ikke fjerne fabriksinstallerede dæksler eller fjerne skruer.

g) Undgå situationer, hvor enheden standser under kraftig belastning under drift. Dette kan få drevkomponenterne til at overophede og som følge heraf beskadige apparatet.
h) Rør ikke ved bevægelige dele eller tilbehør, medmindre enheden er frakoblet stikket.
i) Efterlad ikke apparatet uden opsyn, når det er tændt.
j) Rengør apparatet regelmæssigt for at forhindre permanent bundfældning af snavs.
k) Du må ikke røre bevægelige dele eller tilbehør, medmindre apparatet er blevet afbrudt fra trykluftforsyningen.
l) Apparatet er ikke et legetøj. Rengøring og vedligeholdelse må ikke udføres af børn uden opsyn af en voksen.
m) Det er forbudt at forstyrre konstruktionen af apparatet for at ændre dets parametre eller konstruktion.
n) Hold apparatet væk fra varmekilder og ild.
o) Maskinen skal være placeret på et stabilt underlag. Overskrid ikke enhedens maksimale belastning!
p) Før maskinen tages i brug, skal operatøren foretage en prøvekørsel uden belastning og kontrollere følgende:
    a. kan lasten til enhver tid løftes, sænkes og stoppes med kontakten,
    b. om der er usædvanlige lyde under drift af det elektriske spil,
    c. kan kablet rulles op og rulles af frit.
q) Det er forbudt at vippe den ophængt last eller trække den på jorden.
r) Brug ikke apparatet udendørs, når det regner, eller når vejrforholdene er ugunstige.
s) Det er forbudt at gå eller opholde sig under den svævende last (og i dens umiddelbare nærhed). Det er forbudt at løfte personer eller dyr med denne anordning.
t) Det er forbudt at efterlade en hængende last uden opsyn.
u) Efter monteringen afbalanceres vægten, der er ophængt i krogblokken.
v) Lasten må ikke hænge for længe på krogen, da det ellers kan beskadige apparatet eller føre til ulykker.
w) Kontroller, at kablet ikke hænger for løst. Rul altid kablet korrekt op for at undgå at beskadige det. Hvis kablet er slidt, skal det udskiftes.
x) Hvis enheden er blevet overbelastet eller udsat for kraftige stød, skal den kontrolleres af en autoriseret servicetekniker, før den tages i brug.
y) Undgå situationer, hvor belastningen kan svinge.
z) Sørg for, at rummet, hvor lasten skal transporteres, er fri for forhindringer, inden lasten suspenderes.
aa) Det er forbudt at udføre mekaniske eller lignende arbejder (svejsning, skæring osv.) på den ophængte last.

bb) Løft af laster over jorden skal udføres med den lavest mulige hastighed. Undgå stød, vibrationer og pludselige ændringer i hastigheden ved transport med anordningen. Dette reducerer risikoen for, at lasten falder fra højden.

cc) Enheden er ikke beregnet til kontinuerlig drift. Enhedens driftscyklus skal overholdes.

OBS! Selv om produktet er designet til at være sikkert og har tilstrækkelige sikkerhedsforanstaltninger og på trods af de ekstra sikkerhedsfunktioner, som brugeren har fået stillet til rådighed, er der stadig en lille risiko for ulykker eller skader ved håndtering af produktet. Det anbefales at udvise forsigtighed og sund fornuft, når du bruger det.

3. Brugsanvisning

Anordningen er beregnet til lodret løft og sænkning af byrder**.**

Enheden kan bruges på fabrikker, gårde, byggepladser, til samling af udstyr og til lastning og losning af varer.

Anordningen er ikke beregnet til transport af smeltede masseprodukter!

Enhver skade, der skyldes forkert brug, er brugerens ansvar.

3.1. Produktoversigt

1 - Monteringsbeslag
2 - Håndtag til slutkontakt
3 - Grænselås
4 - Krog
5 - Blokering
6 – Strømkabel
7 - Fjernbetjening
8 - Motor

3.2. Klargøring til drift

ARBEJDSMILJØFORHOLD

Obs! Brug ikke enheden i ætsende miljøer og miljøer med eksplosiv atmosfære! Følg altid de miljøkrav, der er anført i fanebladet. "ARBEJDSMILJØBETINGELSER", når du arbejder med enheden!

ARBEJDSMILJØFORHOLD	
Omgivelsestemperatur [°C]	0 ~ 40
Relativ luftfugtighed [%]	< 85
Højde [m over havets overflade]	< 1000
Transport- og opbevaringstemperatur [°C]	-25 ~ 55

ELEKRISK DIAGRAM

Obs! Den elektriske installation, som enheden er tilsluttet, skal være udstyret med en 10 A sikring eller en 10 A afbryder.

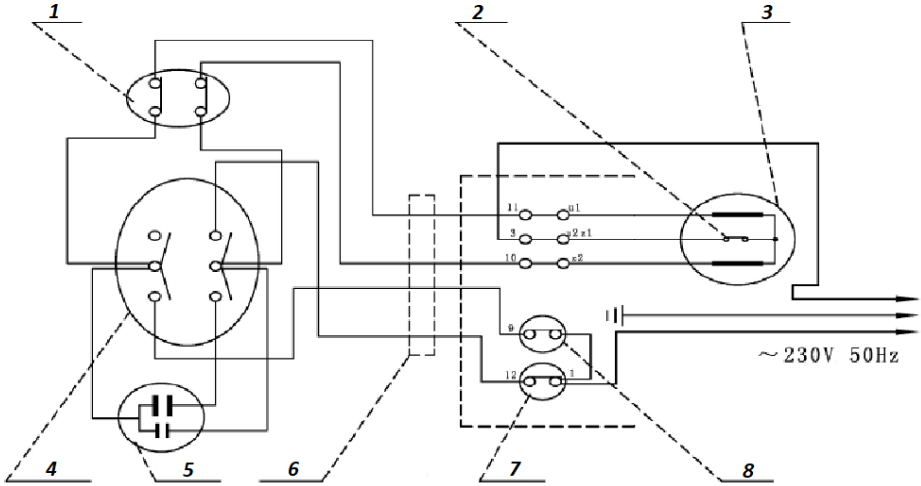

1 - Nødlukning
2 - OTP-beskyttelse
3 - Motor
4 - Afbryder for bevægelse
5 - Kondensator
6 - Kontrolkabel
7 - Grænseafbryder "Ned"
8 - Grænseafbryder "op"

MONTERINGSBETINGELSER

FORSIGTIG: Før du fortsætter med at montere enheden, skal du sikre dig, at alle elementer er komplette og ubeskadigede! I tilfælde af uoverensstemmelser, bedes du straks kontakte leverandøren!

Apparatet skal placeres på en sådan måde, at netstikket når som helst kan nås. Sørg for, at strømforsyningen til apparatet svarer til de data, der er angivet på typeskiltet!

Belastningskapaciteten af den konstruktion (sokkel og støtteprofil), der anvendes til montering af anordningen, skal kunne modstå en belastning, der er flere gange større end den maksimalt tilladte arbejdsbelastning. Ansvaret for at overholde styrkeparametrene, kvaliteten af den bærende konstruktion og monteringen af anordningen på den bærende konstruktion ligger hos brugeren.

MONTERING AF APPARATET

a) Enheden skal installeres af en kvalificeret person.
b) Anordningen er konstrueret til montering på en bjælke med rektangulært tværsnit (A).
c) Bjælkens dimensioner skal svare til dimensionerne på enhedens monteringselementer.
d) Efter montering af enheden på bærestrukturen skal du kontrollere, at monteringsskruerne er korrekt monteret. Spænd er løs.
e) Fjern sikringstapen fra kabeltromlen.

BLOK MONTERING

Enheden er udstyret med et ekstra tilbehør, som er en blok. Ved at bruge blokken kan du løfte en dobbelt så stor last.
For at montere blokken på kablet:

a) Skru blokfastgørelseselementerne (B) af og fjern dem.
b) Før bærekablet med krogen (B) gennem remskiverne.
c) Fastgør alle blokdelene (B).
d) Kontroller, at monteringen er korrekt, og stram eventuelle løse dele.
e) Fastgør krogen (4) på bærekablet til den dertil beregnede holder, der er placeret nederst på spilet (C).

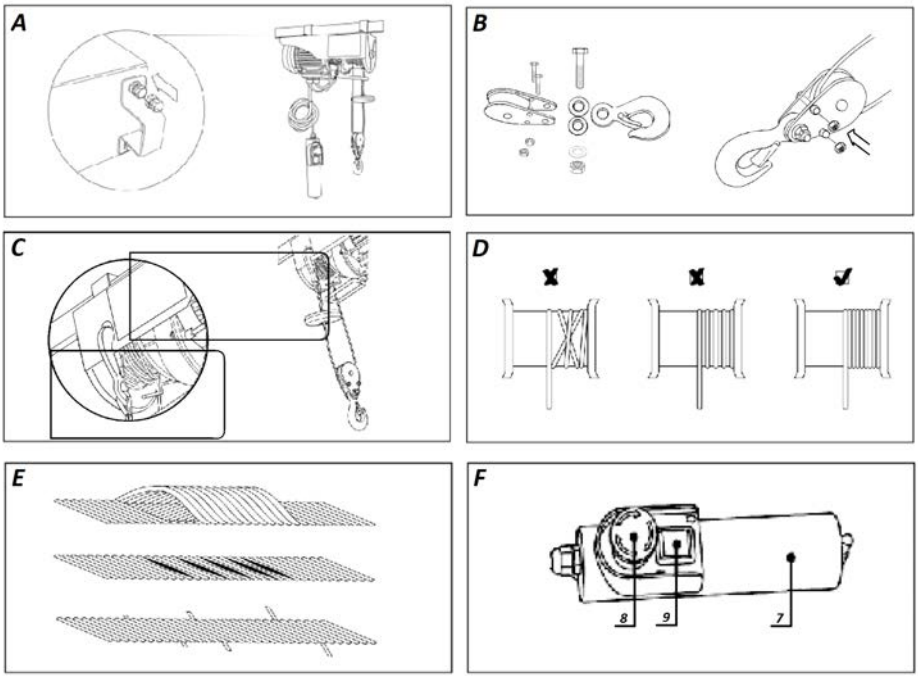

OBS! Alt installationsarbejde skal udføres, mens apparatet er afbrudt fra strømforsyningen!

3.3. Betjening af udstyret.

BRUGSREGLER

a) Lasterne skal løftes med den lavest mulige hastighed på spilet.
b) Før du begynder at arbejde med maskinen, skal du sikre dig, at kablet er korrekt viklet på tromlen (D).
c) Stålkablet skal altid være stramt, før lasten løftes.
d) Winchmotoren er udstyret med overophedningsbeskyttelse (OTP). Hvis systemet overophedes under drift, stoppes driften og genoptages, når drevkomponenterne er afkølet.
e) Obs! Enheden er ikke udstyret med en sensor for belastningskapacitet. Hvis maskinen ikke er i stand til at løfte lasten, er spilets maksimale kapacitet blevet overskredet. Forsøg ikke at løfte lasten igen! Før du arbejder med enheden igen, skal du vente, indtil enhedens drevelementer er kølet helt af.
f) Det er forbudt at bruge slutkontakterne som en rutinemæssig nedlukningsmetode for maskinen. Det er grænsekontakter, nødkontakter, der sikrer sikkerheden på arbejdspladsen.
g) Før du arbejder med enheden, skal du sikre dig, at lasten er korrekt fastgjort til krogen (4) på bærekablet eller blokken på spilet.

h) Når du arbejder med enheden, skal du holde en sikker afstand mellem lasten og spilkablet.
i) Bæresnoren skal altid være i god stand. Mulig skade på kablet Fig. **E**.

BETJENING AF APPARATET

a) Før hvert arbejde med apparatet skal det kontrolleres, at nødafbryderen og kontrolknappanelet er i god teknisk stand.
b) Styr belastningen via de relevante kontrolknapper (F -9): op eller ned.
c) Hvis operatøren, når han flytter lasten "opad", ikke stopper maskinens kørsel under niveauet for slutkontaktens håndtag (2), vil slutlåsen (3) flytte håndtaget (2) opad, og slutkontakten vil blive aktiveret. Enhedens drift stoppes.
d) Hvis operatøren, når han styrer belastningen "nedad", ikke stopper maskinens kørsel over den sikre grænse for stålkablet på tromlen, aktiveres håndtaget for den nederste grænsekontakten, og maskinen standses.
e) **BEMÆRK:** I nødstilfælde skal du straks trykke på den røde nødstopknap (8)! Enhedens drift stoppes!
f) Det er ikke muligt at betjene apparatet, hvis nødkontakten (8) er aktiveret.
g) For at genoptage driften af enheden efter aktivering af nødstop skal du låse nødstopknappen (8) op ved at dreje den som angivet med pilene på knappen.

3.4. Rengøring og vedligeholdelse

OBS! Enhedens kontinuerlige driftstid er ca. 8.000 cyklusser * (eksklusive sliddele). For at sikre sikker og problemfri drift bør der foretages inspektion og vedligeholdelse af hele anordningen efter overskridelse af levetidsgrænsen.

Ved periodisk inspektion forstås inspektion af enheden efter ca. 100 cyklusser* i drift.

* Arbejdscyklussen betyder, at lasten løftes og sænkes én gang.

a) Tag netstikket ud og lade apparatet køle helt af inden hver rengøring, justering eller udskiftning af tilbehør, og også når apparatet ikke er i brug.
b) Udskift beskadigede eller slidte dele med jævne mellemrum, og hold passende vedligeholdelsesjournaler.
c) Kontroller regelmæssigt, om slutkontakterne fungerer.
   - Udfør en testkørsel uden belastning.
   - Flyt belastningen "op". Stop ikke maskinkørslen under niveauet for slutkontaktens håndtag (7). Grænseafbryderen skal aktiveres - anordningens drift skal stoppes.
   - Flyt lasten "nedad". Stop ikke maskinens drev over den sikre grænse for stålkablet på tromlen. Den nederste grænsekontakt skal aktiveres - anordningens drift skal stoppes.

d) Kontrollér regelmæssigt strøm- og styrekablerne for deres tekniske tilstand.
e) Kontroller regelmæssigt bremsesystemets tilstand. Bremsen skal også kontrolleres, hvis motoren laver usædvanlige lyde under drift, eller hvis enheden ikke kan holde til den nominelle belastning.
f) Efter 200 driftscyklusser skal der altid foretages vedligeholdelse af bærekablet og blokkene (smøring).
g) Kontroller altid den tekniske tilstand af transportkablet efter mere end 30 driftscyklusser. Et beskadiget transportkabel skal straks udskiftes.
h) Kontroller altid krogens og spilklodsens tekniske tilstand efter 1000 driftscyklusser.
i) Hver gang enheden kører i mere end 1000 arbejdscyklusser, skal du kontrollere enhedens skruer til fastgørelse.
j) Brug kun ikke-ætsende midler til at rengøre overfladen.
k) Alle dele skal tørres grundigt efter hver rengøring og før apparatet genbruges.
l) Opbevar apparatet på et køligt og tørt sted, beskyttet mod fugt og direkte sollys.
m) Det er forbudt at sprøjte apparatet med en vandstrøm eller nedsænke det i vand.
n) Sørg for, at vand ikke trænger ind gennem ventilationsåbningerne i huset.
o) Ventilationsåbningerne skal rengøres med en børste og trykluft.
p) Der bør udføres regelmæssig inspektion af apparatet med hensyn til dens tekniske effektivitet og eventuelle skader.
q) Brug en blød klud til rengøring.
r) Rengør ikke apparater med sure stoffer, medicinske midler, fortyndere, brændstof, olier eller andre kemikalier, da disse kan beskadige apparater.

BORTSKAFFELSE F BRUGT UDSTYR.

Dette produkt må ikke bortskaffes sammen med almindeligt husholdningsaffald ved slutningen af dets levetid, men skal bringes til et indsamlingssted for genbrug af elektriske og elektroniske apparater. Dette er angivet med symbolet på produktet, brugsvejledningen eller emballagen. Materialerne, der bruges i apparatet kan genbruges i overensstemmelse med deres mærkning. Takket være genbrug, brug af materialer eller andre former for genbrug af brugte enheder yder du et væsentligt bidrag til beskyttelsen af vores miljø.

Din lokale administration vil give dig oplysninger om det rette sted for bortskaffelse af brugte apparater.

Monteringstegninger:

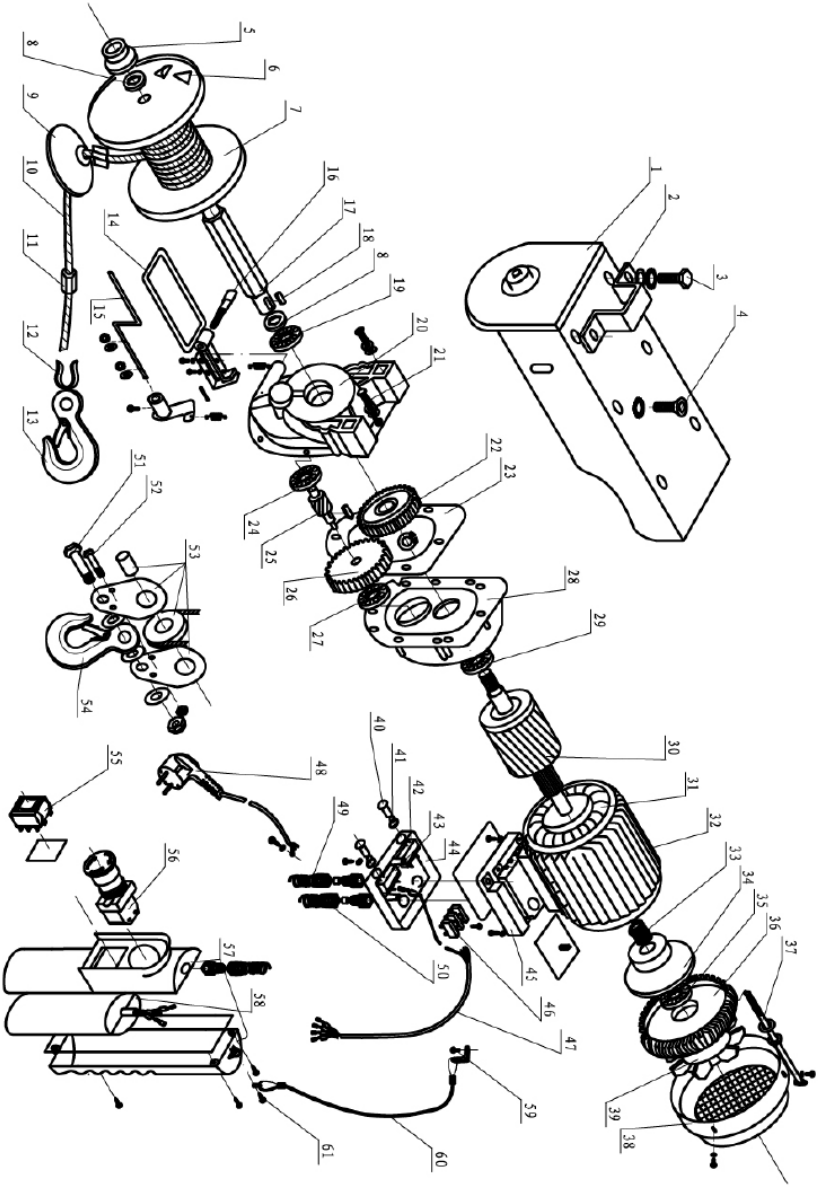

Nr.	Parameter	Antal
1	Sideplade	1
2	Monteringshul	2
3	Skrue med 6-kantede hoved	4

4	Skrue med indvendig hoved	2
5	Leje	1
6	Monteringsstift	2
7	Rebtromle	1
8	Tromme-pad	2
9	Grænselås	1
10	Stålkabel	1
11	Monteringshylster til bærekabel	2
12	Kabel fastgørelsesring	1
13	Krog	1
14	Håndtag for "op" afbryder	1
15	Håndtag for "ned" afbryder	1
16	Indvendig sekskantet skrue med sekskantet hoved	1
17	Rebtromleaksel	1
18	Flad stift	1
19	Leje	1
20	Gearkasse	1
21	Skrue med indvendigt hoved?	8
22	Tandhjul i gearkassens andet trin	1
23	Papirforsegling	1
24	Leje	
25	Mellemaksel	1
26	Tandhjul i gearkassens første trin	1
27	Leje	
28	Motor øvre dæksel	1
29	Leje	1
30	Rotor	1
31	Stativ	1
32	Kabinet	1
33	Fjeder	1
34	Bremsebøjle	1
35	Leje	
36	Motorhus	1
37	Skrue med sekskantet hoved (lang)	4
38	Ventilatordæksel	1
39	Ventilatorskovl	1
40	Grænseafbryderkontaktor	2
41	Grænsepakning	2
42	Øvre grænsekontakt	1
43	Nederste grænsekontakt	1
44	Samledåse	1

45	Dæksel til samledåse	11
46	Klemmeblok	
47	Fire-kerne kabel	1
48	Stik	1
49	Kabelklemme (lille)	1
50	Kabelklemme (stor)	2
51	Monteringsbolt til blok	2
52	Snegl	2
53	Elementer til samling af blokke	1
54	Blokhak	1
55	Kontakt	1
56	Nødstop	1
57	Håndtag	1
58	Kondensator	1
59	Skrue til krydsrecession	1
60	Kontrolkabel	1
61	Selvskærende skrue med krydsudtag	1

Umwelt – und Entsorgungshinweise

Hersteller an Verbraucher

Sehr geehrte Damen und Herren,

gebrauchte Elektro – und Elektronikgeräte dürfen gemäß europäischer Vorgaben **[1]** nicht zum unsortierten Siedlungsabfall gegeben werden, sondern müssen getrennt erfasst werden. Das Symbol der Abfalltonne auf Rädern weist auf die Notwendigkeit der getrennten Sammlung hin. Helfen auch Sie mit beim Umweltschutz. Sorgen Sie dafür, dieses Gerät, wenn Sie es nicht mehr weiter nutzen wollen, in die hierfür vorgesehenen Systeme der Getrenntsammlung zu geben.

In Deutschland sind Sie gesetzlich **[2]** verpflichtet, ein Altgerät einer vom unsortierten Siedlungsabfall getrennten Erfassung zuzuführen. Die öffentlich – rechtlichen Entsorgungsträger (Kommunen) haben hierzu Sammelstellen eingerichtet, an denen Altgeräte aus privaten Haushalten ihres Gebietes für Sie kostenfrei entgegengenommen werden. Möglicherweise holen die rechtlichen Entsorgungsträger die Altgeräte auch bei den privaten Haushalten ab.

Bitte informieren Sie sich über Ihren lokalen Abfallkalender oder bei Ihrer Stadt – oder Gemeindeverwaltung über die in Ihrem Gebiet zur Verfügung stehenden Möglichkeiten der Rückgabe oder Sammlung von Altgeräten.

[1] RICHTLINIE 2002/96/EG DES EUROPÄISCHEN PARLAMENTS UND DES RATES ÜBER ELEKTRO – UND ELEKTRONIK – ALTGERÄTE

[2] Gesetz über das Inverkehrbringen, die Rücknahme und die umweltverträgliche Entsorgung von Elektro – und Elektronikgeräten (Elektro – und Elektronikgerätegesetz – ElektroG).

Utylizacja produktu

Produkty elektryczne i elektroniczne po zakończeniu okresu eksploatacji wymagają segregacji i oddania ich do wyznaczonego punktu odbioru. Nie wolno wyrzucać produktów elektrycznych razem z odpadami gospodarstwa domowego. Zgodnie z dyrektywą WEEE 2012/19/UE obowiązującą w Unii Europejskiej, urządzenia elektryczne i elektroniczne wymagają segregacji i utylizacji w wyznaczonych miejscach. Dbając o prawidłową utylizację, przyczyniasz się do ochrony zasobów naturalnych i zmniejszasz negatywny wpływ oddziaływania na środowisko, człowieka i otoczenie. Zgodnie z krajowym prawodawstwem, nieprawidłowe usuwanie odpadów elektrycznych i elektronicznych może być karane!

For the disposal of the device please consider and act according to the national and local rules and regulations.

CONTACT

expondo Polska sp. z o.o. sp. k.

ul. Nowy Kisielin-Innowacyjna 7
66-002 Zielona Góra | Poland, EU

e-mail: info@expondo.com