KOMPLETNY HAK do montażu

Firmy:

BIZUB HAK-POL ✅

Hak holowniczy + **13pin MODUŁ**

PASUJE DO POJAZDÓW:

✅ Peugeot **PARTNER II Tepee L1**

- **(**osob.,dost.,**L=4380mm) [** od **2008-2018**r. **]**

✅ Peugeot **PARTNER II L1**

- **(**osob.,dost.,**L=4380mm) [** od **2008-2018**r. **]**

DŁUGOŚĆ CAŁKOWITA POJAZDU **Peugeot PARTNER** :

- ✅ **PARTNER 2 Tepee** // **L1**= **4380 mm** //
- ✅ **PARTNER 2** // **L1**= **4380 mm** //

PARAMETRY HAKA do PARTNER II Tepee :

- ✔ Uciąg: **1600kg**
- ✔ Nacisk na kulę haka: **70kg**
- ✔ **MODUŁ 13pin** jest w zestawie
- ✔ Homologacja haka : **E20**
- ✔ **Kula odkręcana**, na 2 śruby

Kupując nasz zestaw

haka holowniczego do PARTNER 2 Tepee **otrzymasz:**

- 1️⃣ hak holowniczy z kulą odkręcaną na 2 śruby,
- 2️⃣ osłonę kuli,
- 3️⃣ **TABLICZKĘ ZNAMIONOWĄ** z numerem homologacji i parametrami haka
- ✔ **element niezbędny do rejestracji**
- 4️⃣ Przejrzystą **INSTRUKCJĘ MONTAŻU**
- 5️⃣ Wszystkie **ŚRUBY** oraz **PODKŁADKI** mocujące,
- 6️⃣ **13pin MODUŁ** potrzebny do montażu haka
- 7️⃣ Schemat podłączenia instalacji elektrycznej
- 8️⃣ Redukcja **13pin na 7pin**

ZALETY HAKA HOLOWNICZEGO

DO **Peugeot Partner 2 TEPEE :**
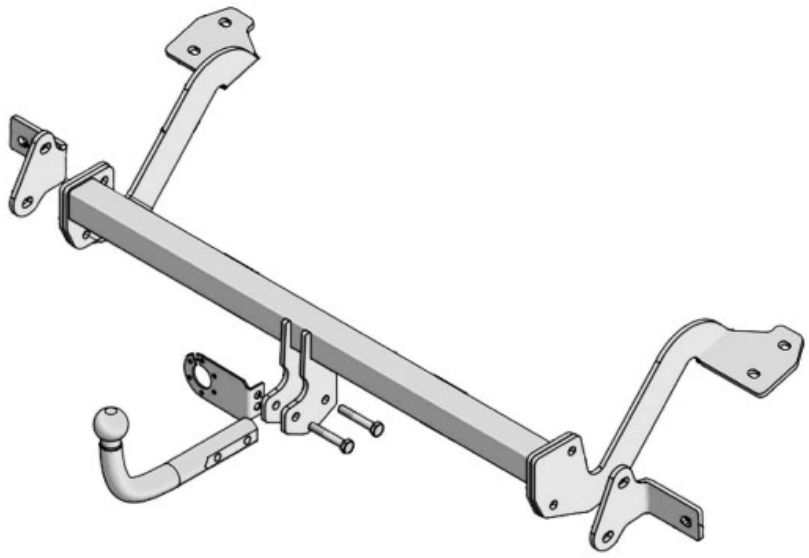
- ➕ hak zabezpieczony antykorozyjnie ❗
- ✔ **malowany proszkowo,**
- ✔ **13 pin** MODUŁ **-** obsługa **światła wstecznego,**