ZESTAW JASNO ZIELONA LINIA DVS-LIGHTLINE 8CH 4MPX

Cechy produktu :

- Marka: DVS
- Seria: Jasnozielona linia DVS-LightLine
- Wejścia wideo: 8 kanałów IP
- Wbudowane PoE: 8 portów (IEEE 802.3af/at)
- Wyjścia wideo: HDMI + VGA
- Maksymalna rozdzielczość wyjścia HDMI: 4K
- Nagrywanie do: 8Mpx
- Pojemność dysku do: 10 TB
- Aplikacja mobilna: DVS-View Lite

Specyfikacja :

Model	DVS-MP4028UT-DL-IP/DVS-MP4028UTS-DL-IP
Kamera	
Rozdzielczość	4Mpx (2560x1440), 25/20kl./.s
Obiektyw	2.8 mm, stałoogniskowy
Kąt widzenia	Kąt widzenia 105°
Przetwornik	1/3” CMOS
Typ	IP
Doświetlenie nocne IR	zasięg podczerwieni do 40 metrów
Doświetlenie nocne LED	zasięg LED do 40 metrów
Klasa szczelności	IP67 (odporna na wodę, kurz, pył, wysokie i niskie temperatury)
Aplikacja mobilna	DVS-View Lite
Rodzaj obudowy	Tuba/Kopułka
Kolor obudowy	biała
Materiał obudowy	Poliwęglan + metal
Pamięć	
Slot karty pamięci	micro SD do 512GB
Sieć	
Obsługiwane protokoły	IPv4, HTTP, HTTPS, TCP, UDP, ARP, RTP, RTSP, SMTP, FTP, DHCP, DNS, NTP, Multicast.
Wsparcie dla ONVIF	ONVIF Profile S / G / T
Wideo	
Kompresja obrazu	H.264; H.265
Szybkość migawki	1/1 do 1/100 000
Mechaniczny filtr podczerwieni ICR	tak
Detekcja ruchu	tak
Maski prywatności	tak (4 obszary)
Obszary zwiększonej rozdzielczości (ROI)	tak (4 obszary)
Temperatura pracy	od -30°C do +60°C
Regulacja kamery na uchwycie	lewo/prawo 0-360°, góra/dół 0-180°
DWDR (elektroniczne rozszerzenie zakresu dynamiki obrazu)	tak
AGC (automatyczna regulacja wzmocnienia obrazu)	tak
AWB (automatyczny balans bieli)	tak
BLC (kompensacja światła tylnego)	tak
HLC (kompensacja światła z przodu)	tak
3D DNR (redukcja szumu w obrazie)	tak
Zdarzenia	
Funkcje	Motion Detection, Ultra Motion Detection, Audio Detection, Sabotaż (Tampering Alarm), Smart IR, automatyczne przełączanie Dzień/Noc (ICR), zdarzenia bezpieczeństwa: Watermark, IP Filtering, Access Policy, ARP Protection, RTSP/HTTP/User Authentication.
Interfejs	
Wbudowany mikrofon	Tak
Wbudowany głośnik	Nie
Wyjścia alarmowe	Nie
Czułość	0,01 Lux
Zasilanie	12VDC lub PoE
Typ złącza sygnałowego	RJ45
Zasilacz w zestawie	Nie

Model	DVS-NVR0801-U8-POE
Rejestrator	
Dekodowanie	Ultra 265 / H.265 / H.264
Sieć	
Przepustowość wejściowa	64Mbps
Przepustowość wyjściowa	48 Mbps
Zdalni użytkownicy	128
Protokoły	TCP/IP, P2P, UPnP, NTP, DHCP, PPPoE, HTTP, HTTPS, DNS, DDNS, SMTP, RTSP, IPv4
Wejścia/Wyjścia	
Wejścia IP	8-ch
Wyjście HDMI	4K/30Hz; 1080p/60Hz
Wyjście VGA	1920x1080/60Hz
Wyjście audio	1 x RCA
Nagrywanie	
Rozdzielczość	8MP/6MP/5MP/4MP/3MP/1080P/960P/720P/D1/CIF
Podgląd na żywo	1/4/6/8/9
Odtwarzanie synchroniczne	8 kanałów
Funkcje	
Funkcje kamery	detekcja twarzy, detekcja wtargnięcia, przekroczenie linii, wej/wyj strefy ultra detekcja wtargnięcia
Inteligentne wyszukiwanie	wyszukiwanie po zdarzeniach/ zachowaniach, wyszukiwanie po zarejestrowanych zdjęciach twarzy
Funkcje systemowe	Konflikt IP,, Dysk Offline,Abnormal, nielegalny dostęp,, Dysk pełny/wolny, Snapshot Abnormal
Dysk	
SATA	1x SATA
Maks Pojemność	do 10TB
Interfejsy	
Sieć	1x RJ45 10/100MB
USB	2x USB2.0
RS485/RS232	Brak
PoE	
Porty	8 x RJ45 PoE
Max per port	30W
Max łącznie	75W
Środowisko	
Temp pracy	-10°C do +55°C
Wilgotność	≤ 90% RH
Zasilanie	
Zasilacz	DC 52V / 1.8A
Pobór mocy	≤ 9 W (bez HDD)
Wymiary	205 x 205 x 46mm
Waga	≤ 0.6 kg

Interfejs :

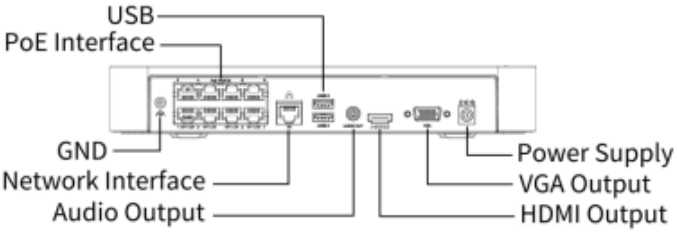

Wymiary :

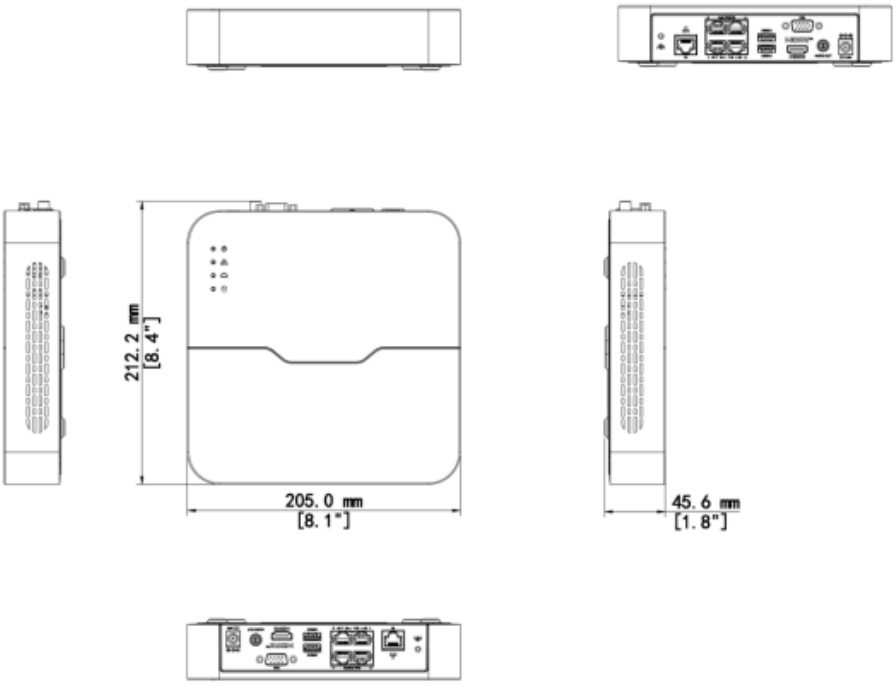

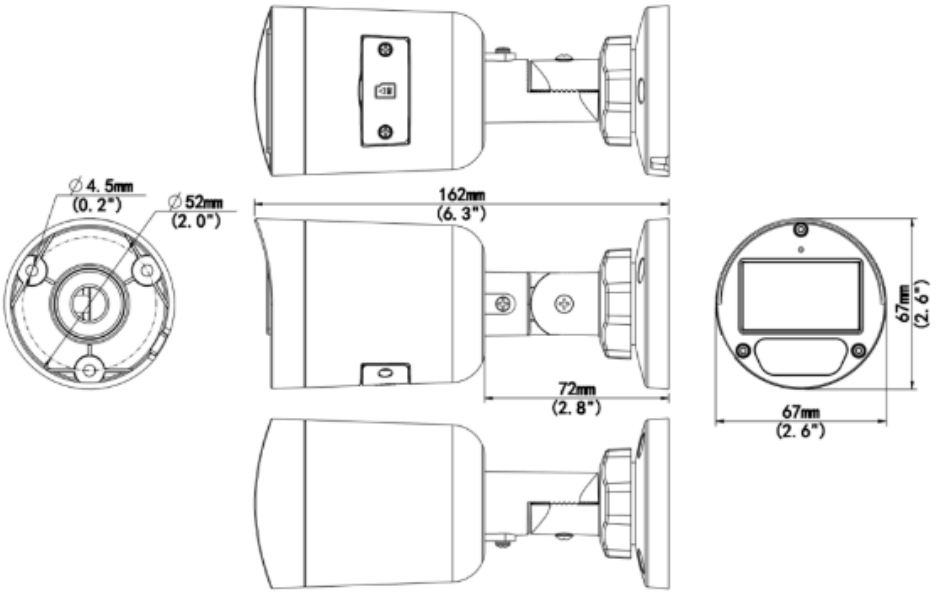
∅4.5mm
(0.2")
∅52mm
(2.0")
162mm
(6.3")
72mm
(2.8")
67mm
(2.6")
67mm
(2.6")

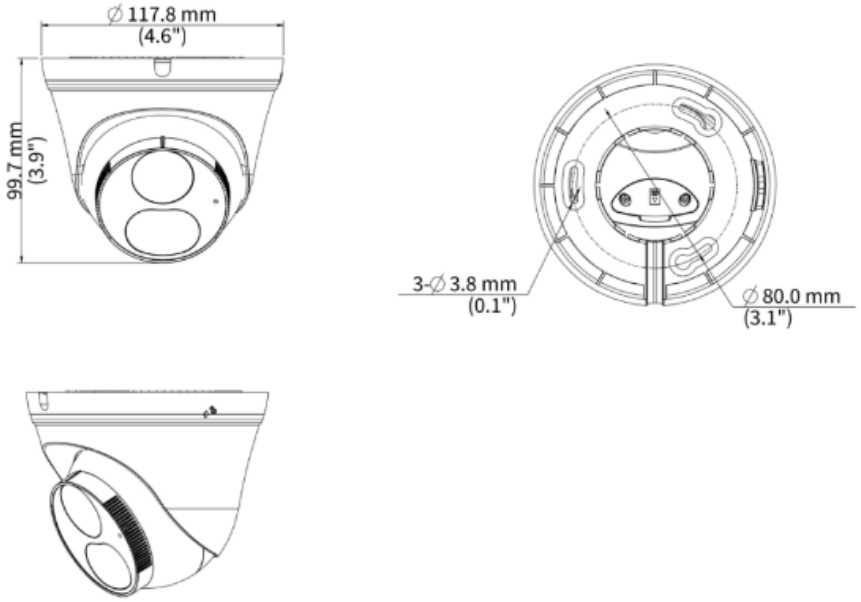
∅117.8 mm
(4.6")
99.7 mm
(3.9")
3-∅3.8 mm
(0.1")
∅80.0 mm
(3.1")