Zibi SmartKominki®

INSTRUKCJA MONTAŻU I OBSŁUGI

JET SLIM

OGRZEWACZ NA PELLET

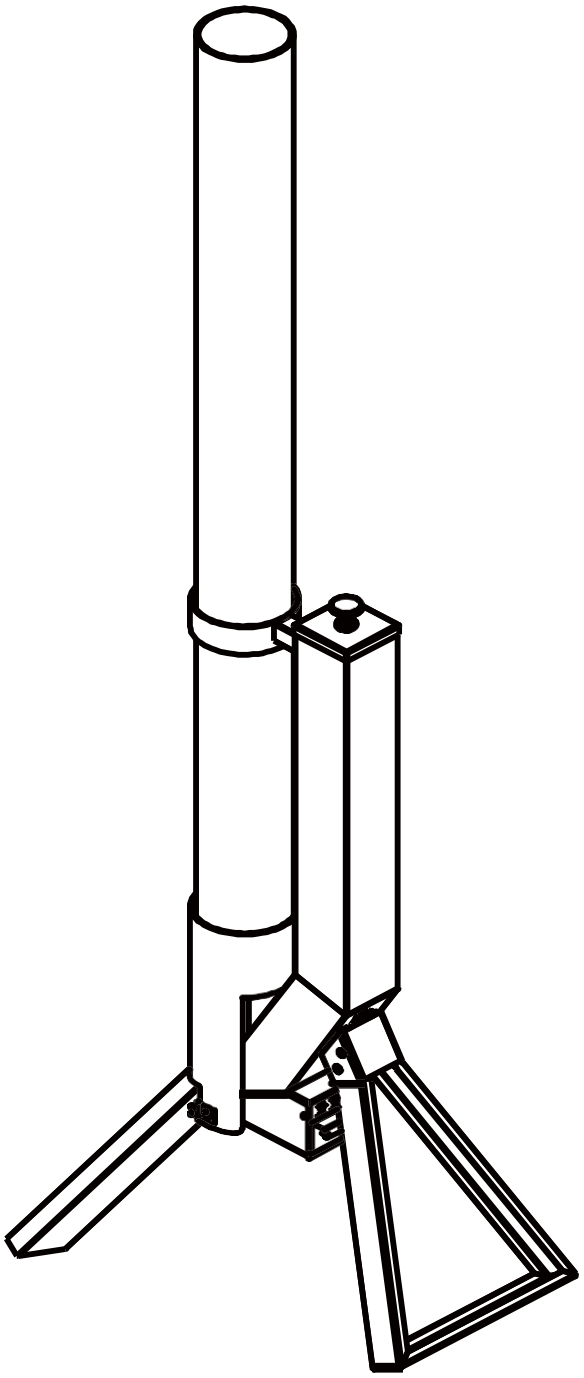

PL

OSTRZEŻENIE: TYLKO DO UŻYTKU NA ZEWNĄTRZ LUB W SILNIE WENTYLOWANYCH POMIESZCZENIACH. NALEŻY ZACHOWAĆ INSTRUKCJĘ NA PRZYSZŁOŚĆ!

SPIS TREŚCI

1. **ŚRODKI OSTROŻNOŚCI** ---------- 1
2. **BEZPIECZEŃSTWO** ---------- 2
3. **WYSYŁKA I MAGAZYNOWANIE** ---------- 3
4. **INSTRUKCJA INSTALACJI** ---------- 3
   - 4.1 LOKALIZACJA URZĄDZENIA ---------- 4
   - 4.2 WAŻNE ZASADY BEZPIECZEŃSTWA ---------- 5
   - 4.3 SPECYFIKACJA TECHNICZNA ---------- 5
5. **LISTA CZĘŚCI** ---------- 6
6. **INSTRUKCJA MONTAŻU** ---------- 7
7. **PRZEWODNIK UŻYTKOWANIA** ---------- 10
   - 7.1 PELLET ---------- 10
   - 7.2 KONTROLA WSTĘPNA ---------- 11
8. **CZYSZCZENIE I KONSERWACJA** ---------- 12
9. **GWARANCJA** ---------- 13

1. ŚRODKI OSTROŻNOŚCI

Prosimy o poświęcenie czasu na dokładne przeczytanie niniejszej instrukcji przed pierwszym użyciem. W ten sposób możesz optymalnie wykorzystać swoje urządzenie, zachowując bezpieczeństwo i wydajność.

OSTRZEŻENIA

Przeczytaj uważnie instrukcje i postępuj zgodnie ze wskazówkami. Niniejsza instrukcja została wyprodukowana przez producenta i stanowi ważną część produktu. Stosowanie się do wskazówek zawartych w niniejszej instrukcji skutkuje bezpieczną, sprawną pracą urządzenia oraz zapewnia długoterminową żywotność. Producent nie ponosi odpowiedzialności za żadne odszkodowania wynikające z nieprawidłowego użytkowania urządzenia.

JAK CZYTAĆ NINIEJSZY PRZEWODNIK

Teksty „pogrubione” wymagają od użytkownika większej uwagi; tekst kursywą jest ewentualnie używany w akapitach w celu dostarczenia dodatkowych informacji lub dodatkowych wyjaśnień. Każda „Notatka” dostarcza użytkownikowi dodatkowych informacji na dany temat.

PODRĘCZNIK
Zapoznaj się z niniejszą instrukcją lub wszelkimi odniesieniami do innej dokumentacji.

REGULACJE I USTAWIENIA PRACY:
Sekwencja przycisków, które należy nacisnąć, aby uzyskać dostęp do menu lub dokonać regulacji.

INFORMACJA
Niezastosowanie się do zaleceń będzie miało negatywny wpływ na użytkowanie produktu.

SZKODY OSOBOWE
Ten symbol bezpieczeństwa oznacza ważne informacje.
Przeczytaj uważnie poniższe informacje, gdyż nieprzestrzeganie instrukcji może spowodować poważne obrażenia osób korzystających z urządzenia.

ZAKAZ
Ten symbol kategorycznie zabrania czynności lub sytuacji opisanych w informacji.
Niezastosowanie się może skutkować symbolem „SZKODY OSOBISTE”.

2. BEZPIECZEŃSTWO

Urządzenie zostało zaprojektowane tak, aby zminimalizować ryzyko dla użytkownika i personelu konserwacyjnego. W trakcie realizacji projektu nie było technicznie możliwe całkowite wyeliminowanie przyczyn zagrożeń, dlatego bezwzględnie **konieczne jest przestrzeganie poniższych instrukcji.**

Zabrania się używania urządzenia przez dzieci i osoby niepełnosprawne bez opieki.

Zabrania się manipulacji przy urządzeniach zabezpieczających, regulacyjnych oraz jakichkolwiek innych modyfikacji bez zgody producenta.

Zabronione jest używanie urządzenia jako spalarni lub użytkowanie w każdy inny sposób, do jakiego nie zostało zbudowane.

Zabrania się kładzenia na urządzeniu materiałów łatwopalnych oraz tekstyliów i odzieży do suszenia, wszelkie suszarki należy umieścić w odległości minimalnej 1,2 metra od urządzenia, aby uniknąć zagrożenia pożarowego.

Zabrania się otwierania drzwi urządzenia w fazie włączania, pracy i wyłączania.

Zabrania się używania urządzenia w przypadku stłuczenia szyby komory spalania.

Zabrania się czyszczenia szyby i wszystkich gorących części podczas pracy urządzenia.

Zabrania się dotykania urządzenia podczas jego pracy lub w każdym przypadku, gdy nie jest całkowicie schłodzone, ponieważ niektóre części (uchwyt, drzwiczki, szkło itp.) mogą spowodować oparzenia. Jeśli to konieczne, należy nosić odzież ochronną (np. rękawice itp.). Zabrania się stosowania innego rodzaju paliwa do zasilania lub zapłonu urządzenia.

Zabrania się umieszczania w pobliżu urządzenia materiałów łatwopalnych (np. worków z pelletem, łatwopalnych cieczy itp.).

Dzieciom nie wolno bawić się urządzeniem, nawet jeśli jest ono wyłączone. Czyszczenie i konserwacja powinny być wykonywane przez dorosłego użytkownika lub wykwalifikowany personel.

OSTRZEŻENIE

Nie używaj urządzenia podczas deszczu, szklane zabezpieczenia mogą pęknąć w przypadku nagłego zetknięcia się z wodą. Zawsze wyłączaj urządzenie podczas deszczu. Nie spryskuj szyby urządzenia żadnym płynem podczas pracy. Szkło jest bardzo gorące podczas pracy, nie należy próbować go dotykać, należy trzymać dzieci z dala od urządzenia. Zawsze upewnij się, że sprzęt znajduje się w stabilnej pozycji. Szklane zabezpieczenia mogą pęknąć w przypadku upadku urządzenia na ziemię. Nie używaj urządzenia, jeśli szkło jest stłuczone lub uszkodzone.

OSTROŻNOŚĆ

Niektóre części tego produktu mogą się bardzo nagrzać i spowodować oparzenia. Szczególną uwagę należy zwrócić na obecność dzieci oraz innych osób wymagających specjalnej opieki. Podczas pracy i bezpośrednio po niej urządzenie jest bardzo gorące.

NIGDY nie dotykaj urządzenia w trakcie lub bezpośrednio po pracy.

W tym czasie NIGDY nie przesuwaj urządzenia.

3. WYSYŁKA I MAGAZYNOWANIE

Korpus urządzenia należy zawsze przesuwać w pozycji pionowej. Należy zwrócić szczególną uwagę na zabezpieczenie szkła i wszystkich delikatnych części przed uderzeniami mechanicznymi, które zagrażają jego integralności i prawidłowemu funkcjonowaniu.

Urządzenie i wszelkie akcesoria, takie jak okładziny stalowe, szklane lub kamienne, należy przechowywać w zamkniętych i wolnych od wilgoci pomieszczeniach. Nie ustawiaj urządzeń jeden na drugim. Należy ostrożnie obchodzić się z pudłami zawierającymi urządzenia. Nie zaleca się przechowywania produktu w magazynie przez zbyt długi okres czasu.

4. INSTRUKCJE INSTALACJI

Instalację i montaż urządzenia należy przeprowadzić starannie, stosując się do instrukcji i w pełnej zgodności z obowiązującymi i lokalnymi normami. Instalacja niezgodna z przepisami może spowodować szkody dla ludzi, zwierząt lub mienia. W takim przypadku Producent oświadcza, że jest zwolniony ze wszelkiej odpowiedzialności.

UWAGA: w przypadku nieprzestrzegania wskazówek zawartych w niniejszej instrukcji i/lub montażu niefachowo i/lub nieprzestrzegania obowiązujących przepisów w tym zakresie, mogą wystąpić niebezpieczne warunki zarówno dla mienia, jak i dla ludzi .

4.1 LOKALIZACJA URZĄDZENIA

Piec na pellet jest urządzeniem spalającym z otwartym paleniskiem, przeznaczonym wyłącznie do użytku na zewnątrz lub w pomieszczeniach częściowo zamkniętych typu werandy, pergole. Ustawianie urządzenia musi odbywać się na równej, poziomej powierzchni o odpowiedniej nośności w stosunku do ciężaru urządzenia. Jeśli to konieczne, równomiernie rozłóż ciężar, umieszczając ognioodporną platformę o odpowiedniej wielkości pomiędzy podłogą a urządzeniem.

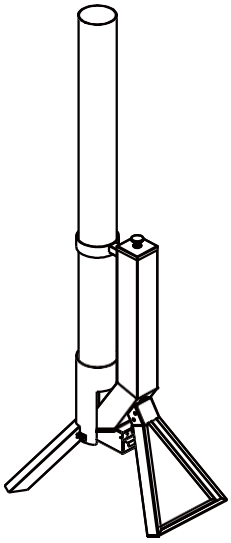

UWAGA: urządzenie należy zamontować idealnie prostopadle do podłoża.

Urządzenie zostało zaprojektowane do pracy w sprzyjających warunkach klimatycznych, w przypadku szczególnie niekorzystnych warunków (silny wiatr, intensywne opady deszczu, śniegu) nie zaleca się jego używania.

Niedozwolona jest instalacja urządzenia w nieodpowiednich pomieszczeniach o niedostatecznej wentylacji (gdzie nie jest zapewnione prawidłowe odprowadzanie produktów spalania). Zabrania się umieszczania urządzenia w środowiskach z atmosferą wybuchową.

Produkty spalania powstające w urządzeniu muszą być odprowadzane bezpośrednio do atmosfery. Są one mało widoczne, ale bardzo gorące i dlatego mogą powodować oparzenia. Absolutnie zabrania się zasłaniania wylotów dymu urządzenia siatkami ochronnymi lub innymi przedmiotami, gdyż może to spowodować poważne uszkodzenie urządzenia. Absolutnie zabrania się podłączania końcówki urządzenia do rur lub przewodów kominowych w celu odprowadzania produktów spalania w inne miejsce.

4.2 WAŻNE ZASADY BEZPIECZEŃSTWA

Do stosowania na zewnątrz lub w dobrze wentylowanych pomieszczeniach. W dobrze wentylowanym pomieszczeniu co najmniej 25% powierzchni musi być otwarte. Powierzchnia jest sumą powierzchni ścian. Używanie tego urządzenia w zamkniętych pomieszczeniach może być niebezpieczne i jest ZABRONIONE. Podczas obsługi tego urządzenia dzieci i dorośli powinni mieć świadomość wysokich temperatur roboczych obszarów nad słupkiem. Dzieci powinny znajdować się pod ścisłym nadzorem, gdy przebywają w pobliżu urządzenia. NIGDY nie wieszaj niczego, łącznie z ubraniami i innymi łatwopalnymi przedmiotami, na tym urządzeniu. NIE WOLNO używać tego urządzenia, jeśli nie jest całkowicie zmontowane i nie ma na swoim miejscu reflektora. Przestrzegaj minimalnych odstępów od materiałów palnych.

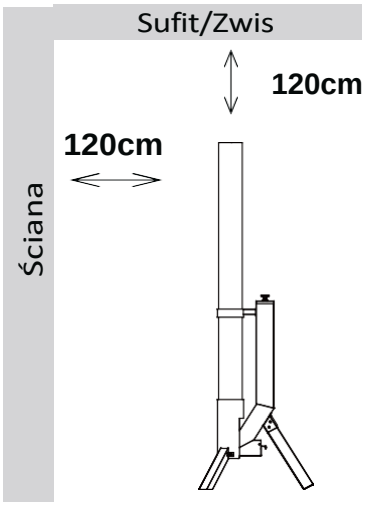

Ze względów bezpieczeństwa i ochrony przeciwpożarowej należy zachować odległości montażowe. Jeżeli podłoga wykonana jest z materiału łatwopalnego np.: (drewno, wykładzina, guma, tworzywo sztuczne) obowiązkowo należy zastosować deski podłogowe o odpowiednich wymiarach (blacha, szkło). Zabronione jest umieszczanie w pobliżu urządzenia materiałów łatwopalnych (np. worków z pelletem, cieczami łatwopalnymi itp.).

4.3 SPECYFIKACJA TECHNICZNA

Wymiary	36 x 38,8 x 129,5 cm
Maksymalna moc w przybliżeniu	2,5 kW
Czas palenia:	1-2 h
Materiał:	Stal nierdzewna
Paliwo:	Pelety drzewne

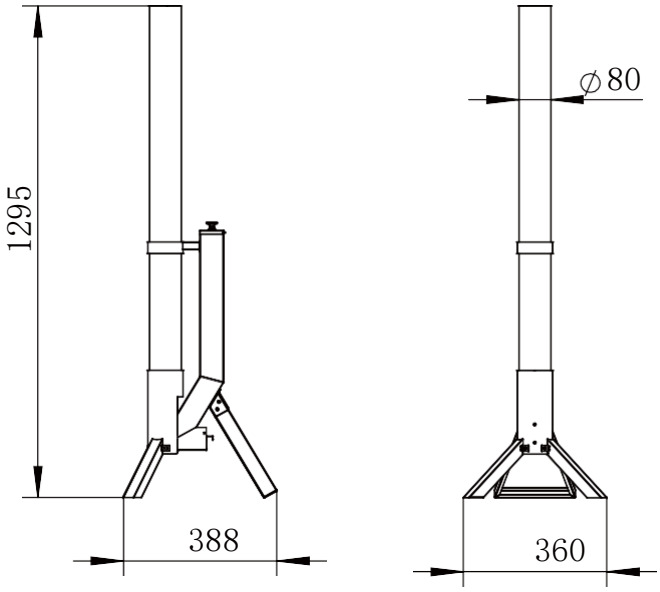

5. LISTA CZĘŚĆI

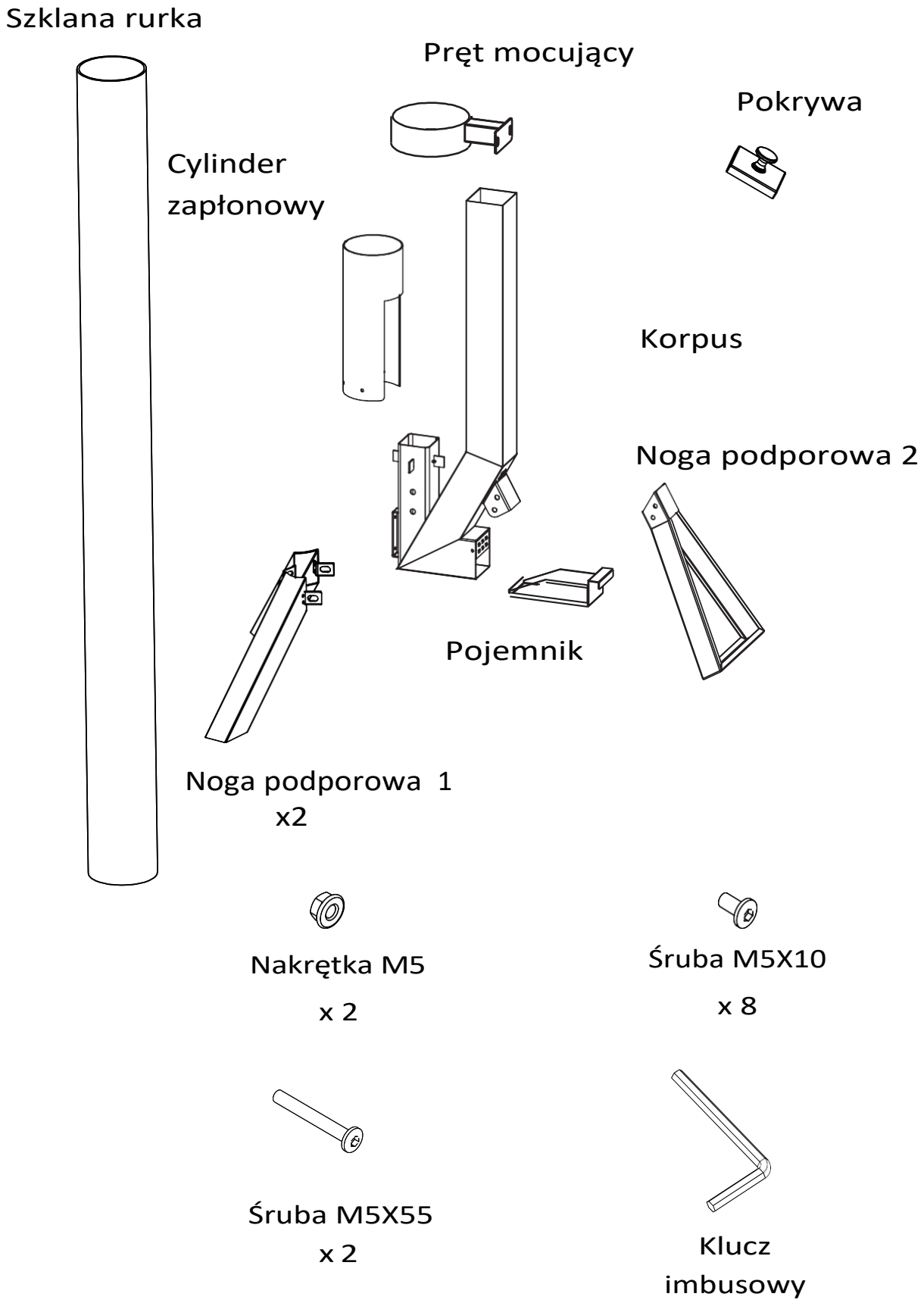

6. INSTRUKCJA MONTAŻU

Instrukcja przed montażem

Wymagane narzędzia: klucze nastawne
Przed montażem należy usunąć cały materiał opakowaniowy i wszelkie zabezpieczenia przekładni. Mogą wystąpić niewielkie odchylenia w wyposażeniu.

Powoli i ostrożnie wyjmij wszystkie szklane części.

OSTROŻNOŚĆ:

- Szklana rurka ogrzewacza na pellet to gorąca część, nie dotykaj podczas pracy!
- W przypadku stłuczenia szyby płyty grzewczej należy wyłączyć wszystkie palniki i elementy grzejne oraz odłączyć urządzenie od źródła zasilania.
- Nie dotykaj powierzchni urządzenia.

Krok 1:

Włóż cylinder zapłonowy do korpusu i dokręć go śrubami (zwróć uwagę na regulację pionową)

Śruba M5X10 **x 2**

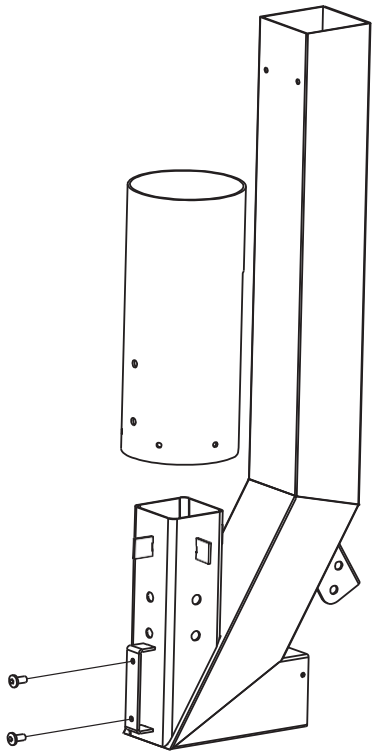

Krok 2:

Zamontuj pręt mocujący do korpusu i dokręć śrubami.

Śruba M5X10 **x 2**

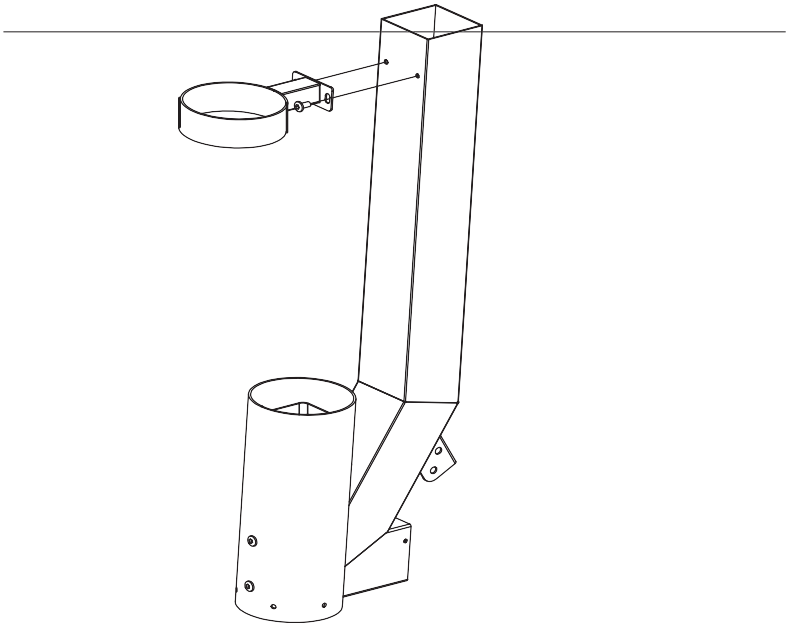

Krok 3:

Przymocuj dwie nogi podporowe 1 do cylindra zapłonowego i dokręć śruby, aby wyregulować poziom.

U

Śruba M5X10 **x 4**

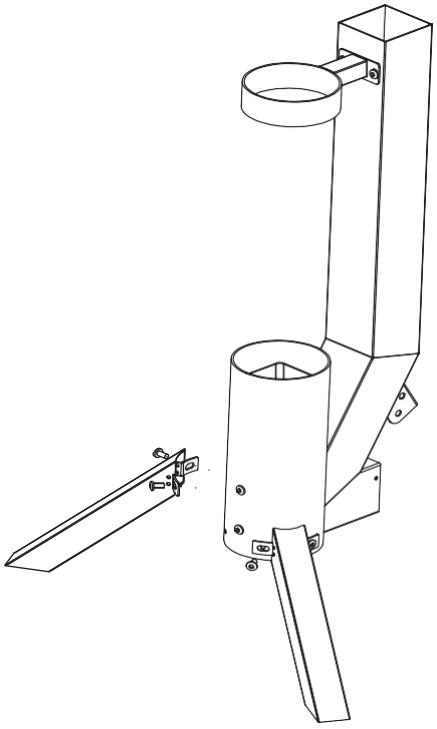

Krok 4:

Włóż nogę podporową 2 do wspornika korpusu i dokręć długie śruby i nakrętki (zwróć uwagę na regulację poziomu).

Śruba M5X55 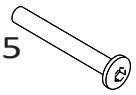 **x 2**

Nakrętka M5 **x 2**

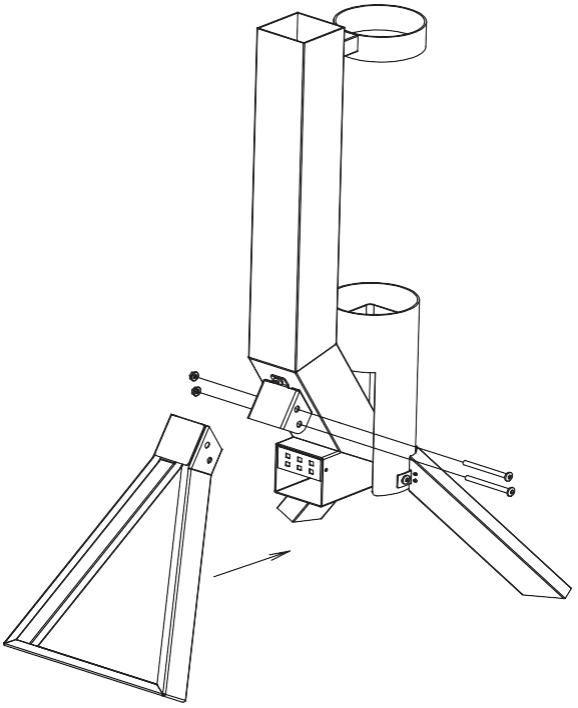

Krok 5:

Włóż pojemnik i pokrywę na pozycje.

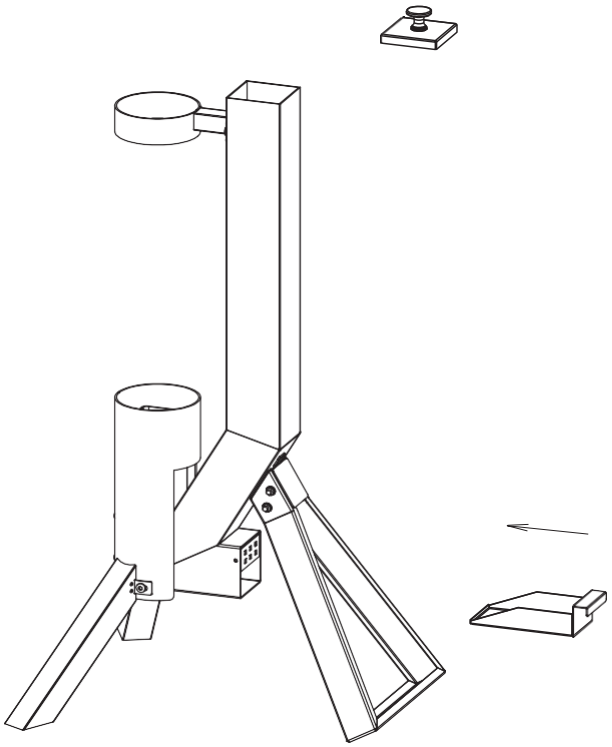

Krok 6:

Włóż szklaną rurkę.

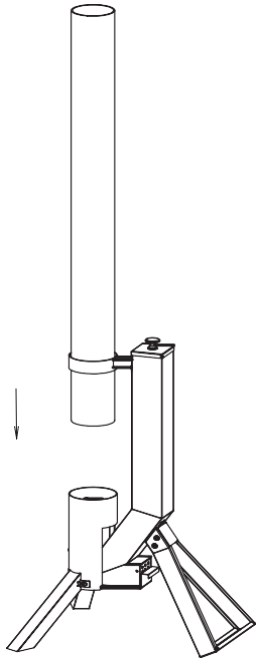

7. PRZEWODNIK UŻYTKOWANIA

Przypominamy, że używanie urządzenia przez dzieci jest zabronione. Zewnętrzne części urządzenia, nawet po wyłączeniu urządzenia, są bardzo gorące, zwłaszcza szyba i drzwi; dlatego należy przewidzieć odpowiednie środki lub zabezpieczenia przed przypadkowym kontaktem i zagrożeniem pożarowym.

7.1 PELLET

Stosowanym paliwem jest pellet, czyli prasowany granulat trocin drzewnych. Stosując wyłącznie wysokiej jakości pellet, uzyskujemy niemal neutralny wpływ na środowisko pod względem emisji CO_2, wysoką wydajność i mniejsze gromadzenie się popiołu wewnątrz urządzenia. Poniżej parametry referencyjne pelletu dobrej jakości:

- Zatwierdzone zgodnie z NEN-EN-ISO 17828/ NEN-EN 15210-1.
- Wystarczy używać certyfikowanego pelletu – ENplusA1.

-Długość : 15- 40 mm
-Średnica: 6 mm
-Maksymalna zawartość wilgoci : 10%
-Gęstość : 600 – 750 kg/m3
-Minimalna wartość opałowa : 4.6 kWh / Kg
-Surowiec: wyłącznie drewno naturalne - najlepiej 100% iglaste

Zabronione jest używanie urządzenia jako spalarni lub użytkowanie w inny sposób, niż ten do jakiego zostało zbudowane. Zabrania się stosowania innego rodzaju paliwa do zasilania lub włączania urządzenia.

Zabronione jest używanie pelletu innego niż wskazany. Użycie paliwa niezgodnego z powyższymi specyfikacjami, oprócz natychmiastowej utraty gwarancji na urządzenie, może spowodować niebezpieczne sytuacje.

7.2 KONTROLA WSTĘPNA

Wszystkie wstępne kontrole należy przeprowadzić przy pierwszym zapłonie lub po długim okresie bezczynności.

Sprawdź, czy ustawienie urządzenia uwzględnia bezpieczne odległości. Sprawdź, czy w pobliżu urządzenia nie znajdują się żadne materiały łatwopalne. Odległości bezpieczeństwa patrz paragraf 4.2

W przypadku zapłonu po długim okresie bezczynności, wszystkie części pieca, szybę i obszar wentylatora należy wcześniej sprawdzić i oczyścić z popiołu i kurzu. Sprawdź, czy w komorze spalania nie znajdują się żadne materiały łatwopalne (dokumentacja, kable, papier itp.)

Po rozpakowaniu urządzenia przygotuj wszystkie znajdujące się w pobliżu akcesoria. Przed rozpoczęciem fazy zapłonu zaleca się przeprowadzenie kontroli wstępnych:

- Sprawdź, czy ustawienie urządzenia uwzględnia bezpieczne odległości.
- Sprawdź, czy na górze urządzenia w pobliżu wylotu dymu nie znajdują się żadne przeszkody.
- Sprawdź, czy urządzenie jest ustawione płasko, stabilnie i idealnie pionowo

ŁADOWANIE PELLETEM I ZAPŁON

Po włączeniu urządzenia ładunek pelletu musi zostać całkowicie spalony zgodnie z cyklem i nie wolno przerywać procesu.

NOTATKA
Podczas pierwszego rozpalenia urządzenie będzie przez kilka godzin wydzielać zapach farby. Pamiętaj, że te zapachy są denerwujące, ale nie są szkodliwe. Po każdym cyklu pracy normalne jest, że w zbiorniku pozostaje minimalna ilość popiołu, którą należy usunąć przed rozpoczęciem kolejnego cyklu.

8. CZYSZCZENIE I KONSERWACJA

Ponieważ Twoje urządzenie jest zasilane pelletem, wymaga regularnej ogólnej kontroli i czyszczenia. Regularna konserwacja zapewnia płynną pracę i optymalną wydajność.

Użytkownik ma obowiązek okresowo czyścić urządzenie zgodnie z instrukcją.

Do czyszczenia zewnętrznego nie należy używać produktów agresywnych i ściernych.
Nie myć urządzenia wodą ani innymi płynami, ponieważ mogą one spowodować uszkodzenie wewnętrznych przewodów elektrycznych i tym samym zagrozić użytkownikowi.

O ile nie określono inaczej, czynności wymienione poniżej są obowiązkowe i nie mogą zostać przesunięte poza wskazany termin.

UWAGA: jeżeli korzystasz z odkurzacza do popiołu, upewnij się, że nie ma jeszcze zapalonego żaru i że popiół jest zimny.

CZYSZCZENIE:

Jeśli uznasz to za stosowne, wyczyść szybę, używając bawełnianej szmatki lub papieru kuchennego z dodatkiem specjalnego środka do czyszczenia szkła do pieców i kominków, który znajdziesz u swojego sprzedawcy.

PRZED KAŻDYM UZUPEŁNIENIEM:

- Wyjmij kocioł/zbiornik na pelet i wyczyść go za pomocą dołączonej szczotki, uwalniając otwory w dnie od wszelkich przeszkód spowodowanych pozostałościami spalania. W razie potrzeby wyjąć rurę rusztu i oczyścić ją szczotką drucianą, a jeśli to możliwe, odkurzaczem.

Stosowanie certyfikowanych, a co za tym idzie, wysokiej jakości pelletów umożliwi prawidłowe działanie urządzenia z deklarowaną wydajnością, a czynności związane z czyszczeniem i konserwacją będą mniej uciążliwe. Obecność aglomeratów krzemionki na dnie świadczy o złej jakości paliwa. Patrz paragraf 7.1.

Raz w roku należy wyczyścić centralę wentylacyjną szczotką i odkurzaczem.

9. GWARANCJA

Firma PHU TOP SERVIS udziela kupującemu gwarancji jakości na sprawne działanie produktu wyszczególnionego na dokumencie sprzedaży. Gwarancja jest określona na dany okres od daty zakupu. Okres gwarancji rozpoczyna się z chwilą zakupu produktu przez pierwszego użytkownika końcowego. PHU TOP SERVIS udziela 2 lat gwarancji od momentu zakupu urządzenia na jego sprawne działanie. Gwarancją nie są objęte kamienie , szyby i rury szklane . Zastosowanie urządzenia, sposób podłączenia oraz warunki eksploatacji muszą być zgodne z Instrukcją Obsługi oraz z obowiązującymi przepisami. Uprawnienia kupującego z tytułu udzielonej gwarancji wygasają automatycznie po upływie okresu gwarancji. Wszelkie uszkodzenia powstałe wskutek niewłaściwej obsługi, magazynowania, nieumiejętnej konserwacji, niezgodne z warunkami określonymi w instrukcji obsługi i eksploatacji oraz wskutek innych przyczyn, niezawinionych przez PHU TOP SERVIS, powoduje utratę gwarancji. W razie reklamacji należy zawsze kontaktować się ze sprzedawcą.

Zibi SmartKominki®

IMPORTER
PHU TOP SERVIS | 60-480 Poznań | ul. Koszalińska 26g1 | NIP 777 134 63 61 | tel. 606 991 767

www.smartkominki.pl