MEDION®

Bedienungsanleitung
Notice d‘utilisation
Handleiding
Manual de instrucciones
Istruzioni per l‘uso
Instrukcja obsługi

Stielstaubsauger mit Wischfunktion
Aspirateur balai avec fonction serpillère
Steelstofzuiger met dweilfunctie
Aspirador escoba con función de fregado
Aspirapolvere senza filo con funzione di lavaggio
Odkurzacz pionowy z funkcją mycia

MEDION® LIFE® P350S (MD 11609)

Spis treści

1. Informacje o niniejszej instrukcji obsługi 148
1.1. Objaśnienie symboli 148
2. Użytkowanie zgodne z przeznaczeniem 150
3. Wskazówki bezpieczeństwa 151
3.1. Bezpieczne użytkowanie 151
3.2. Obchodzenie się z akumulatorami 154
4. Zawartość opakowania 156
5. Widok urządzenia 157
5.1. Elementy obsługowe 158
6. Montaż uchwytu ściennego 158
7. Ładowanie akumulatora 159
8. Przygotowanie 160
8.1. Składanie odkurzacza podłogowego 160
8.2. Dobór akcesoriów 161
9. Użytkowanie odkurzacza 163
10. Czyszczenie i pielęgnacja 163
10.1. Opróżnianie pojemnika na kurz i pył 164
10.2. Czyszczenie pojemnika na kurz i pył oraz filtra pyłu 164
10.3. Czyszczenie otworu dyszy ssącej 165
10.4. Czyszczenie nasadek / dysz podłogowych 165
11. Przechowywanie 167
12. Rozwiązywanie problemów 167
13. Części zamienne 167
14. Utylizacja 168
14.1. Wyjmowanie akumulatora 168
15. Dane techniczne 170
16. Informacje dotyczące zgodności z przepisami UE 171
17. Informacje serwisowe 171
18. Stopka redakcyjna 172
19. Polityka prywatności 173

1. Informacje o niniejszej instrukcji obsługi

Dziękujemy za wybór naszego produktu. Życzymy wiele przyjemności podczas jego eksploatacji.

Przed uruchomieniem urządzenia uważnie przeczytaj zasady bezpieczeństwa. Stosuj się do ostrzeżeń podanych na urządzeniu i w instrukcji obsługi.

Zawsze przechowuj instrukcję obsługi w pobliżu urządzenia. Sprzedając lub przekazując urządzenie innej osobie, koniecznie przekaż również tę instrukcję obsługi, ponieważ stanowi ona istotną część produktu.

1.1. Objaśnienie symboli

Jeżeli fragment tekstu jest oznaczony jednym z poniższych symboli ostrzegawczych, należy unikać niebezpieczeństwa opisanego w tekście, aby zapobiec określonym w nim możliwym konsekwencjom.

NIEBEZPIECZEŃSTWO!
Ostrzeżenie przed bezpośrednim zagrożeniem życia!

NIEBEZPIECZEŃSTWO!
Ostrzeżenie przed niebezpieczeństwem związanym z porażeniem prądem elektrycznym.

OSTRZEŻENIE!
Ostrzeżenie przed możliwym zagrożeniem życia i/lub ciężkimi, nieodwracalnymi obrażeniami!

PRZESTROGA!
Ostrzeżenie przed możliwymi średnio ciężkimi i/lub lekkimi obrażeniami!

NOTYFIKACJA!
Przestrzegaj wskazówek w celu wykluczenia szkód materialnych.

Szczegółowe informacje dotyczące użytkowania urządzenia.

Przestrzegaj wskazówek podanych w instrukcji obsługi.

• Znak wypunktowania / informacja o zdarzeniach podczas obsługi

▸ Instrukcja wymaganego postępowania

■ Instrukcja wymaganego postępowania w celu uniknięcia niebezpieczeństw

CE Deklaracja zgodności (patrz rozdział „Informacje dotyczące zgodności z przepisami UE”): Produkty oznaczone tym symbolem spełniają wymagania dyrektyw UE.

Dotyczy tylko zasilacza sieciowego

Sprawdzone bezpieczeństwo

Produkty oznaczone tym symbolem spełniają wymagania niemieckiej Ustawy o bezpieczeństwie produktów (ProdSG).

Klasa ochronności II

Urządzenia elektryczne klasy ochronności II to urządzenia posiadające w całości podwójną i/lub wzmocnioną izolację i nieposiadające możliwości połączenia z przewodem ochronnym.

Użytkowanie w pomieszczeniach

Urządzenia oznaczone takim symbolem są przeznaczone wyłącznie do użytku w pomieszczeniach.

Oznaczenie biegunowości

Na urządzeniach z wtykami rurkowymi te symbole oznaczają biegunowość wtyku.

Symbol prądu stałego

Symbol prądu przemiennego

Zasilacz impulsowy (elektryczny)

Zasilacz impulsowy przekształca nieustabilizowane napięcie wejściowe na stałe napięcie wyjściowe.

Transformator — odporny na zwarcia

Transformator, w którym przy przeciążeniu albo zwarciu temperatura nie przekracza ustalonych wartości granicznych i który po usunięciu przeciążenia albo zwarcia w dalszym ciągu spełnia wszystkie wymogi tej normy.

Efektywność energetyczna poziom VI

Poziomy efektywności energetycznej stanowią standardowy podział sprawności zasilaczy sieciowych zewnętrznych i wewnętrznych. Efektywność energetyczna określa sprawność i dzieli się na poziomy, z których najwyższy jest poziom VI (najbardziej wydajny poziom).

IP20

Zgodnie z normą DIN EN 60529 zasilacz sieciowy ma stopień ochrony IP20. Oznacza to, że:

Zasilacz sieciowy posiada zabezpieczenie:

- przed włożeniem palca w niebezpieczne części.
- przed przedostawaniem się stałych ciał obcych o średnicy 12,5 mm i większych

Zasilacz sieciowy nie jest wodoszczelny.

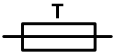

Bezpiecznik topikowy
Urządzenia oznaczone tym symbolem są wyposażone w bezpiecznik topikowy, który może się przepalić po przekroczeniu podanej wartości prądu znamionowego (2,0 A), co skutkuje przerwaniem obwodu elektrycznego.

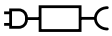

Korzystaj wyłącznie z dostarczonego zasilacza

Ten symbol oznacza, że w opakowaniu i/lub urządzeniu znajdują się baterie lub akumulatory litowe.

2. Użytkowanie zgodne z przeznaczeniem

Odkurzacz służy do usuwania suchych zanieczyszczeń takich jak kurz, okruchy lub kłaczki w pomieszczeniach lub samochodach. Nadaje się również do zasysania niewielkich ilości cieczy. Urządzenie można stosować jako odkurzacz ręczny, a także jako odkurzacz podłogowy.

To urządzenie jest przeznaczone do użycia w gospodarstwach domowych. Urządzenie nie jest przeznaczone do użytkowania komercyjnego ani przemysłowego.

Należy pamiętać, że użytkowanie niezgodne z przeznaczeniem powoduje wygaśnięcie odpowiedzialności producenta:

- Nie modyfikuj urządzenia bez naszej zgody ani nie używaj żadnych niedopuszczonych lub niedostarczonych przez nas urządzeń dodatkowych.
- Używaj tylko dostarczonych lub zatwierdzonych przez nas części zamiennych i akcesoriów.
- Stosuj się do wszystkich informacji podanych w tej instrukcji obsługi, a w szczególności do wskazówek bezpieczeństwa. Wszystkie inne sposoby obsługi urządzenia są uznawane za niezgodne z przeznaczeniem i mogą powodować obrażenia ciała lub szkody materialne.

3. Wskazówki bezpieczeństwa

- Urządzenie i akcesoria przechowuj w miejscu niedostępnym dla dzieci.
- To urządzenie może być używane przez dzieci w wieku od 8 lat i przez osoby o ograniczonej sprawności fizycznej, sensorycznej lub umysłowej bądź osoby nieposiadające wystarczającego doświadczenia i/lub wiedzy, jeżeli znajdują się one pod opieką lub otrzymały wskazówki dotyczące bezpiecznego używania urządzenia i zrozumiały zagrożenia, które stwarza użytkowanie urządzenia.
- Urządzenie nie może być używane przez dzieci do zabawy.
- Dzieci nie mogą czyścić ani konserwować urządzenia, chyba że są w wieku od 8 lat i znajdują się pod opieką.
- Dzieci w wieku poniżej 8 lat nie powinny zbliżać się do urządzenia ani przewodu zasilającego.

3.1. Bezpieczne użytkowanie

NIEBEZPIECZEŃSTWO!
Niebezpieczeństwo porażenia prądem elektrycznym!
Części znajdujące się pod napięciem. Istnieje niebezpieczeństwo porażenia prądem elektrycznym / zwarcia.

- Do ładowania odkurzacza używaj tylko dostarczonego zasilacza sieciowego.
- Ładuj przy użyciu zasilacza sieciowego tylko odkurzacz, nie ładuj innych urządzeń, akumulatorów ani baterii.
- Gdy urządzenie jest używane, nie może być połączone z zasilaczem sieciowym.
- Podłączaj urządzenie tylko do prawidłowo zainstalowanego gniazdka. Lokalne napięcie sieciowe musi być zgodne z danymi technicznymi zasilacza.
- Gniazdko musi być łatwo dostępne na wypadek konieczności nagłego odłączenia urządzenia od sieci.

- Nigdy nie ciągnij za kabel, aby odłączyć wtyczkę urządzenia od gniazdka.
- Nie używaj przedłużaczy.
- Zasilacza sieciowego wolno używać wyłącznie w suchych pomieszczeniach.
- Używaj odkurzacza tylko w zamkniętych pomieszczeniach i nigdy nie narażaj go na działanie kapiącej lub pryskającej wody.
- Podczas ładowania nie chwytaj urządzenia mokrymi dłońmi.
- Przed pierwszym użyciem i po każdym użyciu urządzenia sprawdzaj urządzenie, zasilacz sieciowy i kabel połączeniowy pod kątem uszkodzeń.
- Nie włączaj urządzenia, jeżeli samo urządzenie, zasilacz sieciowy lub kabel wykazują widoczne uszkodzenia.
- Uszkodzonego kabla połączeniowego nie można wymienić. Jeżeli kabel lub zasilacz sieciowy są uszkodzone, należy usunąć zasilacz i wymienić go na nowy zasilacz tego samego typu.
- Przed czyszczeniem wyciągnij zasilacz sieciowy z gniazdka, a wtyczkę z urządzenia.
- Podczas czyszczenia nigdy nie zanurzaj odkurzacza w wodzie.
- W przypadku stwierdzenia uszkodzenia transportowego zwróć się niezwłocznie do serwisu.
- Pod żadnym pozorem nie modyfikuj urządzenia ani nie próbuj go samodzielnie otwierać ani naprawiać.
- Uważaj, aby kabel połączeniowy nie stykał się z gorącymi częściami urządzenia ani innymi źródłami ciepła.
- Nie narażaj urządzenia na skrajne warunki. Unikaj:
  - wysokiej wilgotności powietrza lub wilgoci,
  - bardzo wysokich lub niskich temperatur,
  - bezpośredniego nasłonecznienia,
  - otwartego ognia.

NIEBEZPIECZEŃSTWO!

Niebezpieczeństwo wybuchu!

Wciągnięcie palnych cieczy lub niektórych substancji stałych grozi pożarem lub wybuchem.

- Nie używaj urządzenia w pobliżu łatwopalnych materiałów. Nie wciągaj przedmiotów z ostrymi krawędziami lub łatwopalnych, takich jak np. zapałki lub gorący popiół, ani cieczy.
- Nigdy nie wciągaj pyłu z tonerów (przeznaczonych do drukarek laserowych, fotokopiarek itp.).

PRZESTROGA!

Szkody na zdrowiu!

Wdychanie kurzu i pyłu podczas opróżniania pojemnika na kurz i pył może powodować szkody na zdrowiu lub alergie.

- Opróżniaj pojemnik na kurz i pył na zewnątrz, bezpośrednio nad pojemnikiem na śmieci.
- Regularnie opróżniaj pojemnik na kurz i pył.
- Regularnie czyść filtr pyłu.

PRZESTROGA!

Niebezpieczeństwo obrażeń ciała / możliwe szkody materialne!

Nieprawidłowa obsługa może być przyczyną powstania obrażeń ciała lub uszkodzenia urządzenia.

- Trzymaj włosy i części odzieży z dala od otworu dyszy ssącej.
- Używaj odkurzacza zawsze z założonymi filtrami i pojemnikiem na kurz i pył.
- Nie zakrywaj otworów dyszy ssącej i otworów wylotowych, aby wykluczyć przegrzanie urządzenia.
- Przed wymianą akcesoriów, opróżnieniem pojemnika na kurz i pył oraz przed czyszczeniem filtrów zawsze wyłączaj odkurzacz.
- Nie przechowuj urządzenia w pobliżu źródeł ciepła, takich jak

piekarniki, grzejniki itp.

- Przy odkurzaniu schodów zachowaj szczególną ostrożność, aby uniknąć upadku.
- Nie wciągaj produktów chemicznych, gipsu, pyłu kamiennego, cementu ani podobnych substancji.

OSTRZEŻENIE!

Niebezpieczeństwo oślepienia!

Światło emitowane przez diody LED jest bardzo jasne i może oślepiać.

- Nigdy nie patrz bezpośrednio na włączoną diodę LED przez dłużej niż 100 sekund.
- Nigdy nie kieruj promieni świetlnych emitowanych przez diodę LED bezpośrednio na ludzi lub zwierzęta.
- Oświetlenie LED jest wbudowane na stałe i musi być wymieniane przez wykwalifikowanych specjalistów.
- Oświetlenie LED nie służy do oświetlania pomieszczeń.

3.2. Obchodzenie się z akumulatorami

Urządzenie zawiera akumulator litowo-jonowy.

NIEBEZPIECZEŃSTWO!

Niebezpieczeństwo wybuchu!

Pod wpływem wysokiej temperatury akumulator może wybuchnąć.

- Nie wrzucaj akumulatora do ognia.
- Nigdy nie narażaj akumulatora na nadmierną temperaturę, na przykład na skutek bezpośredniego nasłonecznienia, działania ognia, silnego światła sztucznego itp.!

NOTYFIKACJA!

Niebezpieczeństwo uszkodzenia akumulatora!

Nieprawidłowe postępowanie z akumulatorem może spowodować jego całkowite zniszczenie.

- Unikaj silnych uderzeń i wstrząsów.

- Ładuj akumulator regularnie i w miarę możliwości do stanu pełnego naładowania. Nie pozostawiaj akumulatora przez dłuższy czas w stanie rozładowania.
- Jeżeli akumulatora nie można już naładować lub ładuje się tylko częściowo, zwróć się do serwisu.
- Nie wolno używać ładowarek, które są w jakikolwiek sposób uszkodzone.
- Nie rozkładaj ani nie deformuj akumulatora. Może to doprowadzić do zranienia rąk lub palców albo spowodować dostanie się do oczu lub na skórę płynu akumulatorowego. Gdyby tak się stało, przemyj odpowiednie miejsca dużą ilością czystej wody i niezwłocznie skorzystaj z pomocy lekarza.
- Nie kładź akumulatora w miejscach o wysokiej lub niskiej temperaturze. Ekstremalne temperatury znacznie ograniczają zdolność ładowania akumulatora.
- Zutylizuj akumulator w sposób przyjazny dla środowiska (patrz rozdział „Utylizacja”).

4. Zawartość opakowania

NIEBEZPIECZEŃSTWO!

Niebezpieczeństwo obrażeń ciała!

Niebezpieczeństwo zadławienia się wskutek połknięcia drobnych części i folii opakowaniowych lub dostania się ich do dróg oddechowych.

- Wszystkie zastosowane materiały opakowaniowe (worki, kawałki polistyrenu itd.) przechowuj poza zasięgiem dzieci.
- Nie pozwalaj dzieciom bawić się materiałami opakowaniowymi.

- Wyjmij produkt z opakowania i usuń wszystkie materiały opakowaniowe.
- Sprawdź kompletność dostawy i upewnij się, że nie ma w niej uszkodzeń. Powiadom nas w ciągu 14 dni od daty zakupu, jeżeli dostawa nie jest kompletna lub występują uszkodzenia.

Opakowanie powinno zawierać następujące elementy:

- Odkurzacz ręczny
- Dysza podłogowa
- Dysza do szczelin
- Dysza 2 w 1
- Szczotka do dywanów
- Szczotka typu fluffy (do parkietów)
- Szczotka do sierści
- Przystawka do mopa z 2 nakładkami do mopa
- Zasilacz sieciowy
- Uchwyt ścienny z materiałem montażowym
- Filtr zapasowy HEPA-H13
- Filtr zapasowy zewnętrzny
- Instrukcja obsługi

5. Widok urządzenia

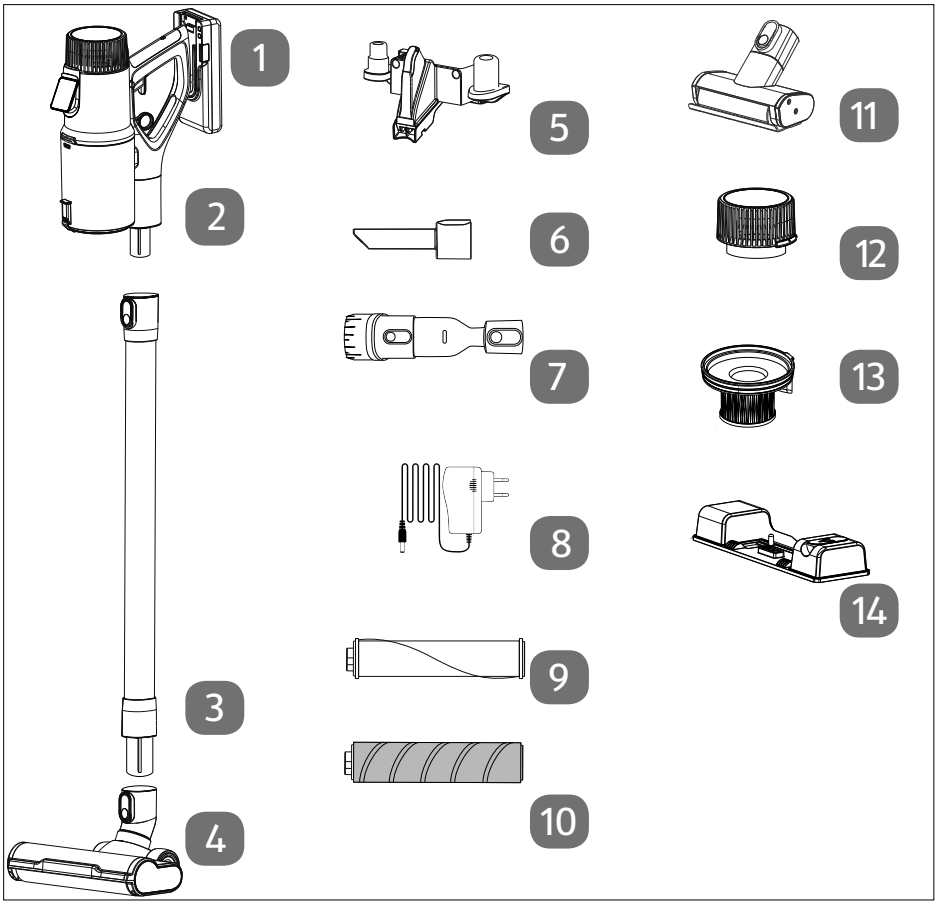

Rys. 1

1. Zestaw akumulatorów
2. Odkurzacz ręczny
3. Rura ssąca
4. Dysza podłogowa
5. Uchwyt ścienny
6. Dysza do szczelin
7. Dysza 2 w 1
8. Zasilacz sieciowy
9. Szczotka do dywanów
10. Szczotka typu fluffy (do parkietów)
11. Szczotka do sierści
12. Filtr zewnętrzny
13. Filtr wewnętrzny
14. Przystawka do mopa ze zbiornikiem wody (nakładka do mopa nie jest przedstawiona)

5.1. Elementy obsługowe

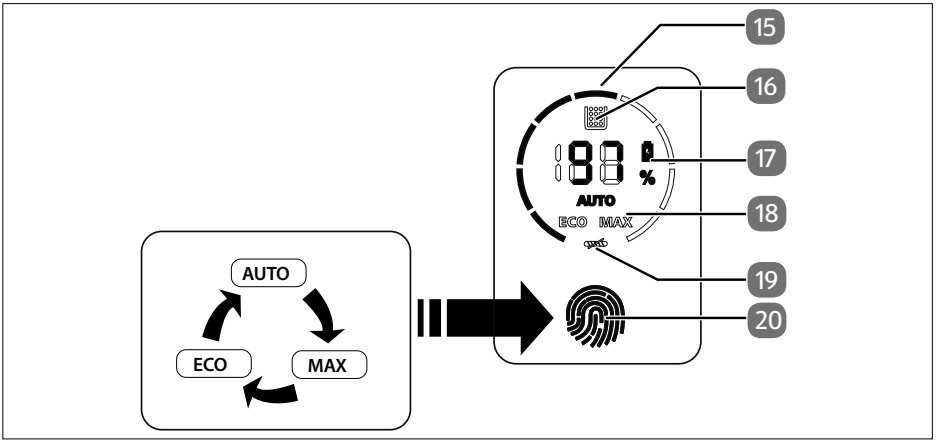

Rys. 2

15. Moc silnika
16. Odkurzacz pełen
17. Stan naładowania akumulatora
18. Wskazanie trybu działania
19. Szczotka zablokowana
20. Ustawianie pola obsługi trybu działania

6. Montaż uchwytu ściennego

NIEBEZPIECZEŃSTWO!
Ryzyko porażenia prądem!
Niebezpieczeństwo porażenia prądem elektrycznym podczas wiercenia otworów w ścianie!

- Wybierz odpowiednie miejsce do montażu uchwytu ściennego i dopilnuj, aby podczas wiercenia nie doszło do uszkodzenia ukrytych przewodów elektrycznych i instalacyjnych.

Używając dołączonego uchwytu ściennego (5), możesz bezpiecznie przechowywać odkurzacz na ścianie.

- Wybierz suche miejsce w pobliżu gniazdka elektrycznego, w którym odkurzacz nie będzie narażony na bezpośrednie nasłonecznienie.
- Zwróć uwagę na niewidoczne przewody elektryczne i instalacyjne.
- Zaznacz na ścianie położenie obu otworów uchwytu ściennego.

- W zaznaczonych miejscach wywierć 2 pasujące otwory do zamocowania śrub.
- Włóż kołki w wywiercone otwory.
- Przed montażem włóż oba uchwyty na akcesoria do wgłębień na uchwycie ściennym.
- Przykręć uchwyt ścienny w dwóch wywierconych otworach za pomocą dostarczonych śrub.

7. Ładowanie akumulatora

- Wyłącz urządzenie przed przystąpieniem do ładowania.
- Naładuj odkurzacz za pomocą dołączonego zasilacza sieciowego (8) (patrz rys. 3-5).

Czas ładowania wynosi ok. 4-5 godzin.

Gdy urządzenie jest włączone, wyświetlacz (17) wskazuje aktualny poziom naładowania akumulatora:

- Ładuj akumulator zawsze, gdy moc ssania odkurzacza wyraźnie maleje.

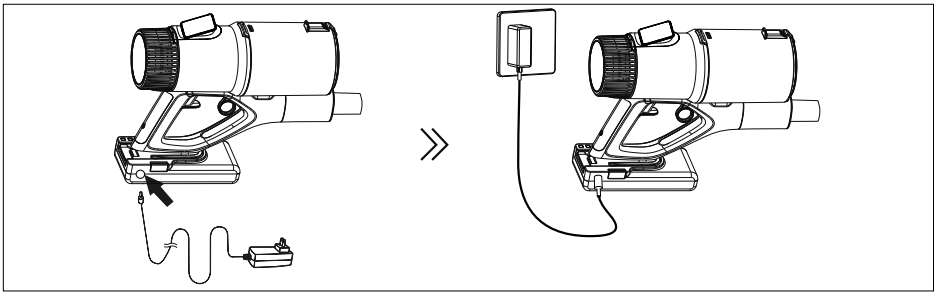

Rys. 3 – ładowanie w urządzeniu

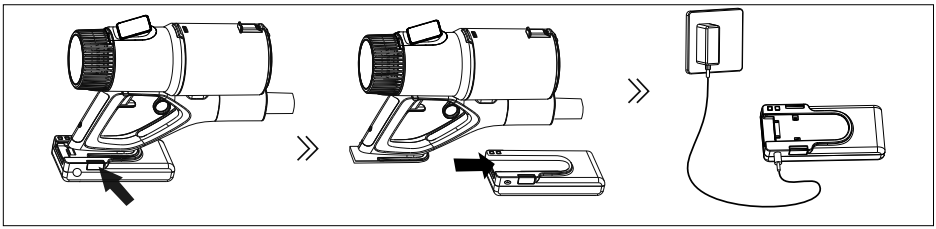

Rys. 4 – ładowanie zestawu akumulatorów

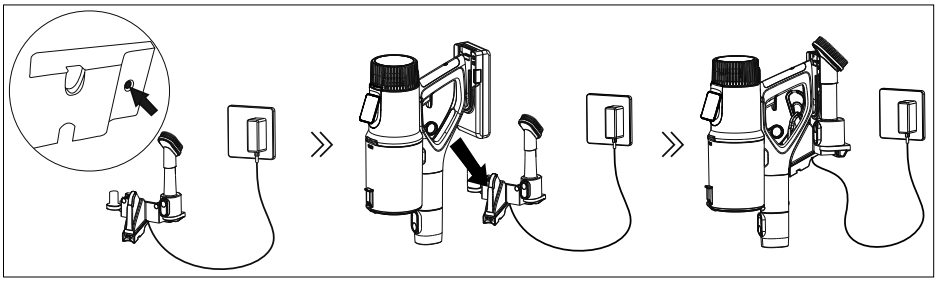

Rys. 5 – ładowanie w uchwycie ściennym

Urządzenia nie można używać podczas ładowania.

- Po naładowaniu wyciągnij wtyczkę zasilacza z gniazdka.

8. Przygotowanie

8.1. Składanie odkurzacza podłogowego

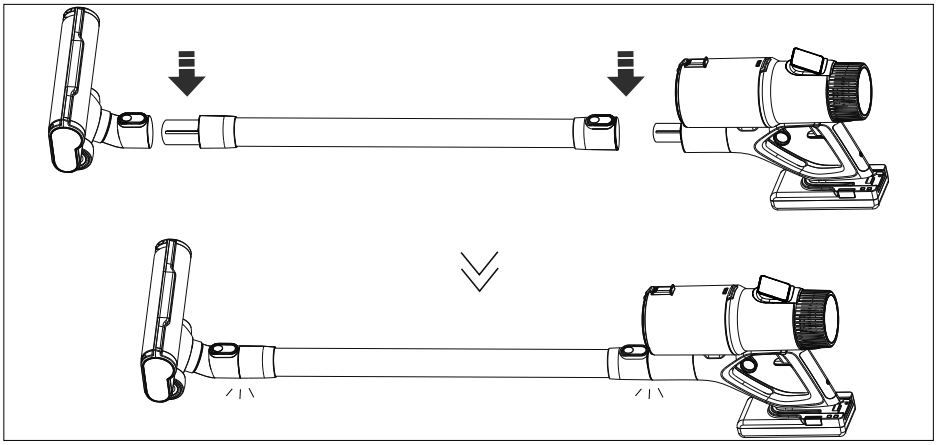

Rys. 6

- Załóż rurę ssącą na odkurzacz ręczny (2), tak aby słyszalnie się zatrzasnęła.
- Załóż dyszę podłogową (4) na rurę ssącą, tak aby słyszalnie się zatrzasnęła.

Odkurzacz podłogowy jest już gotowy do pracy.

8.2. Dobór akcesoriów

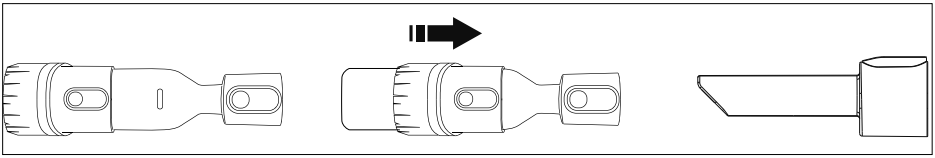

Rys. 7

▶ Załóż odpowiednią ssawkę na odkurzacz ręczny (2) / rurę ssącą (3):

Dysza ssąca	Zastosowanie
Szczotka do podłóg (4) (z obrotową szczotką rolkową)	• Dywany z krótkim włosiem i gładkie podłogi • Podłogi twarde i parkiety Zmień szczotkę rolkową w zależności od zastosowania: – Szczotka do dywanów – Szczotka typu fluffy (do parkietów)
Dysza do szczelin (6) (patrz rys. 7)	• Odkurzanie kątów, miejsc niedostępnych podczas odkurzania zwykłą dysza podłogową, ram okiennych, marszczeń itp.
Dysza 2 w 1 (7) (patrz rys. 7)	• Szczotka: odkurzanie delikatnych przedmiotów, takich jak książki, ramki na obrazy czy tapicerka, zasłony, kratki • Tylko dysza: łóżka, sofa, tapicerka
Szczotka do sierści (11) (z obrotową szczotką rolkową)	• Odkurzanie miejsc niedostępnych podczas odkurzania zwykłą dysza podłogową • Odkurzanie sierści zwierząt
Przystawka do mopa (14)	• Mopowanie podłóg twardych i parkietów

8.2.1. Stosowanie przystawki do mopa

NOTYFIKACJA!
Możliwe szkody materialne!

Urządzenie nadaje się wyłącznie do czyszczenia szczelnie zabezpieczonych twardych podłóg.

- Nie używać urządzenia na niezabezpieczonych podłogach z twardego drewna, parkietu, korka lub na dywanach.
- W razie potrzeby przed użyciem należy w niewidocznym miejscu sprawdzić podłogę pod kątem odporności na wodę.

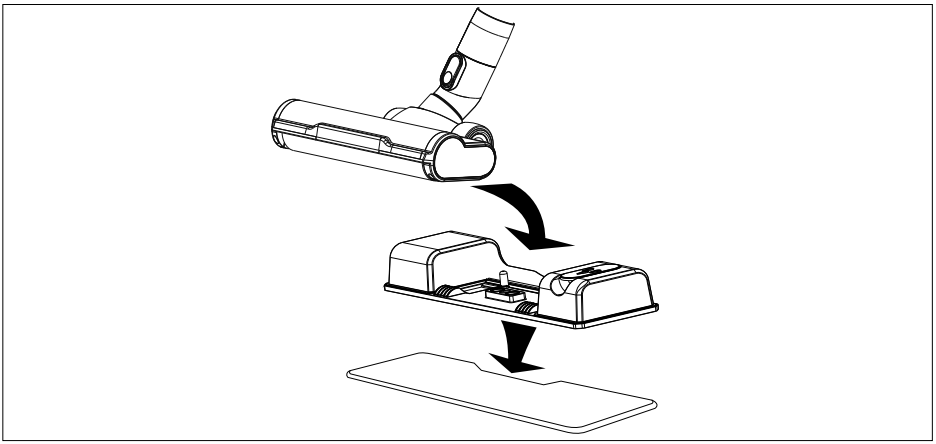

Rys. 8

- Napełnij zbiornik świeżej wody. Nie używaj gorącej ani wrzącej wody do napełniania zbiornika świeżej wody w przystawce do mopa (14).
- Do świeżej wody można dodać dostępny w handlu, niepieniący się środek do czyszczenia podłóg (w stosunku środek czyszczący/woda maks. 1:20). Postępuj także zgodnie z instrukcjami dozowania podanymi przez producenta środka czyszczącego.
- Umieść przystawkę do mopa na obu rolkach dyszy podłogowej w taki sposób, aby oba trzpienie na przystawce do mopa pasowały do obu wgłębień na dyszy podłogowej.
- Stroną z mocowaniem na rzep zamocuj lekko wilgotną nakładkę do mopa na przystawce do mopa.

9. Użytkowanie odkurzacza

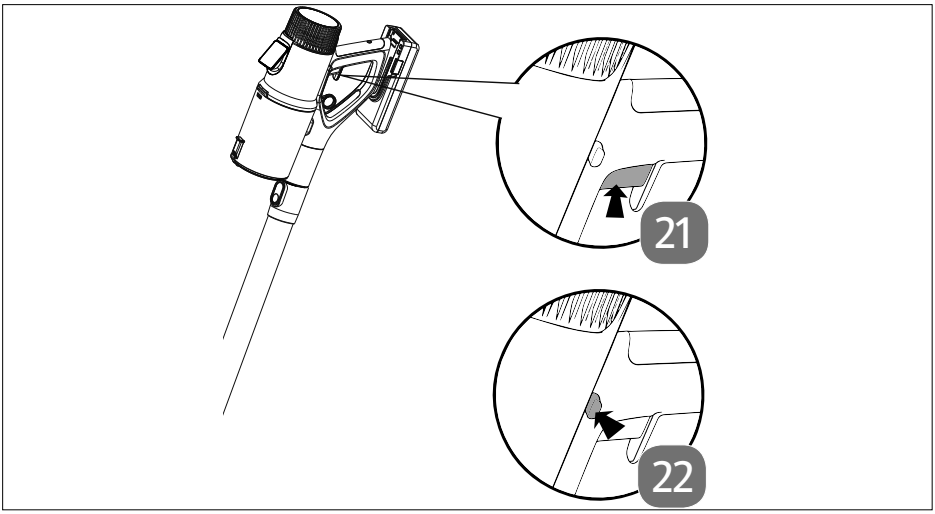

Rys. 9

- Załóż odpowiednią nasadkę.
- Włącz odkurzacz – w tym celu naciśnij i przytrzymaj włącznik/wyłącznik (21). Zablokuj włącznik/wyłącznik, naciskając przycisk blokady (22).
- Trzymaj odkurzacz pod kątem około 60 stopni. W celu odkurzenia przeciągnij albo popchnij dyszę ssącą nad czyszczoną powierzchnią.
- Dotknij pole obsługi (20), aby ustawić tryb działania **AUTO**, **MAX** lub **ECO**. Odpowiednia moc silnika jest pokazywana na wyświetlaczu (15) (patrz rys. 2).

10. Czyszczenie i pielęgnacja

NIEBEZPIECZEŃSTWO!

Niebezpieczeństwo porażenia prądem elektrycznym!

Części znajdujące się pod napięciem. Istnieje niebezpieczeństwo

porażenia elektrycznego / zwarcia.

- Wyłącz urządzenie, ewentualnie wyjmij wtyczkę sieciową z gniazdka oraz wtyczkę z urządzenia.
- Nie dopuść do przedostania się wody do wnętrza urządzenia.

- Nie używaj do czyszczenia powierzchni urządzenia i akcesoriów rozpuszczalników ani żrących lub gazowych środków czyszczących. Wycieraj powierzchnię zwilżoną ściereczką.

10.1. Opróżnianie pojemnika na kurz i pył

Po każdym użyciu opróżnij pojemnik na kurz i pył i wyczyść filtr pyłu. Najpóźniej jednak, gdy na wyświetlaczu pojawi się symbol (16).

W razie potrzeby wyczyść otwór ssący dysz ssących.

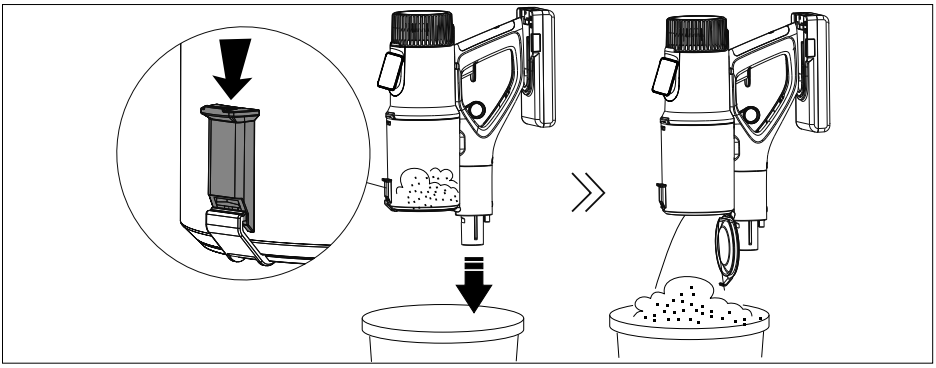

Rys. 10

- Naciśnij przycisk zwalniający na pojemniku na kurz i pył, aby go otworzyć.
- Opróżnij pojemnik na kurz i pył nad pojemnikiem na śmieci.

10.2. Czyszczenie pojemnika na kurz i pył oraz filtra pyłu

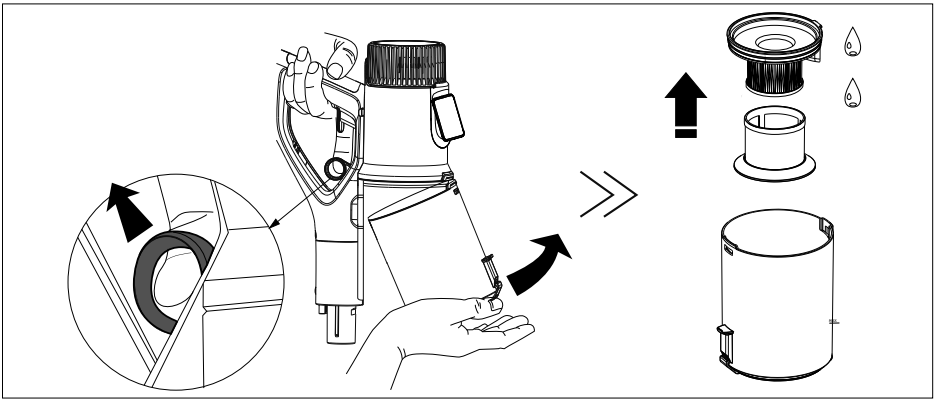

Rys. 11

- Pociągnij w górę element zwalniający, aby móc wyjąć pojemnik na kurz i pył oraz filtr wewnętrzny (13).
- Wykręć filtr zewnętrzny zgodnie z oznaczeniem na filtrze zewnętrznym (12).

- Wyczyść pojemnik na kurz i pył oraz filtr wewnętrzny i zewnętrzny pod bieżącą wodą. Do czyszczenia filtrów nie używaj szczotki.
- Całkowicie wysusz części przed ich ponownym złożeniem. Nie susz części suszarką do włosów ani bezpośrednio na słońcu.
- Nie czyść pojemnika na kurz i pył ani filtrów pyłu w zmywarce!
- Wymieniaj filtr zewnętrzny co 3-6 miesięcy, jeżeli jest często używany.
- W czasie schnięcia filtra wewnętrznego używaj filtra zapasowego HEPA-H13.

10.3. Czyszczenie otworu dyszy ssącej

Po jakimś czasie brud i pył mogą się osadzić w otworze dyszy ssącej i powodować redukcję mocy ssania. Aby tego uniknąć, w regularnych odstępach czasu należy czyścić otwór ssący urządzenia oraz dysze.

- Wyłącz urządzenie.
- Usuń zabrudzenia i kurz z otworu dyszy ssącej.

10.4. Czyszczenie nasadek / dysz podłogowych

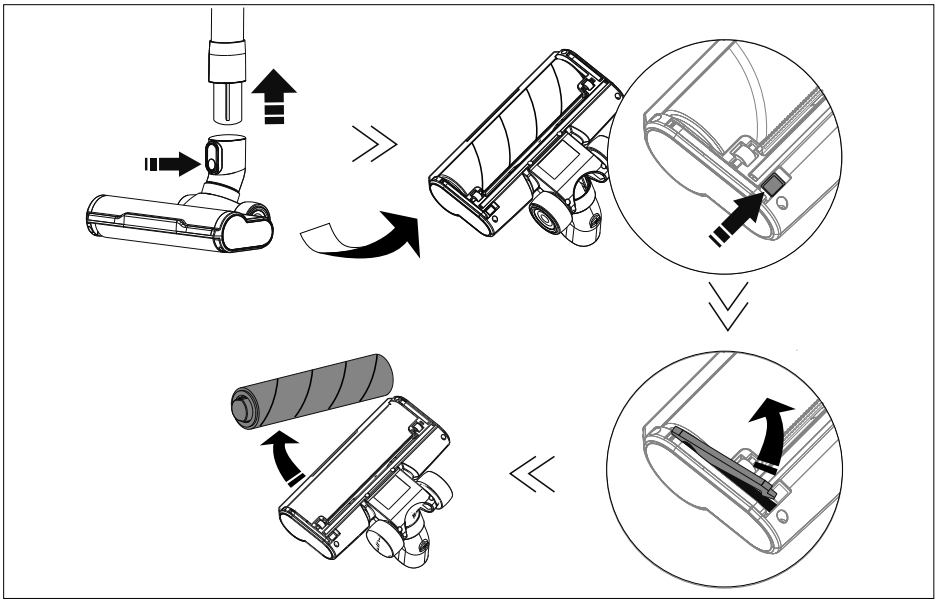

Rys. 12

- Wyłącz urządzenie.
- Naciśnij przycisk zwalniający, aby odłączyć element akcesoriów od urządzenia głównego (2) lub rury ssącej (3).

10.4.1. Dysza podłogowa

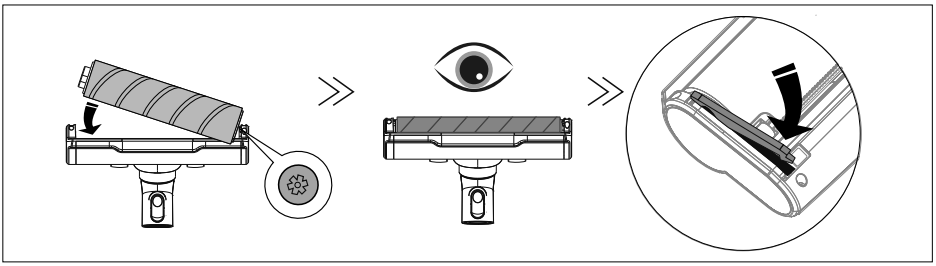

Rys. 13

- Przesuń przycisk zwalniający na spodzie dyszy podłogowej w lewo, aby zwolnić blokadę boczną.
- Unieś rolkę szczotki z prawej strony i wyjmij ją pod kątem.
- Oczyść rolkę szczotki np. z włosów, nitek lub innych zabrudzeń.
- Włóż rolkę szczotki do dyszy podłogowej najpierw jej lewą stroną. Zwróć uwagę na prawidłowe osadzenie.
- Włóż blokadę boczną z prawej strony na dole, przesuń przycisk odblokowujący w lewo i naciśnij blokadę boczną w dół. Puść przycisk odblokowujący. Dzięki temu rolka szczotki jest zablokowana na swoim miejscu przez blokadę boczną.

10.4.2. Szczotka do sierści

- Odblokuj szczotkę do sierści (11), obracając blokadę boczną zgodnie z ruchem wskazówek zegara, np. przy użyciu monety.
- Unieś rolkę szczotki z prawej strony i wyjmij ją pod kątem.
- Oczyść rolkę szczotki np. z włosów, nitek lub innych zabrudzeń.
- Włóż rolkę szczotki do dyszy najpierw jej lewą stroną. Zwróć uwagę na prawidłowe osadzenie.
- Zablokuj szczotkę do sierści, zakładając z powrotem pokrywę blokady i dokręcając ją w kierunku przeciwnym do ruchu wskazówek zegara.

10.4.3. Nakładki do mopa

- Nakładki do mopa pierz w pralce w temperaturze maks. 40°C.

11. Przechowywanie

- Przechowuj odkurzacz w uchwycie ściennym (5).
- Przechowuj dysze ssące w sposób zabezpieczający je przed upadkiem. W uchwycie ściennym jest miejsce na dysze ssące.
- Jeżeli urządzenie nie jest używane, odłącz ładowarkę od zasilania elektrycznego i przechowuj urządzenie w suchym miejscu nienarażonym na kurz, mróz i bezpośrednie nasłonecznienie.
- Jeżeli urządzenie nie będzie używane przez dłuższy czas, naładuj je przed przechowywaniem, aby uniknąć głębokiego rozładowania akumulatora.
- Na czas przechowywania zapewnij warunki otoczenia opisane w sekcji danych technicznych.

12. Rozwiązywanie problemów

W przypadku zakłócenia działania urządzenia sprawdź najpierw, czy problem można usunąć samodzielnie, korzystając z poniższej tabeli.

W żadnym wypadku nie próbuj samodzielnie naprawiać urządzenia. Jeśli konieczna jest naprawa, zwróć się do naszego centrum serwisowego lub innego odpowiedniego warsztatu specjalistycznego.

Problem	Rozwiązanie
Odkurzacz nie działa	▸ Akumulator nie jest dostatecznie naładowany ▸ Zatkana dysza ssąca. Wyłącz urządzenie. Usuń niedrożność.
Zmniejszona moc ssania	▸ Zatkana dysza ssąca. Wyłącz urządzenie. Usuń niedrożność. ▸ Filtr pyłu jest zanieczyszczony. Wyczyść filtr pyłu. ▸ Pojemnik na kurz i pył jest pełny i musi zostać opróżniony.
Podczas pracy odkurzacza słychać nietypowe odgłosy	Natychmiast wyłącz odkurzacz. Zatkana dysza ssąca. Usuń niedrożność.

- Używaj tylko dostarczonych lub zatwierdzonych przez nas części zamiennych i akcesoriów. Skontaktuj się z serwisem firmy MEDION.

13. Części zamienne

Jeżeli potrzebujesz części zamiennych, zachęcamy do odwiedzenia sklepu MEDIONServiceshop na stronie https://www.medion.com/medionserviceshop.

Można tam znaleźć wszystkie informacje dotyczące zakupionego produktu.

14. Utylizacja

- Przed utylizacją urządzenia wyjmij zestaw akumulatorów (1).

14.1. Wyjmowanie akumulatora

PRZESTROGA!

Niebezpieczeństwo obrażeń ciała!

Nieprawidłowe postępowanie z akumulatorem może spowodować jego uszkodzenia, a tym samym obrażenia ciała z powodu wyciekającego elektrolitu.

- Trzymaj wyjęte akumulatory poza zasięgiem dzieci, nie wrzucaj ich do ognia, nie zwieraj ich ani nie rozbieraj na części.
- Nie narażaj wyjętych akumulatorów na ekstremalne warunki otoczenia, np. kładąc je na kaloryferze czy pozostawiając na słońcu! Zwiększone zagrożenie wyciekiem!
- Unikaj kontaktu elektrolitu ze skórą, oczami i błonami śluzowymi. Części ciała, które miały kontakt z elektrolitem, natychmiast przemyj dużą ilością czystej wody, a następnie niezwłocznie udaj się do lekarza.

- Pozostaw odkurzacz włączony do całkowitego zatrzymania, aby całkowicie rozładować akumulator.
- Wyłącz urządzenie, ewentualnie wyjmij wtyczkę sieciową z gniazdka oraz wtyczkę z urządzenia.
- Przed wyjęciem upewnij się, że akumulator jest całkowicie rozładowany.
- Wysuń zestaw akumulatorów z urządzenia głównego.
- Zutylizuj zestaw akumulatorów w sposób przyjazny dla środowiska (patrz Strona 169).

OPAKOWANIE

W celu zabezpieczenia przed uszkodzeniami transportowymi urządzenie znajduje się w opakowaniu. Opakowania są wykonane z materiałów, które można zutylizować w sposób przyjazny dla środowiska i przekazać do profesjonalnego recyklingu.

Oznakowanie materiałów opakowaniowych przy selekcji odpadów. Oznakowanie ze skrótami (a) i numerami (b) o następującym znaczeniu: 1–7: tworzywa sztuczne/20–22: papier i tektura/80–98: materiały złożone

(Dotyczy tylko Francji)
Symbol „Triman" informuje konsumenta o tym, że produkt można poddać recyklingowi oraz że podlega on systemowi rozszerzonej odpowiedzialności producenta, a we Francji objęty jest instrukcją dotyczącą sortowania.

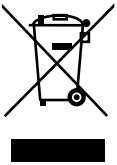

SYMBOL SELEKTYWNEGO ZBIERANIA

Ten symbol oznacza, że zużytego sprzętu nie można umieszczać łącznie z innymi odpadami (2012/19/UE).

URZĄDZENIE

Zgodnie z art. 13 ust 1. Ustawy z dnia 11 września 2015 roku o zużytym sprzęcie elektrycznym i elektronicznym zakazuje się umieszczania zużytego sprzętu łącznie z innymi odpadami. Elektroodpady nie mogą być wyrzucane do pojemników do selektywnej zbiórki odpadów komunalnych. Można je oddać w specjalnie wyznaczonych miejscach np. Punkt Selektywnej Zbiórki Odpadów Komunalnych i/ lub w punktach handlowych oferujących w sprzedaży sprzęt elektroniczny.

Należy postępować zgodnie z obowiązującymi w Polsce przepisami dotyczącymi selektywnej zbiórki urządzeń elektrycznych i elektronicznych. Prawidłowa gospodarka odpadami pomaga uniknąć potencjalnych skutków dla środowiska i zdrowia ludzi wynikających z obecności w sprzęcie niebezpiecznych: substancji, mieszanin oraz części składowych.

AKUMULATORY

Zużyte akumulatory nie są odpadami komunalnymi. Akumulatory należy odpowiednio zutylizować. W tym celu w sklepach, w których sprzedawane są baterie, oraz w punktach zbiórki odpadów komunalnych znajdują się odpowiednie pojemniki na baterie przeznaczone do utylizacji. Więcej informacji uzyskasz w miejscowym przedsiębiorstwie utylizacji odpadów lub w lokalnym urzędzie.

W związku z wprowadzaniem do obrotu akumulatorów lub dostawą urządzeń zawierających baterie jesteśmy zobowiązani do poinformowania użytkownika o poniższych zasadach:

Użytkownik końcowy jest ustawowo zobowiązany do zwrotu zużytych akumulatorów.

Symbol przekreślonego pojemnika na odpady oznacza, że akumulatorów nie można wyrzucać razem z odpadami komunalnymi.

15. Dane techniczne

Moc:	350 W
Wejście:	36 V ⎓ 0,5 A
Pojemność pojemnika na kurz i pył:	ok. 700 ml
Wymiary:	Ok. 27,5 × 114 × 26,5 cm

Wbudowany akumulator

Producent	SUZHOU BEST CLEAN ELECTRICAL CO.,LTD.
Model	29.6v
Typ:	litowo-jonowy, 29,6 V ⎓ 2500 mAh
Moc wyjściowa	74 Wh
Czas ładowania:	5 godzin
Czas pracy:	maks. 60 min (w trybie ECO)

Zasilacz sieciowy

Producent	Importer: MEDION AG Am Zehnthof 77 45307 Essen Niemcy Numer w rejestrze handlowym: HRB 13274
Oznaczenie modelu	MD 11609 Zasilacz sieciowy TYGSDC3600500 Changzhou Taiyu Electric Co., LTD.
Napięcie wejściowe	100-240 V~
Prąd	maks. 0,5 A
Wejściowa częstotliwość prądu przemiennego	50/60 Hz
Napięcie wyjściowe	36,0 V ⎓
Prąd	0,5 A ⊖◉⊕
Moc wyjściowa	18,0 W
Średnia sprawność podczas pracy	85,78%

Sprawność przy niskim obciążeniu (10%)	73,47 %
Zużycie energii w stanie bez obciążenia	0,07 W
Klasa ochronności:	II ⧈
Temperatura otoczenia:	maks. 40 °C

TÜVRheinland ZERTIFIZIERT
www.tuv.com
ID 1419077485

Dotyczy tylko zasilacza sieciowego

16. Informacje dotyczące zgodności z przepisami UE

CE

MEDION AG oświadcza niniejszym, że produkt MD 11609 jest zgodny z poniższymi wymogami europejskimi:

- dyrektywy 2014/30/UE w sprawie kompatybilności elektromagnetycznej,
- dyrektywy niskonapięciowej 2014/35/UE,
- dyrektywa 2009/125/WE w sprawie ekoprojektu i rozporządzenie w sprawie ekoprojektu 2019/1782,
- dyrektywy RoHS 2011/65/UE.

17. Informacje serwisowe

Jeżeli stwierdzisz, że urządzenie nie działa w sposób zgodny z Twoimi życzeniami lub oczekiwaniami, skontaktuj się z naszym serwisem. Możesz się skontaktować z nami różnymi dostępnymi drogami:

- Możesz także skorzystać z naszego formularza kontaktu dostępnego pod adresem www.medion.com/contact.
- Oczywiście nasz zespół serwisowy jest również dostępny przez naszą infolinię.

Czas pracy	Infolinia konsumenta
pon.–pt.: 08:00–18:00	✆ 022 / 397 4335

Instrukcję obsługi można pobrać przez nasz portal serwisowy dostępny pod adresem www.medionservice.com.

Z troski o środowisko nie dołączamy wydrukowanych warunków gwarancji. Nasze warunki gwarancji można znaleźć również na naszym portalu serwisowym.

Możesz również zeskanować widoczny z boku kod QR i wczytać instrukcję obsługi przez portal serwisowy na swoje mobilne urządzenie końcowe.

18. Stopka redakcyjna

Copyright © 2023
Stan: 31. sierpnia 2023
Wszelkie prawa zastrzeżone.

Niniejsza instrukcja obsługi jest chroniona prawem autorskim.

Powielanie niniejszego dokumentu w postaci mechanicznej, elektronicznej i jakiejkolwiek innej formie bez pisemnego pozwolenia producenta jest zabronione.

Właścicielem praw autorskich jest firma:

MEDION AG
Am Zehnthof 77
45307 Essen
Niemcy

Pamiętaj, że wyżej podany adres nie jest adresem zwrotnym. Najpierw zawsze skontaktuj się z naszym serwisem.

19. Polityka prywatności

Drogi kliencie!

Informujemy, że my spółka MEDION AG, Am Zehnthof 77, D-45307 Essen, przetwarzamy Twoje dane osobowe jako administrator.

W sprawach związanych z ochroną danych wspiera nas nasz zakładowy inspektor ochrony danych, dostępny pod adresem MEDION AG, Datenschutz (Dział Ochrony Danych), Am Zehnthof 77, D-45307 Essen; datenschutz@medion.com. Przetwarzamy Twoje dane w celu realizacji gwarancji i procesów z nią związanych (np. napraw), a przetwarzanie Twoich danych odbywa się na podstawie zawartej z nami umowy kupna-sprzedaży.

W celu realizacji gwarancji i procesów z nią związanych (np. napraw) Twoje dane zostaną przekazane usługodawcom, którym zlecimy wykonanie napraw. Z reguły przechowujemy dane osobowe przez okres trzech lat, aby wypełnić swoje zobowiązania wynikające z ustawowych przepisów dotyczących gwarancji.

Masz prawo do żądania od nas dostępu do danych osobowych, które Ciebie dotyczą, ich sprostowania, usunięcia, ograniczenia przetwarzania oraz prawo do wniesienia sprzeciwu wobec przetwarzania, a także prawo do przenoszenia danych.

W odniesieniu do prawa do informacji o danych i prawa do ich usunięcia obowiązują jednak ograniczenia zgodnie z §§ 34 i 35 niemieckiej ustawy o ochronie danych BDSG (art. 23 unijnego ogólnego rozporządzenia o ochronie danych RODO). Ponadto istnieje prawo do odwołania się do właściwego organu nadzorczego odpowiedzialnego za ochronę danych (art. 77 rozporządzenia RODO w powiązaniu z § 19 ustawy BDSG). Dla spółki MEDION AG takim organem nadzorczym jest Inspektor Ochrony Danych i Wolności Informacji Kraju Związkowego Nadrenii-Północnej Westfalii, skrytka pocztowa 200444, D-40212 Düsseldorf, www.ldi.nrw.de.

Przetwarzanie Twoich danych jest konieczne do realizacji gwarancji; bez podania niezbędnych danych realizacja gwarancji nie będzie możliwa.

Prodotto in Cina
Wyprodukowano w Chinach

FSC
www.fsc.org
MIX
Paper from responsible sources
FSC® C167328

FR
LE TRI + FACILE
BAC DE TRI