FLASHLINE

Okap

10046376 10046377 10046378

KLARSTEIN

www.klarstein.com

Szanowny Kliencie,

Gratulujemy zakupu tego produktu. Należy uważnie przeczytać poniższe instrukcje i postępować zgodnie z nimi, aby uniknąć ewentualnych uszkodzeń. Nie ponosimy odpowiedzialności za szkody spowodowane nieprzestrzeganiem instrukcji lub niewłaściwym użytkowaniem.

SPIS TREŚCI

Instrukcje bezpieczeństwa 4
Montaż 6
Funkcje przycisków 10
Czyszczenie i pielęgnacja 10
Rozwiązywanie problemów 11
Karta informacyjna produktu 12
Uwagi dotyczące ochrony środowiska 14
Instrukcja likwidacji 14
Producent 14

DANE TECHNICZNE

Kod produktu	10046376, 10046377, 10046378
Zasilanie	220-240 V ~ 50/60 Hz
Uwaga: Filtr z węglem aktywnym do tego okapu można kupić pod numerem artykułu 10032844. Odwiedź naszą stronę internetową: www.klarstein.pl	

ZASADY BEZPIECZEŃSTWA

- Dziękujemy za zakup tego okapu. Przed użyciem okapu należy uważnie przeczytać instrukcję i przechowywać go w bezpiecznym miejscu.
- Prace montażowe i instalacyjne muszą być wykonywane przez wykwalifikowanego elektryka lub kompetentną osobę. Przed użyciem okapu należy upewnić się, że napięcie (V) i częstotliwość (Hz) podane na okapie są dokładnie takie same jak napięcie w domu.
- Producent i sprzedawca nie ponoszą odpowiedzialności za jakiekolwiek szkody spowodowane niewłaściwą instalacją i użytkowaniem.
- Dzieci poniżej 8 roku życia nie mogą obsługiwać tego urządzenia.
- Urządzenie nie jest przeznaczone do użytku komercyjnego, lecz wyłącznie do użytku domowego i w podobnym środowisku.
- Okap i jej filtr powinny być regularnie czyszczone, aby utrzymać dobry stan sprzętu.
- Przed czyszczeniem należy wyłączyć zasilanie głównego źródła zasilania.
- Czyść okap zgodnie z instrukcjami zawartymi w niniejszej instrukcji obsługi i chroń urządzenie przed zagrożeniami i pożarem.
- Nie wystawiaj okapu kuchennego na działanie otwartego ognia i płomieni.
- Jeśli urządzenie nie działa normalnie, należy skontaktować się z producentem lub sprzedawcą.
- Niniejsze urządzenie może być używane przez dzieci powyżej 8 roku życia oraz osoby o ograniczonych zdolnościach fizycznych, sensorycznych i umysłowych i/lub braku doświadczenia i wiedzy, pod warunkiem, że zostały one poinstruowane w zakresie obsługi urządzenia, potrafią je bezpiecznie obsługiwać i rozumieją zagrożenia związane z użytkowaniem tego urządzenia.
- Jeżeli kabel sieciowy jest uszkodzony, musi on zostać naprawiony przez producenta, autoryzowany serwis lub osobę o podobnych kwalifikacjach, aby uniknąć niebezpieczeństwa.
- Należy zapewnić odpowiednią wentylację w pomieszczeniu, gdy okap jest używany jednocześnie z kuchenką gazową lub innym urządzeniem spalającym gaz lub inne paliwa.
- Nie należy flambirować potraw pod okapem kuchennym. Podczas korzystania z urządzeń i przyborów kuchennych dostępne części mogą się nagrzewać.

Ważne porady dotyczące montażu

- Powietrza nie wolno odprowadzać do komina służącego do odprowadzania spalin z urządzeń spalających gaz lub inne paliwa (nie dotyczy urządzeń, które jedynie odprowadzają powietrze z powrotem do pomieszczenia).
- Muszą być spełnione przepisy dotyczące odprowadzania powietrza.

Ważne ostrzeżenia dotyczące systemu ekstrakcji

OSTRZEŻENIE: Ryzyko zatrucia oparami zasysanymi do okapu. Nigdy nie używaj urządzenia w trybie wyciągu z otwartym urządzeniem spalającym, chyba że zapewniony jest wystarczający przepływ powietrza.

Urządzenia z otwartym spalaniem (np. grzejniki gazowe, olejowe, na drewno lub węgiel),
bezzbiornikowe podgrzewacze wody, podgrzewacze wody) usuwają powietrze ze spalinami z pomieszczenia i odprowadzają je rurą spalinową lub kominem na zewnątrz. W trybie wyciągu opary z wnętrza są zasysane z kuchni i sąsiednich pomieszczeń - bez wystarczającej ilości powietrza w pomieszczeniach
tworzy podciśnienie. Toksyczne gazy z komina lub przewodu odprowadzającego mogą być
wciągnięte z powrotem do pomieszczeń mieszkalnych.

- Zawsze należy upewnić się, że zapewniony jest wystarczający dopływ powietrza i możliwość jego
  cyrkulacji.
- Samo urządzenie nawiewno-odsysające nie gwarantuje zachowania wartości granicznej.

Bezpieczna praca jest możliwa tylko wtedy, gdy podciśnienie w pomieszczeniu, w którym znajduje się urządzenie, nie przekracza 4 Pa (0,04 mbar). Można to osiągnąć, gdy powietrze potrzebne do spalania może przepływać przez niezamykane otwory, na przykład w drzwiach, oknach, w połączeniu z dopływem powietrza/wyciągiem lub za pomocą innych

środków technicznych. W każdym przypadku należy skonsultować się z wykwalifikowanym kominiarzem, który może ocenić wentylację w domu i zaproponować odpowiednie środki w celu zapewnienia odpowiedniej wentylacji.

Jeśli okap używany jest wyłącznie w trybie recyrkulacji, możliwa jest nieograniczona praca.
praca.

Ważna uwaga dotycząca demontażu urządzenia

- Demontaż jest podobny do montażu w odwrotnej kolejności.
- Podczas demontażu należy skorzystać z pomocy drugiej osoby, aby uniknąć obrażeń.

INSTALACJA

Przygotowanie:

Jeśli masz wylot na zewnątrz, możesz podłączyć wentylator wyciągowy zgodnie z rysunkiem poniżej za pomocą rury wyciągowej (emalia, aluminium, rura elastyczna lub inny materiał niepalny o średnicy wewnętrznej 150 mm)

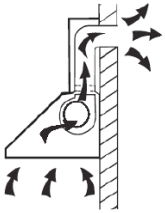

- Przed instalacją należy odłączyć urządzenie od gniazda zasilania.
- Komora fermentacyjna powinna być zamontowana w odległości 65-75 cm nad kuchenką, aby uzyskać najlepszą wydajność.

Instalacja (vyjście)

Uwaga: Jeśli okap jest zasilany energią inną niż elektryczna, podciśnienie w pomieszczeniu nie może przekraczać 4 Pa (4 x 10-5 bar).

1
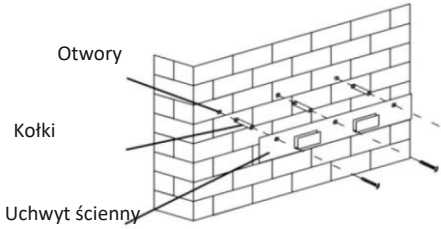
Wywierć otwory 3 x 8 mm do zamocowania wspornika. Przykręć wspornik do ściany za pomocą dostarczonych śrub i kołków.

2
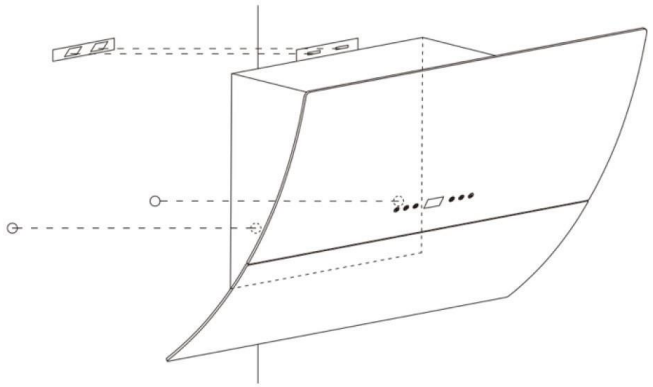
W przypadku modelu z panelem skośnym należy wywiercić dodatkowe otwory o wymiarach 2 x 8 mm i zastosować kołki.

Wymiary

10046376, 10046377, 10046378
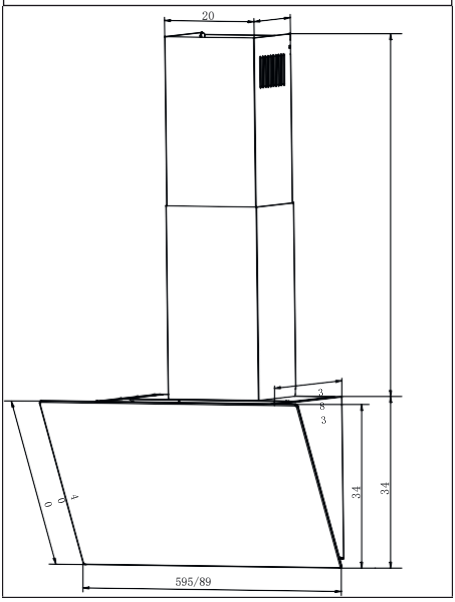

3	4
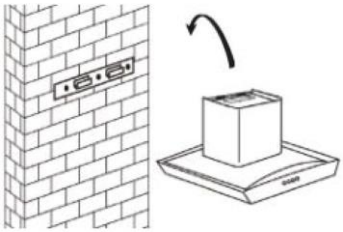	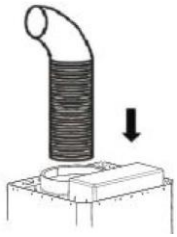
Zawieś komorę fermentacyjną na wsporniku ściennym.	Podłącz zawór jednokierunkowy do wylotu powietrza okapu. Następnie podłącz przewód ssawny do zaworu jednokierunkowego.

Instalacja komina

Włóż górną część komina do dolnej części komina. Następnie pociągnij górną część komina do góry. Wyreguluj ją, aby osiągnąć żądaną wysokość. Zmierz odpowiednią wysokość i wywierć otwory 2 x 8 mm, aby umieścić wspornik. Wkręć i dokręć górną część za pomocą 2 śrub.	

Istnieją 2 sposoby montażu nasadki kominowej (patrz rysunek poniżej).

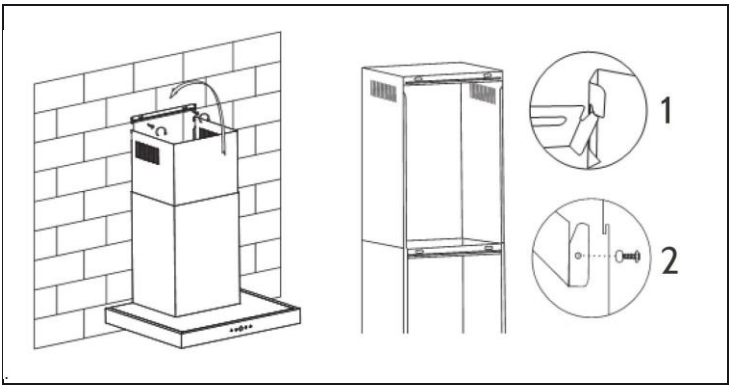

1 Po wywierceniu 2 otworów i zamocowaniu haka zawiesić osłonę komina dopasowując ją do obu bocznych zamków (rys. 1).

2 Po wywierceniu dwóch otworów i zamocowaniu haka należy zamontować pokrywę komina, blokując ją za pomocą dwóch śrub w obu bocznych otworach (rys.). 2).

Montaż (dolny wylot)

Po wywierceniu 2 otworów i zamocowaniu haka zawiesić osłonę komina dopasowując ją do obu bocznych zamków (rys.

Montaż filtra węglowego

Uwaga: Filtr z węglem aktywnym do tego okapu można kupić pod numerem artykułu 10032844. Odwiedź naszą stronę internetową: www.klarstein.pl

1	2
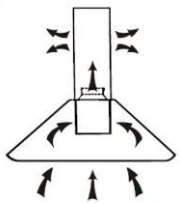	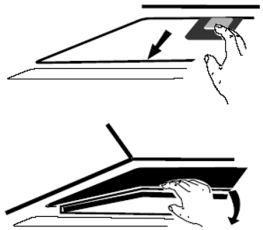
Do wychwytywania zapachów można zastosować filtr z węglem aktywnym.	Aby zamontować filtr z węglem aktywnym, należy najpierw zdemontować filtr przeciwtłuszczowy. Naciśnij blokadę i pociągnij ją w dół.
3	
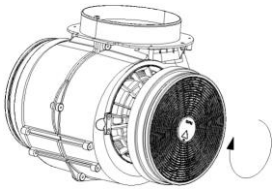	Umieść węgiel aktywny w urządzeniu i przekręć je zgodnie z ruchem wskazówek zegara. Powtórz tę samą procedurę na drugiej stronie. Upewnij się, że filtr jest dobrze zamocowany. W przeciwnym razie może się poluzować, co może być niebezpieczne. Po włożeniu filtra węglowego siła ssania będzie mniejsza.

FUNKCJE PRZYCISKÓW

	Przycisk na wyświetlaczu cyfrowym: naciśnij ten przycisk, aby włączyć lub wyłączyć zasilanie.
	Przycisk zmniejszania mocy: W stanie pracy naciśnij ten przycisk, aby zmniejszyć moc o jeden poziom.
	Przycisk włączania: W stanie pracy naciśnij ten przycisk, aby zwiększyć moc o jeden poziom.
	Przycisk opóźnionego startu lub wyłączenia: W trybie gotowości lub pracy naciśnij ten przycisk przez trzy sekundy, wyświetlacz cyfrowy zacznie migać i możesz ustawić czas wyłączenia urządzenia od 1 minuty do 9 minut; naciśnij przycisk ponownie, aby zapisać ustawienie. Jeśli żaden przycisk nie zostanie naciśnięty przez 10 sekund po ustawieniu, ustawienie zostanie zapisane automatycznie. Gdy silnik jest włączony, a ustawienie opóźnienia zostało zapisane, nadal można dostosować to ustawienie, a czas odliczania będzie wyświetlany na wyświetlaczu. Gdy urządzenie jest wyłączone, można ustawić opóźniony czas rozpoczęcia. Opóźnienie zmieni się na odliczanie czasu, gdy silnik pracuje.
	Przycisk światła: Jedno naciśnięcie włącza światło, kolejne wyłącza.

Uwaga: Gdy okap jest włączony, wyświetlacz wyłączy się, jeśli przez dwie minuty nie zostanie naciśnięty żaden przycisk.

CZYSZCZENIE I PIELĘGNACJA

Zaleca się czyszczenie filtra przeciwtłuszczowego co najmniej raz w miesiącu.

Regularne czyszczenie filtra przeciwtłuszczowego zapobiega pożarom. Filtr filtruje tłuszcz, dym i kurz, więc filtr bezpośrednio wpływa na wydajność okapu.
Jeśli filtr nie zostanie wyczyszczony, osadzi się na nim tłuszcz. Wyczyść go detergentem.

Coroczne czyszczenie filtra węglem aktywnym

Ma to zastosowanie tylko wtedy, gdy urządzenie jest używane jako jednostka recyrkulacji (wlot). Filtr ten zatrzymuje zapachy i musi być wymieniany co najmniej raz w roku, w zależności od częstotliwości użytkowania okapu.

Wymiana żarówki

- Wyłącz urządzenie i odłącz je od sieci elektryczne.
- Zdejmij osłonę lampy odkręcając dwie śruby.
- Wykręć żarówkę. Wymień na żarówkę tego samego typu i mocy.

ROZWIĄZYWANIE PROBLEMÓW

Błąd	Przyczyna	Rozwiązanie
Kontrolka się świeci, ale wentylator nie działa.	Łopatka wentylatora jest zakleszczona.	Wyłącz urządzenie i wezwij wykwalifikowany personel serwisowy w celu dokonania naprawy.
	Silnik jest uszkodzony.	
Światło i wentylator nie działają.	Przepalona żarówka.	Wymień żarówkę na żarówkę o tej samej mocy.
	Poluzowany kabel zasilający.	Podłącz ponownie przewód zasilający.
Urządzenie silnie wibruje.	Łopatka wentylatora jest uszkodzona.	Wyłącz urządzenie i wezwij wykwalifikowany personel serwisowy w celu dokonania naprawy.
	Silnik wentylatora nie jest stabilnie zamocowany.	
	Urządzenie nie jest prawidłowo umieszczone na uchwycie.	Złóż urządzenie i sprawdź, czy uchwyt jest prawidłowo umieszczony.
Moc ssania jest niewystarczająca.	Zbyt duża odległość między urządzeniem a powierzchnią do gotowania.	Dostosuj odległość do 65-75 cm

KARTA INFORMACYJNA PRODUKTU

Informacje zgodnie z Rozporządzeniem (UE) nr. 65/2014
Metody pomiarowe i obliczeniowe wg EN 61591: 1997 + A1: 2006 + A2: 20 11 + A11: 2014 + A12: 2015

Kod produktu	10046376, 10046377, 10046378		
Opis	Symbol	Wartość	Jednostka
Roczne zużycie energii	AEC_{hood}	11,8	kWh/rok
Klasa efektywności energetycznej		A++	
Wydajność dynamiki płynów	FDE_{hood}	31,7	
Klasa efektywności dynamicznej płynów		A	
Efektywność oświetlenia	LE_{hood}	≤600 mm: 28 >600 mm: 25	Lux/W
Klasa efektywności oświetlenia		≤600 mm: A >600 mm: B	
Skuteczność filtracji tłuszczu	GFE_{hood}	69,5	%
Klasa efektywności filtrowania tłuszczu		D	
Przepływ powietrza przy minimalnej i maksymalnej prędkości podczas normalnego użytkowania, tryb wzmocnienia wyłączony		168,7 / 523,9	m^3/h
przepływ powietrza przy intensywnych lub wzmocnionych ustawieniach		-	m^3/h
emisje akustyczne w powietrzu o mocy akustycznej A przy minimalnych i maksymalnych prędkościach dostępnych podczas normalnego użytkowania		34,5 / 57,5	dB
przenoszone powietrzem emisje mocy akustyczne A przy intensywnym ustawieniu lub wzmocnieniu		-	dB
zużycie energii w trybie wyłączenia	P_o	0	W
pobór mocy w trybie czuwania Tryb	P_s	0,48	W
Dane kontaktowe	Chal-Tec GmbH, Wallstraße 16, 10179 Berlin, Niemcy.		

Informacje zgodnie z Rozporządzeniem (UE) nr. 66/2014
Metody pomiarowe i obliczeniowe wg EN 61591: 1997 + A1: 2006 + A2: 20 11 + A11: 2014 + A12: 2015

Kod produktu	10046376, 10046377, 10046378		
Opis	Symbol	Wartość	Jednostka
Roczne zużycie energii	AEC_{hood}	Coroczne czyszczenie filtra węglem aktywnym	kWh/rok
Współczynnik wydłużenia czasu	f	0,9	
Wydajność dynamiki płynów	FDE_{hood}		
Wskaźnik efektywności energetycznej	EEI_{hood}	36,8	
Zmierzona prędkość powietrza w punkcie najlepszej wydajności	Q_{BEP}	184,1	m³/h
Zmierzone ciśnienie powietrza w punkcie najlepszej wydajności punkt skuteczności	P_{BEP}	163	Pa
Maksymalny przepływ powietrza	Q_{max}	577,6	m³/h
Zmierzony pobór energii elektrycznej w punkcie najlepszej sprawności	W_{BEP}	26,3	W
Nominalna moc oświetlenia systemu.	W_L	4,3	W
Średnie natężenie oświetlenia system na powierzchni do gotowania	E_{middle}	≤600 mm: 121 >600 mm: 107	Lux
Zmierzone zużycie energii w trybie czuwania.	P_o	-	W
Zmierzony pobór mocy w stanie wyłączonym	P_s		W
Poziom hałasu akustycznego	L_{WA}	57,5/34,5	dB
Dane kontaktowe	Chal-Tec GmbH, Wallstraße 16, 10179 Berlin, Niemcy.		

UWAGI DOTYCZĄCE OCHRONY ŚRODOWISKA

- Podczas gotowania należy zapewnić wystarczający dopływ powietrza, aby okap kuchenny działał wydajnie i cicho.
- Dostosuj prędkość wentylatora do ilości pary powstającej podczas gotowania. Z trybu intensywnego korzystaj tylko w razie potrzeby. Im niższa prędkość wentylatora, tym mniejsze zużycie energii.
- Jeśli podczas gotowania powstaje duża ilość pary, należy odpowiednio wcześnie wybrać wyższą prędkość wentylatora. Jeżeli para z gotowania już uleciała z kuchni, okap musi pracować dłużej.
- Wyłącz okap kuchenny, gdy nie jest już potrzebny.
- Jeśli już go nie potrzebujesz, wyłącz światła.
- Regularnie czyść filtr i w razie potrzeby wymienić go, aby zwiększyć wydajność systemu wentylacji i uniknąć zagrożenia pożarowego.
- Podczas gotowania używaj koca, aby nie powstawało tak dużo pary.

INSTRUKCJE UTYLIZACJI

Jeśli w Twoim kraju obowiązują przepisy dotyczące utylizacji sprzętu elektrycznego i elektronicznego, ten symbol na produkcie lub jego opakowaniu oznacza, że to urządzenie nie może być utylizowane w taki sam sposób, jak odpady domowe. Zamiast tego powinno zostać oddane do odpowiedniego punktu zbiórki przetwarzania urządzeń elektrycznych i elektronicznych Zapewnianie odpowiedniej utylizacji urządzenia pomoże uniknąć potencjalnych negatywnych konsekwencji dla środowiska oraz życia ludzi, które są możliwe w przeciwnym wypadku. Aby uzyskać informacje na temat recyklingu i utylizacji tego produktu, należy skontaktować się z lokalnymi władzami lub firmą zajmującą się utylizacją odpadów domowych.

PRODUCENT I IMPORTER (UK)

Producent:
Chal-Tec GmbH, WALLSTRASSE 16, 10179 Berlin, Niemcy

Ważne dla Wielkiej Brytanii:
Berlin Brands Group UK Limited
PO Box 42
272 Kensington High Street
Londyn, W8 6ND
United Kingdom

KLARSTEIN