CAME

CAME.COM

FA01123-PL

Napęd do bram przesuwnych
Seria BX

BX-74 / BX-78

INSTRUKCJE INSTALACJI

PL Polski

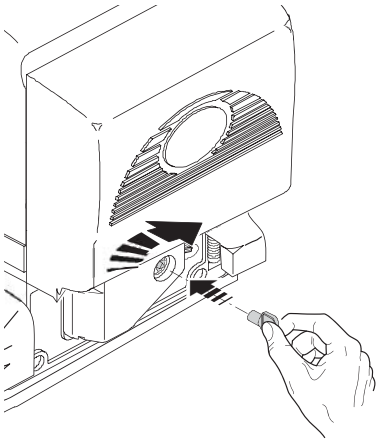

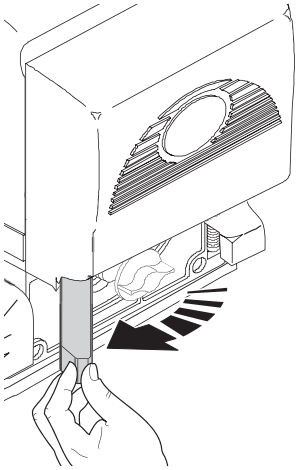

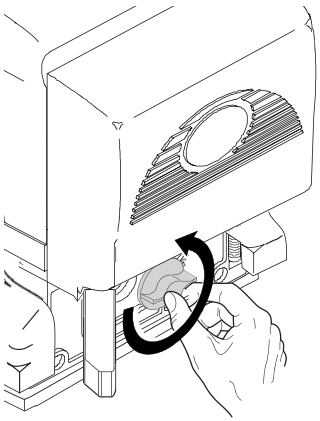

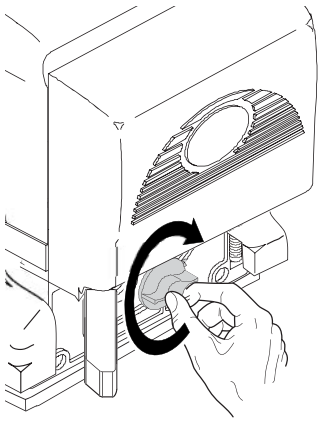

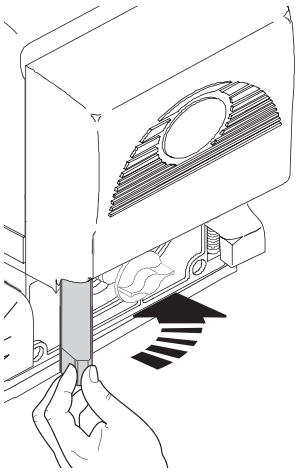

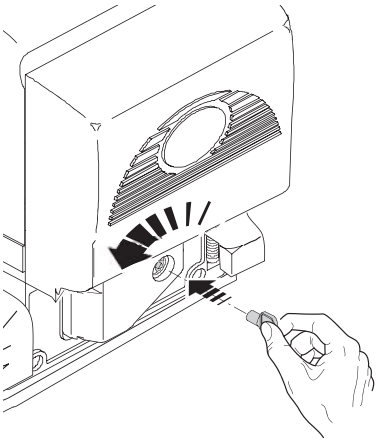

OGÓLNE ZALECENIA DLA INSTALATORA

⚠ UWAGA! Ważne instrukcje dotyczące bezpieczeństwa.
Przestrzegać wszelkich instrukcji, ponieważ nieprawidłowa instalacja może powodować poważne obrażenia.
Przed przystąpieniem do pracy przeczytać również zalecenia przeznaczone dla użytkownika.

Produkt jest przeznaczony wyłącznie do użytkowania do celów, dla jakich został zaprojektowany.. Każde inne użytkowanie jest niebezpieczne. came S.p.a. nie ponosi odpowiedzialności za ewentualne szkody wynikające z błędnego, niewłaściwego lub nierozsądnego użytkowania. • Produkt omawiany w tej instrukcji został określony zgodnie z dyrektywą maszynową 2006/42/WE jako "maszyna nieukończona". "Maszyna nieukończona" oznacza zespół, który jest prawie maszyną, ale nie może samodzielnie służyć do konkretnego zastosowania. Jedynym przeznaczeniem maszyn nieukończonych jest włączenie do lub połączenie z inną maszyną lub inną maszyną nieukończoną lub wyposażeniem, tworząc w ten sposób maszynę, do której ma zastosowanie Dyrektywa 2006/42/WE. Montaż końcowy musi zostać przeprowadzony zgodnie z normą 2006/42/WE (Dyrektywa Komisji Europejskiej) oraz europejskimi standardami odniesienia: EN 13241-1, EN 12453, EN 12445 i EN 12635. W związku z powyższymi rozważaniami, wszelkie operacje opisane w tej instrukcji, muszą być wykonywane przez personel doświadczony i wykwalifikowany. • Producent uchyla się od wszelkiej odpowiedzialności za stosowanie produktów nieoryginalnych - prowadzi to do wygaśnięcia gwarancji • Przechowywać instrukcję w dokumentacji technicznej razem z instrukcjami innych urządzeń wykorzystanych do realizacji automatyki • Sprawdzić, czy przedział temperatury wskazany na napędzie jest odpowiedni dla miejsca instalacji. • Przygotowanie przewodów, montaż, podłączenia elektryczne i kolaudacja muszą być przeprowadzone zgodnie z zasadami poprawnego i bezpiecznego wykonywania prac technicznych oraz przestrzegając obowiązujących przepisów. • Uszkodzony przewód zasilania musi być wymieniony przez producenta, przez jego serwis techniczny lub inną osobę o podobnych kwalifikacjach, co pozwoli uniknąć zaistnienia każdej niebezpiecznej sytuacji. • Podczas każdej fazy instalacji należy upewnić się, że czynności są wykonywane po odłączeniu napięcia. • Automatyka nie może być używana z bramami wyposażonymi w furtkę dla pieszych, chyba, że napęd może być aktywowany tylko w przypadku furtki znajdującej się w pozycji bezpieczeństwa. • Upewnić się, czy unikane jest pochwycenie pomiędzy bramą i stałymi częściami znajdującymi się w pobliżu, w następstwie ruchu bramy. • Przed rozpoczęciem instalacji automatyki należy sprawdzić czy brama jest w dobrym stanie mechanicznym, jest prawidłowo wyważona oraz czy dobrze się zamyka: w przypadku oceny negatywnej, nie należy kontynuować przed dostosowaniem się do wymogów pełnego bezpieczeństwa. • Upewnić się czy brama jest odpowiednio stabilna oraz czy koła funkcjonują prawidłowo i są odpowiednio smarowane. oraz czy otwiera się i zamyka w poprawny sposób. • Dolna prowadnica musi być dobrze zamocowana do podłoża, na poziomej i gładkiej powierzchni, na której brak jest przeszkód mogących utrudniać ruch bramy . • Tory górnej prowadnicy nie powinny powodować tarcia. • Upewnić się czy występuje ogranicznik położeń krańcowych przy otwieraniu i zamykaniu. • Zadbać o to, aby automatyka była zainstalowana na odpornej powierzchni, w miejscu zabezpieczonym przed możliwymi uderzeniami. • Upewnić się, że zostały już zamontowane odpowiednie ograniczniki mechaniczne. • Jeżeli automatyka jest zainstalowana na wysokości poniżej 2,5 m od podłogi lub innego poziomu dostępu, należy sprawdzić konieczność zastosowania ewentualnych zabezpieczeń i/lub ostrzeżeń w celu zabezpieczenia punktów niebezpiecznych. • Nie należy montować napędu w odwróconej pozycji, ani też na elementach, które mogłyby się ugiąć pod jego ciężarem, odpowiednio wzmocnić punkty mocowania. • Nie instalować napędu w miejscach, usytuowanych na pochyłym podłożu. • Upewnić się, by ewentualne urządzenia nawadniające nie zraszały napędu od dołu. • Umieścić w dobrze widocznym miejscu odpowiednią sygnalizację ostrzegającą przed potencjalnym ryzykiem resztkowym, z którą należy zapoznać użytkownika końcowego. • Dokładnie ograniczyć cały obszar zakładu, aby uniemożliwić dostęp dla osób nieupoważnionych, a zwłaszcza niepełnoletnich i dzieci. • Umieścić znaki ostrzegawcze (np. tablica na bramie) tam, gdzie jest to konieczne i w miejscu dobrze widocznym. • Zaleca się stosować odpowiednie zabezpieczenia, aby uniknąć niebezpiecznych pod względem mechanicznym sytuacji, spowodowanych przez obecność osób w obszarze działania urządzenia (np. unikać przyciśnięcia palców pomiędzy kołem zębatym i zębatką). • Przewody elektryczne muszą być przeprowadzone przez korytka kablowe i nie mogą stykać się z częściami, które mogą nagrzewać się podczas użytkowania (silnik, transformator itp.). • Zgodnie z normami technicznymi dotyczącymi instalacji zaopatrzyć sieć zasilania w odpowiedni wyłącznik wielobiegunowy, który umożliwia całkowite odłączenie zasilania w warunkach III kategorii przepięcia. • Wszystkie urządzenia sterowania i kontroli muszą być instalowane w odległości co najmniej 1,85 m od obwodu obszaru ruchu bramy lub w miejscu, gdzie dostęp do nich nie jest możliwy z zewnątrz przez bramę. • Wszystkie wyłączniki w trybie TOTMAN muszą być umieszczone w miejscu, gdzie przesuwające się skrzydła bramy, strefy przejazdu i przejścia są w pełni widoczne, jednakże w odpowiedniej odległości od ruchomych części. • Jeżeli nie zostało przewidziane uruchomienie przy pomocy klucza, instalacja urządzeń sterujących musi przebiegać na wysokości co najmniej 1,5 m i w miejscu niedostępnym dla osób nieupoważnionych. • Aby przeprowadzić próbę siły uderzenia należy zastosować odpowiednią listwę optyczną, prawidłowo zainstalowaną i wykonać odpowiednie regulacje. • Przed przekazaniem użytkownikowi należy zweryfikować zgodność instalacji z normą zharmonizowaną dyrektywy maszynowej 2006/42/WE. Upewnić się czy automatyka została odpowiednio uregulowana oraz czy urządzenia bezpieczeństwa i zabezpieczenia oraz system ręcznego wysprzęglania siłownika funkcjonują poprawnie. • Umieścić na stałe etykietę, która sygnalizuje, w jaki sposób należy używać mechanizmu wysprzęglania ręcznego, w pobliżu odpowiedniego elementu sprzęgającego. • Zaleca się przekazać użytkownikowi końcowemu wszelkie instrukcje obsługi dotyczące urządzeń, które składają się na maszynę finalną.

- NA PONIŻSZYM RYSUNKU WSKAZANE SĄ GŁÓWNE PUNKTY POTENCJALNEGO ZAGROŻENIA DLA OSÓB -

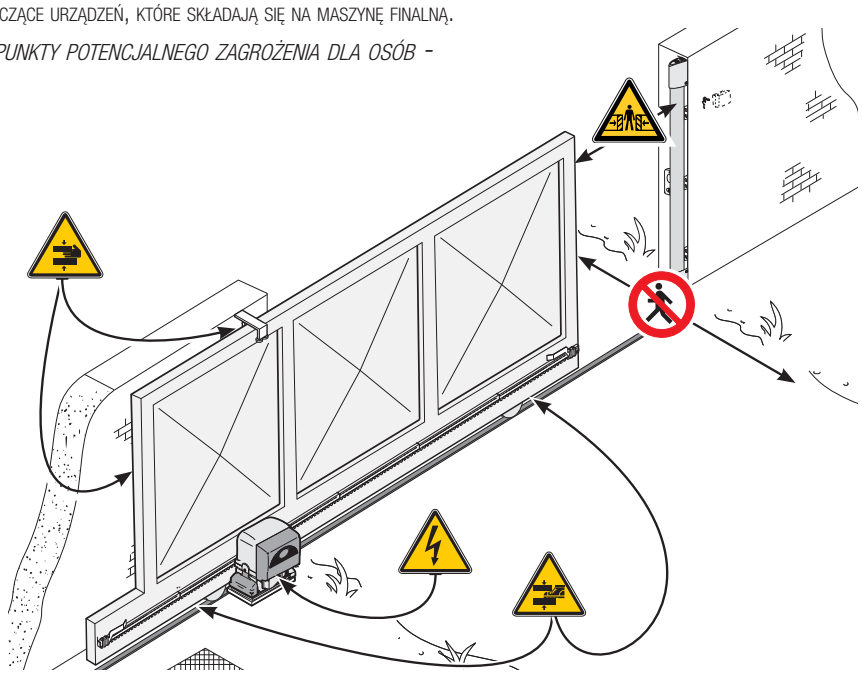

wysokie napięcie niebezpieczne dla życia;
Niebezpieczeństwo zmiażdżenia;
Niebezpieczeństwo zmiażdżenia stóp;
Niebezpieczeństwo pochwycenia rąk;
Zakaz przechodzenia podczas manewru.

Instrukcja **FA01123-PL** - 08/2018 - © CAME S.p.A. - Producent zastrzega sobie prawo do wprowadzania zmian w treści instrukcji bez wcześniejszego powiadomienia. - Tłumaczenie oryginalnych instrukcji

LEGENDA

🕮 Ten symbol oznacza akapity, które należy uważnie przeczytać.
⚠ Ten symbol oznacza akapity dotyczące bezpieczeństwa.
☞ Ten symbol oznacza uwagi, które należy przekazać użytkownikowi.

Wszystkie wymiary są podane w milimetrach, z wyjątkiem inaczej oznaczonych.

OPIS

BX-74 Napęd wyposażony w kartę elektroniczną, urządzenie do kontroli ruchu i wykrywania przeszkód oraz mechaniczne wyłączniki krańcowe do bram przesuwnych o wadze do 400 kg.

BX-78 Napęd wyposażony w kartę elektroniczną, urządzenie do kontroli ruchu i wykrywania przeszkód oraz mechaniczne wyłączniki krańcowe do bram przesuwnych o wadze do 800 kg.

PRZEZNACZENIE

Napęd BX-74 został zaprojektowany w celu zautomatyzowania bram przesuwnych przeznaczonych do użytku w rezydencjach; natomiast napęd BX-78 może być używany również w budynkach wielomieszkaniowych.

🕮 Każdy sposób instalacji i użytkowania inny, niż opisany w niniejszych instrukcjach jest niedozwolony.

RODZAJ ZASTOSOWANIA

Model	BX-74	BX-78
Standardowa długość referencyjna* części przesuwnej (m)	4	
Waga maksymalna części przesuwnej (kg)	400	800
Moduł koła zębatego	4	

* W przypadku zastosowań o wymiarach innych niż standardowe, należy zapoznać się z wykresami poniżej.

DANE TECHNICZNE

Dana	BX-74	BX-78
Stopień ochrony (IP)	44	
Zasilanie (V - 50/60 Hz)	230 AC	
Zasilanie silnika (V - 50/60 Hz)	230 AC	
Zużycie energii w trybie stand by (W)	4,5	
Zużycie energii przy użyciu zestawu Green Power (W)	0,8	
Moc (W)	520	560
Siła ciągu (N)	300	800
Prędkość otwierania (m/min)	10,5	
Temperatura robocza (°C)	-20 ÷ +55	
Kondensator (µF)	12	20
Klasa urządzenia	I	
Ochrona termiczna silnika (°C)	150	
Ciężar (kg)	15	

WYMIARY

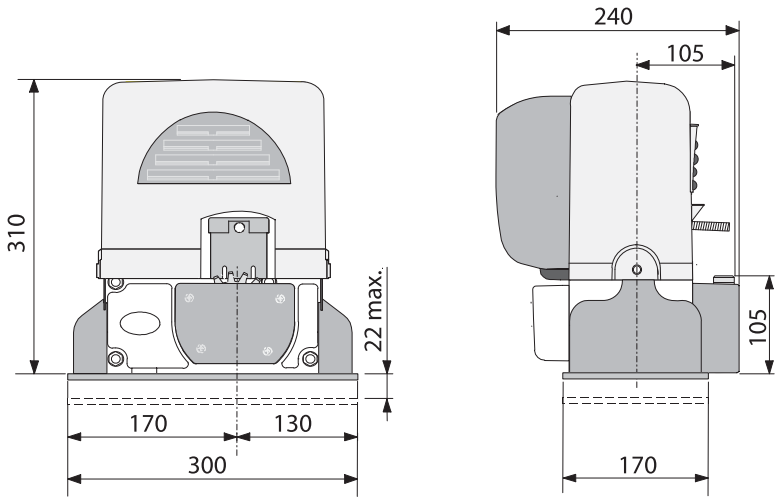

Instrukcja **FA01123-PL** - 08/2018 - © CAME S.p.A. - Producent zastrzega sobie prawo do wprowadzania zmian w treści instrukcji bez wcześniejszego powiadomienia. - Tłumaczenie oryginalnych instrukcji

CYKLE ROBOCZE

Dana	BX-74 / BX-78
Cykle/godzinę (liczba)	17
Następujące po sobie cykle (liczba)	6

Obliczenie cykli odnosi się do bramy o **standardowej długości referencyjnej** (zob. rodzaj zastosowania), prawidłowo zainstalowanej i wolnej od konfliktów mechanicznyc i/lub przypadkowego tarcia, przy pomiarze dokonywanym w temperaturze otoczenia wynoszącej 20° C, zgodnie z definicją normy EN 60335-2-103. W przypadku zastosowań o wymiarach innych niż standardowe, należy zapoznać się z wykresami poniżej.

- **Wykres cykle/godzinę**

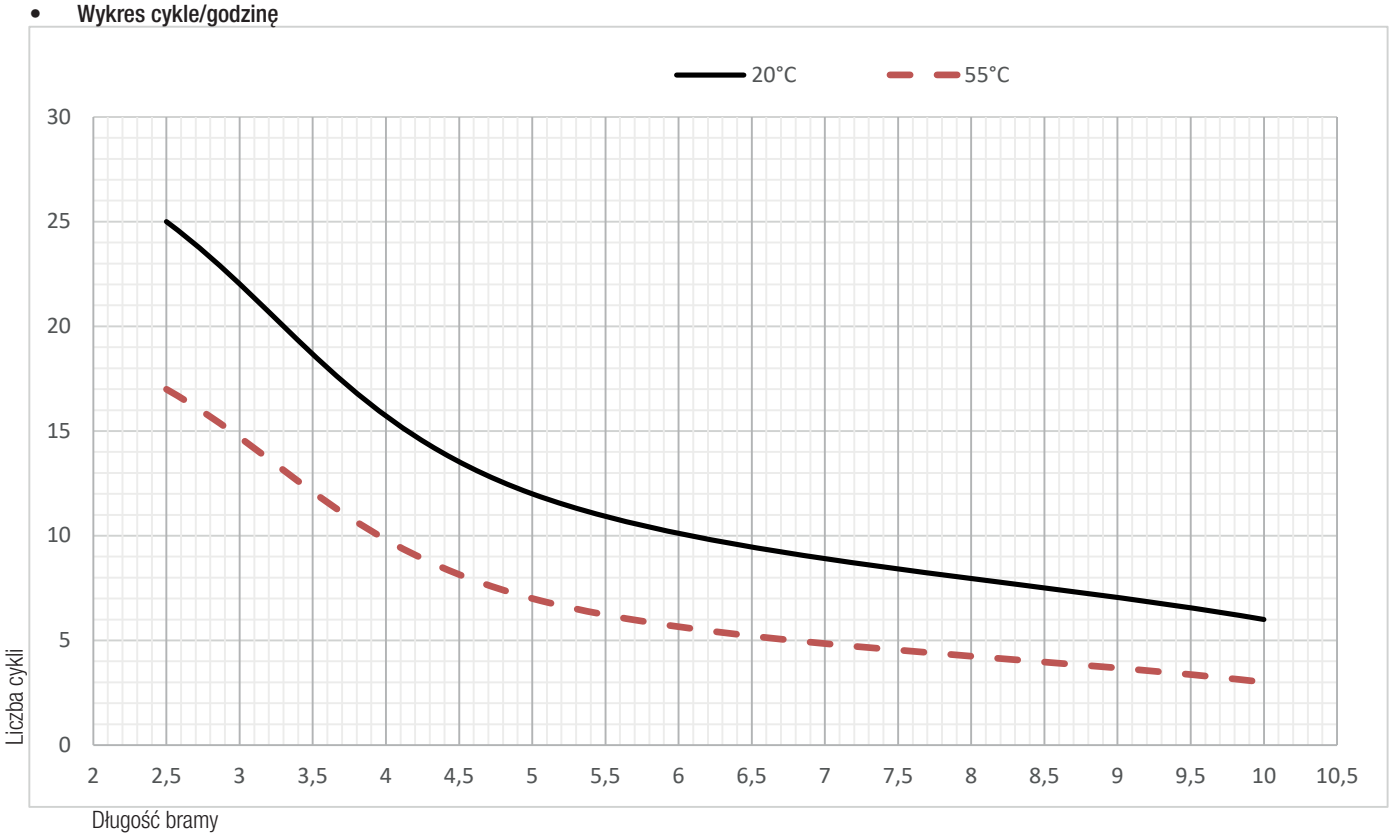

- **Wykres następujących po sobie cykli**

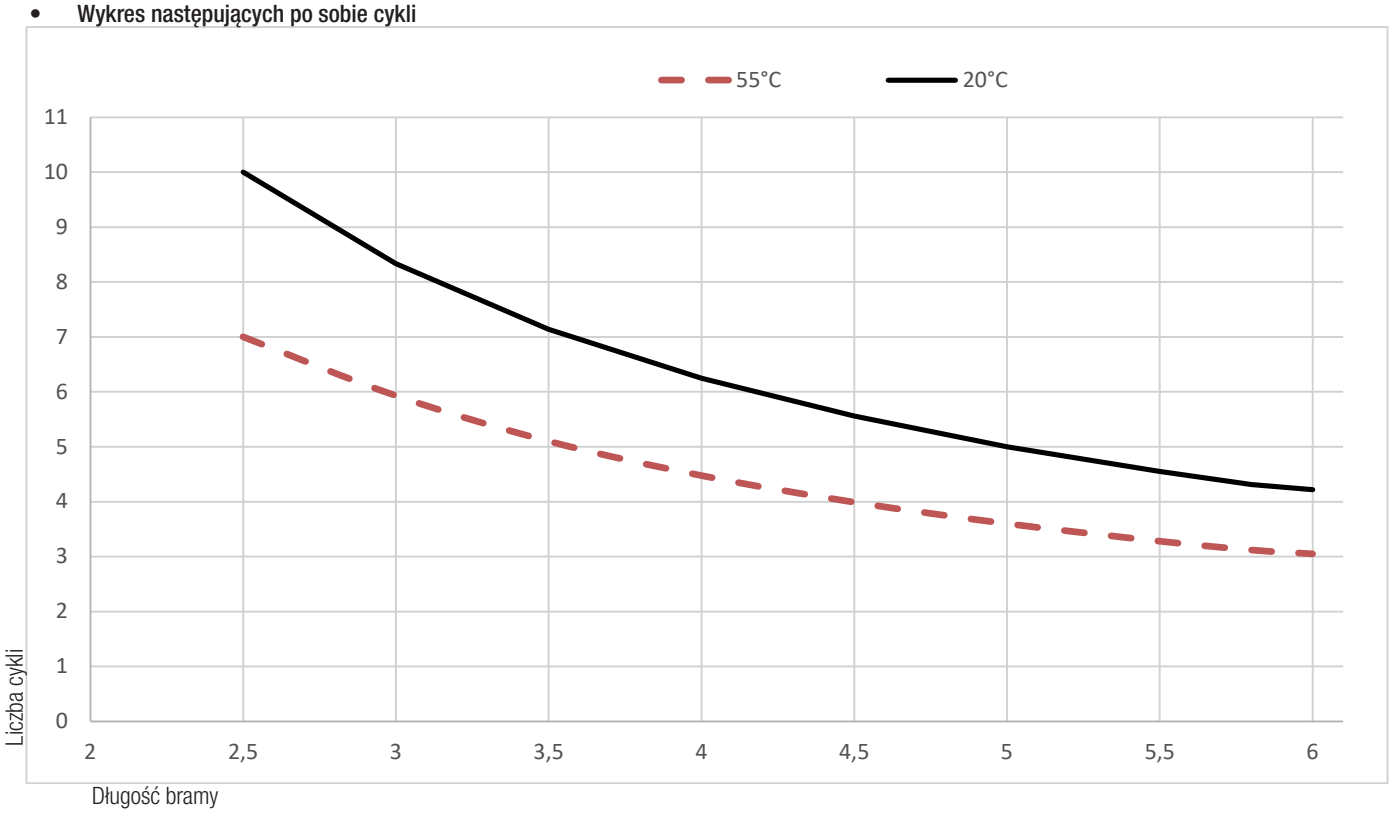

Instrukcja **FA01123-PL** - 08/2018 - © CAME S.p.A. - Producent zastrzega sobie prawo do wprowadzania zmian w treści instrukcji bez wcześniejszego powiadomienia. - Tłumaczenie oryginalnych instrukcji

OPIS CZĘŚCI SKŁADOWYCH

1. Pokrywa górna
2. Osłona elementów regulacyjnych
3. Suport centrali
4. Skrzydełka ogranicznikowe
5. Płyta sterująca ZBX7N
6. Przednia pokrywa tablicy rozdzielczej
7. Pokrywa umożliwiająca dostęp do mechanizmu wysprzęglającego
8. Płyta mocująca
9. Śruby mocujące

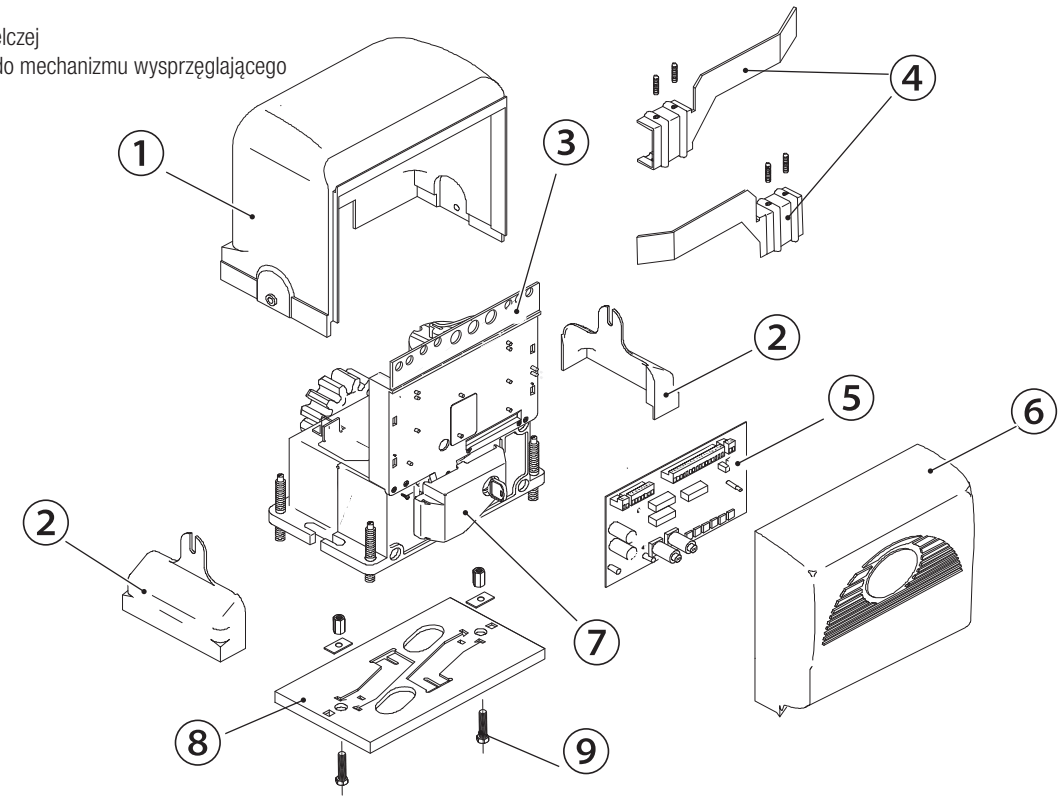

PRZYKŁADOWA INSTALACJA

1. Napęd
2. Krzywki wyłączników krańcowych
3. Zębatka
4. Przełącznik kluczowy
5. Antena
6. Lampa ostrzegawcza
7. Fotokomórki
8. Odbój
9. Listwa bezpieczeństwa
10. Studzienka rozdzielcza

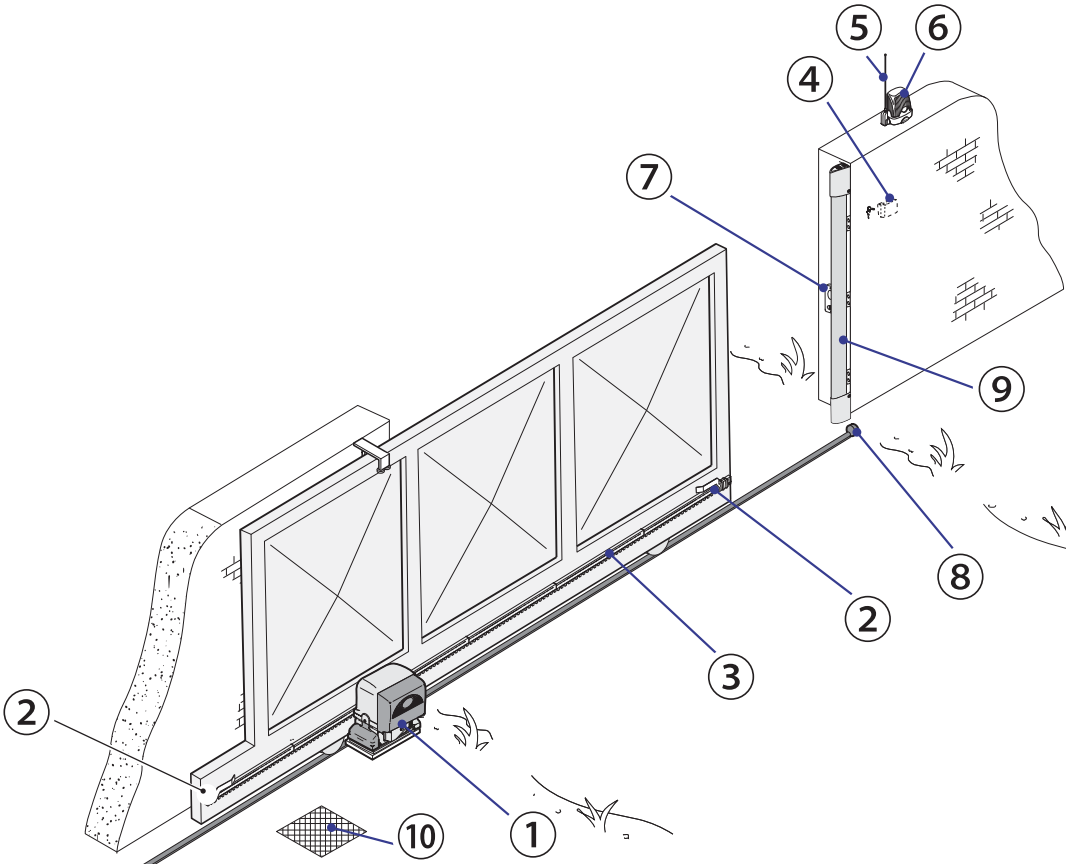

Instrukcja **FA01123-PL** - 08/2018 - © CAME S.p.A. - Producent zastrzega sobie prawo do wprowadzania zmian w treści instrukcji bez wcześniejszego powiadomienia. - Tłumaczenie oryginalnych instrukcji

OGÓLNE WSKAZÓWKI DOTYCZĄCE INSTALACJI

⚠ Instalacja musi być przeprowadzona zgodnie z obowiązującymi przepisami prawnymi przez wykwalifikowany i doświadczny personel.

CZYNNOŚCI PRZED INSTALACJĄ

⚠ Przed przystąpieniem do instalacji napędu należy wykonać poniższe czynności:
- sprawdzić, czy górne suwaki prowadnicy nie powodują tarcia;
- przygotować odpowiednie rury i korytka kablowe dla przeprowadzenia przewodów elektrycznych w celu ich ochrony przed uszkodzeniami mechanicznymi.

NARZĘDZIA I MATERIAŁY

Upewnić się, czy zostały przygotowane wszystkie narzędzia i materiały niezbędne dla bezpiecznego dokonania instalacji, zgodnie z obowiązującymi przepisami.

RODZAJ I MINIMALNY PRZEKRÓJ PRZEWODÓW

Połączenie	Długość przewodu	
	< 20 m	20 < 30 m
Zasilanie płyty elektronicznej 230 V AC (1P+N+PE)	3G x 1,5 mm^2	3G x 2,5 mm^2
Urządzenia sygnalizacyjne	2 x 0,5 mm^2	
Urządzenia sterujące	2 x 0,5 mm^2	
Urządzenia zabezpieczające (fotokomórki)	(TX = 2 x 0,5 mm^2) (RX = 4 x 0,5 mm^2)	

🕮 W przypadku zasilania 230 V i używania na zewnątrz budynków, wykorzystać przewody typu H05RN-F zgodne z normą 60245 IEC 57 (IEC); natomiast wewnątrz budynków wykorzystać przewody typu H05VV-F zgodne z normą 60227 IEC 53 (IEC). Dla zasilania do 48 V, mogą być używane przewody typu FROR 20-22 II zgodne z normą EN 50267-2-1 (CEI).

🕮 Do podłączenia anteny wykorzystać przewód typu RG58 (zalecana długość do 5 m).

🕮 Do połączenia sprzężonego i CRP zastosować kabel typu UTP CAT5 (do 1000 m).

🕮 Jeżeli długość przewodów różni się od wartości podanych w tabeli, należy określić ich średnicę na podstawie rzeczywistego poboru prądu podłączonych urządzeń oraz zgodnie z zaleceniami normy CEI EN 60204-1.

🕮 Dla połączeń przewidujących kilka urządzeń na tej samej linii (sekwencyjne), parametry określone w tabeli muszą być zmodyfikowane w zależności od rzeczywistych wartości poboru prądu i odległości. W sprawie połączenia produktów nie objętych niniejszymi instrukcjami należy posłużyć się załączoną do nich dokumentacją techniczną.

INSTALACJA

⚠ Poniższe ilustracje są jedynie przykładowe, ponieważ wymiary i przestrzeń mocowania mechanizmu i akcesoriów zmieniają się w zależności od rzeczywistych rozmiarów. Wybór najbardziej odpowiedniego rozwiązania będzie zależał od instalatora systemu.

🕮 Rysunki dotyczą napędu zainstalowanego po lewej stronie.

MONTAŻ PESZLI

Przygotować wykop pod skrzynię fundamentową.
Przygotować peszle niezbędne dla dokonania połączeń przewodów odchodzących z puszki połączeniowej.
Dla podłączenia motoreduktora zaleca się stosować peszel o średnicy Ø 40 mm, a dla akcesoriów, peszle o średnicy Ø 25 mm.
🕮 Ich liczba jest uzależniona od rodzaju instalacji i od przewidzianych akcesoriów.

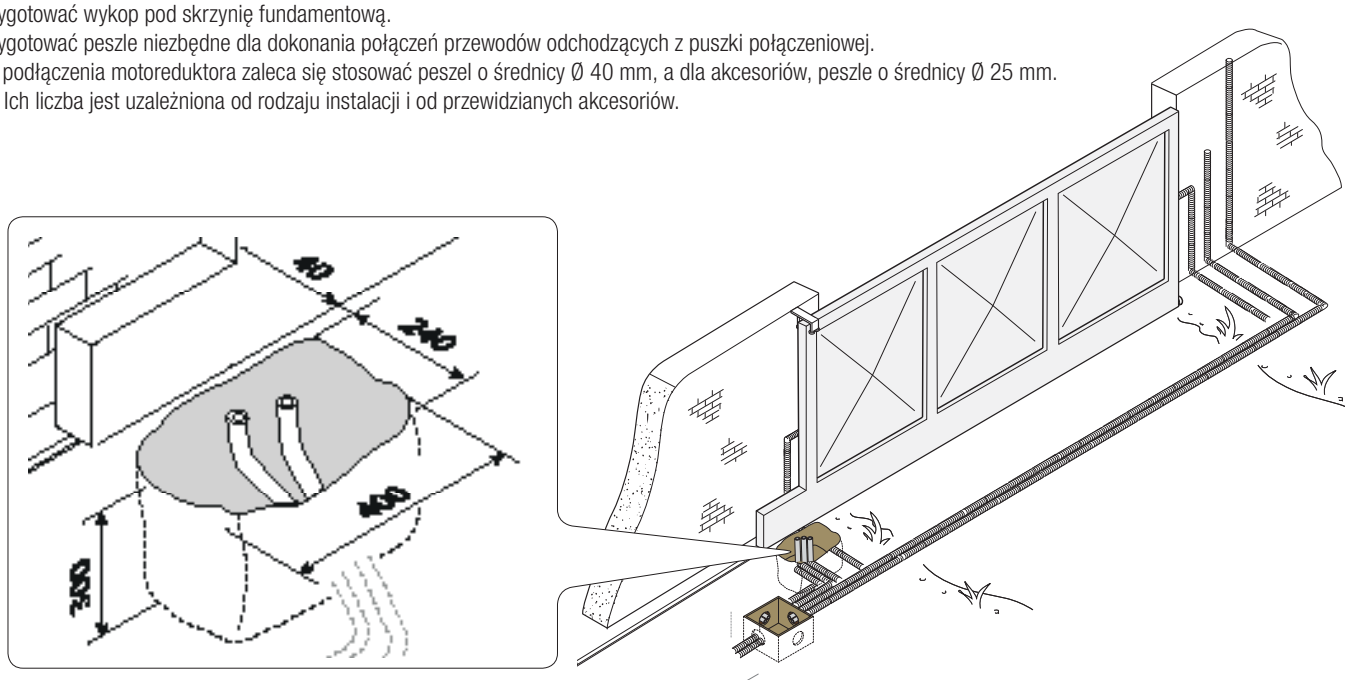

Instrukcja FA01123-PL - 08/2018 - © CAME S.p.A. - Producent zastrzega sobie prawo do wprowadzania zmian w treści instrukcji bez wcześniejszego powiadomienia. - Tłumaczenie oryginalnych instrukcji

MONTAŻ PŁYTY FUNDAMENTOWEJ

Przygotować skrzynię fundamentową o wymiarach większych, niż wymiary płyty i włożyć ją do wykopu fundamentowego. Skrzynia musi wystawać o 50 mm nad poziom podłoża.
Włożyć żelazną kratę do skrzyni fundamentowej celem wzmocnienia cementu.
Włożyć śruby do otworów w płycie fundamentowej i zablokować je nakrętkami. Przy pomocy śrubokrętu lub szczypców wyciągnąć fabrycznie przygotowane kotwy.

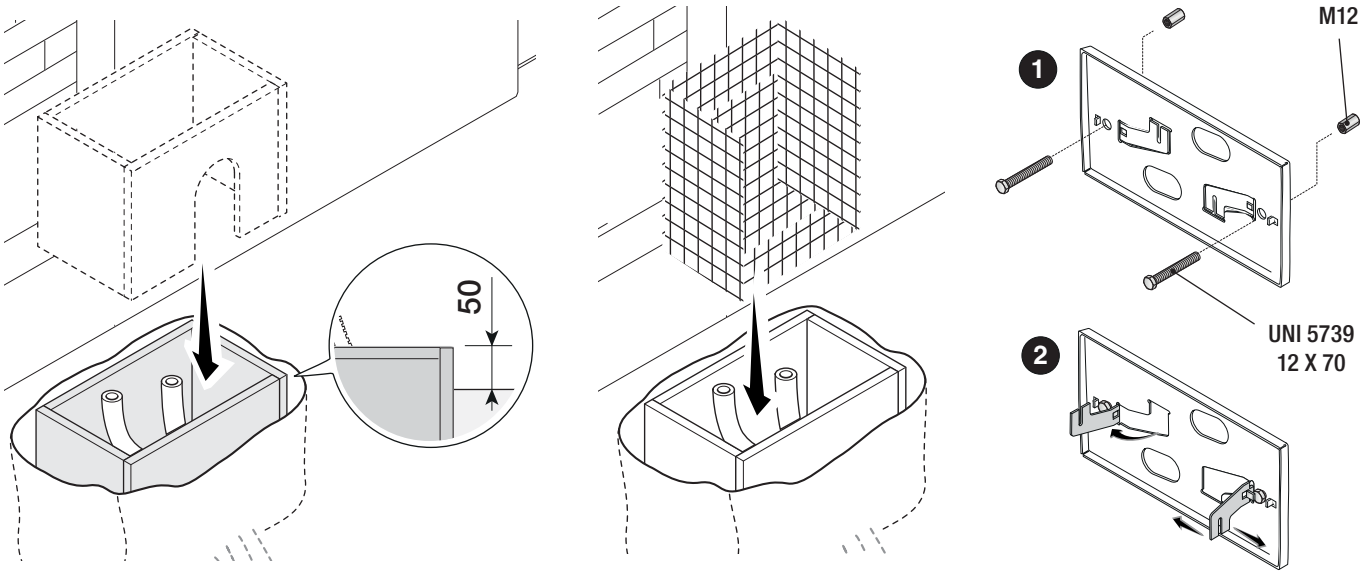

Jeśli listwa zębata jest już zamontowana, umieścić płytę fundamentową w skrzyni przestrzegając wymiarów podanych na rysunku.
Uwaga! Rury muszą być przeprowadzone przez przeznaczone do tego otwory.

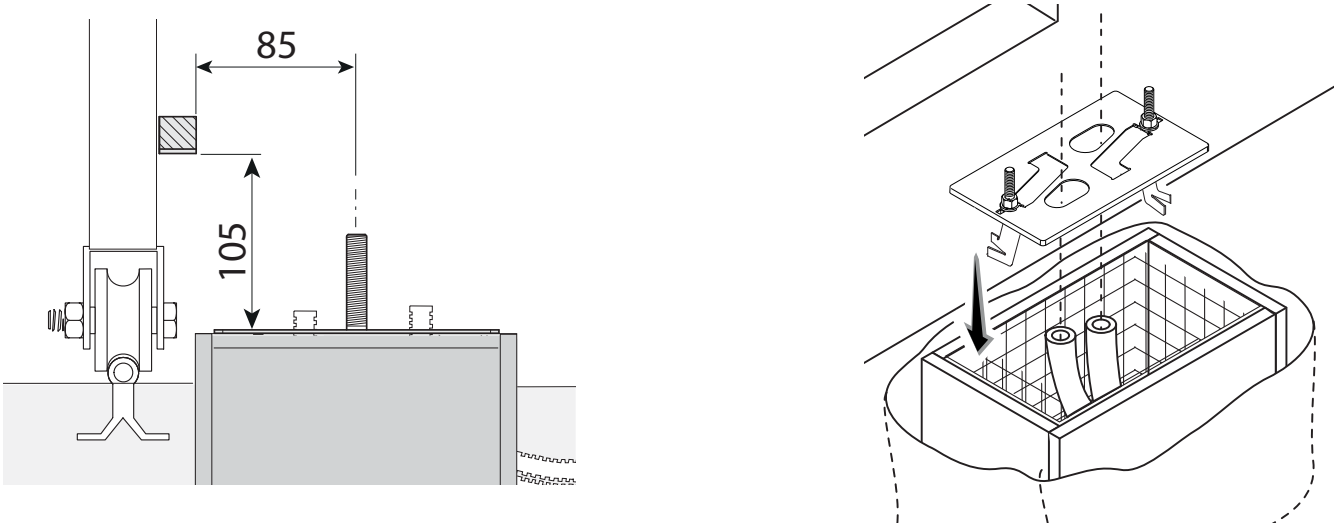

Napełnić skrzynię fundamentową betonem, płyta musi być dokładnie wypoziomowana, czysta, oraz z gwintem śrub całkowicie na powierzchni.
Zaczekać przynajmniej 24 godziny na utwardzenie się betonu.
Wyjąć skrzynię fundamentową, wypełnić ziemią wykop wokół bloku betonowego.

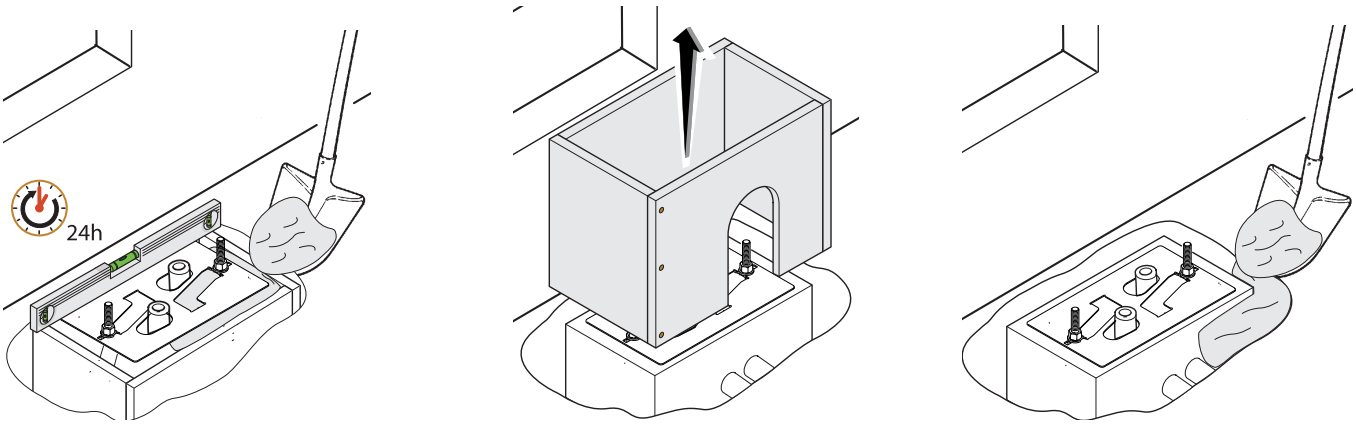

Instrukcja **FA01123-PL** - 08/2018 - © CAME S.p.A. - *Producent zastrzega sobie prawo do wprowadzania zmian w treści instrukcji bez wcześniejszego powiadomienia. - Tłumaczenie oryginalnych instrukcji*

Zdjąć nakrętki ze śrub.
Włożyć przewody elektryczne do rur i wysunąć na zewnątrz o długości ok. 600 mm.

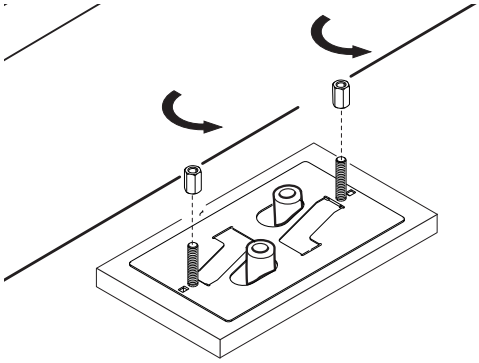

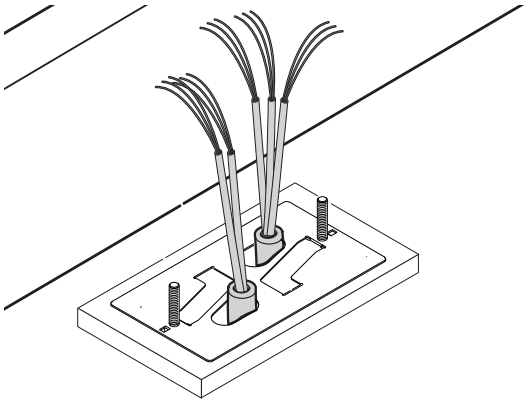

PRZYGOTOWANIE SIŁOWNIKA

Zdjąć przednią i górną część obudowy napędu.
Umieścić siłownik na płycie fundamentowej.

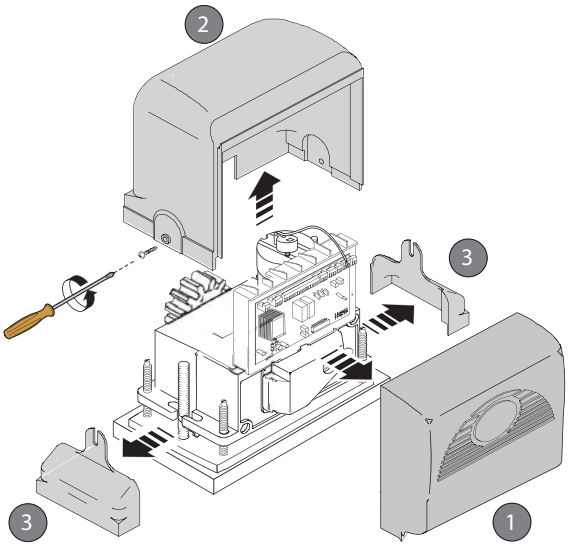

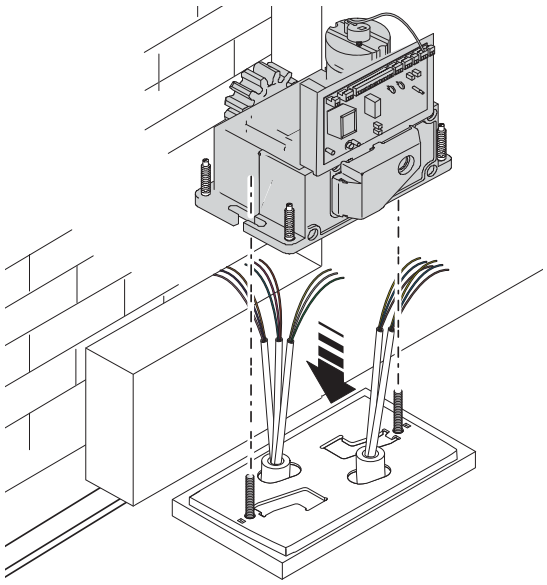

Podnieść siłownik na wysokość 5 ÷10 mm nad płytę fundamentową, używając metalowych nóżek z gwintem, aby później umożliwić regulację luzu między kołem zębatym, a listwą zębatą.

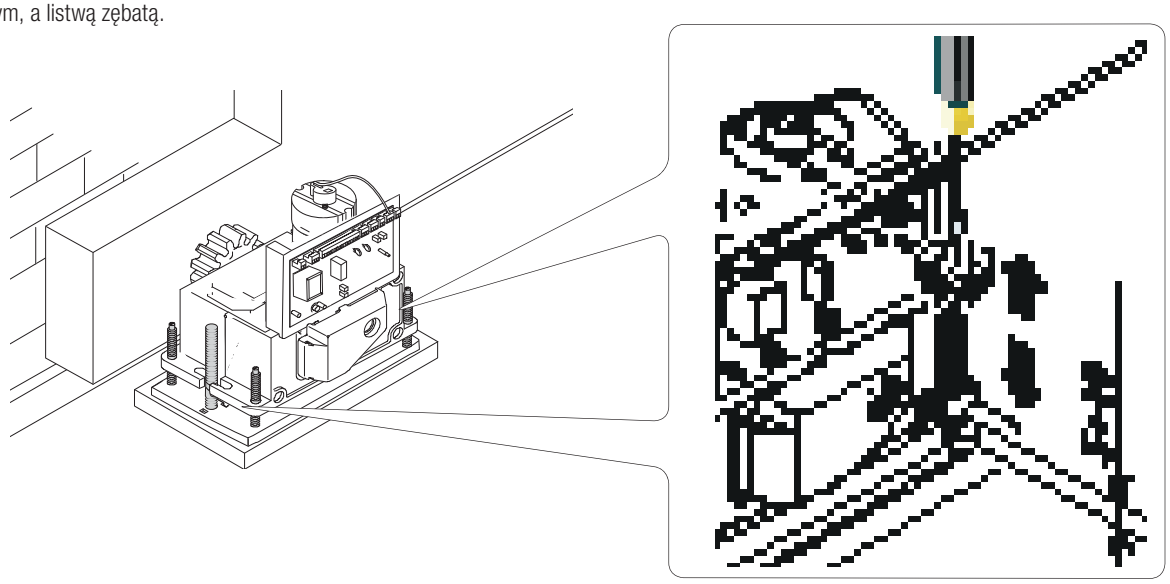

Instrukcja **FA01123-PL** - 08/2018 - © CAME S.p.A. - Producent zastrzega sobie prawo do wprowadzania zmian w treści instrukcji bez wcześniejszego powiadomienia. - Tłumaczenie oryginalnych instrukcji

MONTAŻ LISTWY ZĘBATEJ

🕮 Jeżeli listwa zębata jest już obecna, przystąpić bezpośrednio do regulacji odległości połączenia koło zębate-listwa zębatka, w przeciwnym przypadku przystąpić do zamocowania.
- wysprzęglić napęd (patrz paragraf dotyczący WYSPRZĘGLANIA SIŁOWNIKA);
- oprzeć listwę zębatą na kole zębatym siłownika;
- przyspawać lub zamocować listwy zębatej na całej długości bramy.

Do połączenia modułów listwy zębatej posłużyć się jej niepotrzebnym odcinkiem, podłożyć go pod miejsce połączenia i zablokować dwoma zaciskami imadłowymi.

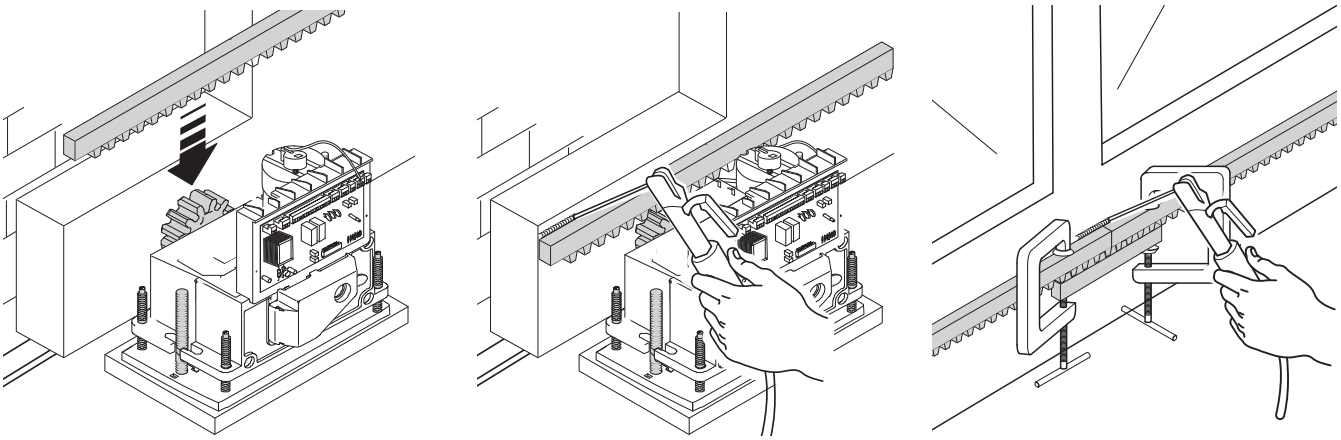

REGULACJA POŁĄCZENIA KOŁO ZĘBATE - LISTWA ZĘBATA

Otworzyć i zamknąć ręcznie bramę oraz uregulować odległość połączenia koło zębate-listwa zębata przy pomocy gwintowanych stalowych nóżek (regulacja pionowa) i otworów (regulacja pozioma). Pozwala to na uniknięcie, by ciężar bramy wspierał się na automatyce.

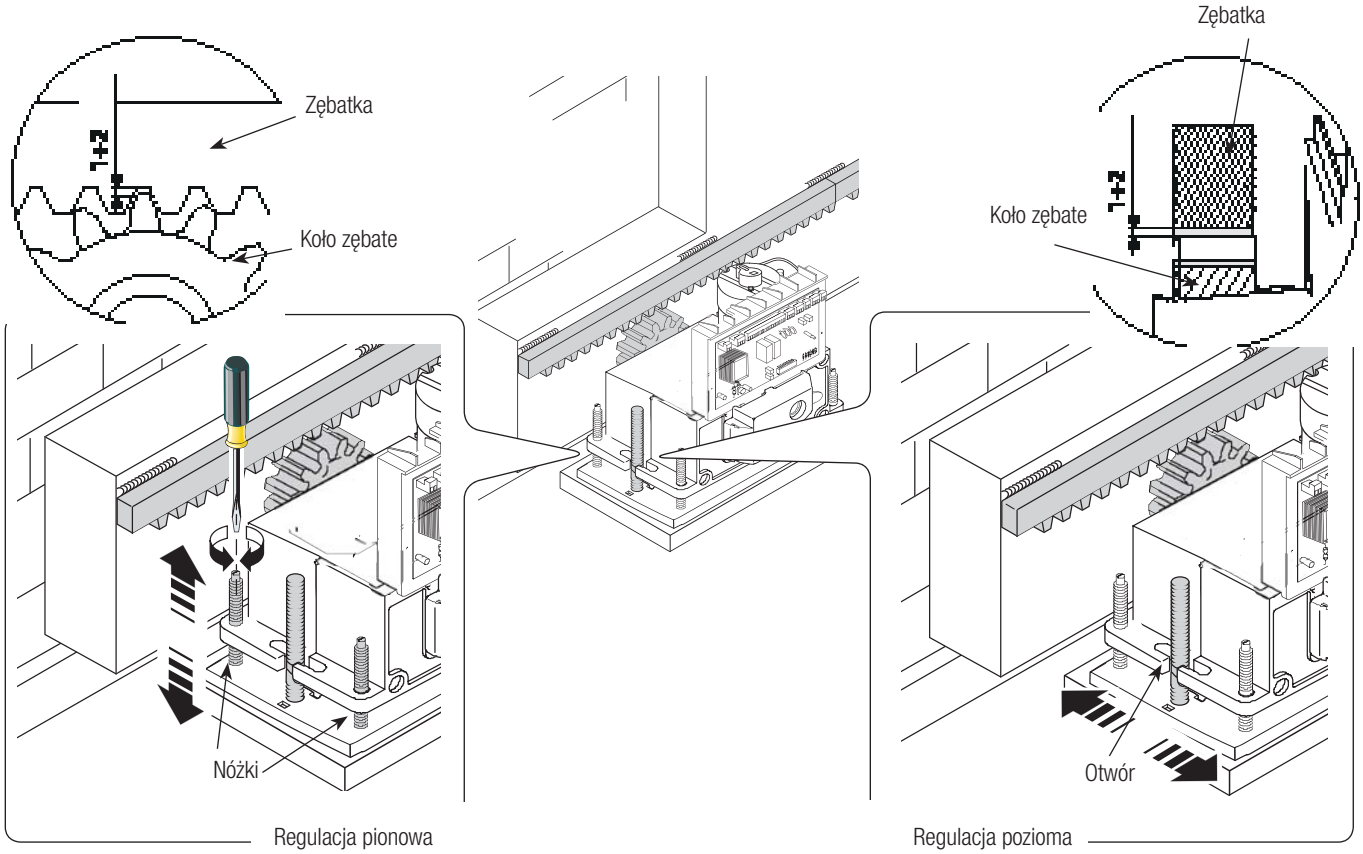

Instrukcja **FA01123-PL** - 08/2018 - © CAME S.p.A. - *Producent zastrzega sobie prawo do wprowadzania zmian w treści instrukcji bez wcześniejszego powiadomienia. - Tłumaczenie oryginalnych instrukcji*

MOCOWANIE SIŁOWNIKA

Po zakończeniu regulacji, zamocować napęd do płyty przy użyciu podkładek i nakrętek.

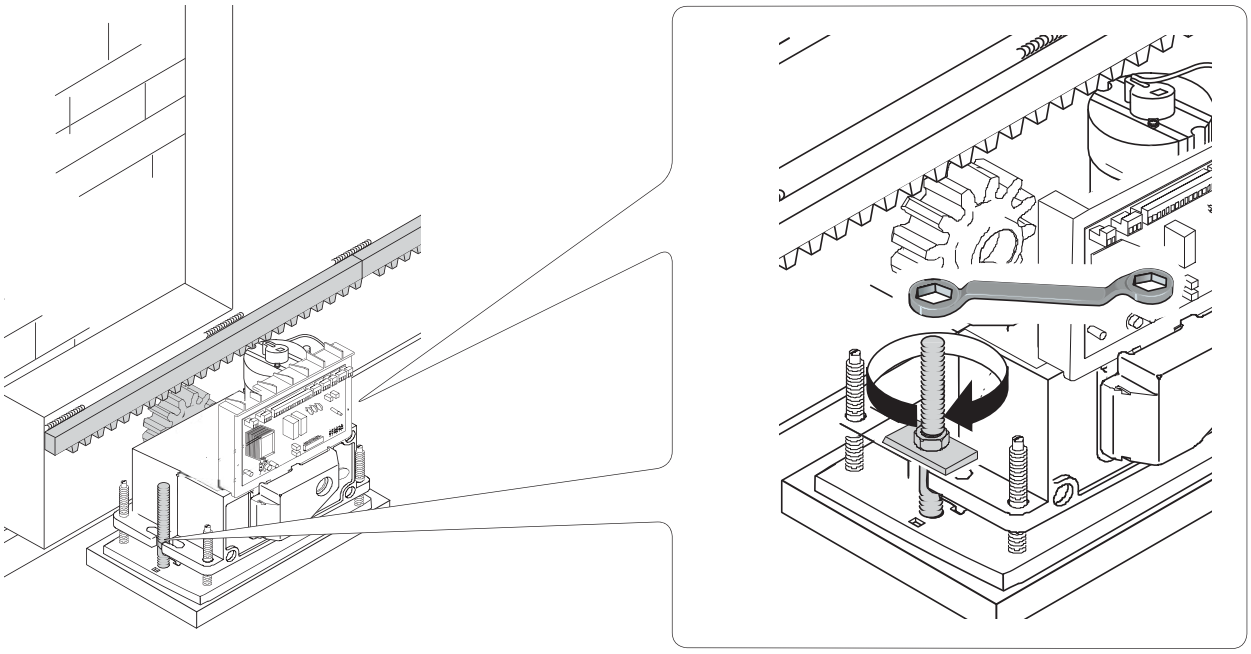

USTAWIENIE POŁOŻEŃ KRAŃCOWYCH

W fazie otwierania:

- otworzyć bramę ❶;
- założyć krzywkę wyłącznika krańcowego przy otwieraniu na listwę zębatą, aż znajdzie się w pozycji, która zwolni mikro (sprężynę) i zamocować ją kołkami ❷❸.

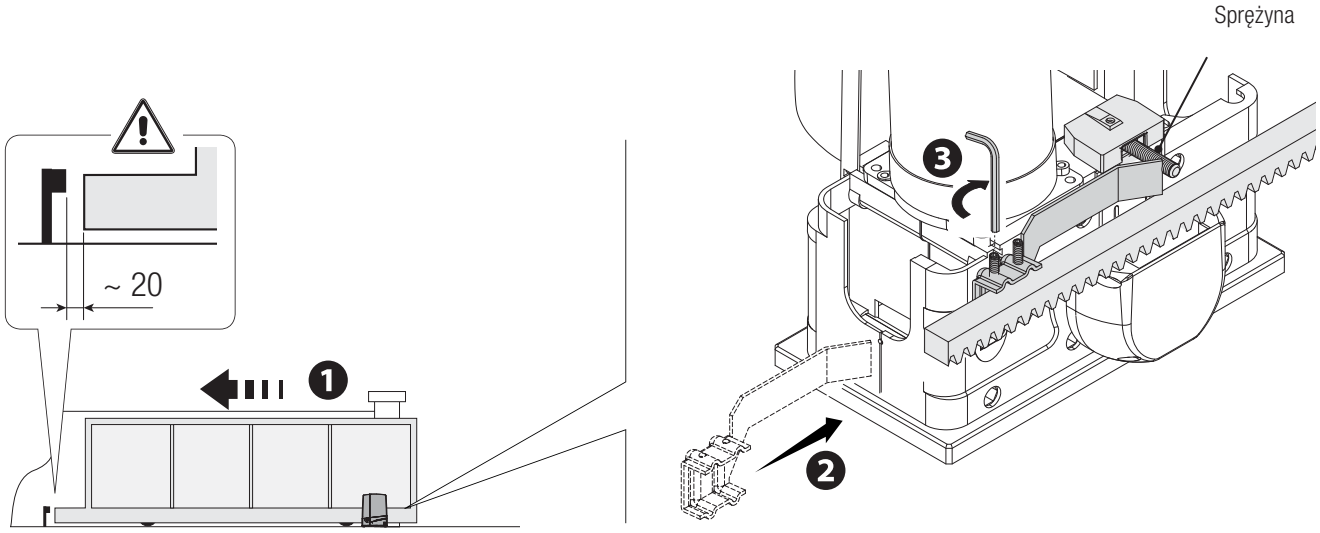

W fazie zamykania:

- zamknąć bramę ❹;
- założyć krzywkę wyłącznika krańcowego przy zamykaniu na listwę zębatą, aż znajdzie się w pozycji, która zwolni mikro (sprężynę) i zamocować ją kołkami ❺❻.

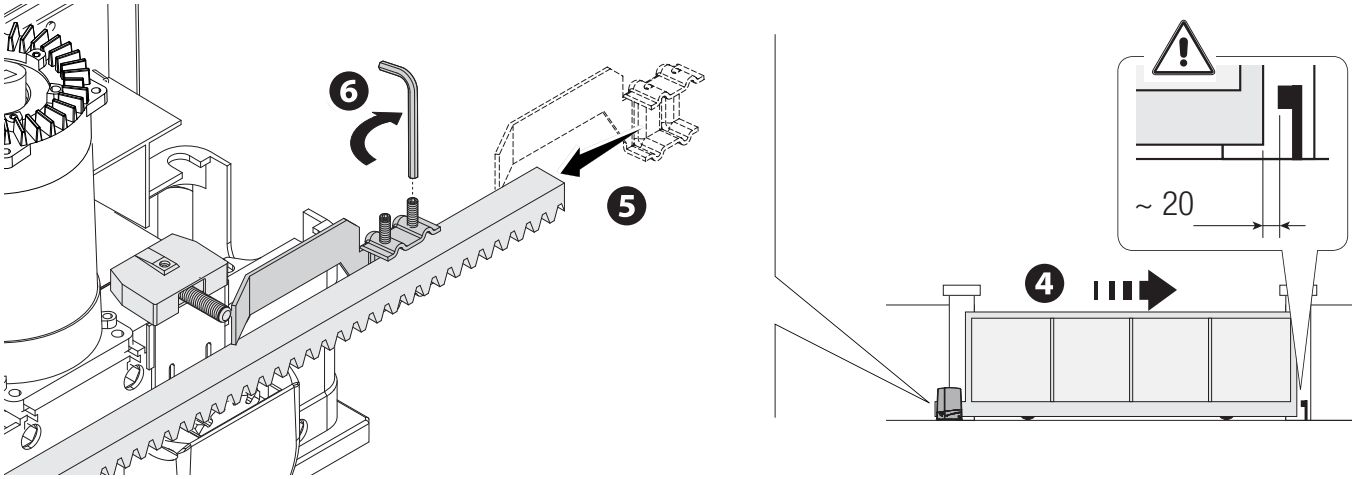

Instrukcja **FA01123-PL** - 08/2018 - © CAME S.p.A. - Producent zastrzega sobie prawo do wprowadzania zmian w treści instrukcji bez wcześniejszego powiadomienia. - Tłumaczenie oryginalnych instrukcji

POŁĄCZENIA ELEKTRYCZNE I PROGRAMOWANIE

⚠ Uwaga! Przed przystąpieniem do prac na centrali sterującej, należy odłączyć napięcie sieciowe i odłączyć akumulatory, jeśli są obecne.

Funkcje na stykach wejściowych i wyjściowych, regulacje czasów i zarządzanie użytkownikami, są ustawiane i wyświetlane na wyświetlaczu płyty elektronicznej. Wszystkie obwody są chronione przez bezpieczniki szybkie.

TABELA BEZPIECZNIKÓW	ZBX7N
LINE - Sieć	5 A-F (230 V) 8 A-F (120 V)
C.BOARD - Płyta sterująca	630 mA-F
ACCESSORIES - Akcesoria	1 A-F

OPIS CZĘŚCI SKŁADOWYCH

1. Zaciski do podłączenia zasilania
2. Zaciski do podłączenia motoreduktora
3. Zaciski do podłączenia transformatora
4. Bezpiecznik akcesoriów
5. Zaciski do podłączenia urządzeń sterujących i zabezpieczających
6. Bezpiecznik płyty
7. Zaciski do podłączenia modułu RGP1
8. Zaciski do podłączenia enkodera
9. Zaciski do podłączenia klawiatury kodowej
10. Wspornik dla mikrowyłącznika położenia krańcowego
11. Zaciski do podłączenia anteny
12. Gniazdo karty AF
13. Zaciski do podłączenia klawiatur z czytnikiem kart zbliżeniowych
14. Zaciski do podłączenia dwóch sprzężonych napędów lub CRP
15. Gniazdo karty R700/R800/900
16. Złącze dla płyty RIOCN8WS
17. Gniazdo karty RSE
18. Przyciski programowania
19. Gniazdo karty pamięci
20. Wyświetlacz
21. Dioda LED sygnalizująca obecność napięcia sieciowego
22. Bezpiecznik sieciowy

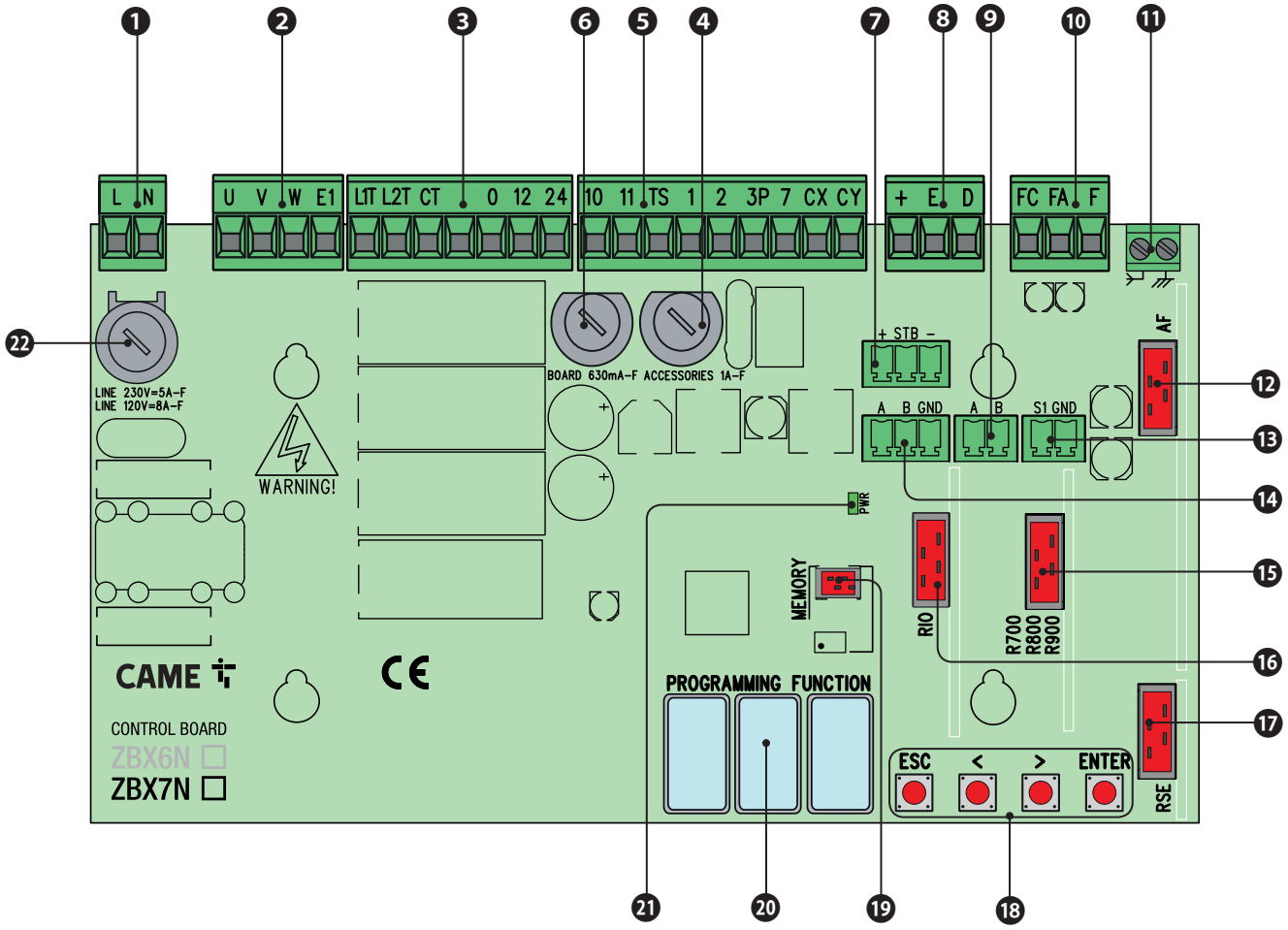

Instrukcja FA01123-PL - 08/2018 - © CAME S.p.A. - Producent zastrzega sobie prawo do wprowadzania zmian w treści instrukcji bez wcześniejszego powiadomienia. - Tłumaczenie oryginalnych instrukcji

POŁĄCZENIA ELEKTRYCZNE

Siłownik, mikrowyłączniki i enkoder

Opis połączeń elektrycznych przewidzianych dla montażu lewostronnego

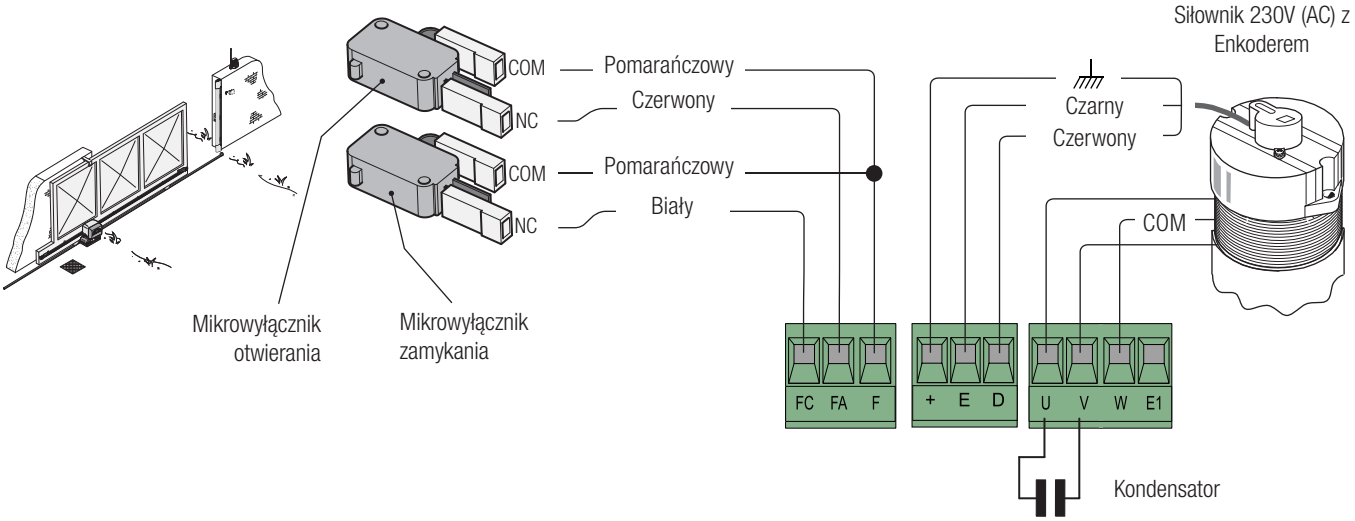

ZASILANIE I AKCESORIA

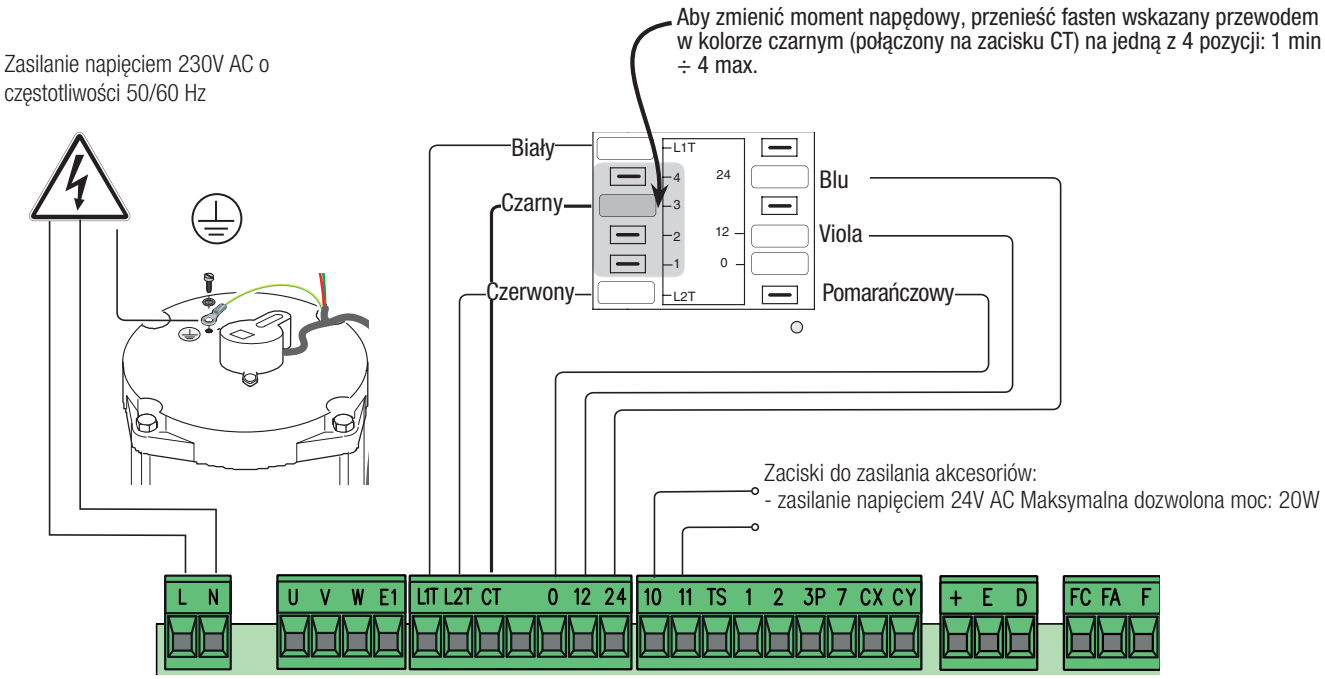

URZĄDZENIA SYGNALIZACYJNE

Lampa ostrzegawcza sygnalizująca ruch (Obciążalność styku: 230V. - 25W maks.)
Miga we wszystkich fazach otwierania i zamykania bramy.

Lampka kontrolna zamkniętej bramy
(Obciążalność styku: 24V - 3W maks.).
Informuje użytkownika, że brama jest zamknięta. Gaśnie po otwarciu bramy.

Lampa cyklu
(Obciążalność styku: 230V - 60W maks.).
Oświetla strefę ruchu i pozostaje zapalona od chwili, gdy brama zaczyna się otwierać, aż do całkowitego zamknięcia (włącznie z czasem automatycznego zamykania).
Patrz funkcja F18

Lampka kontrolna otwartej bramy
(Obciążalność styku: 24V - 3W maks.).
Informuje użytkownika, że brama jest otwarta. Gaśnie po zamknięciu się bramy.

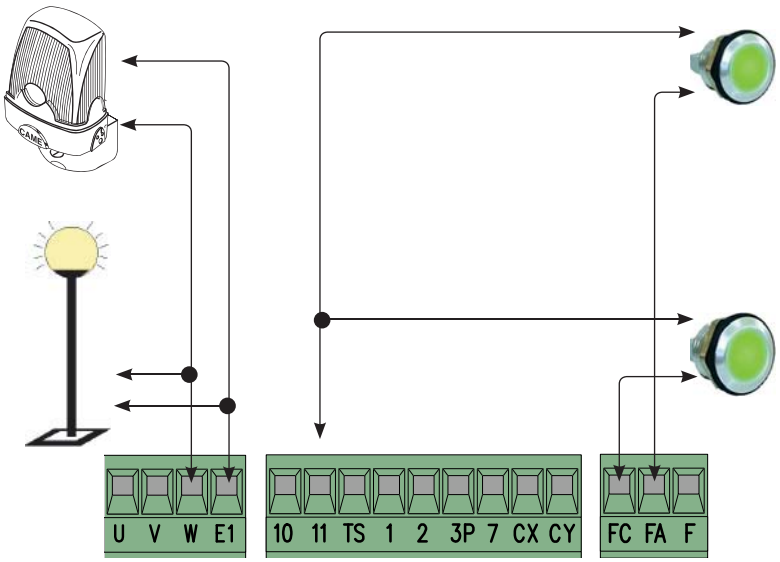

Instrukcja **FA01123-PL** - 08/2018 - © CAME S.p.A. - Producent zastrzega sobie prawo do wprowadzania zmian w treści instrukcji bez wcześniejszego powiadomienia. - Tłumaczenie oryginalnych instrukcji

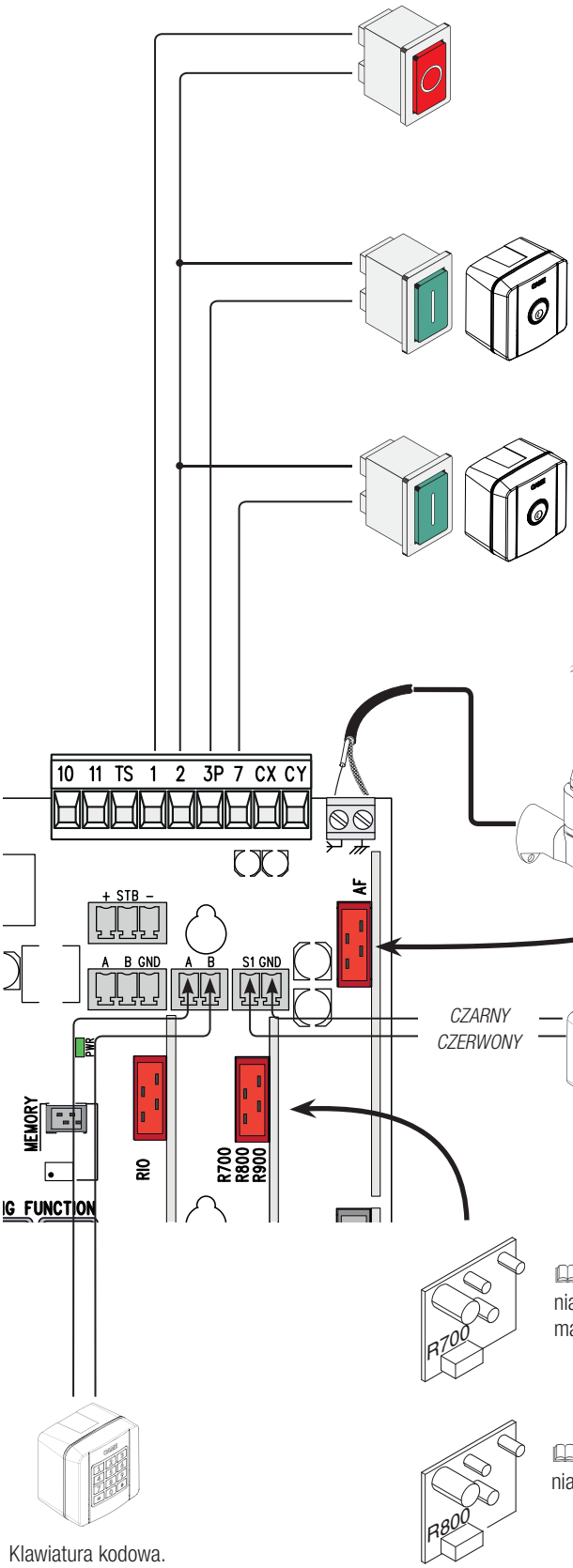

Przycisk STOP (styk NC). Umożliwia zatrzymywanie bramy i dezaktywację zamykania automatycznego. Aby przywrócić ruch, należy nacisnąć przycisk sterujący lub posłużyć się innym urządzeniem sterującym.
📖 **Aktywować funkcję F1 przy programowaniu; jeśli przycisk nie jest użytkowany, pozostawić funkcję dezaktywowaną.**

Funkcja OTWIERANIE CZĘŚCIOWE na urządzeniu sterującym (styk NO)
Patrz funkcja **F8**.

Funkcja OTWIERANIE-ZAMYKANIE-ZMIANA KIERUNKU (krok po kroku) na urządzeniu sterującym (styk NO). W razie potrzeby, przy programowaniu funkcji można także aktywować sterowanie OTWIERANIE-STOP-ZAMYKANIE-STOP (sekwencyjne).
Patrz funkcja **F7**.

Antena z przewodem RG58 do sterowania na odległość.

📖 Wpiąć kartę AF (AF26, AF30, AF43S lub AF868) do sterowania bramą przy użyciu pilota.

Czytnik kart zbliżeniowych lub czytnik kart magnetycznych.

📖 Włożyć kartę kodującą (R700) dla rozpoznania czytnika kart zbliżeniowych lub czytnika kart magnetycznych.

📖 Wpiąć kartę dekodującą (R800) dla rozpoznania klawiatury kodowej.

Klawiatura kodowa.

UWAGA! Aby zapewnić prawidłowe funkcjonowanie, przed wpięciem jakiejkolwiek karty w gniazdo na "wcisk" (np. AF, R800), OBOWIĄZKOWO NALEŻY ODŁĄCZYĆ NAPIĘCIE SIECIOWE i odłączyć baterie, jeśli są obecne.

*Instrukcja **FA01123-PL** - 08/2018 - © CAME S.p.A. - Producent zastrzega sobie prawo do wprowadzania zmian w treści instrukcji bez wcześniejszego powiadomienia. - Tłumaczenie oryginalnych instrukcji*

Fotokomórki

Skonfigurować styk CX lub CY (NC), wejście dla urządzeń zabezpieczających takich, jak fotokomórki.
Patrz funkcje **F2** (wejście CX) lub **F3** (wejście CY) w:
- C1 ponowne otwieranie w fazie zamykania. W fazie zamykania skrzydła, otwarcie styku powoduje odwrócenie kierunku ruchu, aż do całkowitego otwarcia bramy;
- C2 ponowne zamknięcie w fazie otwierania. Otwarcie styku w fazie otwierania bramy powoduje odwrócenie kierunku ruchu, aż do całkowitego zamknięcia;
- C3 zatrzymanie. Zatrzymanie się skrzydła, jeżeli było w ruchu wraz z przygotowaniem do zamknięcia automatycznego (jeżeli jest aktywna funkcja automatycznego zamknięcia);
- C4 oczekiwanie z powodu wykrycia przeszkody. Zatrzymanie się skrzydła, jeśli było w ruchu oraz przywrócenie ruchu po usunięciu przeszkody.

📖 Jeżeli styki CX i CY nie są używane, należy je zdezaktywować w fazie programowania.

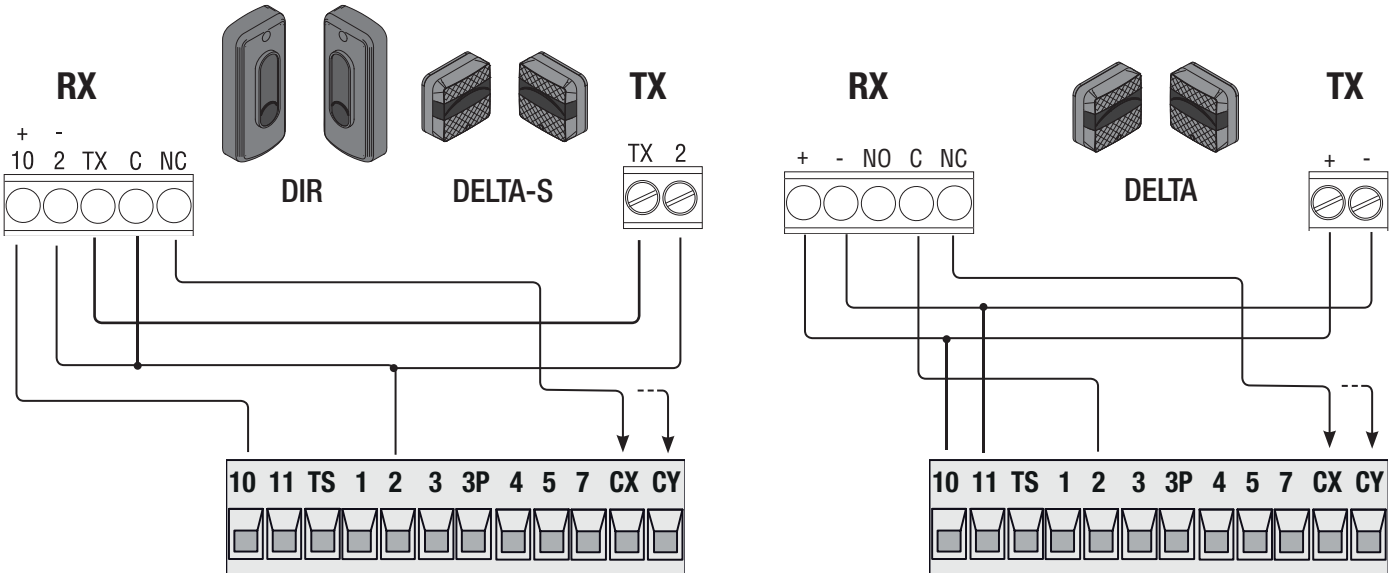

fotokomórki w (test bezpieczeństwa)

Przy każdym poleceniu otwierania lub zamykania, płyta kontroluje skuteczność urządzeń zabezpieczających (np. fotokomórki).
Pojawienie się ewentualnych anomalii wstrzymuje wszystkie sterowania, a na wyświetlaczu pojawia się komunikat Er4.
Włączyć funkcję F5 z poziomu oprogramowania.

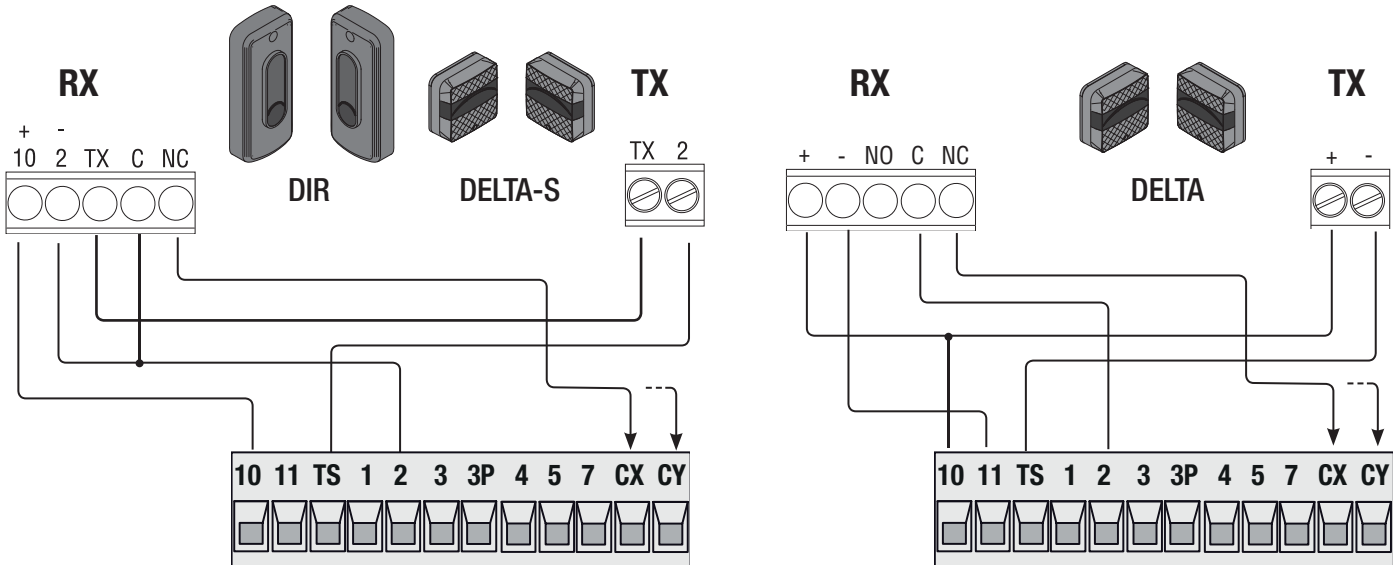

Instrukcja **FA01123-PL** - 08/2018 - © CAME S.p.A. - Producent zastrzega sobie prawo do wprowadzania zmian w treści instrukcji bez wcześniejszego powiadomienia. - Tłumaczenie oryginalnych instrukcji

Listwy bezpieczeństwa

Skonfigurować styk CX lub CY (NC), wejście dla urządzeń zabezpieczających takich, jak listwy optyczne.
Patrz funkcje **F2** (wejście CX) lub **F3** (wejście CY) w:

- C7 (listwy bezpieczeństwa ze stykiem bezpotencjałowym) lub r7 (listwy bezpieczeństwa z rezystorem 8K2), ponowne otwieranie podczas zamykania. W fazie zamykania skrzydła, otwarcie styku powoduje odwrócenie kierunku ruchu, aż do całkowitego otwarcia bramy;

- C8 (listwy bezpieczeństwa ze stykiem bezpotencjałowym) lub r8 (listwy bezpieczeństwa z rezystorem 8K2), ponowne zamykanie w fazie otwierania. Otwarcie styku w fazie otwierania bramy powoduje odwrócenie kierunku ruchu, aż do całkowitego zamknięcia;

🕮 Jeżeli styki CX i CY nie są używane, należy je zdezaktywować w fazie programowania.

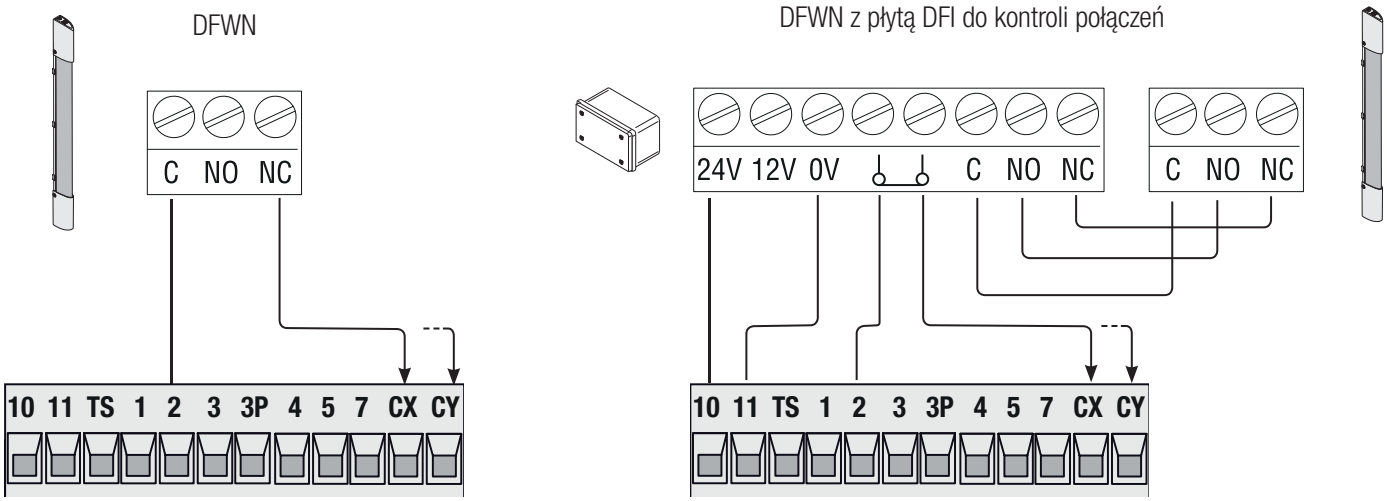

URZĄDZENIA BEZPRZEWODOWE RIO

Wpiąć kartę RIOCN8WS do odpowiedniego złącza na płycie elektronicznej.
Ustawić funkcję, którą zamierza się przydzielić do urządzenia bezprzewodowego (**F65**, **F66**, **F67** i **F68**).
Skonfigurować akcesoria bezprzewodowe (RIOED8WS, RIOPH8WS i RIOLX8WS) przestrzegając wskazówek zamieszczonych w dokumentacji załączonej do każdego akcesoria.
🕮 Jeśli urządzenia nie zostały skonfigurowane przy użyciu płyty RIOCN8WS , na wyświetlaczu ukaże się błąd **E18**.
⚠ W przypadku zakłóceń częstotliwości radiowej systemu, system bezprzewodowy wstrzymuje normalne funkcjonowanie napędu, a na wyświetlaczu ukaże się błąd **E17**.

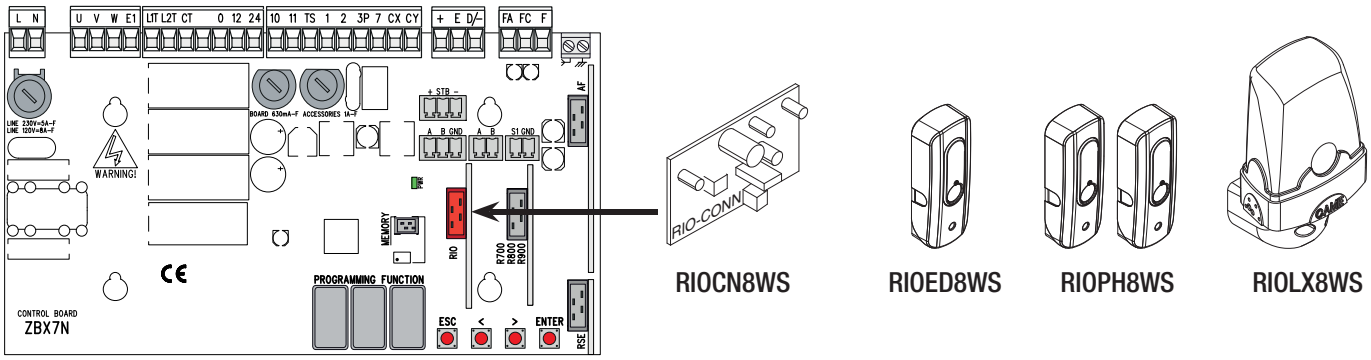

TRYB DZIAŁANIA SPRZĘŻONY LUB CRP (CAME REMOTE PROTOCOLL)

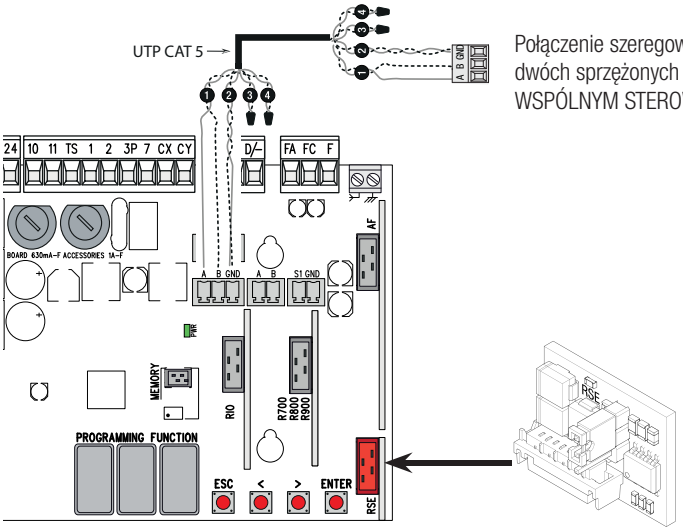

Połączenie szeregowe RS485 za pośrednictwem CRP (Came Remote Protocol) lub do funkcjonowania dwóch sprzężonych napędów (patrz rozdział POŁĄCZENIE DWÓCH SPRZĘŻONYCH NAPĘDÓW ZE WSPÓLNYM STEROWANIEM).

🕮 Wpiąć kartę RSE.
UWAGA! Aby zapewnić prawidłowe funkcjonowanie, przed wpięciem karty JEST KONIECZNE ODŁĄCZENIE ZASILANIA SIECIOWEGO oraz odłączenia ewentualnych akumulatorów.

Instrukcja **FA01123-PL** - 08/2018 - © CAME S.p.A. - Producent zastrzega sobie prawo do wprowadzania zmian w treści instrukcji bez wcześniejszego powiadomienia. - Tłumaczenie oryginalnych instrukcji

OPIS STEROWAŃ

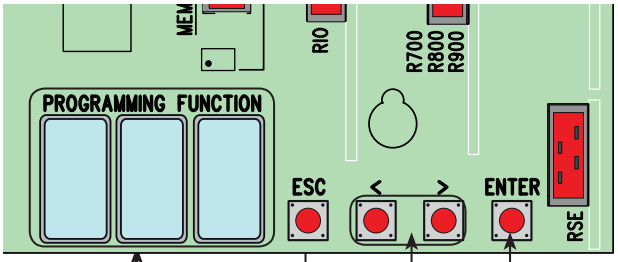

Wyświetlacz

Przycisk ENTER służy do:
- wejścia do menu;
- potwierdzenia i zapisania ustawionej wartości

Przyciski < > służą do:
- przesuwania się wśród różnych poleceń menu;
- zwiększania lub zmniejszania wartości;
- otwierania i zamykania bramy (tylko do testów).

Przycisk ESC służy do:
- wyjścia z menu;
- unieważnienia dokonanych zmian;
- zamykania bramy (tylko do testów).

📖 Aby wejść do menu, trzymać wciśnięty przycisk ENTER przez co najmniej jedną sekundę.

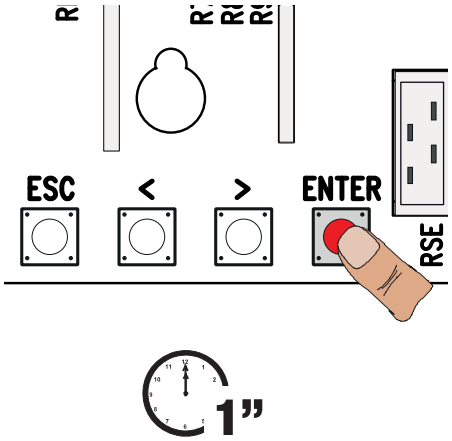

📖 Aby wyjść z menu, należy odczekać 10 sekund lub nacisnąć ESC.

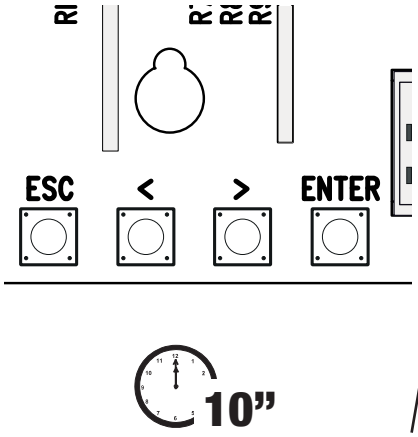

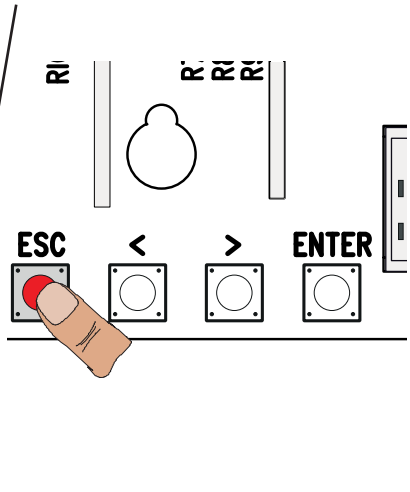

MENU FUNKCJI

Uwaga! Programowania funkcji należy dokonywać przy zatrzymanym napędzie.

F1	**Zatrzymanie STOP (1-2)**	**OFF** (**ust. domyślne**) / **ON**
Wejście N.C. - Zatrzymanie STOP bramy z wykluczeniem cyklu zamykania automatycznego; aby przywrócić ruch, należy posłużyć się urządzeniem sterującym. Urządzenie zabezpieczające musi być podłączone do styków (1-2).		
F2	**Wejście (2-CX)**	**OFF** (**ust. domyślne**) / **1** = C1 / **2** = C2 / **3** = C3 / **4** = C4 / **7** = C7 / **8** = C8 / **r7** = r7 / **r8** = r8
Wejście NC – Możliwość przydzielenia: C1 = ponowne otwieranie w fazie zamykania przez fotokomórki, C2 = ponowne zamykanie w fazie otwierania przez fotokomórki, C3 = zatrzymanie częściowe, C4 = oczekiwanie z powodu wykrycia przeszkody, C7 = ponowne otwieranie w fazie zamykania przez zadziałanie listew bezpieczeństwa (seria DF), C8 = ponowne zamykanie w fazie otwierania przez zadziałanie listew bezpieczeństwa (seria DF), r7 = ponowne otwieranie w fazie zamykania przez zadziałanie listew bezpieczeństwa (seria DFWN), r8 = ponowne zamykanie w fazie otwierania przez zadziałanie listew bezpieczeństwa (seria DFWN). 📖 Funkcja C3 (zatrzymanie) pojawi się tylko, gdy została aktywowana funkcja F 19 (Czas zamykania automatycznego).		
F3	**Wejście (2-CY)**	**OFF** (**ust. domyślne**) / **1** = C1 / **2** = C2 / **3** = C3 / **4** = C4 / **7** = C7 / **8** = C8 / **r7** = r7 / **r8** = r8
Wejście NC – Możliwość przydzielenia: C1 = ponowne otwieranie w fazie zamykania przez fotokomórki, C2 = ponowne zamykanie w fazie otwierania przez fotokomórki, C3 = zatrzymanie częściowe, C4 = oczekiwanie z powodu wykrycia przeszkody, C7 = ponowne otwieranie w fazie zamykania przez zadziałanie listew bezpieczeństwa (seria DF), C8 = ponowne zamykanie w fazie otwierania przez zadziałanie listew bezpieczeństwa (seria DF), r7 = ponowne otwieranie w fazie zamykania przez zadziałanie listew bezpieczeństwa (seria DFWN), r8 = ponowne zamykanie w fazie otwierania przez zadziałanie listew bezpieczeństwa (seria DFWN). 📖 Funkcja C3 (zatrzymanie) pojawi się tylko, gdy została aktywowana funkcja F 19 (Czas zamykania automatycznego).		

Instrukcja **FA01123-PL** - 08/2018 - © CAME S.p.A. - Producent zastrzega sobie prawo do wprowadzania zmian w treści instrukcji bez wcześniejszego powiadomienia. - Tłumaczenie oryginalnych instrukcji

F5	**Test bezpieczeństwa**	**OFF** (**ust. domyślne**) / **1** = CX / **2** = CY / **4** = CX+CY
Po każdym poleceniu otwierania czy zamykania, płyta kontroluje prawidłowość działania fotokomórek. 🕮 Dla urządzeń bezprzewodowych, test bezpieczeństwa jest zawsze aktywny. 🕮 Funkcja wyświetli się tylko w przypadku, kiedy fotokomórki zostały włączone.		
F6	**Funkcja "TOTMAN" (obecność operatora)**	**OFF** (**ust. domyślne**) / **ON**
Brama otwiera się i zamyka wyłącznie w czasie, gdy przycisk jest wciśnięty. Przycisk otwierania na styku 2-3P, a przycisk zamykania na styku 2-7. Wszystkie inne urządzenia sterujące, włącznie ze sterowaniami radiowymi są wykluczone.		
F7	**Polecenie [2-7]**	**0** = Tryb krok po kroku (**ust. domyślne**) / **1** = Sekwencyjne / **2** = Otwieranie / **3** = Zamykanie
Z urządzenia sterującego podłączonego do styków 2-7 wykonuje polecenie w trybie krok po kroku (otwieranie-zamykanie-zmiana kierunku ruchu) lub sekwencyjne (otwieranie-stop-zamykanie-stop).		
F8	**Polecenie (2-3P)**	**1** = Otwieranie częściowe / **2** = Otwieranie
Z urządzenia sterującego podłączonego do 2-3P wykonywane jest polecenie otwierania częściowego lub tylko otwierania		
F9	**Wykrywanie przeszkód przy zatrzymanym silniku**	**OFF** (**ust. domyślne**) / **ON**
Siłownik pozostaje zatrzymany przy bramie zamkniętej, otwartej lub zatrzymanej (STOP), jeżeli urządzenia zabezpieczające (fotokomórki lub listwy bezpieczeństwa) wykryły przeszkodę.		
F11	**Enkoder**	**OFF** / **ON** (**ust.domyślne**)
Zarządzanie hamowaniem, wykrywaniem przeszkód i czułością.		
F14	**Wybór typu czujnika**	**0** = sterowanie przy użyciu czytnika kart zbliżeniowych lub czytnika kart magnetycznych. **1** = sterowanie przy użyciu klawiatury kodowej (**ust. domyślne**).
Ustawienie typu akcesoria do sterowania napędem.		
F18	**Dodatkowa lampa**	**OFF** (**ust.domyślne**) = światło migające/ **1** = Lampa cyklu
Wyjście połączenia dodatkowej lampy do W-E1. Zewnętrzna lampa do oświetlenia strefy ruchu. Lampa cyklu: pozostaje zapalona od chwili, gdy brama zacznie się otwierać, aż do całkowitego zamknięcia (włącznie z czasem oczekiwania przed automatycznym zamykaniem).		
F19	**Czas zamykania automatycznego**	**OFF** (**ust. domyślne**) / **1** = 1 sekunda /… / **180** = 180 sekund
Oczekiwanie na zamykanie automatyczne rozpoczyna się od chwili osiągnięcia pozycji krańcowej przy otwieraniu i trwa przez czas regulowany od 1 do 180 sekund. Do aktywacji zamykania automatycznego nie dojdzie, jeżeli zadziałają urządzenia zabezpieczające, które wykrywają przeszkody lub po zatrzymaniu STOP, albo też w przypadku braku zasilania.		
F20	**Czas zamykania automatycznego po częściowym otwarciu**	**OFF** / **1** = 1 sekunda /…/ **10** = 10 sekund (**ust. domyślne**) /…/ **180** = 180 sekund
Oczekiwanie na zamykanie automatyczne rozpoczyna się od chwili wydania polecenia otwierania częściowego i trwa przez czas regulowany od 1 do 180 sekund. Do aktywacji zamykania automatycznego nie dojdzie, jeżeli zadziałają urządzenia zabezpieczające, które wykrywają przeszkody lub po zatrzymaniu STOP, albo też w przypadku braku zasilania.		
F21	**Czas wstępnego migania**	**OFF** (**ust. domyślne**) / **1** = 1 sekunda /… / **10** = 10 sekund
Regulacja czasu wstępnego migania lampy ostrzegawczej podłączonej do styku E1-W przed każdym ruchem. Czas migania może być regulowany od 1 do 10 sekund.		
F30	**Zwalnianie podczas otwierania i zamykania**	**OFF** (**ust.domyślne**) = wyłączone/ **1** = Wysoki/ **2** = Średni/ **3** = Niski
Fazy hamowania bramy przed osiągnięciem położenia krańcowego przy otwieraniu i zamykaniu. 🕮 Ta funkcja pojawia się wyłącznie, gdy zostanie aktywowana funkcja Enkoder.		
F34	**Czułość ruchu**	**10** = czułość maksymalna /… / **100** = czułość maksymalna (**ust.domyślne**)
Regulacja czułości przy wykrywaniu przeszkód w fazie ruchu. 🕮 Ta funkcja pojawia się wyłącznie, gdy zostanie aktywowana funkcja Enkoder.		
F35	**Czułość hamowania**	**10** = czułość maksymalna /… / **100** = czułość maksymalna (**ust.domyślne**)
Regulacja czułości przy wykrywaniu przeszkód w fazie hamowania. 🕮 Ta funkcja wyświetli się tylko, gdy zostaną włączone funkcje Enkodera i hamowania przy otwieraniu i zamykaniu.		
F36	**Regulacja otwierania częściowego**	**10** = 10% pełnego ruchu /... / **80** = 80% ruchu (**ust.domyślne**)
Regulacja stopnia otwierania skrzydła, wyrażona w procentach pełnego ruchu otwierania. 🕮 Ta funkcja pojawia się wyłącznie, gdy zostanie aktywowana funkcja Enkoder.		
F37	**Punkt rozpoczęcia hamowania w fazie otwierania**	**5** = 5% ruchu /… / **15** = 15% ruchu (**ust.domyślne**) /… / **30** = 30% ruchu
Regulacji początkowego punktu hamowania przy otwieraniu, wyrażona w procentach w stosunku do pełnego ruchu. 🕮 Ta funkcja wyświetli się tylko, gdy zostaną włączone funkcje Enkodera i hamowania przy otwieraniu i zamykaniu.		
F38	**Punkt rozpoczęcia hamowania w fazie zamykania**	**5** = 5% ruchu /… / **15** = 15% ruchu (**ust.domyślne**) /… / **30** = 30% ruchu
Regulacji początkowego punktu hamowania przy zamykaniu, wyrażona w procentach w stosunku do pełnego ruchu. 🕮 Ta funkcja wyświetli się tylko, gdy zostaną włączone funkcje Enkodera i hamowania przy otwieraniu i zamykaniu.		

*Instrukcja **FA01123-PL** - 08/2018 - © CAME S.p.A. - Producent zastrzega sobie prawo do wprowadzania zmian w treści instrukcji bez wcześniejszego powiadomienia. - Tłumaczenie oryginalnych instrukcji*

F48	**Włączenie rozruchu**	**OFF** (**ust.domyślne**) / ON = włączony
Wzrost momentu dociskowego aktywuje się w początkowej fazie otwierania i zamykania automatyki.		
F49	**Zarządzanie połączeniem szeregowym**	**OFF** (**ust. domyślne**) / **1** = Sprzężony / 3 = CRP
Umożliwia włączenie funkcjonowania w trybie dwóch sprzężonych napędów lub CRP (Came Remote Protocol).		
F50	**Zapis danych**	**OFF** (**ust. domyślne**) / **ON**
Zapisywanie w pamięci użytkowników oraz dokonanych ustawień. 🕮 Ta funkcja pojawia się wyłącznie, gdy do płyty elektronicznej jest wpięta pamięć roll.		
F51	**Odczyt danych**	**OFF** (**ust. domyślne**) / **ON**
Ładowanie danych zapisanych w pamięci. 🕮 Ta funkcja pojawia się wyłącznie, gdy do płyty elektronicznej jest wpięta pamięć roll.		
F52	**Przekazanie parametrów w trybie dwa sprzężone napędy**	**OFF** (**ust. domyślne**) / **ON**
Funkcja służąca do ładowania parametrów z płyty Master na Slave. 🕮 Ta funkcja pojawia się tylko, gdy funkcja [**F49**] jest ustawiona na działanie w trybie dwóch sprzężonych napędów.		
F54	**Kierunek otwierania**	**0** = Otwieranie w lewo (**ust.domyślne**) / **1** = Otwieranie w prawo
Służy do ustawienia kierunku otwierania skrzydła,		
F56	**Numer urządzenia peryferyjnego**	1 ----> 255
Dla ustawiania numeru urządzenia peryferyjnego od 1 do 255 dla każdej z płyt elektronicznych w przypadku instalacji zawierającej kilka napędów.		
F63	**Zmiana prędkości COM**	**0** = 1200 Baud / **1** = 2400 Baud / **2** = 4800 Baud / **3** = 9600 Baud / **4** = 14400 Baud / **5** = 19200 Baud / **6** = 38400 Baud (**ust. domyślne**) / **7** = 57600 Baud / **8** = 115200 Baud
Służy do ustawienia prędkości komunikacji wykorzystywanej przez system połączenia CRP (Came Remote Protocol).		
F65	**Wejście bezprzewodowe RIOED8WS [T1]**	**OFF** (**ust. domyślne**) / **P0** = P0 / **P7** = P7 / **P8** = P8
Bezprzewodowe urządzenie zabezpieczające (RIOED8WS) przydzielone do jednej z dostępnych funkcji: P0 = zatrzymanie bramy z wyłączeniem ewentualnego zamykania automatycznego; aby przywrócić ruch, należy użyć urządzenia sterującego, P7 = ponowne otwieranie w fazie zamykania, P8 = ponowne zamykanie w fazie otwierania. Informacje dotyczące programowania znajdą Państwo w instrukcjach dołączonych do akcesorium. 🕮 Ta funkcja pojawia się wyłącznie, gdy do płyty elektronicznej jest wpięta RIOCN8WS .		
F66	**Wejście bezprzewodowe RIOED8WS [T2]**	**OFF** (**ust. domyślne**) / **P0** = P0 / **P7** = P7 / **P8** = P8
Bezprzewodowe urządzenie zabezpieczające (RIOED8WS) przydzielone do jednej z dostępnych funkcji: P0 = zatrzymanie bramy z wyłączeniem ewentualnego zamykania automatycznego; aby przywrócić ruch, należy użyć urządzenia sterującego, P7 = ponowne otwieranie w fazie zamykania, P8 = ponowne zamykanie w fazie otwierania. Informacje dotyczące programowania znajdą Państwo w instrukcjach dołączonych do akcesorium. 🕮 Ta funkcja pojawia się wyłącznie, gdy do płyty elektronicznej jest wpięta RIOCN8WS .		
F67	**Wejście bezprzewodowe RIOPH8WS [T1]**	**OFF** (**ust. domyślne**) / **P1** = P1 / **P2** = P2 / **P3** = P3 / **P4** = P4
RIOPH8WS zostanie przydzielone do jednej z dostępnych funkcji: P1 = ponowne otwieranie w fazie zamykania; P2 = ponowne zamykanie w fazie otwierania; P3 = = częściowe zatrzymanie; P4 = oczekiwanie z powodu wykrycia przeszkody. Informacje dotyczące programowania znajdą Państwo w instrukcjach dołączonych do akcesorium. 🕮 Ta funkcja pojawia się wyłącznie, gdy do płyty elektronicznej jest wpięta RIOCN8WS . 🕮 Funkcja P3 pojawia się wyłącznie, gdy zostanie aktywowana funkcja F19.		
F68	**Wejście bezprzewodowe RIOPH8WS [T2]**	**OFF** (**ust. domyślne**) / **P1** = P1 / **P2** = P2 / **P3** = P3 / **P4** = P4
RIOPH8WS zostanie przydzielone do jednej z dostępnych funkcji: P1 = ponowne otwieranie w fazie zamykania; P2 = ponowne zamykanie w fazie otwierania; P3 = = częściowe zatrzymanie; P4 = oczekiwanie z powodu wykrycia przeszkody. Informacje dotyczące programowania znajdą Państwo w instrukcjach dołączonych do akcesorium. 🕮 Ta funkcja pojawia się wyłącznie, gdy do płyty elektronicznej jest wpięta RIOCN8WS . 🕮 Funkcja P3 pojawia się wyłącznie, gdy zostanie aktywowana funkcja F19.		
F71	**Czas otwierania częściowego**	**5** = 5 sekund (**ust. domyślne**) /..... / **40** = 40 sekund
Po wydaniu polecenia otwierania przy pomocy przycisku podłączonego do styku 2-3P, brama otwiera się na czas regulowany od 5 do 40 sekund. 🕮 Ta funkcja pojawia się wyłącznie, gdy zostanie dezaktywowana funkcja Enkoder.		
U1	**Dodawanie użytkownika**	**1** = Polecenie w trybie krok po kroku (otwiera-zamyka) / **2** = Polecenie w trybie sekwencyjnym (otwiera-stop-zamyka-stop) / **3** = Polecenie - tylko otwiera / **4** = Polecenie otwierania częściowego
Dodawanie nowych użytkowników, maks. 250 oraz przydzielanie każdemu użytkownikowi jednej z dostępnych funkcji. Dodanie użytkownika odbywa się przy użyciu pilota lub innego urządzenia sterującego (patrz paragraf DODAWANIE UŻYTKOWNIKA Z PRZYDZIELONYM STEROWANIEM).		
U2	**Usuwanie użytkowników**	
Usuwanie poszczególnych użytkowników (patrz paragraf USUWANIE POSZCZEGÓLNYCH UŻYTKOWNIKÓW).		
U3	**Usuwanie użytkowników**	**OFF** (**ust. domyślne**) / **ON** = Usuwanie wszystkich użytkowników
Usuwanie wszystkich użytkowników.		
U4	**Dekodyfikacja kodu**	**1 (ust.domyślne) / 2 / 3**
Umożliwia wybór kodu polecenia w fazie odbioru: 1= wszystkie serie / 2 = tylko seria Rolling Code/ 3 = tylko seria TWIN ⚠ W przypadku wyboru kodowania radiowego są automatycznie usuwane wszystkie zapamiętane piloty. 🕮 Kodowanie TWIN umożliwia zapamiętanie kilku użytkowników z tym samym kluczem (Key block).		
A1	**Rodzaj silnika**	**1** = BX-74 **(ust.domyślne) / 2** = BX-78
Wybór motoreduktora używanego dla instalacji.		
A3	**Kalibracja ruchu**	**OFF** (**ust. domyślne**) / **ON**
Automatyczna kalibracja ruchu (patrz paragraf KALIBRACJA RUCHU). 🕮 Ta funkcja pojawia się wyłącznie, gdy zostanie aktywowana funkcja Enkoder. ⚠ Jeśli automatyka nie została skalibrowana są wykluczone wszystkie polecenia.		
A4	**Reset parametrów**	**OFF** (**ust. domyślne**) / **ON**
Uwaga! Następuje przywrócenie ustawień domyślnych.		
A5	**Liczenie ruchów**	**OFF** (**ust.domyślne**) / **ON** = Liczba wykonanych manewrów
Umożliwia wyświetlenie liczby wykonanych manewrów.		
H1	**Wersja**	
Wyświetla wersję oprogramowania sprzętowego.		

Instrukcja **FA01123-PL** - 08/2018 - © CAME S.p.A. - Producent zastrzega sobie prawo do wprowadzania zmian w treści instrukcji bez wcześniejszego powiadomienia. - Tłumaczenie oryginalnych instrukcji

Przygotowanie do pracy.

🕮 Po wykonaniu podłączeń elektrycznych wykwalifikowany i doświadczony personel powinien przygotować napęd do pracy, wykonując jako pierwsze następujące czynności:
- kierunek otwierania (patrz funkcja F54);
- zatrzymanie stop (patrz funkcja F1);
- kalibracja ruchu (patrz paragraf KALIBRACJA RUCHU).

KALIBRACJA RUCHU

⚠ Przed przystąpieniem do kalibracji ruchu, ustawić bramę w połowie ruchu, skontrolować, czy strefa ruchu jest wolna od przeszkód oraz sprawdzić, czy są obecne mechaniczne ograniczniki położeń krańcowych przy otwieraniu i zamykaniu.
⚠ Mechaniczne ograniczniki krańcowych pozycji są obowiązkowe.
Ważne! Podczas kalibracji wszystkie urządzenia zabezpieczające będą wyłączone.

Wybrać [**A3**].
Nacisnąć ENTER, aby potwierdzić.

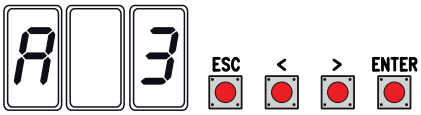

Wybrać [**ON**] 1 i nacisnąć ENTER, aby potwierdzić automatyczną kalibrację ruchu.

Brama wykona ruch zamknięcia, aż do krańcowej pozycji...

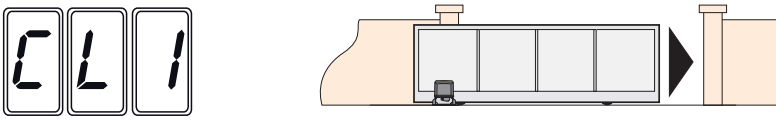

...następnie brama wykona ruch otwarcia, aż do krańcowej pozycji.

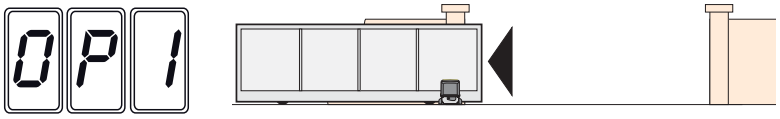

ZARZĄDZANIE UŻYTKOWNIKAMI

🕮 Migające numery wyświetlane w czasie operacji dodawania /usuwania użytkowników są to numery dostępne w przypadku dodania nowego użytkownika (maks. 250 użytkowników).
🕮 Przed zarejestrowaniem użytkowników upewnić się, czy karta radiowa (AF) jest włożona do gniazda (patrz rozdział URZĄDZENIA STERUJĄCE).

DODAWANIE UŻYTKOWNIKA Z PRZYDZIELONYM STEROWANIEM

Wybrać **U1**.
Nacisnąć ENTER, aby potwierdzić.

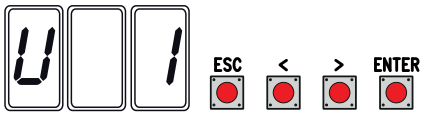

Wybrać typ sterowania, które pragnie się przydzielić użytkownikowi:
- **1** = krok po kroku (otwieranie-zamykanie);
- **2** = sekwencyjne (otwieranie-stop-zamykanie-stop);
- **3** = tylko otwiera;
- **4** = otwieranie częściowe/dla pieszych.

Nacisnąć ENTER, aby potwierdzić...

... numer od 1 do 250 będzie migał przez kilka sekund. Przesłać kod pilotem lub innym urządzeniem sterującym (np. klawiaturą kodową, czytnikiem kart zbliżeniowych). Przydzielić numer dodanemu użytkownikowi.

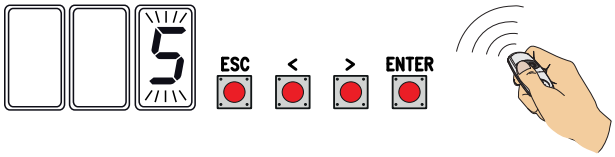

Instrukcja **FA01123-PL** - 08/2018 - © CAME S.p.A. - Producent zastrzega sobie prawo do wprowadzania zmian w treści instrukcji bez wcześniejszego powiadomienia. - Tłumaczenie oryginalnych instrukcji

USUWANIE POSZCZEGÓLNYCH UŻYTKOWNIKÓW

Wybrać **U2**.
Nacisnąć ENTER, aby potwierdzić.

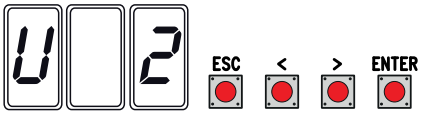

Przy pomocy przycisków oznaczonych strzałkami wybrać numer użytkownika przeznaczonego do usunięcia.
Nacisnąć ENTER, aby potwierdzić...

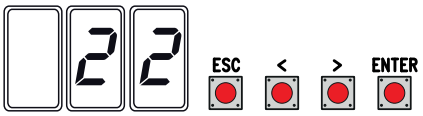

...pojawi się napis **CLr** potwierdzający usunięcie..

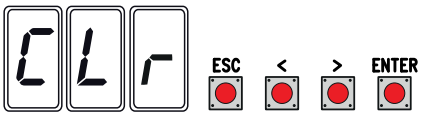

ZAPISYWANIE I ŁADOWANIE DANYCH (UŻYTKOWNICY I KONFIGURACJA) Z UŻYCIEM PAMIĘCI

Procedura zapisywania danych dotyczących użytkowników i konfiguracji instalacji przy użyciu Pamięci, umożliwiająca ich wykorzystanie na innej płycie elektronicznej lub w innym systemie.

Uwaga! Operacje wpinania i wypinania Pamięci należy wykonywać po odłączeniu napięcia.

❶ Wpiąć Pamięć do odpowiedniego gniazda na płycie elektronicznej.

❷ Wybrać **F50** nacisnąć ENTER, aby zatwierdzić zapisanie danych w Pamięci.

❸ Wypiąć Pamięć i wpiąć ją do gniazda innej płyty elektronicznej.

❹ Wybrać **F51** i nacisnąć ENTER, aby zatwierdzić załadowanie danych z Pamięci.

🕮 Po zapisaniu danych zaleca się wypiąć kartę pamięci Roll.

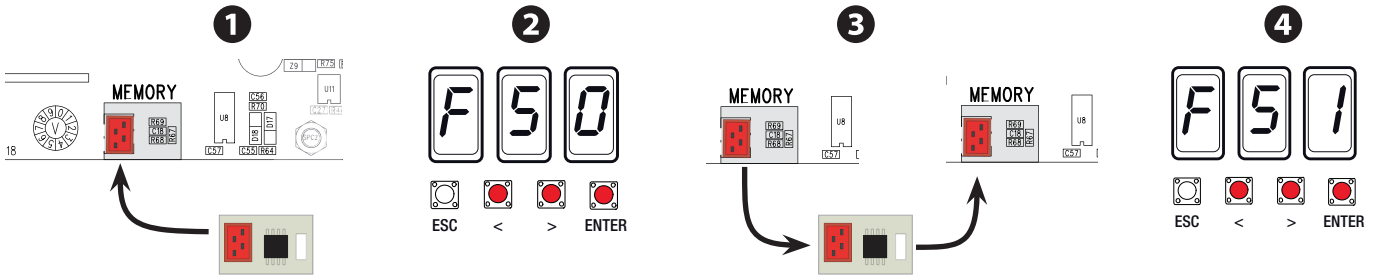

Memory roll

Memory roll

FUNKCJONOWANIA W TRYBIE SPRZĘŻONYM

Połączenia elektryczne

Wpiąć kartę RSE do gniazda na płycie sterującej obydwu napędów.
Połączyć obie centrale przewodem typu CAT 5 (maks. 1 000 m), korzystając z zacisków A-A / B-B / GND-GND.
Podłączyć wszystkie urządzenia sterujące i zabezpieczające do centrali sterującej napędu MASTER.
🕮 Ważne! Dezaktywować funkcję F 19 (czas zamykania automatycznego) na płycie centrali sterującej napędu SLAVE.

Konfiguracja napędu MASTER

Wybrać funkcję F 49. Nacisnąć ENTER, aby potwierdzić.
Wybrać 1 (tryb sprzężony) i nacisnąć ENTER.

Przekazanie parametrów ze szlabanu MASTER do SLAVE

Wybrać funkcję F 52 na płycie centrali sterującej MASTER.
Wybrać 1 i nacisnąć ENTER.

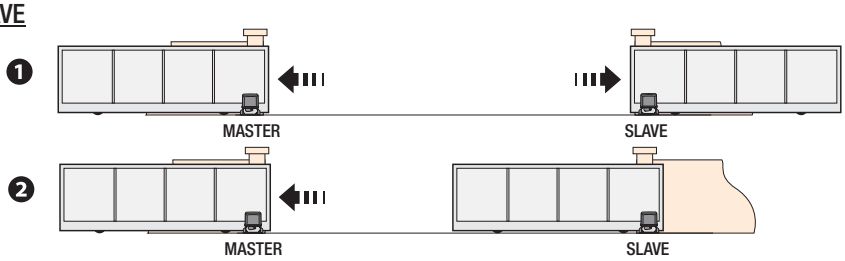

Programowanie

Ustawić na karcie MASTER funkcje:
- kierunek otwierania (F54);
- przekazanie parametrów w trybie sprzężonym (F52);
- kalibracja ruchu (A3).

🕮 W przypadku zmiany procentowej hamowania w fazie otwierania i zamykania, powtórzyć czynność F52.

Kodowanie pilotów

Wykonać procedurę dodawania użytkownika z poleceniem TYLKO OTWIERANIE, KROK PO KROKU e OTWIERANIE CZĘŚCIOWE / FURTKA w centrali MASTER.

Sposób działania

❶ Sterowanie KROK PO KROKU lub TYLKO OTWIERANIE. Otwierają się oba skrzydła.
❷ Polecenie OTWIERANIE CZĘŚCIOWE. Otwiera się tylko skrzydło napędu MASTER.
Wszystkie typy dostępnych sterowań, które mogą być przydzielone użytkownikom są przedstawione w paragrafie REJESTRACJA UŻYTKOWNIKA Z PRZYDZIELONYM STEROWANIEM.

Instrukcja FA01123-PL - 08/2018 - © CAME S.p.A. - Producent zastrzega sobie prawo do wprowadzania zmian w treści instrukcji bez wcześniejszego powiadomienia. - Tłumaczenie oryginalnych instrukcji

KOMUNIKATY BŁĘDÓW

📖 Komunikaty błędów są pokazane na wyświetlaczu.

E 1	Błąd kalibracji.
E 2	Błąd kalibracji.
E 3	Uszkodzenie enkodera.
E 4	Test urządzeń zabezpieczających - błąd.
E 7	Zbyt krótki czas pracy.
E 8	Otwarte drzwiczki mechanizmu wysprzęglającego
E 9	Wykryta przeszkoda w fazie zamykania.
E 10	Wykryta przeszkoda w fazie otwierania.
E 11	Maksymalna liczba wykrytych przeszkód.
E 14	Błąd komunikacji szeregowej
E 15	Błąd pilot niekompatybilny.
E 17	Błąd systemu bezprzewodowego.
E 18	Brak konfiguracji systemu bezprzewodowego.

OPERACJE KOŃCOWE

Po wykonaniu połączeń elektrycznych i uruchomieniu założyć górną i przednią część obudowy. Uważać, aby nie uszkodzić przewodów. Przymocować części obudowy śrubami.

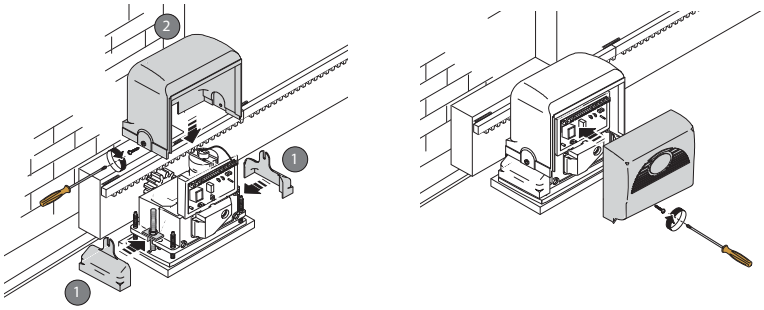

CO ZROBIĆ JEŚLI...

PROBLEMY	MOŻLIWE PRZYCZYNY	MOŻLIWA POMOC
Nie można otworzyć, ani zamknąć bramy	• Brak zasilania • Siłownik jest wysprzęglony • Pilot wysyła słaby sygnał lub brak sygnału • Przyciski lub przełączniki sterujące zablokowane	• Sprawdzić, czy jest zasilanie • Zasprzęglić siłownik • Wymienić baterie • Sprawdzić stan urządzeń
Brama otwiera się, lecz nie można jej zamknąć	• Fotokomórki są aktywne	• Upewnić się, czy nie ma przeszkód w promieniu działania fotokomórek

⚠ ***W przypadku, kiedy nie będzie możliwe rozwiązanie problemu przestrzegając wskazówek zamieszczonych w tabeli lub w przypadku stwierdzenia anomalii, nieprawidłowe działania, hałasów lub podejrzanych wibracji lub nieoczekiwanego zachowania urządzenia, wrócić się do wykwalifikowanego personelu.***

ZŁOMOWANIE

☞ CAME S.p.A. wprowadza we własnych zakładach certyfikowany System Zarządzania Środowiskiem, zgodnie z normą UNI EN ISO 14001, który jest gwarancją respektowania i ochrony środowiska.
W celu kontynuacji polityki w zakresie ochrony środowiska, stanowiącej dla firmy CAME jedną z podstaw własnych strategii operatywnych i marketingowych, prosimy o przestrzeganie prostych zaleceń dotyczących usuwania produktów:
♻ WYRZUCANIE OPAKOWANIA
Elementy opakowania (karton, plastik, itd.), są przyjmowane ze stałymi odpadami miejskimi i mogą być likwidowane bez żadnej trudności, wykonując selektywną zbiórkę odpadów do ponownego przerobu.a.
Przed wykonaniem tej czynności, należy zapoznać się z regulacjami prawnymi dotyczącymi danego rodzaju materiału obowiązującymi w miejscu instalacji.
NIE PORZUCAĆ W ŚRODOWISKU!
♻ ZŁOMOWANIE PRODUKTU
Nasze wyroby wykonane są z różnych materiałów. Większość z nich (aluminium, plastik, żelazo, kable elektryczne) jest przyjmowana z miejskimi odpadami stałymi. Po selektywnej zbiórce mogą być oddane do upoważnionego punktu zbiorczego do ich ponownego przerobu.
Inne elementy (karty elektroniczne, baterie przekaźników, itd.), mogą natomiast zawierać substancje zanieczyszczające.
Należy je więc usunąć i oddać do zakładów wyspecjalizowanych do ich przetworzenia.
Przed rozpoczęciem czynności należy zawsze zapoznać się z regulacjami prawnymi dotyczącymi danego rodzaju materiału obowiązującymi w miejscu złomowania.
NIE PORZUCAĆ W ŚRODOWISKU!

*Instrukcja **FA01123-PL** - 08/2018 - © CAME S.p.A. - Producent zastrzega sobie prawo do wprowadzania zmian w treści instrukcji bez wcześniejszego powiadomienia. - Tłumaczenie oryginalnych instrukcji*

LISTA ZAREJESTROWANYCH UŻYTKOWNIKÓW

Jeśli jest to konieczne, skopiować tę stronę: aksymalna liczba użytkowników możliwych do zarejestrowania = 250.

1		46		91	
2		47		92	
3		48		93	
4		49		94	
5		50		95	
6		51		96	
7		52		97	
8		53		98	
9		54		99	
10		55		100	
11		56		101	
12		57		102	
13		58		103	
14		59		104	
15		60		105	
16		61		106	
17		62		107	
18		63		108	
19		64		109	
20		65		110	
21		66		111	
22		67		112	
23		68		113	
24		69		114	
25		70		115	
26		71		116	
27		72		117	
28		73		118	
29		74		119	
30		75		120	
31		76		121	
32		77		122	
33		78		123	
34		79		124	
35		80		125	
36		81		126	
37		82		127	
38		83		128	
39		84		129	
40		85		...	
41		86		…	
42		87		...	
43		88		...	
44		89			
45		90		250	

Instrukcja **FA01123-PL** - 08/2018 - © CAME S.p.A. - Producent zastrzega sobie prawo do wprowadzania zmian w treści instrukcji bez wcześniejszego powiadomienia. - Tłumaczenie oryginalnych instrukcji

DICHIARAZIONE DI INCORPORAZIONE allegato /DECLARATIONOF INCORPORATION annex / ERKLÄRUNG FÜR DEN EINBAU anhang / DÉCLARATION D'INCORPORATION annexe / DECLARACIÓN DE INCORPORACIÓN anexo / DECLARAÇÃO DE INCORPORAÇÃO anexo / DEKLARACJA WBUDOWANIA załączniku / INBOUWVERKLARING bijlage IIB - 2006/42/CE

Fabbricante / Manufacturer / Hersteller / Fabricant / Fabricante / Fabricante / Wytwórca / Fabrikant

Came S.p.a.

indirizzo / address / adresse / adresse / direcciòn / endereço / adres / adres

Via Martiri della Libertà 15 - 31030 Dosson di Casier, Treviso - Italy

CAME

DICHIARA CHE LE AUTOMAZIONI PER CANCELLI SCORREVOLI / DECLARES THAT THE DRIVES FOR SLIDING GATES / ERKLÄRT DASS DIE AUTOMATISIERUNGEN FÜR SCHIEBETORE / DECLARE QUE LES AUTOMATISATIONS POUR PORTAILS COULISSANTS / DECLARA QUE LAS AUTOMATIZACIONES PARA PUERTAS CORREDERAS / DECLARA QUE AS AUTOMATIZAÇÕES PARA PORTÕES DE CORRER / OSWIADCZA ZE AUTOMATYKA DO BRAM PRZESUWNYCH / VERKLAART DAT DE AUTOMATISERING VOOR SCHUIFHEKKEN

BX-74 ; BX-74A
BX-78 ; BX-78A ; BX-78CSI

SONO CONFORMI ALLE DISPOSIZIONI DELLE SEGUENTI DIRETTIVE / THEY COMPLY WITH THE PROVISIONS OF THE FOLLOWING DIRECTIVES / DEN VORGABEN DER FOLGENDEN RICHTLINIEN ENTSPRECHEN / SONT CONFORMES AUX DISPOSITIONS DES DIRECTIVES SUIVANTES / CUMPLEN CON LAS DISPOSICIONES DE LAS SIGUIENTES DIRECTIVAS / ESTÃO DE ACORDO COM AS DISPOSIÇÕES DAS SEGUINTES DIRECTIVAS / SA ZGODNE Z POSTANOWIENIAMI NASTEPUJACYCH DYREKTYW EUROPEJSKICH / VOLDOEN AAN DE VOORSCHRIFTEN VAN DE VOLGENDE RICHTLIJNEN:

- COMPATIBILITA' ELETTROMAGNETICA / ELECTROMAGNETIC COMPATIBILITY / ELEKTROMAGNETISCHE VERTRÄGLICHKEIT / COMPATIBILITÉ ÉLECTROMAGNÉTIQUE / COMPATIBILIDAD ELECTROMAGNÉTICA / COMPATIBILIDADE ELETROMAGNÉTICA / KOMPATYBILNOŚCI ELEKTROMAGNETYCZNEJ / ELEKTROMAGNETISCHE COMPATIBILITEIT : 2014/30/UE.

Riferimento norme armonizzate ed altre norme tecniche / Refer to European regulations and other technical regulations / Harmonisierte Bezugsnormen und andere technische Vorgaben / Référence aux normes harmonisées et aux autres normes techniques / Referencia normas armonizadas y otras normas técnicas / Referência de normas harmonizadas e outras normas técnicas / Odnosne normy ujednolicone i inne normy techniczne / Geharmoniseerde en andere technische normen waarnaar is verwezen

EN 61000-6-2:2005
EN 61000-6-3:2007+A1:2011
EN 62233:2008
EN 60335-1:2012+A11:2014
EN 60335-2-103:2015

RISPETTANO I REQUISITI ESSENZIALI APPLICATI: / MEET THE APPLICABLE ESSENTIAL REQUIREMENTS: / DEN WESENTLICHEN ANGEWANDTEN ANFORDERUNGEN ENTSPRECHEN: / RESPECTENT LES CONDITIONS REQUISES NECESSAIRES APPLIQUEES: / CUMPLEN CON LOS REQUISITOS ESENCIALES APLICADOS: / RESPEITAM O REQUISITOS ESSENCIAIS APLICADOS: / SPEŁNIAJA PODSTAWOWE WYMAGANE WYRUNKI: / VOLDOEN AAN DE TOEPASBARE MINIMUM EISEN:

1.1.3; 1.1.5; 1.2.1; 1.2.2; 1.3.2; 1.3.7; 1.3.8.1; 1.4.1; 1.4.2; 1.5.1; 1.5.6; 1.5.8; 1.5.9; 1.5.9; 1.5.13; 1.6.1; 1.6.3; 1.6.4; 1.7.1; 1.7.2; 1.7.4

PERSONA AUTORIZZATA A COSTITUIRE LA DOCUMENTAZIONE TECNICA PERTINENTE / PERSON AUTHORISED TO COMPILE THE RELEVANT TECHNICAL DOCUMENTATION / PERSON DIE BEVOLLMÄCHTIGT IST, DIE RELEVANTEN TECHNISCHEN UNTERLAGEN ZUSAMMENZUSTELLEN / DOCUMENTATION TECHNIQUE SPECIFIQUE D'AUTORISATION A CONSTRUIRE DE / PERSONA FACULTADA PARA ELABORAR LA DOCUMENTACIÓN TÉCNICA PERTINENTE / PESSOA AUTORIZADA A CONSTITUIR A DOCUMENTAÇÃO TÉCNICA PERTINENTE / OSOBA UPOWAZNIONA DO ZREDAGOWANIA DOKUMENTACJI TECHNICZNEJ / DEGENE DIE GEMACHTIGD IS DE RELEVANTE TECHNISCHE DOCUMENTEN SAMEN TE STELLEN.

CAME S.p.a.

La documentazione tecnica pertinente è stata compilata in conformità all'allegato VIIB. /.The pertinent technical documentation has been drawn up in compliance with attached document VIIB. / Die relevante technische Dokumentation wurde entsprechend der Anlage VIIB ausgestellt. / La documentation technique spécifique a été remplie conformément à l'annexe IIB / La documentación técnica pertinente ha sido rellenada en cumplimiento con el anexo VIIB. / A documentação técnica pertinente foi preenchida de acordo com o anexo VIIB. / Odnosna dokumentacja techniczna została zredagowana zgodnie z załacznikiem VIIB. / De technische documentatie terzake is opgesteld in overeenstemming met de bijlage VIIB.

CAME S.p.a. si impegna a trasmettere, in risposta a una richiesta adeguatamente motivata delle autorità nazionali, informazioni pertinenti sulle quasi macchine, e / Came S.p.A., following a duly motivated request from the national authorities, undertakes to provide information related to the quasi machines, and / Die Firma Came S.p.A. verpflichtet sich auf eine angemessen motivierte Anfrage der staatlichen Behörden Informationen über die unvollständigen Maschinen, zu übermitteln, und / Came S.p.A. s'engage à transmettre, en réponse à une demande bien fondée de la part des autorités nationales, les renseignements relatifs aux quasi machines / Came S.p.A. se compromete a transmitir, como respuesta a una solicitud adecuadamente fundada por parte de las autoridades nacionales, informaciones relacionadas con las cuasimáquinas / Came S.p.A. compromete-se em transmitir, em resposta a uma solicitação motivada apropriadamente pelas autoridades nacionais, informações pertinentes às partes que componham máquinas / Came S.p.A. zobowiazuje sie do udzielenia informacji dotyczacych maszyn nieukonczonych na odpowiednio umotywowana prosbe, zlozona przez kompetentne organy panstwowe / Came S.p.A. verbindt zich ertoe om op met redenen omkleed verzoek van de nationale autoriteiten de relevante informatie voor de niet voltooide machine te verstrekken.

VIETA / FORBIDS / VERBIETET / INTERDIT / PROHIBE / PROIBE / ZABRANIA SIE / VERBIEDT

la messa in servizio finchè la macchina finale in cui deve essere incorporata non è stata dichiarata conforme, se del caso alla 2006/42/CE. / commissioning of the above mentioned until such moment when the final machine into which they must be incorporated, has been declared compliant, if pertinent, to 2006/42/CE / die Inbetriebnahme bevor die „Endmaschine" in die die unvollständige Maschine eingebaut wird, als konform erklärt wurde, gegebenenfalls gemäß der Richtlinie 2006/42/EU. / la mise en service tant que la machine finale dans laquelle elle doit être incorporée n'a pas été déclarée conforme, le cas échéant, à la norme 2006/42/CE. / la puesta en servicio hasta que la máquina final en la que será incorporada no haya sido declarada de conformidad de acuerdo a la 2006/42/CE / a colocação em funcionamento, até que a máquina final, onde devem ser incorporadas, não for declarada em conformidade, se de acordo com a 2006/42/CE. / Uruchomienia urzadzenia do czasu, kiedy maszyna, do której ma byc wbudowany, nie zostanie oceniona jako zgodna z wymogami dyrektywy 2006/42/WE, jesli taka procedura byla konieczna. / deze in werking te stellen zolang de eindmachine waarin de niet voltooide machine moet worden ingebouwd in overeenstemming is verklaard, indien toepasselijk met de richtlijn 2006/42/EG.

Dosson di Casier (TV)
29 Novembre / November / November / Novembre / Noviembre / Novembro / Listopad / November 2017

Legale Rappresentante / Legal Representative /Gesetzlicher Vertreter / Representant Legal / Representante Legal / Representante Legal / Prawny Przedstawiciel / Juridische Vertegenwoordiger

Paolo Menuzzo

Fascicolo tecnico a supporto / Supporting technical dossier / Unterstützung technische Dossier / soutenir dossier technique / apoyo expediente técnico / apoiar dossier técnico / wspieranie dokumentacji technicznej / ondersteunende technische dossier: 001BX74

Came S.p.a.
Via Martiri della Libertà, 15 - 31030 Dosson di Casier - Treviso - Italy - Tel. (+39) 0422 4940 - Fax (+39) 0422 4941
info@came.it - www.came.com
Cap. Soc. 1.610.000,00 € - C.F. e P.I. 03481280265 - VAT IT 03481280265 - REA TV 275359 - Reg Imp. TV 03481280265