VEVOR®

TOUGH TOOLS, HALF PRICE

Technical Support and E-Warranty Certificate www.vevor.com/support

CORDLESS PRESSURE WASHER

MODEL:XS-002

We continue to be committed to provide you tools with competitive price.
"Save Half", "Half Price" or any other similar expressions used by us only represents an estimate of savings you might benefit from buying certain tools with us compared to the major top brands and doses not necessarily mean to cover all categories of tools offered by us. You are kindly reminded to verify carefully when you are placing an order with us if you are actually saving half in comparison with the top major brands.

VEVOR®

TOUGH TOOLS, HALF PRICE

CORDLESS PRESSURE WASHER

MODEL:XS-002

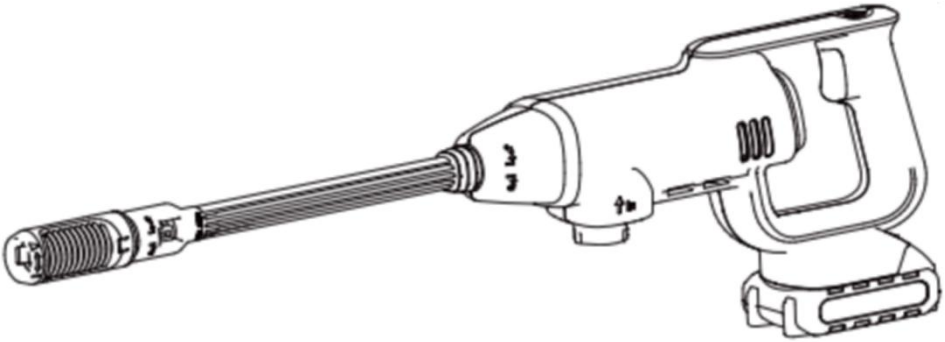

NEED HELP? CONTACT US!

Have product questions? Need technical support? Please feel free to contact us:

Technical Support and E-Warranty Certificate
www.vevor.com/support

This is the original instruction, please read all manual instructions carefully before operating. VEVOR reserves a clear interpretation of our user manual. The appearance of the product shall be subject to the product you received. Please forgive us that we won't inform you again if there are any technology or software updates on our product.

PRODUCT PAREMETERS

Model		XS-002
MAX Working Pressure		580PSI
MAX Flow Rate		4L/min
Rated Power		220W
Usable Laundry Detergent		Neutral Detergent
Battery	**Battery Type**	Lithium Battery
	Voltage	DC21V
	Capacity	4000mAh
Charger	**Input Voltage**	AC 100-240V 50/60 Hz
	Output Voltage	DC21V 0.75A
	Charging Time	5 hours
Min.Suction Height		3M

FCC statement:

This device complies with Part 15 of the FCC Rules. Operation is subject to the following two conditions:(1)This device may not cause harmful interference, and (2)this device must accept any interference received, including interference that may cause undesired operation.

PRODUCT INTRODUCTION

Based on the principle of user experience first, quality first, the pursuit of convenience, fast, portable, energy-saving and other superior characteristics, for the majority of car-loving people and home cleaning and washing and customized development of a product, At the same time, the product is not limited by power supply, with strong and stable battery.Product can be carried with you, multi-scene application, anytime, anywhere for you to save time, save cleaning costs, high efficiency to bring DIY washing fun and quality experience.

PACKING LIST

XS-002	
1. Fuselage Shell	7. Filter Screen
2. Universal Sprinkler Head	8. Multi-Functional Six-In-One Sprinkler Head
3. Nylon Extension Rod	9. Foam Pot
4. Charger	10. 6M Water Inlet Pipe
5. 4.0Ah Battery	11. Mesh Storage Bag
6. Coke Bottle Connector	

SAFETY & WARNING

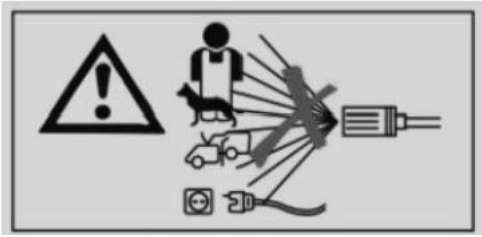

When using electrical appliances, base safety precautions should always be followed including the following:

READ ALL INSTRUCTIONS

1. Use shall not direct water flow to the crowd and live components.

2. Ensure that children are not exposed to the range area when the battery pack is charged.

3. Battery pack and charger are hit by drop collision or wet visible state should be stopped immediately!

4. Must charge the battery pack in the presence of someone!

5. Chargers must choose the original factory (without authorization or the original factory's proposal to prohibit the use of other charging accessories or charging methods.

6. Charging environment is prohibited in high temperature or unattended or accessible locations for children.

7. Unscheduled product inspection, charger, battery pack, car washing machine mainframe, if abnormal or damaged or malfunction do not modify or disassemble.

8. This appliance can be used by children aged from 8 years and above and persons with reduced physical, sensory or mental capabilities or lack of experience and knowledge if they have been given supervision or instruction concerning use of the appliance in a safe way and understand the hazards involved. Children shall not play with the appliance. Cleaning and user maintenance shall not be made by children without supervision.

Safety precautions for battery pack:

1. Do not disassemble, open or shred battery sets.

2. It is forbidden to expose battery pack to heat source or high temperature sunlight.

3. Do not short circuit the battery pack (positive and negative connection), do not put the battery pack in the box drawer to avoid short circuit between them or by other metal items.

4. Do not remove the battery or battery pack from the original package before use

5. Prohibit battery packs from falling or mechanical impact.

6. Once the battery leaks, do not touch the leaking liquid directly into the eyes or skin. In case of accidental contact, rinse the contact area immediately with plenty of water and consult a doctor in time.

7. Shall not use non-original charger and battery pack. (Causes machine malfunction or accidental personal injury)

8. Pay attention to the positive and negative signs on the battery pack to ensure proper connection.

9. Keep the machine and battery pack group away from children.

10. Ensure clean and dry battery pack. (If dust or residual water should be immediately wiped with clean cloth or natural air drying, do not use hair dryer or hot air gun drying)

11. The battery pack must be charged before use, using the correct charger and referring to the manufacturer's operating instructions or the original equipment instructions

12. Not using the machine, do not charge the battery pack for a long time, pay attention to the green light is full of electricity, red light is in charge.

13. In case of long-term storage of unused machines, battery packs should be subjected to several charge/discharge cycles to achieve optimal performance.

14. The use of battery pack groups at room temperature (20°C +5°C) performs best.

15. This product is only suitable for home doors and windows, courtyard, vehicles, garden cleaning operations, not for commercial operations or main frequency flow operations, not higher than the battery group use time or high frequency forced use.

16. Remove the battery pack whenever possible when not using the machine, disconnect from the mainframe and place it in a dry place not accessible to children.

17. Battery pack group due to other human damage or collision, high temperature damage, reasonable treatment and recovery, do not discard the contaminated environment.

SAVE THESE INSTRUCTIONS

INSTALLATION GUIDELINE

Open the box to check whether the machine is in good condition and whether it is the corresponding model for purchase. Then take out the attachment one by one and place it in the plane. Install and use according to the operation procedure!

Note: If there is water in the machine, please don't get upset. The product is not second-hand. In order to ensure that you receive a product that is in perfect condition, each of our products undergoes a pumping test before leaving the factory.

Step 1: Install/Remove the battery.

(After receiving the product, please charge the battery pack first. The red light is the charging state, and the green light is the full state. Charging time is about 6-7 hours. please do not overcharge)

(1) Install the battery. As shown in the picture, snap the battery onto the body.

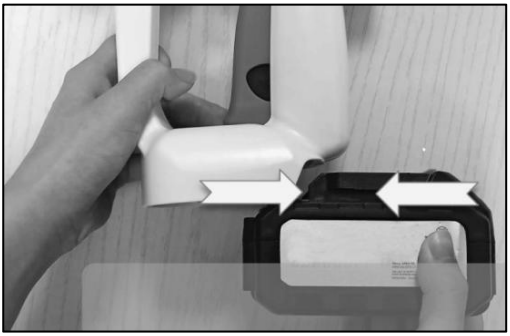

(2) Remove the battery. Press the blue button to push out the battery.

Step 2: Installation/Disassembly of Nozzles.

(1) Attach nozzles directly to the body without using extension pole and rotate it firmly.

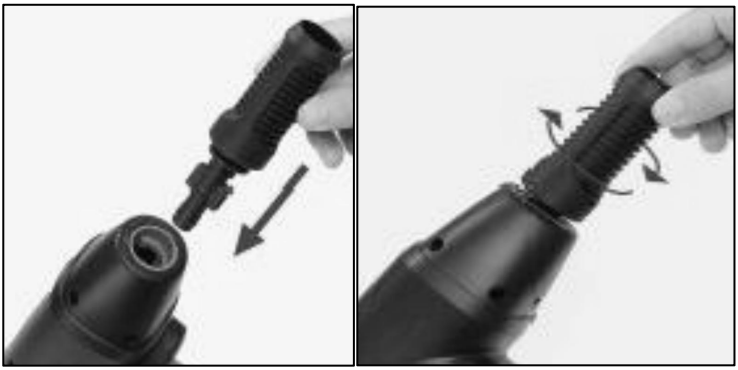

Tips: 6-in-1 nozzle is the same installation operation.

(2) Disassembly of Nozzle.Turn the nozzle 180° counterclockwise and force the nozzle out.

(3) Nozzle installation with extension pole and rotate it firmly. First install the extension pole on the body, and then turn the nozzle on the extension pole.

Tips: 6-in-1 nozzle is the same installation operation.

(4) Disassembly of the Nozzle with Extension Pole.Turn the extension pole counterclockwise, pull the extension lever out of the body with force, and then remove the nozzle from the extension pole.

Tips: There should be a pressing action when removing, then rotate the nozzle and extension lever simultaneously.

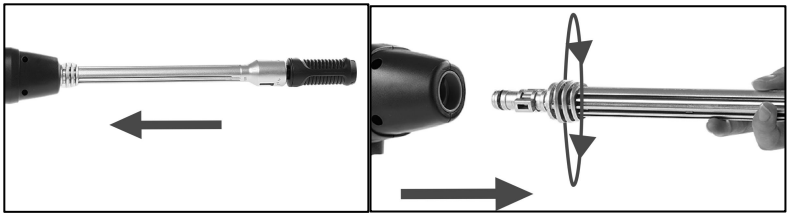

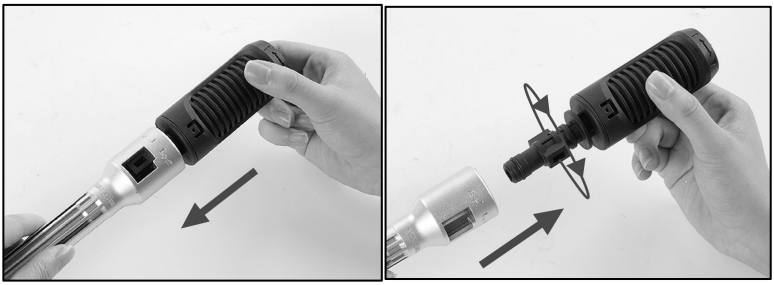

Tips: 6-in-1 nozzle is the same installation operation.

Step 3: Inset the inlet hose connector into the body as shown.

(The connector contains a sealing ring to check if it is in good condition.)

Note: If it is not installed in place, the pressure washer will not absorb water.

Step 4: Put the filter net on the other end of the inlet hose into water source.

The filter must be completely immersed in water. If the filter floats on the water surface, air will enter the water pipe and the machine cannot be used normally.

Note: Shaking the filter continuously in the water will rem- ove the air from the water pipe.

Step 5: Install the foam pot: Insert the foam pot into the barrel and rotate the clamp as shown.

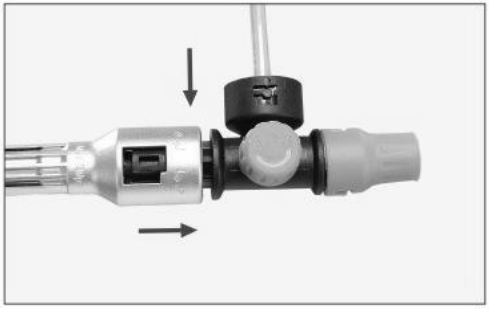

Step 6: After using the product and cleaning, please remove battery pack and other accessories in storage box and place it in cool and dry place.

Note: The installation tutorial video of the pressure washer can be found on the Amazon.com. If you have any questions, please feel free to contact us.

TROUBLE-SHOOTING

Frequently Asked Questions	Cause analysis	Solutions
Normal operation of machine without water suction	1. Machine is too high above water	Down to below 1.5 m ground
	2. Filter screen foreign body clogging	Remove filter and clean
	Failure of connection of 3. Intake pipe to machine or rupture of intake pipe	Check and replace water pipes,please contact customer service
	4. Intake pipe bending clamp	Straighten out intake pipes and reconnect
	5. The pump froze because of the cold weather	Restart after thawing
Sudden increase in effluent pressure or abnormal water type	The head of the water gun was blocked by a foreign body	Use a needle to clear the nozzle or replace the new gun head
Machine does not start	1. Battery pack not Installed	reinstallation
	2. Battery pack Is dead	Charge or replace new battery pack
	3. Battery pack is broken	Replacement of battery pack
Battery pack not charged	Charger mismatch or broken	Replacement of matching charger

Machine pressure discontinuity	Air in 1.pump	Check that joints and pipes are in good condition
	2. Machine in low voltage mode	Normal at low pressure, no treatment required
Machine automatic stop	1. Battery pack is dead	Charge or replace battery pack
	2. Gun head blocked, current protection	To clear or replace the head
Leakage Inside machine	Chemical acid source or assembly cause	Avoid using chemical sources

.

REPAIR AND MAINTENANCE

1. Each time before use, please check if the machine and parts are damaged, if there is damage stop using the machine, contact the supplier or manufacturer to replace the parts.

2. Intake pipes and filters must be cleaned after each use and bags should be kept to avoid oxidation for easy use in the future.

3. After the use of the mainframe, the empty machine should run for a few seconds to drain the residual water from the machine, avoid oxidation dirt and weather ice, and store in a dry cool place.

4. Waste disposal: for damaged accessories and packaging materials must be classified and recovered, do a good job of marking.

5. Do not store in the trunk of the car high temperature weather to avoid fire caused by high temperature. Warning: do not use chemical acid and muddy water, must use clean, impurity-free clear water.

CORRECT DISPOSAL

This product is subject to the provision of European Directive 2012/19/EC. The symbol showing a wheelie bin crossed through indicates that the product requires separate refuse collection in the European Union. This applies to the product and all accessories marked with this symbol. Products marked as such may not be discarded with normal domestic waste, but must be taken to a collection point for recycling electrical and electronic devices

BATTERY DISPOSAL

Li-Ion battery This product has been marked with a symbol relating to ‘separate collection’ for all battery packs and battery pack. It will then be recycled or dismantled in order to reduce the impact on the environment. Battery packs can be hazardous for the environment and for human health since they contain hazardous substances

Manufacturer: Shanghaimuxinmuyeyouxiangongsi
Address: Shuangchenglu 803nong11hao1602A-1609shi, baoshanqu, shanghai 200000 CN.
Imported to USA: Sanven Technology Ltd., Suite 250, 9166 Anaheim Place, Rancho Cucamonga, CA 91730

EC	REP

E-CrossStu GmbH
Mainzer Landstr.69, 60329 Frankfurt am Main.

UK	REP

YH CONSULTING LIMITED.
C/O YH Consulting Limited Office 147, Centurion House, London Road, Staines-upon-Thames, Surrey, TW18 4AX

VEVOR®

TOUGH TOOLS, HALF PRICE

Technical Support and E-Warranty Certificate

www.vevor.com/support

Machine Translated by Google

VEVOR®

TOUGH TOOLS, HALF PRICE

Assistance technique et certificat de garantie électronique www.vevor.com/support

NETTOYEUR À HAUTE PRESSION SANS FIL

MODÈLE : XS-002

Nous continuons à nous engager à vous fournir des outils à des prix compétitifs.
« Économisez la moitié », « Moitié prix » ou toute autre expression similaire utilisée par nous ne représente qu'une estimation des économies que vous pourriez réaliser en achetant certains outils chez nous par rapport aux grandes marques et ne couvre pas nécessairement toutes les catégories d'outils que nous proposons. Nous vous rappelons de bien vouloir vérifier soigneusement lorsque vous passez une commande chez nous si vous économisez réellement la moitié par rapport aux grandes marques.

Machine Translated by Google

VEVOR®

TOUGH TOOLS, HALF PRICE

PRESSION SANS FIL RONDELLE

MODÈLE : XS-002

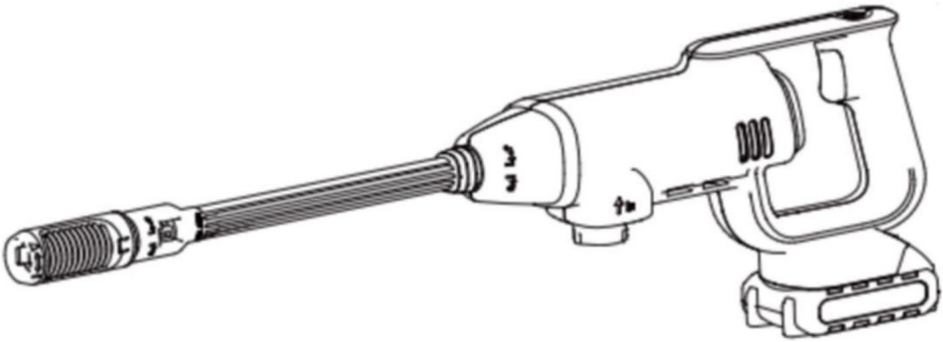

BESOIN D'AIDE? CONTACTEZ-NOUS!

Vous avez des questions sur nos produits ? Vous avez besoin d'assistance technique ? N'hésitez pas à nous contacter :

Assistance technique et certificat de garantie électronique www.vevor.com/support

Il s'agit de la notice d'utilisation d'origine. Veuillez lire attentivement toutes les instructions du manuel avant de l'utiliser. VEVOR se réserve le droit d'interpréter clairement notre manuel d'utilisation. L'apparence du produit dépend du produit que vous avez reçu. Veuillez nous excuser, nous ne vous informerons plus en cas de mise à jour technologique ou logicielle de notre produit.

Machine Translated by Google

PARAMÈTRES DU PRODUIT

Modèle		XS-002
Pression de travail maximale		580 PSI
Débit MAX		4L/min
Puissance nominale		220 W
Détergent à lessive utilisable		Détergent neutre
Batterie	Type de batterie	Batterie au lithium
	Tension	DC21V
	Capacité	4000mAh
Chargeur	Tension d'entrée	CA 100-240 V 50/60 Hz
	Tension de sortie	DC21V 0,75A
	Temps de charge	5 heures
Hauteur d'aspiration minimale		3M

Déclaration de la FCC :

Cet appareil est conforme à la partie 15 des règles de la FCC. Son fonctionnement est soumis aux les deux conditions suivantes : (1) Cet appareil ne doit pas provoquer d'interférences nuisibles, et (2) cet appareil doit accepter toute interférence reçue, y compris les interférences qui peut provoquer un fonctionnement indésirable.

PRÉSENTATION DU PRODUIT

Basé sur le principe de l'expérience utilisateur d'abord, de la qualité d'abord, la recherche de commodité, rapide, portable, économie d'énergie et autres caractéristiques supérieures, pour la majorité des amateurs de voitures et de nettoyage et de lavage de la maison et personnalisés développement d'un produit, en même temps, le produit n'est pas limité par la puissance alimentation, avec batterie solide et stable. Le produit peut être transporté avec vous, multi-scène application, à tout moment, n'importe où pour vous faire gagner du temps, économiser les coûts de nettoyage, efficacité pour apporter du plaisir de lavage DIY et une expérience de qualité.

Machine Translated by Google

LISTE DE COLISAGE

XS-002	
1. Coque du fuselage 2. Tête d'arrosage universelle 3. Tige d'extension en nylon 4. Chargeur 5. Batterie 4,0 Ah 6. Connecteur pour bouteille de Coca	7. Écran de filtrage 8. Tête d'arrosage multifonctionnelle six en un 9. Pot affamé 10. Tuyau d'arrivée d'eau de 6 m 11. Sac de rangement en filet

SÉCURITÉ ET AVERTISSEMENT

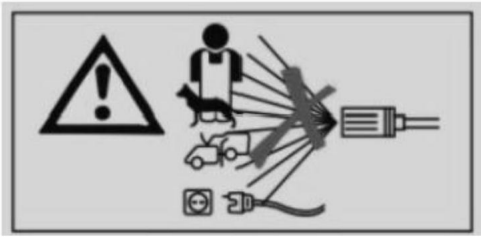

Lors de l'utilisation d'appareils électriques, des précautions de sécurité de base doivent toujours être respectées, notamment les suivantes :

LISEZ TOUTES LES INSTRUCTIONS

Machine Translated by Google

1. L'utilisation ne doit pas diriger le débit d'eau vers la foule et les composants sous tension.

2. Assurez-vous que les enfants ne sont pas exposés à la zone de tir lorsque la batterie est utilisée. est chargé.

3. La batterie et le chargeur sont touchés par une collision par chute ou un état humide visible. arrêté immédiatement !

4. Chargez la batterie en présence de quelqu'un !

5. Les chargeurs doivent choisir l'usine d'origine (sans autorisation ni l'original) proposition de l'usine d'interdire l'utilisation d'autres accessoires de charge ou de charge méthodes.

6. L'environnement de charge est interdit à haute température ou sans surveillance ou lieux accessibles aux enfants.

7. Inspection non programmée du produit, chargeur, bloc-batterie, lave-auto l'ordinateur central, s'il est anormal, endommagé ou fonctionne mal, ne pas le modifier ni le démonter.

8. Cet appareil peut être utilisé par des enfants âgés de 8 ans et plus et personnes ayant des capacités physiques, sensorielles ou mentales réduites ou dépourvues de expérience et connaissances s'ils ont reçu une supervision ou des instructions concernant l'utilisation de l'appareil en toute sécurité et comprendre les dangers concernés. Les enfants ne doivent pas jouer avec l'appareil. Nettoyage et utilisation l'entretien ne doit pas être effectué par des enfants sans surveillance.

Précautions de sécurité pour la batterie :

1. Ne pas démonter, ouvrir ou déchiqueter les batteries.

2. Il est interdit d'exposer la batterie à une source de chaleur ou à une température élevée. soleil.

3. Ne court-circuitez pas la batterie (connexion positive et négative), ne mettre le pack de batteries dans le tiroir de la boîte pour éviter les courts-circuits entre eux ou par autres objets métalliques.

4. Ne retirez pas la batterie ou le bloc-piles de l'emballage d'origine avant utilisation.

5. Interdire aux batteries de tomber ou de subir des chocs mécaniques.

6. Une fois que la batterie fuit, ne touchez pas le liquide qui fuit directement dans les yeux ou peau. En cas de contact accidentel, rincer immédiatement et abondamment la zone de contact. de l'eau et consultez un médecin à temps.

Machine Translated by Google

7. N'utilisez pas de chargeur et de batterie non d'origine. (La machine risque d'être endommagée.) dysfonctionnement ou blessure corporelle accidentelle)

8. Faites attention aux signes positifs et négatifs sur la batterie pour vous assurer connexion correcte.

9. Gardez la machine et la batterie hors de portée des enfants.

10. Assurez-vous que la batterie est propre et sèche. (Si de la poussière ou de l'eau résiduelle doit être essuyer immédiatement avec un chiffon propre ou sécher à l'air libre, ne pas utiliser de sèche-cheveux ou séchage au pistolet à air chaud)

11. La batterie doit être chargée avant utilisation, en utilisant le chargeur approprié et se référant au mode d'emploi du fabricant ou à l'équipement d'origine instructions

12. Ne pas utiliser la machine, ne pas charger la batterie pendant une longue période, attention le feu vert est plein d'électricité, le feu rouge est en charge.

13. En cas de stockage à long terme de machines non utilisées, les batteries doivent être soumis à plusieurs cycles de charge/décharge pour obtenir des performances optimales.

14. L'utilisation de groupes de batteries à température ambiante (20°C +5°C) meilleur.

15. Ce produit convient uniquement aux portes et fenêtres de la maison, aux cours, aux véhicules, aux opérations de nettoyage du jardin, et non aux opérations commerciales ou au flux de fréquence principal. opérations, pas plus élevées que le temps d'utilisation du groupe de batteries ou la fréquence élevée forcée utiliser.

16. Retirez la batterie chaque fois que possible lorsque vous n'utilisez pas la machine, déconnectez-la du châssis principal et placez-la dans un endroit sec et inaccessible. enfants.

17. Groupe de batteries en raison d'autres dommages humains ou d'une collision, température élevée dommages, traitement et récupération raisonnables, ne jetez pas les produits contaminés environnement.

CONSERVEZ CES INSTRUCTIONS

Machine Translated by Google

DIRECTIVES D'INSTALLATION

Ouvrez le carton pour vérifier si la machine est en bon état et s'il s'agit du modèle correspondant à l'achat. Retirez ensuite les accessoires un par un et placez-les dans l'avion. Installez et utilisez selon la procédure d'utilisation !

Remarque : s'il y a de l'eau dans la machine, ne vous inquiétez pas. Le produit n'est pas d'occasion. Afin de vous assurer de recevoir un produit en parfait état, chacun de nos produits subit un test de pompage avant de quitter l'usine.

Étape 1 : Installez/retirez la batterie.

(Après avoir reçu le produit, veuillez d'abord charger la batterie. Le voyant rouge indique l'état de charge et le voyant vert indique l'état complet. Le temps de charge est d'environ 6 à 7 heures. Veuillez ne pas surcharger)

(1) Installez la batterie. Comme indiqué sur l'image, fixez la batterie sur le corps.

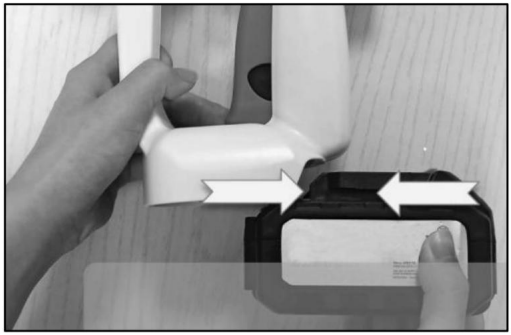

(2) Retirez la batterie. Appuyez sur le bouton bleu pour faire sortir la batterie.

Machine Translated by Google

Étape 2 : Installation/Démontage des buses.

(1) Fixez les buses directement sur le corps sans utiliser de rallonge et faites-la pivoter fermement.

Conseils : la buse 6 en 1 est la même opération d'installation.

(2) Démontage de la buse. Tournez la buse de 180° dans le sens inverse des aiguilles d'une montre et forcez la buse à sortir.

Machine Translated by Google

(3) Installez la buse avec la rallonge et faites-la tourner fermement. Installez d'abord la rallonge sur le corps, puis faites tourner la buse sur la rallonge.

Conseils : la buse 6 en 1 est la même opération d'installation.

(4) Démontage de la buse avec la rallonge. Tournez la rallonge dans le sens inverse des aiguilles d'une montre, retirez le levier d'extension du corps avec force, puis retirez la buse de la rallonge.

Conseils : Il doit y avoir une action de pression lors du retrait, puis faites tourner la buse et le levier d'extension simultanément.

Machine Translated by Google

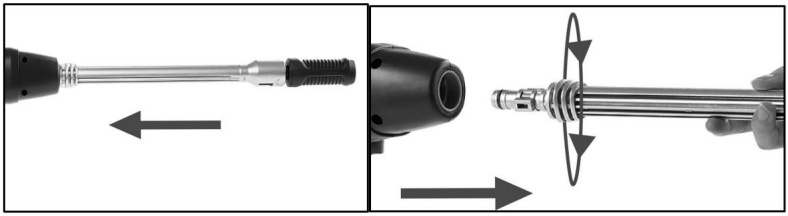

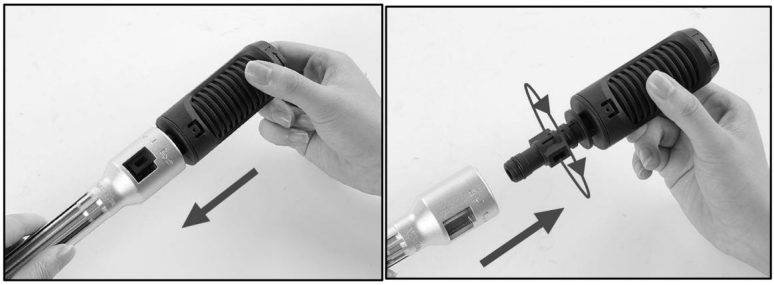

Conseils : la buse 6 en 1 est la même opération d'installation.

Étape 3 : Insérez le connecteur d'entrée dans le corps comme indiqué.

(Le connecteur contient une bague d'étanchéité pour vérifier s'il est en bon état.)

Remarque : S'il n'est pas installé en place, le nettoyeur haute pression n'absorbera pas l'eau.

Machine Translated by Google

Étape 4 : placez le filtre à l'autre extrémité de l'entrée dans la source d'eau.

Le filtre doit être complètement immergé dans l'eau. Si le filtre flotte sur l'eau surface, l'air pénètre dans la conduite d'eau et la machine ne peut pas être utilisée normalement.

Remarque : secouer continuellement le filtre dans l'eau éliminera l'air de l'eau. tuyau.

Étape 5 : Installez le pot en mousse : Insérez le pot en mousse dans le canon et faites tourner la pince comme montré.

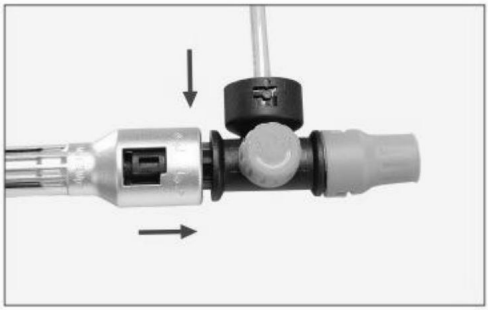

Machine Translated by Google

Étape 6 : Après avoir utilisé le produit et l'avoir nettoyé, retirez la batterie et les autres accessoires de la boîte de rangement et placez-les dans un endroit frais et sec.

Remarque : le tutoriel vidéo d'installation du nettoyeur haute pression est disponible sur Amazon.com.

Si vous avez des questions, n'hésitez pas à nous contacter.

DÉPANNAGE

Questions fréquemment posées Questions	Analyse des causes	Solutions
Fonctionnement normal de la machine sans eau succion	1. La machine est trop haute au dessus de l'eau	Jusqu'à moins de 1,5 m sol
	2. Obstruction du tamis filtrant par un corps étranger	Retirer le filtre et le nettoyer
	Échec de la connexion de 3. Tuyau d'admission sur la machine ou rupture du tuyau	Vérifiez et remplacez les conduites d'eau, veuillez contacter service client
	d'admission 4. Collier de serrage	Redresser les tuyaux d'admission et les reconnecter
	du tuyau d'admission 5. La pompe a gelé à cause du froid météo	Redémarrage après décongélation
Augmentation soudaine de pression d'effluent ou type d'eau anormal	La tête de l'eau Le pistolet a été bloqué par un corps	Utilisez une aiguille pour nettoyer le buse ou remplacer la nouvelle tête de pistolet
La machine ne démarre pas	étranger 1. Bloc-piles non Installé	réinstallation
	2. La batterie est morte	Charger ou remplacer la nouvelle batterie
	3. La batterie est cassée	Remplacement de la batterie
La batterie n'est pas chargée	Chargeur incompatible ou cassé	Remplacement du chargeur correspondant

Machine Translated by Google

Discontinuité de la pression de la machine	Air dans 1.pompe	Vérifiez que les joints et les tuyaux sont en bon état
	2. Machine en mode basse tension	Normal à basse pression, aucun traitement requis
Machine automatique arrêt	1. La batterie est morte	Charger ou remplacer la batterie
	2. Tête de pistolet bloquée, protection actuelle	Pour effacer ou remplacer le tête
Fuite à l'intérieur de la machine	Source d'acide chimique ou cause d'assemblage	Évitez d'utiliser des produits chimiques sources

.

RÉPARATION ET ENTRETIEN

1. Avant chaque utilisation, veuillez vérifier si la machine et les pièces sont endommagées, si

il y a des dommages, arrêtez d'utiliser la machine, contactez le fournisseur ou le fabricant pour remplacer les pièces.

2. Les tuyaux d'admission et les filtres doivent être nettoyés après chaque utilisation et les sacs doivent être

conservé pour éviter l'oxydation pour une utilisation facile dans le futur.

3. Après l'utilisation du mainframe, la machine vide doit fonctionner pendant quelques

secondes pour évacuer l'eau résiduelle de la machine, éviter l'oxydation de la saleté et la glace des intempéries, et stocker dans un endroit sec et frais.

4. Élimination des déchets : les accessoires et les matériaux d'emballage endommagés doivent être

classé et récupéré, faites un bon travail de marquage.

5. Ne pas stocker dans le coffre de la voiture en cas de forte température pour éviter les incendies

causé par une température élevée. Attention : n'utilisez pas d'acide chimique ni d'eau boueuse, utilisez de l'eau claire propre et sans impuretés.

Machine Translated by Google

ÉLIMINATION CORRECTE

Ce produit est soumis aux dispositions de la directive européenne 2012/19/CE. Le symbole représentant une poubelle à roulettes barrée indique que le produit doit être collecté séparément dans l'Union européenne. Cela s'applique au produit et à tous les accessoires marqués de ce symbole. Les produits marqués comme tels ne peuvent pas être jetés avec les déchets ménagers normaux, mais doivent être déposés dans un point de collecte pour le recyclage des appareils électriques et électroniques.
appareils

ÉLIMINATION DES PILES

Batterie Li-Ion Ce produit est marqué d'un symbole relatif à la « collecte séparée » pour tous les packs de batteries et de piles. Il sera ensuite recyclé ou démantelé afin de réduire l'impact sur l'environnement.

Les batteries peuvent être dangereuses pour l'environnement et pour la santé humaine car elles contiennent des substances dangereuses

Machine Translated by Google

Fabricant : Shanghaimuxinmuyeyouxiangongsi

Adresse : Shuangchenglu 803nong11hao1602A-1609shi, baoshanqu, shanghai 200000 CN.

Importé aux États-Unis : Sanven Technology Ltd., Suite 250, 9166 Anaheim Place, Rancho Cucamonga, CA 91730

REPRÉSENTANT DE LA CE	E-CrossStu GmbH Mainzer Landstr.69, 60329 Francfort-sur-le-Main.
REPRÉSENTANT DU ROYAUME-UNI	YH CONSULTING LIMITÉE. A/S YH Consulting Limited Bureau 147, Centurion Maison, London Road, Staines-upon-Thames, Surrey, TW18 4AX

Machine Translated by Google

VEVOR®

TOUGH TOOLS, HALF PRICE

Assistance technique et certificat de garantie électronique www.vevor.com/support

Machine Translated by Google

VEVOR®

TOUGH TOOLS, HALF PRICE

Technischer Support und E-Garantie-Zertifikat www.vevor.com/support

AKKU-HOCHDRUCKREINIGER

MODELL: XS-002

Wir sind weiterhin bestrebt, Ihnen Werkzeuge zu wettbewerbsfähigen Preisen anzubieten. „Sparen Sie die Hälfte“, „Halber Preis“ oder andere ähnliche Ausdrücke, die wir verwenden, stellen nur eine Schätzung der Ersparnis dar, die Sie beim Kauf bestimmter Werkzeuge bei uns im Vergleich zu den großen Topmarken erzielen können, und bedeuten nicht unbedingt, dass sie alle von uns angebotenen Werkzeugkategorien abdecken. Wir möchten Sie freundlich daran erinnern, bei Ihrer Bestellung bei uns sorgfältig zu prüfen, ob Sie im Vergleich zu den großen Topmarken tatsächlich die Hälfte sparen.

Machine Translated by Google

VEVOR®

TOUGH TOOLS, HALF PRICE

KABELLOSER DRUCK

WASCHMASCHINE

MODELL: XS-002

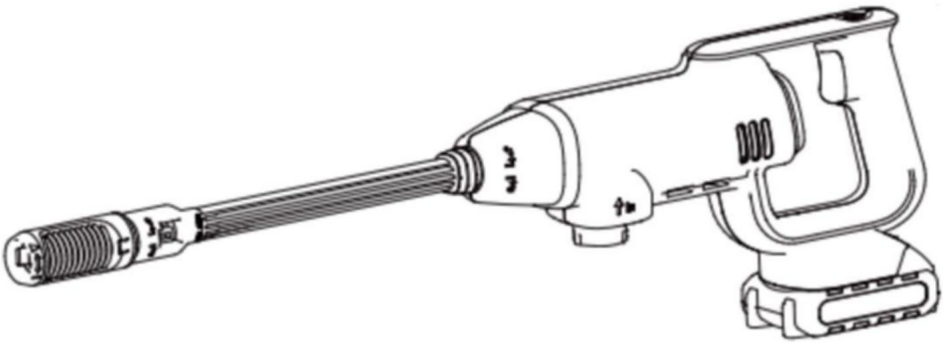

Brauchen Sie Hilfe? Kontaktieren Sie uns!

Sie haben Fragen zu unseren Produkten? Sie benötigen technischen Support? Dann kontaktieren Sie uns gerne:

Technischer Support und E-Garantie-Zertifikat
www.vevor.com/support

Dies ist die Originalanleitung. Bitte lesen Sie alle Anweisungen sorgfältig durch, bevor Sie das Gerät in Betrieb nehmen. VEVOR behält sich eine klare Auslegung unserer Bedienungsanleitung vor. Das Erscheinungsbild des Produkts richtet sich nach dem Produkt, das Sie erhalten haben. Bitte verzeihen Sie uns, dass wir Sie nicht erneut informieren, wenn es Technologie- oder Software-Updates für unser Produkt gibt.

Machine Translated by Google

PRODUKTPARAMETER

Modell		XS-002
MAXIMALER ARBEITSDRUCK		580PSI
MAXIMALER FLUSSRATE		4 l/min
Nennleistung		220 W
Verwendbares Waschmittel		Neutrales Reinigungsmittel
Batterie	**Akku-Typ**	Lithiumbatterie
	Stromspannung	Gleichstrom 21 V
	Kapazität	4000 mAh
Ladegerät	**Eingangsspannung**	Wechselstrom 100-240 V, 50/60 Hz
	Ausgangsspannung	Gleichstrom 21 V, 0,75 A
	Ladezeit	5 Stunden
Min.Saughöhe		3M

FCC-Erklärung:

Dieses Gerät entspricht Teil 15 der FCC-Bestimmungen. Der Betrieb unterliegt den die folgenden zwei Bedingungen:(1) Dieses Gerät darf keine schädlichen Störungen verursachen und (2) Dieses Gerät muss störungsresistent sein, auch wenn es kann zu unerwünschtem Betrieb führen.

PRODUKTEINFÜHRUNG

Basierend auf dem Prinzip „Benutzererfahrung zuerst, Qualität zuerst“, das Streben nach Komfort, schnelle, tragbare, energiesparende und andere überlegene Eigenschaften, für die Mehrheit der Auto-liebenden Menschen und Hausreinigung und Waschen und maßgeschneiderte Entwicklung eines Produkts, Gleichzeitig ist das Produkt nicht durch Macht begrenzt Versorgung, mit starken und stabilen Akku. Produkt kann mit Ihnen durchgeführt werden, Multi-Szene Anwendung, jederzeit und überall für Sie, um Zeit zu sparen, sparen Reinigungskosten, hoch Effizienz, um dem Waschen in Eigenleistung Spaß zu bereiten und ein hochwertiges Erlebnis zu bieten.

Machine Translated by Google

PACKLISTE

XS-002	
1. Rumpfschale 2. Universal-Sprinklerkopf 3. Nylon-Verlängerungsstange 4. Ladegerät 5. 4,0 Ah Batterie 6. Colaflaschen-Anschluss	7. Filterbildschirm 8. Multifunktionaler 6-in-1-Sprinklerkopf 9. Hungriger Topf 10. 6 m Wasserzulaufrohr 11. Aufbewahrungstasche aus Netzgewebe

SICHERHEIT & WARNUNG

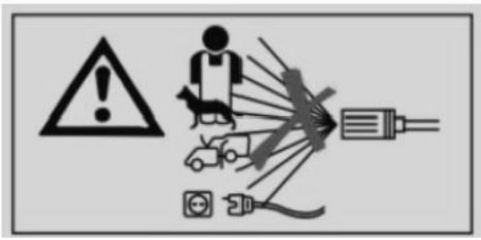

Beim Gebrauch von Elektrogeräten sollten immer grundlegende Sicherheitsvorkehrungen getroffen werden, darunter die folgenden:

LESEN SIE ALLE ANWEISUNGEN

Machine Translated by Google

1. Der Wasserfluss darf nicht auf Menschenmengen und stromführende Komponenten gerichtet werden.

2. Stellen Sie sicher, dass sich keine Kinder im Bereich des Arbeitsbereichs aufhalten, wenn der Akku wird berechnet.

3. Akku und Ladegerät sind durch einen Sturz beschädigt oder nass geworden. sofort gestoppt!

4. Der Akku muss in Anwesenheit einer Person aufgeladen werden!

5. Ladegeräte müssen die Originalfabrik wählen (ohne Genehmigung oder das Original Vorschlag des Herstellers, die Verwendung anderer Ladezubehörteile oder Ladekabel zu verbieten. Methoden.

6. Das Laden ist bei hohen Temperaturen oder unbeaufsichtigtem Betrieb verboten. zugängliche Orte für Kinder.

7. Außerplanmäßige Produktinspektion, Ladegerät, Akkupack, Autowaschmaschine Bei Anomalien, Beschädigungen oder Fehlfunktionen des Mainframes dürfen keine Änderungen vorgenommen oder der Mainframe zerlegt werden.

8. Dieses Gerät kann von Kindern ab 8 Jahren verwendet werden und Personen mit eingeschränkten körperlichen, sensorischen oder geistigen Fähigkeiten oder Mangel an Erfahrung und Wissen, wenn sie beaufsichtigt oder unterwiesen wurden über den sicheren Gebrauch des Geräts informiert und verstehen die Gefahren Kinder dürfen nicht mit dem Gerät spielen. Reinigung und Benutzer Wartungsarbeiten dürfen nicht von Kindern ohne Aufsicht durchgeführt werden.

Sicherheitshinweise zum Akkupack:

1. Batteriesätze nicht zerlegen, öffnen oder zerkleinern.

2. Es ist verboten, den Akku einer Wärmequelle oder hohen Temperaturen auszusetzen. Sonnenlicht.

3. Schließen Sie den Akku nicht kurz (Plus- und Minusanschluss), Legen Sie den Akku in die Schublade der Box, um einen Kurzschluss zwischen den Akkus zu vermeiden. andere Metallgegenstände.

4. Nehmen Sie die Batterie oder den Akkupack vor dem Gebrauch nicht aus der Originalverpackung.

5. Schützen Sie die Akkus vor Stürzen oder mechanischen Einwirkungen.

6. Wenn die Batterie ausläuft, berühren Sie die austretende Flüssigkeit nicht direkt mit den Augen oder Haut. Bei versehentlichem Kontakt spülen Sie die Kontaktstelle sofort mit reichlich Wasser und suchen Sie rechtzeitig einen Arzt auf.

Machine Translated by Google

7. Verwenden Sie keine nicht originalen Ladegeräte und Akkus. (Verursacht Maschinenschäden.)

Fehlfunktion oder versehentliche Personenschäden)

8. Achten Sie auf die Plus- und Minuszeichen auf dem Akku, um sicherzustellen,

ordnungsgemäße Verbindung.

9. Bewahren Sie die Maschine und den Akku außerhalb der Reichweite von Kindern auf.

10. Stellen Sie sicher, dass der Akku sauber und trocken ist. (Wenn Staub oder Restwasser

sofort mit einem sauberen Tuch abgewischt oder an der Luft trocknen lassen, keinen Haartrockner oder

Trocknen mit Heißluftgebläse)

11. Der Akku muss vor der Verwendung mit dem richtigen Ladegerät aufgeladen werden und

anhand der Bedienungsanleitung des Herstellers oder des Originalgerätes

Anweisungen

12. Wenn Sie die Maschine nicht benutzen, laden Sie den Akku nicht für längere Zeit auf, zahlen Sie

Achtung: Grünes Licht bedeutet Strom, rotes Licht bedeutet Ladung.

13. Bei längerer Lagerung unbenutzter Maschinen sollten die Akkus

Um eine optimale Leistung zu erzielen, müssen die Batterien mehreren Lade-/Entladezyklen unterzogen werden.

14. Die Verwendung von Akkupackgruppen bei Raumtemperatur (20°C +5°C) führt

am besten.

15. Dieses Produkt ist nur für Haustüren und Fenster, Innenhöfe, Fahrzeuge und Gartenreinigungsarbeiten geeignet,

nicht für gewerbliche Zwecke oder den Hauptfrequenzfluss.

Operationen, nicht höher als die Batterie-Gruppe verwenden Zeit oder hohe Frequenz gezwungen

verwenden.

16. Entfernen Sie den Akku, wenn möglich, wenn Sie die Maschine nicht verwenden, trennen Sie ihn vom

Hauptgerät und legen Sie ihn an einen trockenen Ort, der für

Kinder.

17. Batteriepackgruppe aufgrund anderer menschlicher Schäden oder Kollisionen, hoher Temperaturen

Schäden, angemessene Behandlung und Verwertung, entsorgen Sie die kontaminierten

Umfeld.

BEWAHREN SIE DIESE ANWEISUNGEN AUF

Machine Translated by Google

INSTALLATIONSRICHTLINIE

Öffnen Sie die Verpackung, um zu prüfen, ob die Maschine in gutem Zustand ist und ob es sich um das entsprechende Modell handelt, das Sie kaufen möchten. Nehmen Sie dann die Aufsätze nacheinander heraus und legen Sie sie in das Flugzeug. Installieren und verwenden Sie sie gemäß der Betriebsanleitung!

Hinweis: Wenn sich Wasser in der Maschine befindet, ärgern Sie sich bitte nicht. Das Produkt ist kein Gebrauchtprodukt. Um sicherzustellen, dass Sie ein Produkt in einwandfreiem Zustand erhalten, wird jedes unserer Produkte vor Verlassen des Werks einem Pumptest unterzogen.

Schritt 1: Installieren/Entfernen Sie die Batterie.

(Nach Erhalt des Produkts laden Sie bitte zuerst den Akku auf. Das rote Licht zeigt den Ladezustand an, und das grüne Licht zeigt den vollen Zustand an. Die Ladezeit beträgt etwa 6–7 Stunden. Bitte nicht überladen.)

(1) Bauen Sie die Batterie ein. Rasten Sie die Batterie wie in der Abbildung gezeigt am Gehäuse ein.

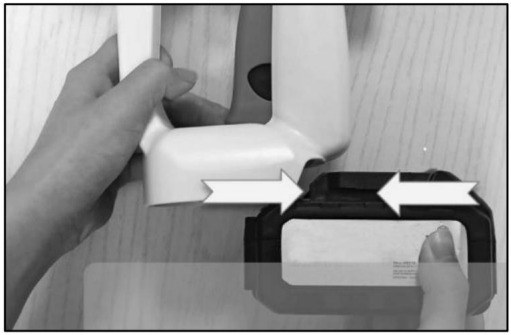

(2) Nehmen Sie den Akku heraus. Drücken Sie den blauen Knopf, um den Akku herauszudrücken.

Machine Translated by Google

Schritt 2: Montage/Demontage der Düsen.

(1) Düsen ohne Verlängerungsstange direkt am Körper befestigen und fest drehen.

Tipps: 6-in-1-Düse erfordert denselben Installationsvorgang.

(2) Demontage der Düse. Drehen Sie die Düse 180° gegen den Uhrzeigersinn und drücken Sie sie heraus.

Machine Translated by Google

(3) Düsenmontage mit Verlängerungsstange und festes Drehen. Montieren Sie zuerst die Verlängerungsstange am Körper und drehen Sie dann die Düse auf die Verlängerungsstange.

Tipps: 6-in-1-Düse erfordert denselben Installationsvorgang.

(4) Demontage der Düse mit Verlängerungsstange. Drehen Sie die Verlängerungsstange gegen den Uhrzeigersinn, ziehen Sie den Verlängerungshebel mit Kraft aus dem Körper und entfernen Sie dann die Düse von der Verlängerungsstange.

Tipps: Beim Abnehmen sollte ein Druck ausgeübt werden, dann Düse und Verlängerungshebel gleichzeitig drehen.

Machine Translated by Google

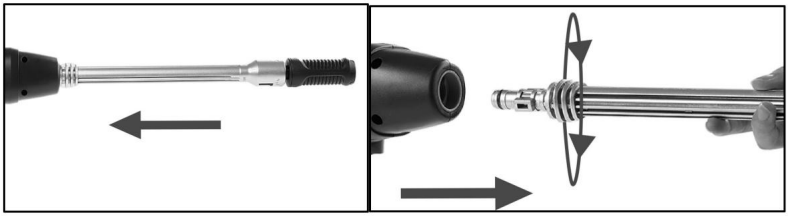

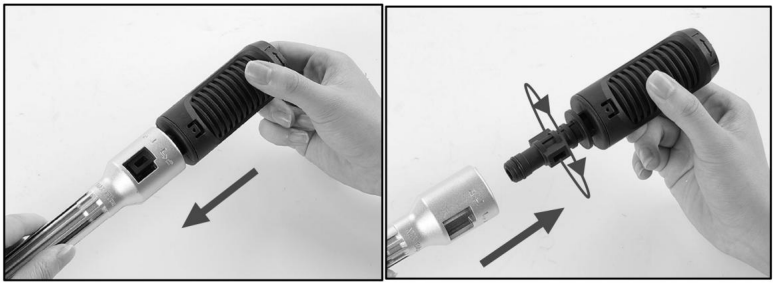

Tipps: 6-in-1-Düse erfordert denselben Installationsvorgang.

Schritt 3: Setzen Sie den Einlassanschluss wie gezeigt in das Gehäuse ein.

(Der Stecker enthält einen Dichtungsring, um zu überprüfen, ob er in gutem Zustand ist.)

Hinweis: Wenn er nicht an Ort und Stelle installiert ist, nimmt der Hochdruckreiniger kein Wasser auf.

Machine Translated by Google

Step4:Putthefilternetontheotherendoftheinlethoseintowatersource.

Der Filter muss vollständig in Wasser eingetaucht sein. Schwimmt der Filter auf dem Wasser,

Oberfläche, gelangt Luft in die Wasserleitung und die Maschine kann nicht normal verwendet werden.

Hinweis: Durch ständiges Schütteln des Filters im Wasser wird die Luft aus dem Wasser entfernt.

Rohr.

Schritt 5: Installieren Sie den Schaumtopf: Setzen Sie den Schaumtopf in das Fass ein und drehen Sie die Klemme wie gezeigt.

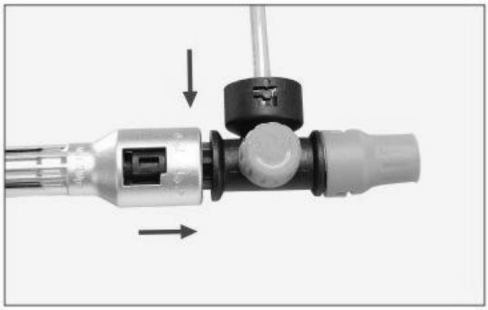

Machine Translated by Google

Schritt 6: Nachdem Sie das Produkt verwendet und gereinigt haben, nehmen Sie bitte den Akku und das sonstige Zubehör aus der Aufbewahrungsbox und legen Sie es an einen kühlen und trockenen Ort.

Hinweis: Das Installations-Tutorial-Video des Hochdruckreinigers finden Sie auf Amazon.com. Wenn Sie Fragen haben, können Sie sich gerne an uns wenden.

FEHLERBEHEBUNG

Häufig gestellte Fragen Fragen	Ursachenanalyse	Lösungen
Normaler Betrieb der Maschine ohne Wasser Absaugung	1. Maschine ist zu hoch über Wasser	Bis unter 1,5 m Boden
	2. Verstopfung des Filtersiebs durch Fremdkörper	Filter entnehmen und reinigen
	Verbindungsfehler von 3. Ansaugrohr zur Maschine oder Bruch des Ansaugrohrs	Überprüfen und ersetzen Sie Wasserleitungen, bitte kontaktieren Sie Kundendienst
	4. Ansaugrohr-Biegeklemme 5. Die	Ansaugrohre begradigen und wieder anschließen
	Pumpe fror wegen der Kälte ein Wetter	Neustart nach dem Auftauen
Plötzlicher Anstieg der Abwasserdruck oder anormale Wasserart	Der Kopf des Wassers Pistole wurde durch einen Fremdkörper	Mit einer Nadel die Düse oder ersetzen Sie den neuen Pistolenkopf
Maschine startet nicht	blockiert 1. Akkupack nicht Eingerichtet	Neuinstallation
	2. Der Akku ist leer	Laden oder ersetzen Sie den neuen Akku
	3. Der Akku ist defekt	Austausch des Akkupacks
Akkupack nicht geladen	Ladegerät passt nicht oder ist defekt	Ersatz des passenden Ladegerätes

Machine Translated by Google

Maschinendruckdiskontinuität	Luft in 1. Pumpe	Überprüfen Sie, ob Verbindungen und Rohre in gutem Zustand sind
	2. Maschine im Niederspannungsmodus	Bei niedrigem Druck normal, keine Behandlung erforderlich
Maschine automatisch stoppen	1. Der Akku ist leer	Akkupack laden oder ersetzen
	2. Pistolenkopf blockiert, Stromschutz	Zum Löschen oder Ersetzen der Kopf
Leckage im Inneren der Maschine	Chemische Säurequelle oder Montageursache	Vermeiden Sie den Einsatz von Chemikalien Quellen

.

REPARATUR UND WARTUNG

1. Überprüfen Sie vor jedem Gebrauch, ob die Maschine und die Teile beschädigt sind.

Wenn ein Schaden vorliegt, verwenden Sie die Maschine nicht weiter und wenden Sie sich zum Austausch der Teile an den Lieferanten oder Hersteller.

2. Ansaugrohre und Filter müssen nach jedem Gebrauch gereinigt werden und Beutel sollten

aufbewahrt, um Oxidation zu vermeiden und die spätere Verwendung zu erleichtern.

3. Nach der Verwendung des Mainframes sollte die leere Maschine einige

Lassen Sie das Restwasser nach einigen Sekunden aus der Maschine ablaufen. Vermeiden Sie Oxidation, Schmutz und Witterungseinflüsse. Lagern Sie die Maschine an einem kühlen, trockenen Ort.

4. Entsorgung: Beschädigtes Zubehör und Verpackungsmaterial müssen

klassifiziert und wiederhergestellt, machen Sie eine gute Markierungsarbeit.

5. Nicht im Kofferraum des Autos bei hohen Temperaturen lagern, um Feuer zu vermeiden

durch hohe Temperaturen verursacht. Achtung: Verwenden Sie keine chemischen Säuren und kein schlammiges Wasser. Verwenden Sie unbedingt sauberes, klares Wasser ohne Verunreinigungen.

Machine Translated by Google

KORREKTE ENTSORGUNG

Dieses Produkt unterliegt den Bestimmungen der europäischen Richtlinie 2012/19/EU. Das Symbol einer durchgestrichenen Mülltonne weist darauf hin, dass das Produkt in der Europäischen Union einer getrennten Müllentsorgung unterliegt. Dies gilt für das Produkt und alle mit diesem Symbol gekennzeichneten Zubehörteile. So gekennzeichnete Produkte dürfen nicht mit dem normalen Hausmüll entsorgt werden, sondern müssen an einer Sammelstelle für das Recycling von elektrischen und elektronischen Geräten abgegeben werden.
Geräte

BATTERIEENTSORGUNG

Li-Ion-Akku Dieses Produkt ist mit einem Symbol für die „getrennte Sammlung“ aller Akkupacks und Batteriepacks gekennzeichnet. Es wird dann recycelt oder zerlegt, um die Umweltbelastung zu verringern.

Akkupacks können eine Gefahr für die Umwelt und die menschliche Gesundheit darstellen, da sie gefährliche Stoffe enthalten

Machine Translated by Google

Hersteller: Shanghaimuxinmuyeyouxiangongsi

Adresse: Shuangchenglu 803nong11hao1602A-1609shi, baoshanqu, Shanghai 200000 CN.

Importiert in die USA: Sanven Technology Ltd., Suite 250, 9166 Anaheim Place, Rancho Cucamonga, CA 91730

Vertreter der EG	E-CrossStu GmbH Mainzer Landstr.69, 60329 Frankfurt am Main.
UK REP	YH CONSULTING LIMITED. C/O YH Consulting Limited Office 147, Centurion Haus, London Road, Staines-upon-Thames, Surrey, TW18 4AX

Machine Translated by Google

VEVOR®

TOUGH TOOLS, HALF PRICE

Technischer Support und E-Garantie-Zertifikat

www.vevor.com/support

Machine Translated by Google

VEVOR®

TOUGH TOOLS, HALF PRICE

Supporto tecnico e certificato di garanzia elettronica www.vevor.com/support

IDROPULITRICE A PRESSIONE SENZA BATTERIA

MODELLO:XS-002

Continuiamo a impegnarci per fornirvi strumenti a prezzi competitivi.
"Risparmia la metà", "Metà prezzo" o qualsiasi altra espressione simile da noi utilizzata rappresenta solo una stima del risparmio che potresti ottenere acquistando determinati utensili con noi rispetto ai principali marchi principali e non necessariamente intende coprire tutte le categorie di utensili da noi offerti. Ti ricordiamo cortesemente di verificare attentamente quando effettui un ordine con noi se stai effettivamente risparmiando la metà rispetto ai principali marchi principali.

Machine Translated by Google

VEVOR®

TOUGH TOOLS, HALF PRICE

PRESSIONE SENZA CAVO RONDELLA

MODELLO:XS-002

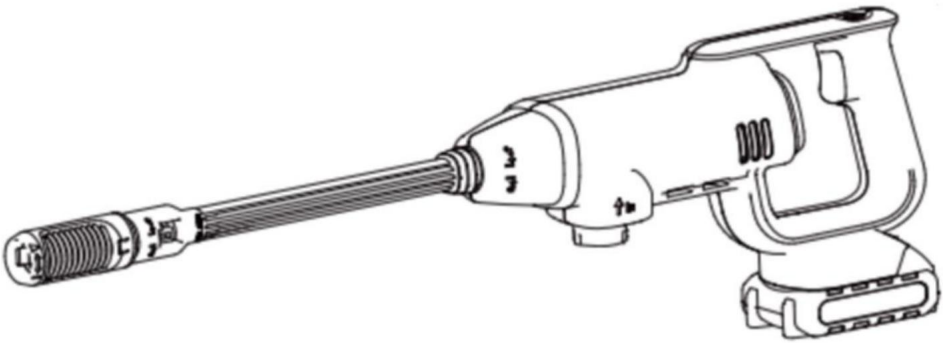

HAI BISOGNO DI AIUTO? CONTATTACI!

Hai domande sui prodotti? Hai bisogno di supporto tecnico? Non esitare a contattarci:

Supporto tecnico e certificato di garanzia elettronica www.vevor.com/support

Questa è l'istruzione originale, si prega di leggere attentamente tutte le istruzioni del manuale prima di utilizzare. VEVOR si riserva una chiara interpretazione del nostro manuale utente. L'aspetto del prodotto sarà soggetto al prodotto ricevuto. Vi preghiamo di perdonarci se non vi informeremo di nuovo se ci sono aggiornamenti tecnologici o software sul nostro prodotto.

Machine Translated by Google

PARAMETRI DEL PRODOTTO

Modello		XS-002
Pressione di esercizio massima		580PSI
Portata MAX		4 l/min
Potenza nominale		220W
Detersivo per bucato utilizzabile		Detergente neutro
Batteria	**Tipo di batteria**	Batteria al litio
	Voltaggio	DC21V
	Capacità	4000mAh
Caricabatterie	**Tensione di**	CA 100-240 V 50/60 Hz
	ingresso Tensione	DC21V 0,75A
	di uscita Tempo di	5 ore
carica Altezza minima di aspirazione		3M

Dichiarazione della FCC:

Questo dispositivo è conforme alla Parte 15 delle Norme FCC. Il funzionamento è soggetto a seguenti due condizioni: (1) Questo dispositivo non può causare interferenze dannose e (2) questo dispositivo deve accettare qualsiasi interferenza ricevuta, comprese le interferenze che potrebbe causare un funzionamento indesiderato.

INTRODUZIONE AL PRODOTTO

Basato sul principio dell'esperienza utente prima di tutto, della qualità prima di tutto, la ricerca di praticità, velocità, portabilità, risparmio energetico e altre caratteristiche superiori, per la maggior parte delle persone amanti delle auto e della pulizia e del lavaggio della casa e personalizzati sviluppo di un prodotto, Allo stesso tempo, il prodotto non è limitato dalla potenza fornitura, con batteria potente e stabile. Il prodotto può essere portato con te, multi-scena applicazione, sempre e ovunque per farti risparmiare tempo, risparmiare sui costi di pulizia, elevato efficienza per offrire un lavaggio fai da te divertente e di qualità.

Machine Translated by Google

LISTA IMBALLAGGIO

XS-002	
1. Guscio fusoliera 2. Testa irrigatore universale 3. Asta di prolunga in nylon 4. Caricabatterie 5. Batteria da 4,0 Ah 6. Connettore per bottiglia di Coca-Cola	7. Schermo filtrante 8. Testina irrigatrice multifunzionale sei in uno 9. Pentola affamata 10. Tubo di ingresso dell'acqua da 6 m 11. Borsa portaoggetti in rete

SICUREZZA E AVVERTENZE

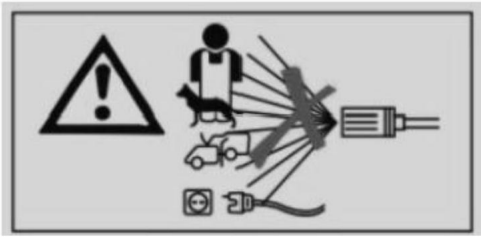

Quando si utilizzano apparecchi elettrici, è necessario seguire sempre le precauzioni di sicurezza di base, tra cui le seguenti:

LEGGERE TUTTE LE ISTRUZIONI

Machine Translated by Google

1. L'uso non deve dirigere il flusso dell'acqua verso la folla o verso componenti sotto tensione.

2. Assicurarsi che i bambini non siano esposti all'area di lavoro quando il pacco batteria è in funzione. è carica.

3. La batteria e il caricabatteria sono colpiti da cadute, collisioni o sono visibili bagnati. fermato immediatamente!

4. È necessario caricare la batteria in presenza di qualcuno!

5. I caricabatterie devono scegliere la fabbrica originale (senza autorizzazione o l'originale proposta della fabbrica di vietare l'uso di altri accessori di ricarica o di ricarica metodi.

6. È vietato l'ambiente di ricarica ad alta temperatura o incustodito o luoghi accessibili ai bambini.

7. Ispezione non programmata del prodotto, caricabatterie, pacco batteria, lavatrice per auto mainframe, se anomalo, danneggiato o malfunzionante non modificarlo o smontarlo.

8. Questo apparecchio può essere utilizzato da bambini di età pari o superiore a 8 anni e persone con ridotte capacità fisiche, sensoriali o mentali o prive di esperienza e conoscenza se hanno ricevuto supervisione o istruzione sull'uso sicuro dell'apparecchio e comprendere i pericoli coinvolti. I bambini non devono giocare con l'apparecchio. Pulizia e uso la manutenzione non deve essere effettuata da bambini senza supervisione.

Precauzioni di sicurezza per il pacco batteria:

1. Non smontare, aprire o frantumare i set di batterie.

2. È vietato esporre il pacco batteria a fonti di calore o ad alte temperature. luce del sole.

3. Non cortocircuitare il pacco batteria (collegamento positivo e negativo), non mettere il pacco batteria nel cassetto della scatola per evitare cortocircuiti tra di loro o altri oggetti metallici.

4ÿNon rimuovere la batteria o il pacco batteria dalla confezione originale prima dell'uso

5. Evitare che i pacchi batteria cadano o subiscano urti meccanici.

6. Una volta che la batteria perde, non toccare il liquido che fuoriesce direttamente negli occhi o pelle. In caso di contatto accidentale, sciacquare immediatamente la zona di contatto con abbondante di acqua e consultare tempestivamente un medico.

Machine Translated by Google

7. Non utilizzare caricabatterie e batterie non originali. (Causano danni alla macchina malfunzionamento o lesioni personali accidentali)

8. Prestare attenzione ai segni positivo e negativo sul pacco batteria per garantire collegamento corretto.

9. Tenere la macchina e il gruppo batteria lontano dalla portata dei bambini.

10. Assicurarsi che il pacco batteria sia pulito e asciutto. (Se polvere o acqua residua dovessero essere presenti immediatamente asciugato con un panno pulito o asciugatura all'aria naturale, non usare asciugacapelli o asciugatura con pistola ad aria calda)

11. La batteria deve essere caricata prima dell'uso, utilizzando il caricabatterie corretto e facendo riferimento alle istruzioni per l'uso del produttore o all'apparecchiatura originale istruzioni

12. Non utilizzare la macchina, non caricare la batteria per un lungo periodo, prestare attenzione attenzione la luce verde è piena di elettricità, la luce rossa è in carica.

13. In caso di stoccaggio a lungo termine di macchine inutilizzate, i pacchi batteria devono essere sottoposto a diversi cicli di carica/scarica per ottenere prestazioni ottimali.

14. L'uso di gruppi di batterie a temperatura ambiente (20°C +5°C) esegue migliore.

15. Questo prodotto è adatto solo per porte e finestre di casa, cortili, veicoli, operazioni di pulizia del giardino, non per operazioni commerciali o flusso di frequenza principale operazioni, non superiori al tempo di utilizzo del gruppo batteria o ad alta frequenza forzata utilizzo.

16. Rimuovere la batteria ogniqualvolta possibile quando non si utilizza la macchina, scollegarla dal telaio principale e riporla in un luogo asciutto e non accessibile a bambini.

17. Gruppo di pacchi batteria a causa di altri danni umani o collisioni, alta temperatura danni, trattamento ragionevole e recupero, non smaltire il materiale contaminato ambiente.

SALVA QUESTE ISTRUZIONI

Machine Translated by Google

LINEE GUIDA PER L'INSTALLAZIONE

Aprire la scatola per verificare se la macchina è in buone condizioni e se è il modello corrispondente all'acquisto. Quindi estrarre l'accessorio uno alla volta e posizionarlo sul piano. Installare e utilizzare secondo la procedura operativa!

Nota: se c'è acqua nella macchina, non agitarti. Il prodotto non è di seconda mano. Per garantire che tu riceva un prodotto in perfette condizioni, ciascuno dei nostri prodotti viene sottoposto a un test di pompaggio prima di lasciare la fabbrica.

Fase 1: installare/rimuovere la batteria.

(Dopo aver ricevuto il prodotto, caricare prima la batteria. La luce rossa indica lo stato di carica, mentre la luce verde indica lo stato di carica completa. Il tempo di carica è di circa 6-7 ore. Non sovraccaricare)

(1) Installare la batteria. Come mostrato nell'immagine, agganciare la batteria al corpo.

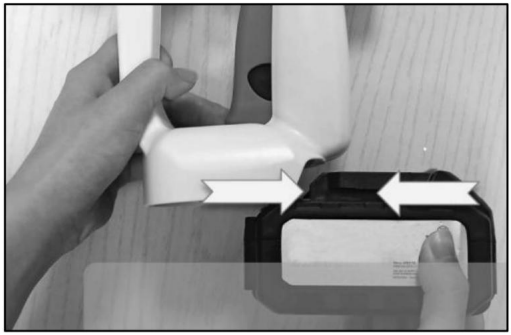

(2) Rimuovere la batteria. Premere il pulsante blu per spingere fuori la batteria.

Machine Translated by Google

Fase 2: Installazione/smontaggio degli ugelli.

(1) Fissare gli ugelli direttamente al corpo senza utilizzare l'asta di prolunga e ruotarla con fermezza.

Suggerimenti: l'ugello 6 in 1 segue la stessa procedura di installazione.

(2) Smontaggio dell'ugello. Ruotare l'ugello di 180° in senso antiorario e forzare l'uscita dell'ugello.

Machine Translated by Google

(3) Installazione dell'ugello con asta di prolunga e ruotarlo saldamente. Installare prima l'asta di prolunga sul corpo, quindi ruotare l'ugello sull'asta di prolunga.

Suggerimenti: l'ugello 6 in 1 segue la stessa procedura di installazione.

(4) Smontaggio dell'ugello con asta di prolunga. Ruotare l'asta di prolunga in senso antiorario, tirare la leva di prolunga fuori dal corpo con forza, quindi rimuovere l'ugello dall'asta di prolunga.

Suggerimenti: durante la rimozione è necessario esercitare una pressione, quindi ruotare contemporaneamente l'ugello e la leva di estensione.

Machine Translated by Google

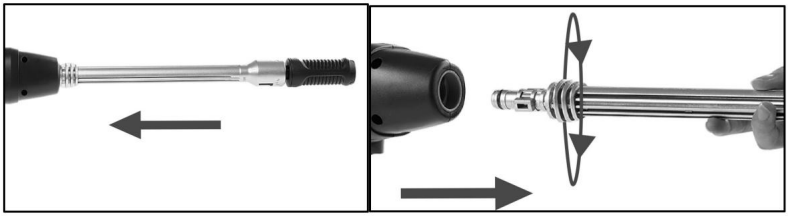

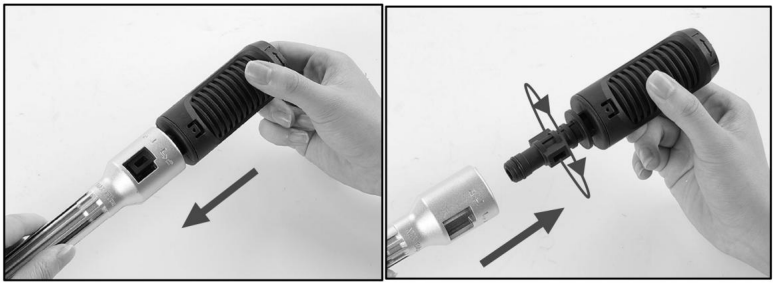

Suggerimenti: l'ugello 6 in 1 segue la stessa procedura di installazione.

Fase 3: Inserire il connettore del tubo di ingresso nel corpo come mostrato.

(Il connettore contiene un anello di tenuta per verificare se è in buone condizioni.)

Nota: se non è installata correttamente, l'idropulitrice non assorbirà l'acqua.

Machine Translated by Google

Passaggio 4: posizionare il filtro sull'altra estremità dell'ingresso in una fonte d'acqua.

Il filtro deve essere completamente immerso nell'acqua. Se il filtro galleggia sull'acqua superficie, l'aria entrerà nel tubo dell'acqua e la macchina non potrà essere utilizzata normalmente.

Nota: agitare continuamente il filtro nell'acqua rimuoverà l'aria dall'acqua tubo.

Fase 5: Installare il vaso di schiuma: inserire il vaso di schiuma nella canna e ruotare il morsetto come mostrato.

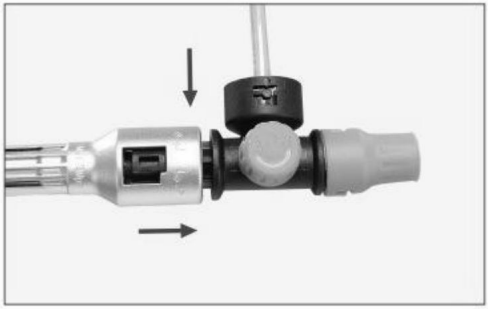

Machine Translated by Google

Fase 6: Dopo aver utilizzato e pulito il prodotto, rimuovere la batteria e gli altri accessori dalla scatola di immagazzinaggio e riporli in un luogo fresco e asciutto.

Nota: il video tutorial di installazione dell'idropulitrice può essere trovato su Amazon.com. Se avete domande, non esitate a contattarci.

RISOLUZIONE DEI PROBLEMI

Domande frequenti Domande	Analisi delle cause	Soluzioni
Funzionamento normale della macchina senza acqua aspirazione	1. La macchina è troppo alta sopra l'acqua	Fino a meno di 1,5 m terra
	2. Intasamento del filtro da parte di corpi estranei	Rimuovere il filtro e pulirlo
	Guasto della connessione di 3. Tubo di aspirazione alla macchina o rottura del tubo di aspirazione	Controllare e sostituire i tubi dell'acqua, contattare assistenza clienti
	4. Morsetto di piegatura del tubo di	Raddrizzare i tubi di aspirazione e ricollegarli
	aspirazione 5. La pompa si è congelata a causa del freddo tempo atmosferico	Riavviare dopo lo scongelamento
Aumento improvviso di pressione dell'effluente o tipo di acqua anormale	La testa dell'acqua la pistola è stata bloccata da un corpo estraneo	Utilizzare un ago per pulire il ugello o sostituire la nuova testa della pistola
La macchina non si avvia	1. Batteria non Installato	reinstallazione
	2. La batteria è scarica	Caricare o sostituire il nuovo pacco batteria
	3. La batteria è rotta	Sostituzione del pacco batteria
Batteria non carica	Caricabatterie non corrispondente o rotto	Sostituzione del caricabatterie corrispondente

Machine Translated by Google

Discontinuità della pressione della macchina	Aria in 1.pompa	Controllare che i giunti e i tubi siano in buone condizioni
	2. Macchina in modalità bassa tensione	Normale a bassa pressione, nessun trattamento richiesto
Macchina automatica fermare	1. La batteria è scarica	Caricare o sostituire la batteria
	2. Testa della pistola bloccata, protezione corrente	Per cancellare o sostituire il Testa
Perdita all'interno della macchina	Fonte di acido chimico o causa di assemblaggio	Evitare l'uso di prodotti chimici fonti

.

RIPARAZIONE E MANUTENZIONE

1. Ogni volta prima dell'uso, controllare se la macchina e le parti sono danneggiate, se

in caso di danni interrompere l'utilizzo della macchina e contattare il fornitore o il produttore per sostituire le parti.

2. I tubi di aspirazione e i filtri devono essere puliti dopo ogni utilizzo e le borse devono essere

conservato per evitarne l'ossidazione e facilitarne l'utilizzo in futuro.

3. Dopo l'utilizzo del mainframe, la macchina vuota dovrebbe funzionare per alcuni

secondi per drenare l'acqua residua dalla macchina, evitare l'ossidazione, lo sporco e il ghiaccio e conservare in un luogo fresco e asciutto.

4. Smaltimento dei rifiuti: gli accessori e i materiali di imballaggio danneggiati devono essere

classificati e recuperati, svolgono un buon lavoro di marcatura.

5. Non conservare nel bagagliaio dell'auto in caso di temperature elevate per evitare incendi.

causati da alte temperature. Attenzione: non usare acido chimico e acqua fangosa, usare solo acqua pulita, limpida e priva di impurità.

Machine Translated by Google

SMALTIMENTO CORRETTO

Questo prodotto è soggetto alle disposizioni della Direttiva Europea 2012/19/CE. Il simbolo raffigurante un bidone della spazzatura barrato indica che il prodotto richiede la raccolta differenziata dei rifiuti nell'Unione Europea. Ciò si applica al prodotto e a tutti gli accessori contrassegnati con questo simbolo. I prodotti contrassegnati come tali non possono essere smaltiti con i normali rifiuti domestici, ma devono essere portati in un punto di raccolta per il riciclaggio di apparecchiature elettriche ed elettroniche.
dispositivi

SMALTIMENTO DELLE BATTERIE

Batteria agli ioni di litio Questo prodotto è stato contrassegnato con un simbolo relativo alla "raccolta differenziata" per tutti i pacchi batteria e il pacco batteria. Verrà quindi riciclato o smantellato per ridurre l'impatto sull'ambiente.

I pacchi batteria possono essere pericolosi per l'ambiente e per la salute umana poiché contengono sostanze pericolose

Machine Translated by Google

Produttore: Shanghaimuxinmuyeyouxiangongsi

Indirizzo: Shuangchenglu 803nong11hao1602A-1609shi, baoshanqu, shanghai 200000 CN.

Importato negli USA: Sanven Technology Ltd., Suite 250, 9166 Anaheim Place, Rancho Cucamonga, CA 91730

Rappresentante della CE	E-CrossStu GmbH Mainzer Landstr.69, 60329 Francoforte sul Meno.
RAPPRESENTANZA DEL REGNO UNITO	CONSULENZA YH LIMITATA. C/O YH Consulting Limited Ufficio 147, Centurion Casa, London Road, Staines-upon-Thames, Surrey, TW18 4AX

Machine Translated by Google

VEVOR®

TOUGH TOOLS, HALF PRICE

Supporto tecnico e certificato di garanzia elettronica www.vevor.com/support

Machine Translated by Google

VEVOR®

TOUGH TOOLS, HALF PRICE

Soporte técnico y certificado de garantía electrónica www.vevor.com/support

HIDROLAVADORA INALÁMBRICA

MODELO:XS-002

Seguimos comprometidos a brindarle herramientas a precios competitivos. "Ahorre la mitad", "mitad de precio" o cualquier otra expresión similar que utilicemos solo representa una estimación del ahorro que podría obtener al comprar ciertas herramientas con nosotros en comparación con las principales marcas y no necesariamente significa que cubra todas las categorías de herramientas que ofrecemos. Le recordamos que, al realizar un pedido con nosotros, verifique cuidadosamente si realmente está ahorrando la mitad en comparación con las principales marcas.

Machine Translated by Google

VEVOR®
TOUGH TOOLS, HALF PRICE

PRESIÓN INALÁMBRICA ARANDELA

MODELO:XS-002

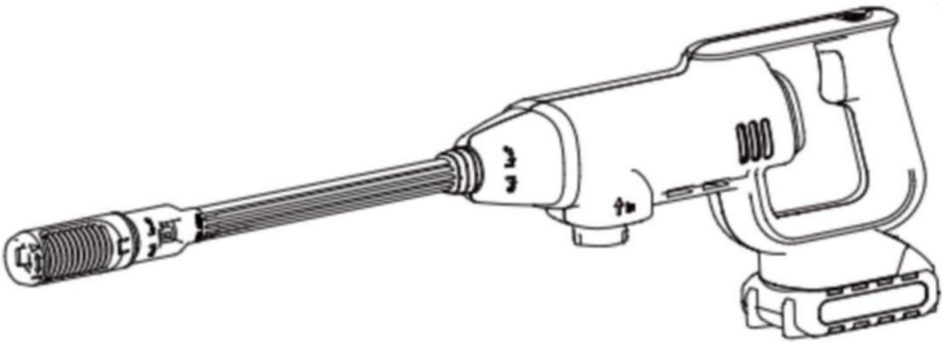

¿NECESITA AYUDA? ¡CONTÁCTENOS!

¿Tiene preguntas sobre el producto? ¿Necesita asistencia técnica? No dude en ponerse en contacto con nosotros:

Soporte técnico y certificado de garantía electrónica www.vevor.com/support

Estas son las instrucciones originales, lea atentamente todas las instrucciones del manual antes de utilizar el producto. VEVOR se reserva una interpretación clara de nuestro manual de usuario. La apariencia del producto estará sujeta al producto que recibió. Perdónenos por no informarle nuevamente si hay actualizaciones de tecnología o software en nuestro producto.

Machine Translated by Google

PARÁMETROS DEL PRODUCTO

Modelo		XS-002
Presión máxima de trabajo		580 PSI
Caudal MÁXIMO		4L/minuto
Potencia nominal		220 W
Detergente para ropa utilizable		Detergente neutro
Batería	Tipo de batería	Batería de litio
	Voltaje	21 V CC
	Capacidad	4000 mAh
Cargador	Voltaje de entrada	CA 100-240 V 50/60 Hz
	Voltaje de salida	21 V CC, 0,75 A
	Tiempo de carga	5 horas
Altura mínima de succión		3M

Declaración de la FCC:

Este dispositivo cumple con la Parte 15 de las Normas de la FCC. Su funcionamiento está sujeto a las siguientes dos condiciones: (1) Este dispositivo no puede causar interferencias dañinas, y (2) Este dispositivo debe aceptar cualquier interferencia recibida, incluida la interferencia que Puede provocar un funcionamiento no deseado.

INTRODUCCIÓN DEL PRODUCTO

Basado en el principio de la experiencia del usuario primero, la calidad primero, la búsqueda de conveniencia, rapidez, portabilidad, ahorro de energía y otras características superiores, para La mayoría de las personas amantes de los automóviles y de la limpieza y el lavado del hogar y personalizados desarrollo de un producto, Al mismo tiempo, el producto no está limitado por la potencia Suministro, con batería fuerte y estable. El producto se puede llevar contigo, multiescena Aplicación, en cualquier momento y en cualquier lugar para ahorrar tiempo y costos de limpieza, alta eficiencia para brindar diversión y una experiencia de calidad en el lavado de bricolaje.

Machine Translated by Google

LISTA DE EMBALAJE

XS-002	
1. Carcasa del fuselaje 2. Cabezal de aspersión universal 3. Varilla de extensión de nailon 4. Cargador 5. Batería de 4,0 Ah 6. Conector de botella de Coca-Cola	7. Pantalla de filtro 8. Rociador multifunción seis en uno 9. Olla hambrienta 10. Tubo de entrada de agua de 6 m 11. Bolsa de almacenamiento de malla

SEGURIDAD Y ADVERTENCIAS

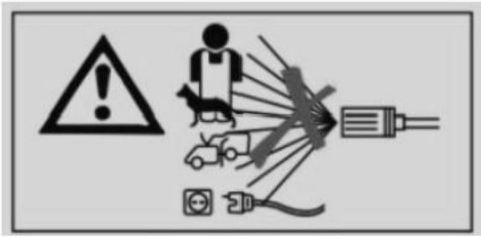

Al utilizar aparatos eléctricos, siempre se deben seguir precauciones de seguridad básicas, incluidas las siguientes:

LEA TODAS LAS INSTRUCCIONES

Machine Translated by Google

1. El usuario no debe dirigir el flujo de agua hacia la multitud ni hacia los componentes activos.

2. Asegúrese de que los niños no estén expuestos al área de alcance cuando la batería esté encendida.
está cargado

3. La batería y el cargador se caen al suelo, se caen o se mojan. Deben estar en un estado visible.
¡Se detuvo inmediatamente!

4. ¡La batería debe cargarse en presencia de alguien!

5. Los cargadores deben elegir la fábrica original (sin autorización ni el original).
propuesta de la fábrica de prohibir el uso de otros accesorios de carga o cargadores
métodos.

6. Está prohibido cargar el dispositivo en entornos con altas temperaturas o sin supervisión.
Lugares accesibles para niños.

7. Inspección no programada del producto, cargador, paquete de baterías, lavadora de automóviles
Unidad central, si presenta anomalías o está dañada o presenta mal funcionamiento, no la modifique ni la desarme.

8. Este aparato puede ser utilizado por niños mayores de 8 años y
personas con capacidades físicas, sensoriales o mentales reducidas o con falta de
Experiencia y conocimientos si han recibido supervisión o instrucción
sobre el uso del aparato de forma segura y comprender los peligros
Los niños no deben jugar con el aparato. Limpieza y uso
El mantenimiento no deberá ser realizado por niños sin supervisión.

Precauciones de seguridad para la batería:

1. No desmonte, abra ni triture los juegos de baterías.

2. Está prohibido exponer la batería a fuentes de calor o altas temperaturas.
luz del sol.

3. No cortocircuite la batería (conexión positiva y negativa), no la
Coloque la batería en el cajón de la caja para evitar cortocircuitos entre ellas o
Otros artículos de metal.

4. No retire la batería ni el paquete de baterías del paquete original antes de su uso.

5. Evite que las baterías se caigan o sufran impactos mecánicos.

6. Una vez que la batería tenga una fuga, no toque el líquido derramado directamente en los ojos o
piel. En caso de contacto accidental, enjuague inmediatamente el área de contacto con abundante agua.
de agua y consultar a un médico a tiempo.

Machine Translated by Google

7. No utilice un cargador ni una batería que no sean originales. (Provoca daños a la máquina) mal funcionamiento o lesión personal accidental)

8. Preste atención a los signos positivos y negativos en la batería para asegurarse Conexión adecuada.

9. Mantenga la máquina y el paquete de baterías fuera del alcance de los niños.

10. Asegúrese de que la batería esté limpia y seca. (Si se acumula polvo o agua residual, Limpiar inmediatamente con un paño limpio o secar al aire libre, no usar secador de pelo ni secado con pistola de aire caliente)

11. La batería debe cargarse antes de su uso, utilizando el cargador correcto y consultando las instrucciones de funcionamiento del fabricante o el equipo original instrucciones

12. No utilice la máquina, no cargue la batería durante un tiempo prolongado, no la deje secar. atención la luz verde está llena de electricidad, la luz roja está a cargo.

13. En caso de almacenamiento a largo plazo de máquinas sin uso, las baterías deben sometido a varios ciclos de carga/descarga para lograr un rendimiento óptimo.

14. El uso de grupos de baterías a temperatura ambiente (20 °C + 5 °C) funciona mejor.

15. Este producto solo es adecuado para puertas y ventanas de viviendas, patios, vehículos y operaciones de limpieza de jardines, no para operaciones comerciales o flujo de frecuencia principal. operaciones, no superiores al tiempo de uso del grupo de batería o alta frecuencia forzada usar.

16. Retire la batería siempre que sea posible cuando no utilice la máquina, desconéctela del bastidor principal y colóquela en un lugar seco y no accesible para niños.

17. Grupo de baterías debido a otros daños humanos o colisión, alta temperatura daño, tratamiento razonable y recuperación, no deseche lo contaminado ambiente.

GUARDE ESTAS INSTRUCCIONES

Machine Translated by Google

GUÍA DE INSTALACIÓN

Abra la caja para comprobar si la máquina está en buenas condiciones y si es el modelo correspondiente al que compró. A continuación, extraiga los accesorios uno por uno y colóquelos en el avión. ¡Instálelos y utilícelos de acuerdo con el procedimiento de operación!

Nota: Si hay agua en la máquina, no se preocupe. El producto no es de segunda mano. Para garantizar que reciba un producto en perfectas condiciones, todos nuestros productos se someten a una prueba de bombeo antes de salir de fábrica.

Paso 1: Instalar/retirar la batería.

(Después de recibir el producto, cargue primero la batería. La luz roja indica el estado de carga y la luz verde indica el estado completo. El tiempo de carga es de aproximadamente 6 a 7 horas. No la sobrecargue)

(1) Instale la batería. Como se muestra en la imagen, coloque la batería en el cuerpo.

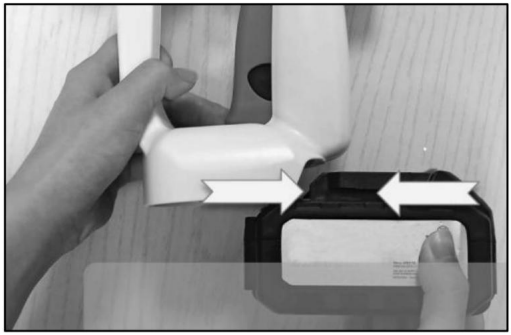

(2) Retire la batería. Presione el botón azul para sacar la batería.

Machine Translated by Google

Paso 2: Instalación/desmontaje de boquillas.

(1) Conecte las boquillas directamente al cuerpo sin utilizar un poste de extensión y gírelo firmemente.

Consejos: La boquilla 6 en 1 es la misma operación de instalación.

(2) Desmontaje de la boquilla. Gire la boquilla 180° en sentido antihorario y fuerce la boquilla hacia afuera.

Machine Translated by Google

(3) Instale la boquilla con el poste de extensión y gírela firmemente. Primero instale el poste de extensión en el cuerpo y luego gire la boquilla en el poste de extensión.

Consejos: La boquilla 6 en 1 es la misma operación de instalación.

(4) Desmontaje de la boquilla con el poste de extensión. Gire el poste de extensión en sentido antihorario, tire de la palanca de extensión hacia afuera del cuerpo con fuerza y luego retire la boquilla del poste de extensión.

Consejos: Se debe realizar una acción de presión al retirar, luego gire la boquilla y la palanca de extensión simultáneamente.

Machine Translated by Google

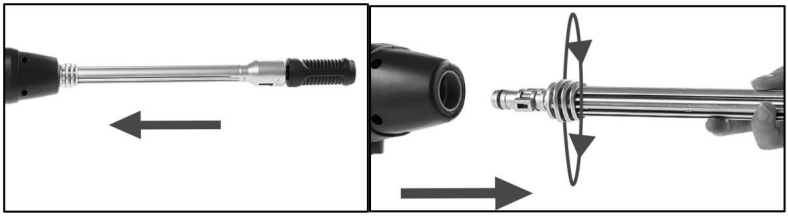

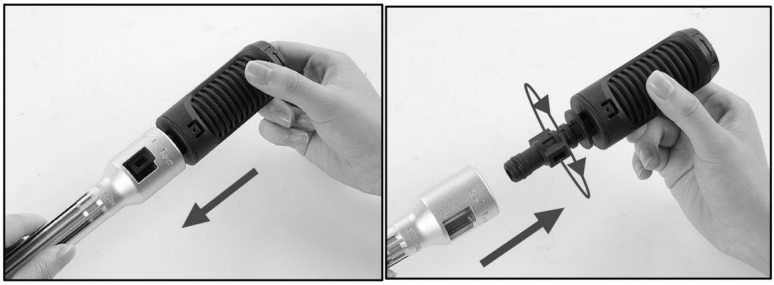

Consejos: La boquilla 6 en 1 es la misma operación de instalación.

Paso 3: Inserte el conector de la manguera de entrada en el cuerpo como se muestra.

(El conector contiene un anillo de sellado para comprobar si está en buenas condiciones).

Nota: Si no está instalado en su lugar, la hidrolavadora no absorberá agua.

Machine Translated by Google

Paso 4: Coloque la red de filtro en el otro extremo de las entradas en la fuente de agua.

El filtro debe estar completamente sumergido en agua. Si el filtro flota en el agua superficie, entrará aire en la tubería de agua y la máquina no podrá utilizarse normalmente.

Nota: Agitar el filtro continuamente en el agua eliminará el aire del agua. tubo.

Paso 5: Instale el recipiente de espuma: inserte el recipiente de espuma en el cañón y gire la abrazadera como se indica. mostrado.

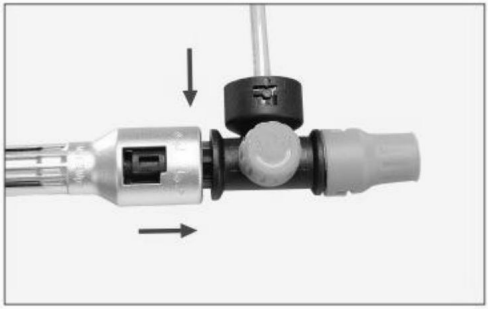

Machine Translated by Google

Paso 6: Después de usar el producto y limpiarlo, retire la batería y otros accesorios de la caja de almacenamiento y colóquelos en un lugar fresco y seco.

Nota: El video tutorial de instalación de la hidrolavadora se puede encontrar en Amazon.com. Si tiene alguna pregunta, no dude en contactarnos.

SOLUCIÓN DE PROBLEMAS

Preguntas frecuentes Preguntas	Análisis de causa	Soluciones
Funcionamiento normal de la máquina sin agua succión	1. La máquina está demasiado alta por encima del agua	Hasta menos de 1,5 m suelo
	2. Obstrucción del filtro por cuerpos extraños	Quitar el filtro y limpiarlo
	Fallo de conexión de 3. Tubo de admisión a la máquina o rotura del tubo de	Revise y reemplace las tuberías de agua, comuníquese con nosotros. servicio al cliente
	admisión 4. Abrazadera de flexión	Enderezar las tuberías de admisión y volver a conectarlas.
	del tubo de admisión 5. La bomba se congeló por el frío clima	Reiniciar después de descongelar
Aumento repentino de Presión del efluente o tipo de agua anormal	La cabeza del agua La pistola estaba bloqueada por un cuerpo extraño	Utilice una aguja para limpiar la Boquilla o reemplace el cabezal de la pistola por uno nuevo
La máquina no arranca	1. La batería no está instalada Instalado	reinstalación
	2. La batería está muerta	Cargue o reemplace la batería nueva
	3. La batería está rota	Reemplazo del paquete de batería
La batería no está cargada	Cargador no compatible o roto	Reemplazo del cargador correspondiente

Machine Translated by Google

Discontinuidad de presión de la máquina	Aire en 1.bomba	Compruebe que las juntas y tuberías estén en buen estado.
	2. Máquina en modo de bajo voltaje	Normal a baja presión, no requiere tratamiento.
Maquina automatica detener	1. La batería está agotada	Cargue o reemplace la batería
	2. Cabezal de pistola bloqueado, protección de corriente	Para limpiar o reemplazar el cabeza
Fuga dentro de la máquina	Fuente de ácido químico o causa de montaje	Evite el uso de productos químicos fuentes

.

REPARACIÓN Y MANTENIMIENTO

1. Antes de cada uso, compruebe que la máquina y sus piezas no estén dañadas.

Si hay algún daño, deje de usar la máquina y comuníquese con el proveedor o el fabricante para reemplazar las piezas.

2. Las tuberías de admisión y los filtros deben limpiarse después de cada uso y las bolsas deben

Conservado para evitar la oxidación y facilitar su uso en el futuro.

3. Después de utilizar la computadora central, la máquina vacía debe funcionar durante unos minutos.

segundos para drenar el agua residual de la máquina, evitar la oxidación, la suciedad y el hielo, y almacenar en un lugar fresco y seco.

4. Eliminación de residuos: los accesorios y materiales de embalaje dañados deben desecharse.

clasificados y recuperados, hacen un buen trabajo de marcacion.

5. No lo guarde en el maletero del automóvil en climas con altas temperaturas para evitar incendios.

Causado por altas temperaturas. Advertencia: no utilice ácidos químicos ni agua turbia, utilice agua limpia y libre de impurezas.

Machine Translated by Google

ELIMINACIÓN CORRECTA

Este producto está sujeto a las disposiciones de la Directiva Europea 2012/19/CE. El símbolo que muestra un contenedor de basura tachado indica que el producto requiere una recogida selectiva de residuos en la Unión Europea. Esto se aplica al producto y a todos los accesorios marcados con este símbolo. Los productos marcados como tales no pueden desecharse con los residuos domésticos normales, sino que deben llevarse a un punto de recogida para reciclar aparatos eléctricos y electrónicos.

dispositivos

ELIMINACIÓN DE LA BATERÍA

Batería de ion de litio Este producto está marcado con un símbolo relativo a la "recogida selectiva" de todos los paquetes de baterías y baterías. A continuación, se reciclará o desmantelará para reducir el impacto en el medio ambiente.

Los paquetes de baterías pueden ser peligrosos para el medio ambiente y para la salud humana, ya que contienen sustancias peligrosas.

Machine Translated by Google

Fabricante: Shanghaimuxinmuyeyouxiangongsi

Dirección: Shuangchenglu 803nong11hao1602A-1609shi, baoshanqu, shanghai 200000 CN.

Importado a EE. UU.: Sanven Technology Ltd., Suite 250, 9166 Anaheim Place, Rancho Cucamonga, CA 91730

REPRESENTANTE CE

E-CrossStu GmbH

Mainzer Landstr.69, 60329 Fráncfort del Meno.

REPRESENTANTE DEL REINO UNIDO

YH CONSULTING LIMITADA.

C/O YH Consulting Limited Oficina 147, Centurion Casa, London Road, Staines-upon-Thames, Surrey, TW18 4AX

Machine Translated by Google

VEVOR®

TOUGH TOOLS, HALF PRICE

Soporte técnico y certificado de garantía electrónica www.vevor.com/support

Machine Translated by Google

VEVOR®

TOUGH TOOLS, HALF PRICE

Wsparcie techniczne i certyfikat gwarancji elektronicznej www.vevor.com/support

MYJKA CIŚNIENIOWA BEZPRZEWODOWA

MODEL:XS-002

Nadal staramy się oferować Państwu narzędzia w konkurencyjnych cenach. „Oszczędź połowę", „Połowa ceny" lub inne podobne wyrażenia używane przez nas stanowią jedynie szacunkowe oszczędności, jakie możesz uzyskać kupując u nas określone narzędzia w porównaniu z głównymi markami i niekoniecznie oznaczają one objęcie wszystkich kategorii narzędzi oferowanych przez nas. Uprzejmie przypominamy, aby dokładnie sprawdzić, czy składając u nas zamówienie faktycznie oszczędzasz połowę w porównaniu z głównymi markami.

Machine Translated by Google

VEVOR®
TOUGH TOOLS, HALF PRICE

CIŚNIENIE BEZPRZEWODOWE PRALKA

MODEL:XS-002

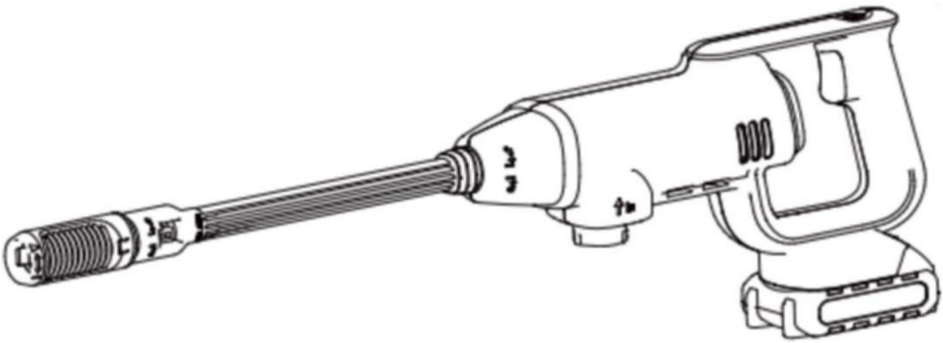

POTRZEBUJESZ POMOCY? SKONTAKTUJ SIĘ Z NAMI!

Masz pytania dotyczące produktu? Potrzebujesz wsparcia technicznego? Skontaktuj się z nami:

Wsparcie techniczne i certyfikat gwarancji elektronicznej www.vevor.com/support

To jest oryginalna instrukcja, przed użyciem należy uważnie przeczytać wszystkie instrukcje. VEVOR zastrzega sobie jasną interpretację naszej instrukcji obsługi. Wygląd produktu będzie zależał od produktu, który otrzymałeś. Prosimy o wybaczenie, że nie poinformujemy Cię ponownie, jeśli w naszym produkcie pojawią się jakiekolwiek aktualizacje technologiczne lub oprogramowania.

Machine Translated by Google

PAREMETRY PRODUKTU

Model		XS-002
Maksymalne ciśnienie robocze		580PSI
Maksymalna szybkość przepływu		4 l/min
Moc znamionowa		220 W
Użyteczny detergent do prania		Detergent neutralny
Bateria	Typ baterii	Bateria litowa
	Woltaż	Prąd stały 21V
	Pojemność	4000mAh
Rumak	Napię cie	Prąd zmienny 100-240 V 50/60 Hz
	wejściowe Napię cie	Prąd stały 21 V 0,75 A
	wyjściowe Czas	5 godzin
ładowania Min. wysokość ssania		3M

Oświadczenie FCC:

To urządzenie jest zgodne z czę ścią 15 przepisów FCC. Eksploatacja podlega nastę pujące dwa warunki: (1) Urządzenie to nie może powodować szkodliwych zakłóceń, (2) Urządzenie to musi akceptować wszelkie odbierane zakłócenia, w tym zakłócenia, może powodować niepożądane działanie.

WPROWADZENIE DO PRODUKTU

W oparciu o zasadę „najpierw doświadczenie użytkownika, najpierw jakość”, dążenie do wygoda, szybkość, przenośność, oszczę dność energii i inne doskonałe cechy, wię kszość ludzi kochających samochody, sprzątanie domu, mycie i dostosowywanie rozwój produktu, Jednocześnie produkt nie jest ograniczony mocą zasilanie, z mocną i stabilną baterią. Produkt można nosić przy sobie, w wielu miejscach aplikacja, w dowolnym czasie i miejscu, aby zaoszczę dzić czas, obniżyć koszty sprzątania i wysokie koszty wydajność, aby domowe pranie było przyjemnością i doświadczeniem wysokiej jakości.

Machine Translated by Google

LISTA PAKOWANIA

XS-002	
1. Skorupa kadłuba 2. Uniwersalna głowica zraszacza 3. Nylonowy prę t przedłużający 4. Ładowarka 5. Akumulator 4,0 Ah 6. Złącze do butelek Coca-Coli	7. Ekran filtra 8. Wielofunkcyjna głowica zraszająca 6 w 1 9. Głodny garnek 10. Rura doprowadzająca wodę 6M 11. Siatkowa torba do przechowywania

BEZPIECZEŃSTWO I OSTRZEŻENIA

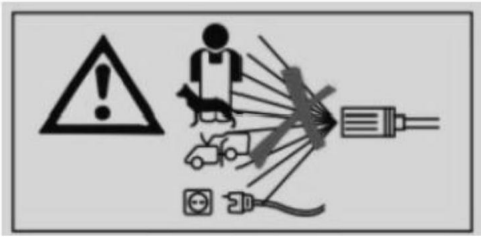

Podczas korzystania z urządzeń elektrycznych należy zawsze przestrzegać podstawowych środków ostrożności, w tym:

PRZECZYTAJ WSZYSTKIE INSTRUKCJE

Machine Translated by Google

1. Nie wolno kierować strumienia wody na tłum ani na elementy znajdujące się pod napię ciem.

2. Upewnij się , że dzieci nie znajdują się w zasię gu zasię gu, gdy akumulator jest włączony.
jest naładowany.

3. Akumulator i ładowarka zostały uderzone przez upadek lub są w stanie widocznym
Zatrzymano natychmiast!

4. Akumulator należy ładować w obecności drugiej osoby!

5. Ładowarki muszą być oryginalne i fabryczne (bez autoryzacji lub oryginalnego producenta)
propozycja fabryki zakazująca stosowania innych akcesoriów do ładowania lub ładowania
metody.

6. Zabrania się ładowania w środowisku o wysokiej temperaturze lub bez nadzoru.
miejsca dostę pne dla dzieci.

7. Nieplanowana kontrola produktu, ładowarki, akumulatora, myjki samochodowej
komputera mainframe. W przypadku stwierdzenia nieprawidłowości, uszkodzenia lub awarii nie należy go modyfikować ani demontować.

8. Urządzenie to może być używane przez dzieci w wieku od 8 lat i starsze.
osoby o ograniczonej sprawności fizycznej, sensorycznej lub umysłowej lub o braku
doświadczenie i wiedzę , jeżeli sprawowano nad nimi nadzór lub udzielano im instrukcji
dotyczące bezpiecznego korzystania z urządzenia i rozumienia zagrożeń
zaangażowany. Dzieci nie mogą bawić się urządzeniem. Czyszczenie i użytkowanie
Dzieci nie mogą wykonywać żadnych prac konserwacyjnych bez nadzoru.
Środki ostrożności dotyczące akumulatora:

1. Nie rozmontowuj, nie otwieraj ani nie niszcz zestawów baterii.

2. Zabrania się wystawiania akumulatora na działanie źródeł ciepła lub wysokiej temperatury.
światło słoneczne.

3. Nie zwieraj akumulatora (połączenia dodatniego i ujemnego), nie
włóż akumulator do szuflady pudełka, aby uniknąć zwarcia mię dzy nimi lub
inne przedmioty metalowe.

4. Nie wyjmuj baterii ani akumulatora z oryginalnego opakowania przed użyciem.

5. Zabrania się upadków akumulatorów i narażania ich na uderzenia mechaniczne.

6. W przypadku wycieku z baterii nie należy bezpośrednio dotykać oczu lub
skóra. W przypadku przypadkowego kontaktu natychmiast przemyj miejsce kontaktu dużą ilością wody
wody i jak najszybciej skonsultuj się z lekarzem.

Machine Translated by Google

7. Nie należy używać ładowarki i akumulatora innych niż oryginalne. (Powoduje to awarię urządzenia). (usterka lub przypadkowe obrażenia ciała)

8. Zwróć uwagę na znaki dodatnie i ujemne na akumulatorze, aby mieć pewność, że: prawidłowe połączenie.

9. Trzymaj urządzenie i akumulator poza zasię giem dzieci.

10. Upewnij się , że akumulator jest czysty i suchy. (Jeśli w akumulatorze znajduje się kurz lub resztki wody, natychmiast przetrzeć czystą szmatką lub wysuszyć na powietrzu, nie używać suszarki do włosów ani suszenie gorącym powietrzem)

11. Przed użyciem akumulator należy naładować, używając odpowiedniej ładowarki i odnosząc się do instrukcji obsługi producenta lub oryginalnego sprzę tu instrukcje

12. Nie używaj urządzenia, nie ładuj akumulatora przez dłuższy czas, uwaga skupiona na zielonym świetle jest pełna elektryczności, czerwone światło rządzi.

13. W przypadku długotrwałego przechowywania nieużywanych maszyn należy wymienić akumulatory. poddawane są kilku cyklom ładowania/rozładowania w celu uzyskania optymalnej wydajności.

14. Stosowanie grup akumulatorów w temperaturze pokojowej (20°C +5°C) zapewnia to, co najlepsze.

15. Ten produkt nadaje się wyłącznie do drzwi i okien domowych, na podwórka, do pojazdów, do czyszczenia ogrodów, nie jest przeznaczony do zastosowań komercyjnych ani do przepływu o głównej czę stotliwości. operacji, nie dłuższych niż czas użytkowania baterii lub wymuszona wysoka czę stotliwość używać.

16. Zawsze, gdy nie używasz urządzenia, wyjmij akumulator, odłącz go od komputera i umieść w suchym, niedostę pnym miejscu. dzieci.

17. Grupa akumulatorów z powodu uszkodzenia przez człowieka lub kolizji, wysokiej temperatury uszkodzenia, odpowiednie traktowanie i odzyskiwanie, nie wyrzucaj skażonego środowisko.

ZAPISZ TE INSTRUKCJE

Machine Translated by Google

INSTRUKCJA INSTALACJI

Otwórz pudełko, aby sprawdzić, czy maszyna jest w dobrym stanie i czy jest to odpowiedni model do zakupu. Następnie wyjmij po kolei osprzęt i umieść go w samolocie. Zainstaluj i używaj zgodnie z procedurą obsługi!

Uwaga: Jeśli w maszynie jest woda, nie denerwuj się. Produkt nie jest z drugiej ręki. Aby mieć pewność, że otrzymasz produkt w idealnym stanie, każdy z naszych produktów przechodzi test pompowania przed opuszczeniem fabryki.

Krok 1: Zainstaluj/wyjmij baterię.

(Po otrzymaniu produktu, proszę najpierw naładować akumulator. Czerwone światło oznacza stan ładowania, a zielone światło oznacza stan pełnego naładowania. Czas ładowania wynosi około 6-7 godzin. Proszę nie przeładowywać)

(1) Zainstaluj baterię. Jak pokazano na rysunku, zatrzaśnij baterię na korpusie.

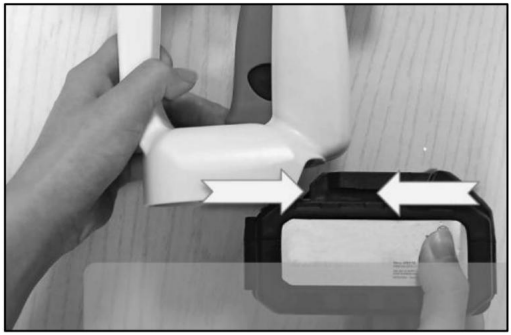

(2) Wyjmij baterię. Naciśnij niebieski przycisk, aby wypchnąć baterię.

Machine Translated by Google

Krok 2: Montaż/demontaż dysz.

(1) Zamontuj dysze bezpośrednio na korpusie bez użycia drążka przedłużającego i mocno je obróć.

Wskazówka: montaż dyszy 6 w 1 odbywa się w ten sam sposób.

(2) Demontaż dyszy. Obróć dyszę o 180° w kierunku przeciwnym do ruchu wskazówek zegara i wyciągnij ją.

Machine Translated by Google

(3) Instalacja dyszy z drążkiem przedłużającym i mocne jej dokrę cenie. Najpierw zamontuj drążek przedłużający na korpusie, a nastę pnie obróć dyszę na drążku przedłużającym.

Wskazówka: montaż dyszy 6 w 1 odbywa się w ten sam sposób.

(4) Demontaż dyszy z przedłużką. Obróć przedłużkę w kierunku przeciwnym do ruchu wskazówek zegara, mocno pociągnij dźwignię przedłużającą z korpusu, a nastę pnie wyjmij dyszę z przedłużki.

Wskazówki: Podczas wyjmowania należy wykonać ruch dociskający, a nastę pnie jednocześnie obrócić dyszę i dźwignię przedłużającą.

Machine Translated by Google

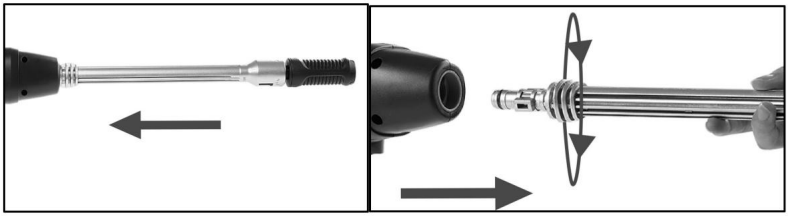

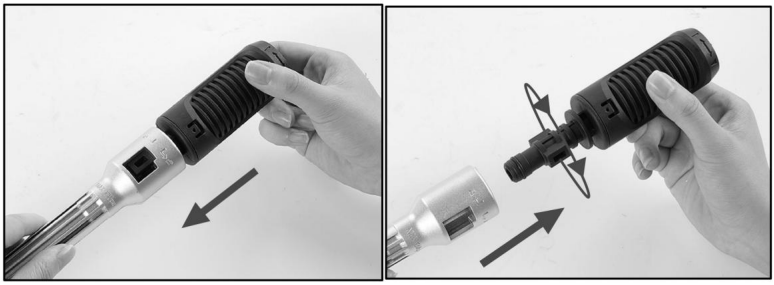

Wskazówka: montaż dyszy 6 w 1 odbywa się w ten sam sposób.

Krok 3: Włóż złącze do korpusu, jak pokazano na rysunku.

(Złącze zawiera pierścień uszczelniający, który pozwala sprawdzić jego dobry stan.)

Uwaga: Jeśli myjka ciśnieniowa nie zostanie zamontowana, nie bę dzie wchłaniać wody.

Machine Translated by Google

Krok 4: Włóż filtr na drugi koniec rury do źródła wody.

Filtr musi być całkowicie zanurzony w wodzie. Jeśli filtr unosi się na wodzie powierzchni, do rury wodnej może dostać się powietrze i urządzenie nie może być używane normalnie.

Uwaga: Ciągłe potrząsanie filtrem w wodzie spowoduje usunię cie powietrza z wody. rura.

Krok 5: Zamontuj pojemnik na piankę : Włóż pojemnik na piankę do lufy i obróć zacisk zgodnie z ruchem wskazówek zegara. pokazano.

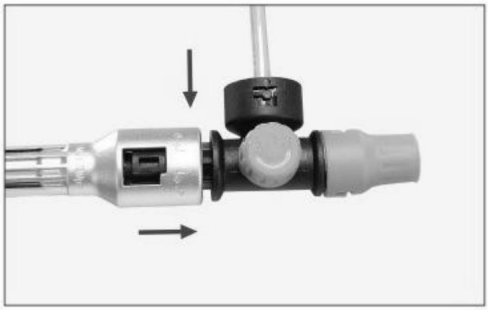

Machine Translated by Google

Krok 6: Po użyciu i wyczyszczeniu produktu wyjmij baterię i inne akcesoria z pudełka i umieść je w chłodnym i suchym miejscu.

Uwaga: Film instruktażowy dotyczący instalacji myjki ciśnieniowej można znaleźć na stronie Amazon.com. Jeśli masz jakieś pytania, skontaktuj się z nami.

ROZWIĄZYWANIE PROBLEMÓW

Czę sto zadawane pytania Pytania	Analiza przyczyn	Rozwiązania
Normalna praca maszyny bez wody ssanie	1. Maszyna jest za wysoko nad wodą	Do głę bokości poniżej 1,5 m grunt
	2. Zatkanie ekranu filtra ciałem obcym	Wyjmij filtr i wyczyść
	Niepowodzenie połączenia 3. Rura wlotowa do maszyny lub pę knię cie rury wlotowej 4.	Sprawdź i wymień rury wodne, skontaktuj się z nami obsługa klienta
	Zacisk do gię cia rury	Wyprostuj rury dolotowe i podłącz je ponownie
	wlotowej 5. Pompa zamarzła z powodu zimna pogoda	Uruchom ponownie po rozmrożeniu
Nagły wzrost ciśnienie ścieków lub nietypowy typ wody	Głowa wody broń została zablokowana przez ciało obce	Użyj igły, aby oczyścić dyszę lub wymień głowicę pistoletu na nową
Maszyna się nie uruchamia	1. Akumulator nie Zainstalowano	ponowna instalacja
	2. Akumulator jest rozładowany	Naładuj lub wymień akumulator na nowy
	3. Akumulator jest uszkodzony	Wymiana akumulatora
Akumulator nie jest naładowany	Niedopasowana lub uszkodzona ładowarka	Wymiana odpowiedniej ładowarki

Machine Translated by Google

Nieciągłość ciśnienia maszyny	Powietrze w 1 pompie	Sprawdź, czy połączenia i rury są w dobrym stanie
	2. Maszyna w trybie niskiego napię cia	Normalne przy niskim ciśnieniu, nie wymaga leczenia
Maszyna automatyczna zatrzymywać się	1. Akumulator jest rozładowany	Naładuj lub wymień akumulator
	2. Głowica pistoletu zablokowana, zabezpieczenie prądowe	Aby wyczyścić lub wymienić głowa
Wyciek wewnątrz maszyny	Źródło kwasu chemicznego lub przyczyna montażu	Unikaj stosowania środków chemicznych źródła

.

NAPRAWA I KONSERWACJA

1. Przed każdym użyciem należy sprawdzić, czy maszyna i jej czę ści nie są uszkodzone,

Jeśli wystąpi uszkodzenie uniemożliwiające korzystanie z urządzenia, należy skontaktować się z dostawcą lub producentem w celu wymiany czę ści.

2. Rury wlotowe i filtry należy czyścić po każdym użyciu, a worki należy

przechowywane w sposób zapobiegający utlenianiu, aby można je było łatwo wykorzystać w przyszłości.

3. Po użyciu komputera głównego pusta maszyna powinna działać przez kilka minut.

sekund, aby odprowadzić resztki wody z urządzenia, uniknąć utleniania, brudu i lodu oraz przechowywać w suchym i chłodnym miejscu.

4. Utylizacja odpadów: uszkodzone akcesoria i materiały opakowaniowe należy oddać do utylizacji.

klasyfikowane i odzyskiwane, dobrze oznakowane.

5. Nie przechowuj samochodu w bagażniku narażonym na wysokie temperatury, aby uniknąć pożaru.

spowodowane wysoką temperaturą. Ostrzeżenie: nie używaj chemicznego kwasu i mę tnej wody, należy używać czystej, czystej wody bez zanieczyszczeń.

Machine Translated by Google

PRAWIDŁOWA UTYLIZACJA

Ten produkt podlega postanowieniom Dyrektywy Europejskiej 2012/19/WE. Symbol przedstawiający przekreślony kosz na śmieci na kółkach oznacza, że produkt wymaga oddzielnej zbiórki odpadów w Unii Europejskiej. Dotyczy to produktu i wszystkich akcesoriów oznaczonych tym symbolem. Produktów oznaczonych w ten sposób nie można wyrzucać razem ze zwykłymi odpadami domowymi, ale należy je oddać do punktu zbiórki w celu recyklingu urządzeń elektrycznych i elektronicznych.

urządzenia

UTYLIZACJA BATERII

Akumulator litowo-jonowy Ten produkt został oznaczony symbolem „selektywnej zbiórki” dla wszystkich akumulatorów i zestawu akumulatorów. Nastę pnie zostanie on poddany recyklingowi lub zdemontowany w celu zmniejszenia wpływu na środowisko.

Zestawy baterii mogą być niebezpieczne dla środowiska i zdrowia ludzi, ponieważ zawierają substancje niebezpieczne

Machine Translated by Google

Producent: Shanghaimuxinmuyeyouxiangongsi
Adres: Shuangchenglu 803nong11hao1602A-1609shi, baoshanqu, szanghaj 200000 CN.
Importowane do USA: Sanven Technology Ltd., Suite 250, 9166 Anaheim Place, Rancho Cucamonga, CA 91730

Przedstawiciel UE	E-CrossStu GmbH Mainzer Landstr.69, 60329 Frankfurt nad Menem.
REP WIELKIEJ BRYTANII	YH CONSULTING LIMITED. C/O YH Consulting Limited Biuro 147, Centurion Dom, London Road, Staines-upon-Thames, Surrey, TW18 4AX

Machine Translated by Google

VEVOR®

TOUGH TOOLS, HALF PRICE

Wsparcie techniczne i certyfikat gwarancji elektronicznej www.vevor.com/support

Machine Translated by Google

VEVOR®

TOUGH TOOLS, HALF PRICE

Technische ondersteuning en e-garantiecertificaat www.vevor.com/support

SNOERLOZE HOGEDRUKREINIGER

MODEL:XS-002

Wij streven er voortdurend naar om u gereedschappen tegen concurrerende prijzen te leveren. "Bespaar de helft", "halve prijs" of andere soortgelijke uitdrukkingen die wij gebruiken, geven alleen een schatting van de besparingen die u kunt behalen door bepaalde gereedschappen bij ons te kopen in vergelijking met de grote topmerken en doseringen betekenen niet noodzakelijkerwijs dat ze alle categorieën gereedschappen dekken die wij aanbieden. Wij herinneren u eraan om zorgvuldig te controleren of u daadwerkelijk de helft bespaart in vergelijking met de grote topmerken wanneer u een bestelling bij ons plaatst.

Machine Translated by Google

VEVOR®

TOUGH TOOLS, HALF PRICE

SNOERLOZE DRUK WASMACHINE

MODEL:XS-002

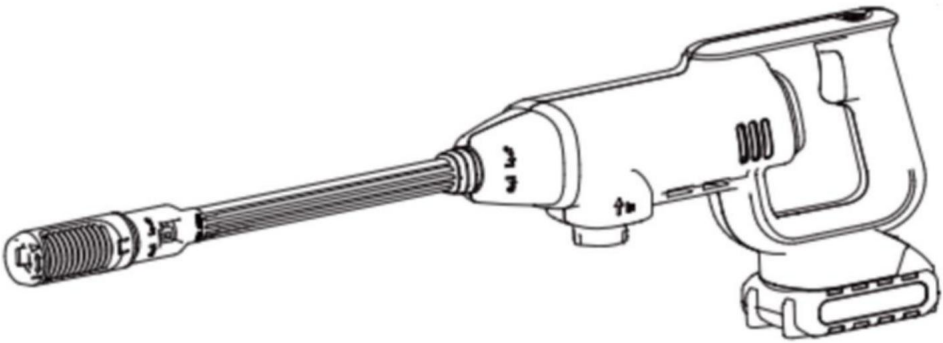

HULP NODIG? NEEM CONTACT MET ONS OP!

Heeft u vragen over het product? Heeft u technische ondersteuning nodig? Neem dan gerust contact met ons op:

Technische ondersteuning en e-garantiecertificaat www.vevor.com/support

Dit is de originele instructie, lees alle handleidingen zorgvuldig door voordat u het product gebruikt. VEVOR behoudt zich een duidelijke interpretatie van onze gebruikershandleiding voor. Het uiterlijk van het product is afhankelijk van het product dat u hebt ontvangen. Vergeef ons dat we u niet opnieuw zullen informeren als er technologie- of software-updates voor ons product zijn.

Machine Translated by Google

PRODUCTPARAMETERS

Model		XS-002
MAXIMALE werkdruk		580PSI
MAX stroomsnelheid		4L/min
Nominaal vermogen		220W
Bruikbaar wasmiddel		Neutraal wasmiddel
Batterij	**Batterijtype**	Lithiumbatterij
	Spanning	DC21V
	Capaciteit	4000mAh
Oplader	**Ingangsspanning**	Wisselstroom 100-240V 50/60 Hz
	Uitgangsspanning	DC21V 0,75A
	Laadtijd Min.	5 uur
Zuighoogte		3M

FCC-verklaring:

Dit apparaat voldoet aan Deel 15 van de FCC-regels. De werking is onderworpen aan de de volgende twee voorwaarden: (1) Dit apparaat mag geen schadelijke interferentie veroorzaken, en (2)Dit apparaat moet alle ontvangen interferentie accepteren, inclusief interferentie die kan een ongewenste werking veroorzaken.

PRODUCTINTRODUCTIE

Gebaseerd op het principe van gebruikerservaring eerst, kwaliteit eerst, het nastreven van gemak, snel, draagbaar, energiebesparend en andere superieure eigenschappen, voor de meerderheid van de autoliefhebbers en het schoonmaken en wassen van huizen en op maat gemaakte ontwikkeling van een product, Tegelijkertijd wordt het product niet beperkt door macht voeding, met sterke en stabiele batterij. Product kan met u worden meegenomen, multi-scene toepassing, altijd en overal voor u om tijd te besparen, schoonmaakkosten te besparen, hoge efficiëntie om doe-het-zelfwasplezier en een kwaliteitservaring te bieden.

Machine Translated by Google

PAKLIJST

XS-002	
1. Romp 2. Universele sproeikop 3. Nylon verlengstang 4. Oplader 5. 4,0Ah-accu 6. Coca-Cola fles connector	7. Filterscherm 8. Multifunctionele zes-in-één sproeikop 9. Hongerige pot 10. 6M waterinlaatbuis 11. Mesh opbergzak

VEILIGHEID & WAARSCHUWING

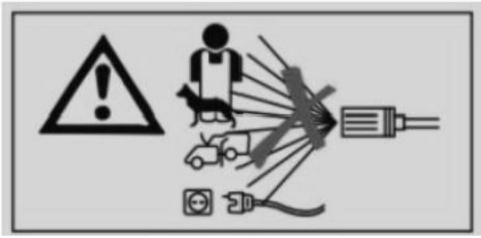

Bij het gebruik van elektrische apparaten dienen altijd de volgende basisveiligheidsmaatregelen in acht te worden genomen:

LEES ALLE INSTRUCTIES

Machine Translated by Google

1. Het gebruik mag niet gericht zijn op de waterstroom naar de menigte en de onder spanning staande onderdelen.

2. Zorg ervoor dat kinderen niet in de buurt van het bereik komen als de accu leeg is.
wordt opgeladen.

3. De batterij en de oplader zijn geraakt door een val of een natte zichtbare toestand.
onmiddellijk gestopt!

4. De accu moet in aanwezigheid van iemand worden opgeladen!

5. Opladers moeten de originele fabriek kiezen (zonder toestemming of de originele
voorstel van de fabriek om het gebruik van andere oplaadaccessoires of oplaadapparaten te verbieden
methoden.

6. Het opladen is verboden in een omgeving met hoge temperaturen of zonder toezicht.
toegankelijke locaties voor kinderen.

7. Ongeplande productinspectie, lader, accu, autowasmachine
mainframe, indien abnormaal, beschadigd of defect, niet wijzigen of demonteren.

8. Dit apparaat kan worden gebruikt door kinderen van 8 jaar en ouder en
personen met verminderde fysieke, sensorische of mentale vermogens of een gebrek aan
ervaring en kennis als zij toezicht of instructie hebben gekregen
over het veilig gebruiken van het apparaat en het begrijpen van de gevaren
betrokken. Kinderen mogen niet met het apparaat spelen. Reiniging en gebruik
Onderhoud mag niet door kinderen zonder toezicht worden uitgevoerd.

Veiligheidsmaatregelen voor de accu:

1. Demonteer, open of versnipper de batterijsets niet.

2. Het is verboden om de batterij bloot te stellen aan een warmtebron of hoge temperaturen.
zonlicht.

3. Sluit de batterij niet kort (positieve en negatieve aansluiting),
plaats het batterijpakket in de lade van de doos om kortsluiting tussen de batterijen te voorkomen of door
andere metalen voorwerpen.

4. Verwijder de batterij of het batterijpakket niet uit de originele verpakking voordat u het apparaat gebruikt.

5. Zorg ervoor dat de accu's niet vallen of worden blootgesteld aan mechanische schokken.

6. Wanneer de batterij lekt, mag u de lekkende vloeistof niet rechtstreeks in de ogen of ogen spoelen.
huid. Bij accidenteel contact, spoel het contactgebied onmiddellijk met veel
van water en raadpleeg tijdig een arts.

Machine Translated by Google

7. Gebruik geen niet-originele lader en batterij. (Veroorzaakt schade aan de machine.) storing of accidenteel persoonlijk letsel)

8. Let op de positieve en negatieve tekens op de batterij om er zeker van te zijn dat juiste verbinding.

9. Houd de machine en de accugroep buiten bereik van kinderen.

10. Zorg ervoor dat de accu schoon en droog is. (Mocht er stof of restwater in de accu terechtkomen, onmiddellijk afvegen met een schone doek of aan de lucht laten drogen, geen föhn gebruiken of drogen met heteluchtpistool)

11. De accu moet vóór gebruik worden opgeladen met de juiste lader en verwijzend naar de gebruiksaanwijzing van de fabrikant of de originele apparatuur instructies

12. Gebruik de machine niet, laad de accu niet langdurig op en betaal let op, het groene licht is vol elektriciteit, het rode licht is de baas.

13. Bij langdurige opslag van ongebruikte machines moeten de accu's worden vervangen. onderworpen aan meerdere laad-/ontlaadcycli om optimale prestaties te bereiken.

14. Het gebruik van batterijpakketgroepen bij kamertemperatuur (20°C +5°C) voert best.

15. Dit product is alleen geschikt voor huisdeuren en ramen, binnenplaatsen, voertuigen, tuinreinigingswerkzaamheden, niet voor commerciële activiteiten of hoofdfrequentiestroom. bewerkingen, niet hoger dan de batterijgroep gebruikstijd of hoge frequentie gedwongen gebruik.

16. Verwijder de accu indien mogelijk wanneer u de machine niet gebruikt, koppel deze los van het hoofdframe en bewaar deze op een droge plaats die niet toegankelijk is voor kinderen.

17. Accupakketgroep als gevolg van andere menselijke schade of botsing, hoge temperatuur schade, redelijke behandeling en herstel, gooi de besmette niet weg omgeving.

BEWAAR DEZE INSTRUCTIES

Machine Translated by Google

INSTALLATIERICHTLIJN

Open de doos om te controleren of de machine in goede staat is en of het het overeenkomstige model is om te kopen. Haal vervolgens de bijlagen één voor één eruit en plaats ze in het vliegtuig. Installeer en gebruik volgens de bedieningsprocedure!

Let op: Als er water in de machine zit, wees dan niet boos. Het product is niet tweedehands. Om ervoor te zorgen dat u een product ontvangt dat in perfecte staat is, ondergaat elk van onze producten een pomptest voordat het de fabriek verlaat.

Stap 1: Plaats/verwijder de batterij.

(Na ontvangst van het product, laadt u eerst de batterij op. Het rode lampje is de laadstatus en het groene lampje is de volledige status. De laadtijd is ongeveer 6-7 uur. Laad de batterij niet te veel op.)

(1) Plaats de batterij. Klik de batterij op de body zoals afgebeeld.

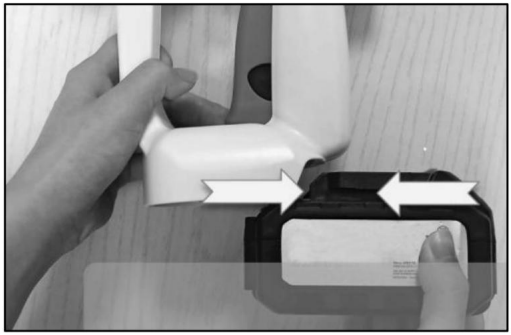

(2) Verwijder de batterij. Druk op de blauwe knop om de batterij eruit te duwen.

Machine Translated by Google

Stap 2: Installatie/demontage van de sproeiers.

(1) Bevestig de sproeiers rechtstreeks op het lichaam, zonder gebruik te maken van een verlengstang, en draai deze stevig rond.

Tips: De installatie van een 6-in-1-spuitmond verloopt op dezelfde manier.

(2) Demontage van de sproeier. Draai de sproeier 180° tegen de klok in en duw hem eruit.

Machine Translated by Google

(3) Spuitmondinstallatie met verlengstang en draai deze stevig. Installeer eerst de verlengstang op het lichaam en draai vervolgens de spuitmond op de verlengstang.

Tips: De installatie van een 6-in-1-spuitmond verloopt op dezelfde manier.

(4) Demontage van de spuitmond met verlengstang. Draai de verlengstang tegen de klok in, trek de verlenghendel met kracht uit de behuizing en verwijder vervolgens de spuitmond van de verlengstang.

Tips: Zorg dat u bij het verwijderen een drukkende beweging maakt en draai vervolgens tegelijkertijd aan de spuitmond en de verlenghendel.

Machine Translated by Google

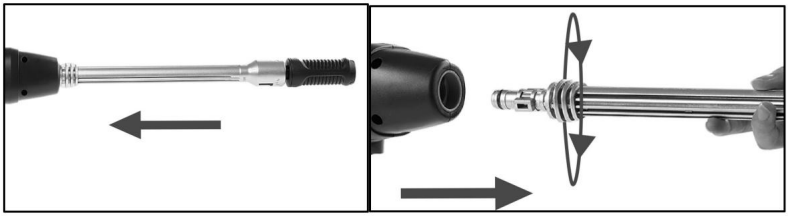

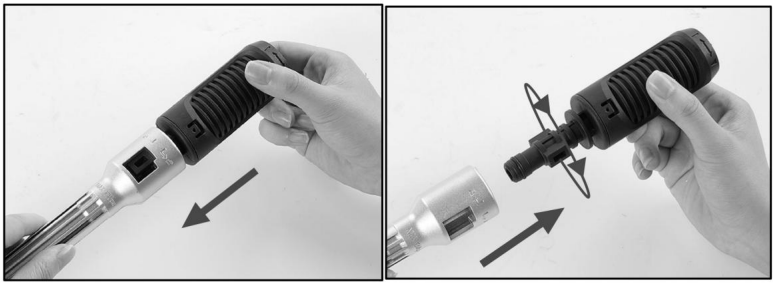

Tips: De installatie van een 6-in-1-spuitmond verloopt op dezelfde manier.

Stap 3: Plaats de inlaatconnector in de behuizing zoals afgebeeld.

(De connector is voorzien van een afdichtring, zodat u kunt controleren of deze in goede staat verkeert.)

Let op: Als de hogedrukreiniger niet op zijn plaats is geïnstalleerd, kan hij geen water opnemen.

Machine Translated by Google

Stap 4: Plaats het filternet op het andere uiteinde van de inlaat en laat deze in de waterbron lopen.

Het filter moet volledig onder water zijn. Als het filter op het water drijft

oppervlak komt er lucht in de waterleiding en kan het apparaat niet normaal worden gebruikt.

Let op: Door het filter voortdurend in het water te schudden, wordt de lucht uit het water verwijderd. pijp.

Stap 5: Installeer de schuimpot: Plaats de schuimpot in het vat en draai de klem zoals getoond.

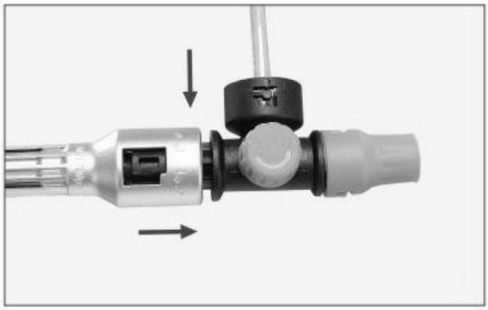

Machine Translated by Google

Stap 6: Nadat u het product hebt gebruikt en schoongemaakt, verwijdert u de batterij en andere accessoires in een opbergdoos en legt u deze op een koele en droge plaats.

Let op: De installatie-instructievideo van de hogedrukreiniger is te vinden op Amazon.com. Als u vragen hebt, neem dan gerust contact met ons op.

PROBLEMEN OPLOSSEN

Veelgestelde vragen Vragen	Oorzaakanalyse	Oplossingen
Normale werking van de machine zonder water zuigen	1. Machine is te hoog boven water	Tot onder de 1,5 m grond
	2. Verstopping van het filterscherm door een vreemd voorwerp	Filter verwijderen en schoonmaken
	Verbindingsfout van 3. Inlaatleiding naar machine of breuk inlaatleiding 4.	Controleer en vervang waterleidingen, neem contact op klantenservice
	Inlaatleiding buigklem 5. De pomp	Inlaatleidingen rechtzetten en opnieuw aansluiten
	is bevroren door de kou weer	Opnieuw opstarten na ontdooien
Plotselinge toename van effluentdruk of abnormaal watertype	Het hoofd van het water pistool werd geblokkeerd door een	Gebruik een naald om de mondstuk of vervang de nieuwe pistoolkop
Machine start niet	vreemd voorwerp 1. Accu niet Geïnstalleerd	herinstallatie
	2. De batterij is leeg	Laad of vervang een nieuwe batterij
	3. Accu is kapot	Vervanging van de batterij
Accu niet opgeladen	Oplader is niet passend of kapot	Vervanging van bijpassende oplader

Machine Translated by Google

Discontinuïteit in de machinedruk	Lucht in 1.pomp	Controleer of de verbindingen en leidingen in goede staat zijn
	2. Machine in laagspanningsmodus	Normaal bij lage druk, geen behandeling nodig
Machine automatisch stop	1. De accu is leeg	Batterijpakket opladen of vervangen
	2. Pistoolkop geblokkeerd, huidige bescherming	Om de hoofd
Lekkage in de machine	Chemische zuurbron of montage oorzaak	Vermijd het gebruik van chemicaliën bronnen

.

REPARATIE EN ONDERHOUD

1. Controleer voor elk gebruik of de machine en de onderdelen beschadigd zijn.

Als er schade is, gebruik de machine dan niet meer en neem contact op met de leverancier of fabrikant om de onderdelen te vervangen.

2. Inlaatleidingen en filters moeten na elk gebruik worden gereinigd en de zakken moeten worden verwijderd.

bewaard om oxidatie te voorkomen en voor eenvoudig gebruik in de toekomst.

3. Na het gebruik van het mainframe moet de lege machine nog een paar uur draaien.

Laat het apparaat enkele seconden staan om het resterende water uit de machine te laten lopen, vermijd oxidatie van vuil en weersinvloeden, en bewaar het op een droge, koele plaats.

4. Afvalverwerking: beschadigde accessoires en verpakkingsmaterialen moeten worden afgevoerd

geclassificeerd en teruggevonden, goed markeren.

5. Bewaar het niet in de kofferbak van de auto vanwege de hoge temperaturen om brand te voorkomen.

veroorzaakt door hoge temperaturen. Waarschuwing: gebruik geen chemisch zuur en modderig water, gebruik schoon, onzuiverheidsvrij helder water.

Machine Translated by Google

CORRECTE VERWIJDERING

Dit product is onderworpen aan de bepalingen van de Europese richtlijn 2012/19/EG. Het symbool met een doorgestreepte afvalbak geeft aan dat het product in de Europese Unie gescheiden afvalinzameling vereist. Dit geldt voor het product en alle accessoires die met dit symbool zijn gemarkeerd. Producten die als zodanig zijn gemarkeerd, mogen niet met het normale huishoudelijke afval worden weggegooid, maar moeten worden ingeleverd bij een inzamelpunt voor recycling van elektrische en elektronische apparaten.
apparaten

BATTERIJVERWIJDERING

Li-Ion batterij Dit product is gemarkeerd met een symbool met betrekking tot 'gescheiden inzameling' voor alle batterijpakketten en batterijpakketten. Het wordt vervolgens gerecycled of gedemonteerd om de impact op het milieu te verminderen.
Batterijpakketten kunnen gevaarlijk zijn voor het milieu en voor de menselijke gezondheid, omdat ze gevaarlijke stoffen bevatten

Machine Translated by Google

Fabrikant: Shanghaimuxinmuyeyouxiangongsi

Adres: Shuangchenglu 803nong11hao1602A-1609shi, baoshanqu, shanghai 200000 CN.

Geïmporteerd naar de VS: Sanven Technology Ltd., Suite 250, 9166 Anaheim Place, Rancho Cucamonga, CA 91730

EC-REP

E-CrossStu GmbH

Mainzer Landstr.69, 60329 Frankfurt am Main.

VK REP

YH CONSULTING LIMITED.

C/O YH Consulting Limited Kantoor 147, Centurion Huis, London Road, Staines-upon-Thames, Surrey, TW18 4AX

Machine Translated by Google

VEVOR®

TOUGH TOOLS, HALF PRICE

Technische ondersteuning en e-garantiecertificaat www.vevor.com/support

Machine Translated by Google

VEVOR®

TOUGH TOOLS, HALF PRICE

Teknisk support och e-garanticertifikat www.vevor.com/support

TRÖDLÖS HÖJDRUKSVÄCKARE

MODELL:XS-002

Vi fortsätter att vara engagerade i att ge dig verktyg till konkurrenskraftiga priser. "Spara halva", "halva priset" eller andra liknande uttryck som används av oss representerar bara en uppskattning av besparingar du kan dra nytta av att köpa vissa verktyg hos oss jämfört med de stora toppmärkena och doser behöver inte nödvändigtvis täcka alla kategorier av verktyg som erbjuds av oss. Du påminns vänligen om att noggrant kontrollera när du gör en beställning hos oss om du faktiskt sparar hälften i jämförelse med de främsta stora varumärkena.

Machine Translated by Google

VEVOR®

TOUGH TOOLS, HALF PRICE

TRÄDLÖST TRYCK BRUCKOR

MODELL:XS-002

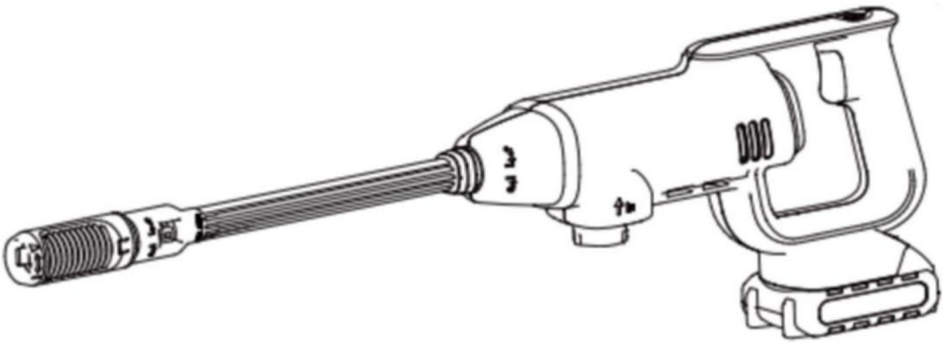

BEHÖVER HJÄLP? KONTAKTA OSS!

Har du produktfrågor? Behöver du teknisk support? Kontakta oss gärna:

Teknisk support och e-garanticertifikat
www.vevor.com/support

Detta är den ursprungliga instruktionen, läs alla instruktioner noggrant innan du använder den. VEVOR reserverar sig för en tydlig tolkning av vår användarmanual. Utseendet på produkten är beroende av den produkt du fått. Ursäkta oss att vi inte kommer att informera dig igen om det finns någon teknik eller mjukvaruuppdateringar på vår produkt.

Machine Translated by Google

PRODUKTPAREMETRAR

Modell		XS-002
MAX arbetstryck		580PSI
MAX Flödeshastighet		4L/min
Nominell effekt		220W
Användbart tvättmedel		Neutralt tvättmedel
Batteri	**Batterityp**	Litiumbatteri
	Spänning	DC21V
	Kapacitet	4000mAh
Laddare	**Ingångsspänning**	AC 100-240V 50/60 Hz
	Utspänning	DC21V 0,75A
	Laddningstid	5 timmar
Min.Sughöjd		3M

FCC uttalande:

Denna enhet uppfyller del 15 av FCC-reglerna. Driften är föremål för följande två villkor:(1)Denna enhet får inte orsaka skadliga störningar, och (2)denna enhet måste acceptera alla mottagna störningar, inklusive störningar som kan orsaka oönskad funktion.

PRODUKTINTRODUKTION

Baserat på principen om användarupplevelse först, kvalitet först, strävan efter bekvämlighet, snabb, bärbar, energibesparande och andra överlägsna egenskaper, för majoriteten av bilälskande människor och hemstädning och tvätt och skräddarsydda utveckling av en produkt, Samtidigt är produkten inte begränsad av makt leverans, med starkt och stabilt batteri. Produkten kan bäras med dig, multi-scene applikation, när som helst, var som helst för dig att spara tid, spara städkostnader, höga effektivitet för att göra DIY-tvätt roligt och kvalitetsupplevelse.

Machine Translated by Google

PACKLISTA

XS-002	
1. Flygkroppsskal 2. Universalsprinklerhuvud 3. Nylonförlängningsstång 4. Laddare 5. 4,0 Ah batteri 6. Koksflaskkoppling	7. Filterskärm 8. Multifunktionellt sex-i-ett sprinklerhuvud 9. Hungry Pot 10. 6M vatteninloppsrör 11. Förvaringspåse för nät

SÄKERHET & VARNING

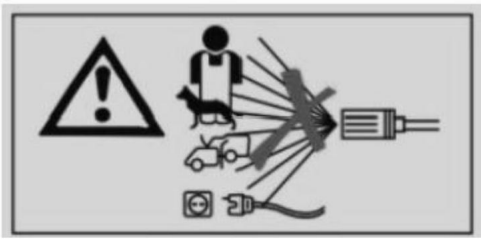

När du använder elektriska apparater ska grundläggande säkerhetsföreskrifter alltid följas inklusive följande:

LÄS ALLA INSTRUKTIONER

Machine Translated by Google

1ÿAnvändning får inte rikta vattenflödet till folkmassan och strömförande komponenter.

2ÿSe till att barn inte exponeras för räckvidden när batteripaketet debiteras.

3ÿBatteriet och laddaren träffas av fallkollision eller vått synligt tillstånd ska vara slutade direkt!

4. Måste ladda batteripaketet i närvaro av någon!

5. Laddare måste välja den ursprungliga fabriken (utan tillstånd eller originalet fabrikens förslag att förbjuda användning av andra laddningstillbehör eller laddning metoder.

6ÿLaddningsmiljö är förbjuden i höga temperaturer eller obevakad eller tillgängliga platser för barn.

7. Oplanerad produktinspektion, laddare, batteripaket, biltvättmaskin stordatorn, om onormal eller skadad eller funktionsfel ska inte modifieras eller demonteras.

8ÿDenna apparat kan användas av barn från 8 år och uppåt och personer med nedsatt fysisk, sensorisk eller mental förmåga eller brist på erfarenhet och kunskap om de har fått handledning eller instruktion angående användning av apparaten på ett säkert sätt och förstå farorna inblandade. Barn får inte leka med apparaten. Rengöring och användare underhåll får inte utföras av barn utan tillsyn.

Säkerhetsföreskrifter för batteripaket:

1ÿ Ta inte isär, öppna eller strimla batteriseten.

2ÿDet är förbjudet att utsätta batteripaketet för värmekällor eller hög temperatur solljus.

3ÿ Kortslut inte batteripaketet (positiv och negativ anslutning), gör det inte lägg batteripaketet i lådan för att undvika kortslutning mellan dem eller vid andra metallföremål.

4ÿTa inte bort batteriet eller batteripaketet från originalförpackningen före användning

5. Förbjud batteripaket från att falla eller mekaniska stötar.

6. När batteriet läcker, rör inte den läckande vätskan direkt i ögonen eller hud. Vid oavsiktlig kontakt, skölj omedelbart kontaktområdet med mycket vatten och kontakta en läkare i tid.

Machine Translated by Google

7ÿSkall inte använda icke-originalladdare och batteripaket. (Orsakar maskin felfunktion eller oavsiktlig personskada)

8. Var uppmärksam på de positiva och negativa tecknen på batteripaketet för att säkerställa korrekt anslutning.

9ÿHåll maskinen och batteripaketet borta från barn.

10. Se till att batteriet är rent och torrt. (Om damm eller kvarvarande vatten ska vara torkas omedelbart med en ren trasa eller naturlig lufttorkning, använd inte hårtork eller varmluftspistoltorkning)

11ÿBatteriet måste laddas före användning med rätt laddare och med hänvisning till tillverkarens bruksanvisning eller originalutrustningen instruktioner

12ÿAnvänder inte maskinen, ladda inte batteripaketet under en längre tid, betala uppmärksamhet på det gröna ljuset är fullt av el, rött ljus är ansvarig.

13. Vid långtidsförvaring av oanvända maskiner bör batteripaket vara utsätts för flera laddnings-/urladdningscykler för att uppnå optimal prestanda.

14ÿAnvändningen av batteripaketgrupper vid rumstemperatur (20°C +5°C) fungerar bäst.

15. Denna produkt är endast lämplig för hemdörrar och fönster, innergård, fordon, trädgårdsstädning, inte för kommersiell verksamhet eller huvudfrekvensflöde operationer, inte högre än batterigruppens användningstid eller hög frekvens tvingad använda.

16ÿTa bort batteripaketet när det är möjligt när du inte använder maskinen, koppla bort den från stordatorn och placera den på en torr plats som inte är tillgänglig för barn.

17. Batteripaket på grund av annan mänsklig skada eller kollision, hög temperatur skada, rimlig behandling och återhämtning, kassera inte det förorenade miljö.

SPARA DESSA INSTRUKTIONER

Machine Translated by Google

INSTALLATIONSRIKTLINJER

Öppna rutan för att kontrollera om maskinen är i gott skick och om det är motsvarande modell att köpa. Ta sedan ut fästet en efter en och placera den i planet. Installera och använd enligt driftsproceduren!

Obs: Om det finns vatten i maskinen, vänligen bli inte upprörd. Produkten är inte begagnad. För att säkerställa att du får en produkt som är i perfekt skick genomgår var och en av våra produkter ett pumptest innan de lämnar fabriken.

Steg 1: Installera/ta bort batteriet.

(När du har tagit emot produkten, ladda batteriet först. Den röda lampan är laddningstillståndet och den gröna lampan är fullt tillstånd. Laddningstiden är cirka 6-7 timmar. vänligen överladda inte)

(1) Installera batteriet. Som visas på bilden, fäst batteriet på kroppen.

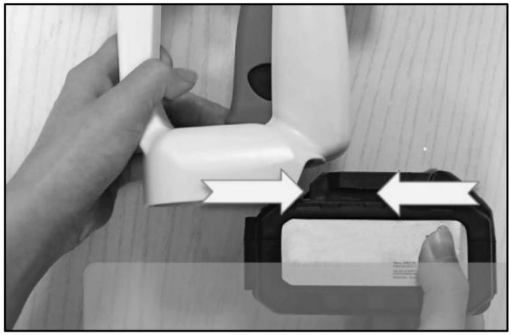

(2) Ta bort batteriet. Tryck på den blå knappen för att trycka ut batteriet.

Machine Translated by Google

Steg 2: Installation/Demontering av munstycken.

(1) Fäst munstycken direkt på kroppen utan att använda förlängningsstång och vrid den ordentligt.

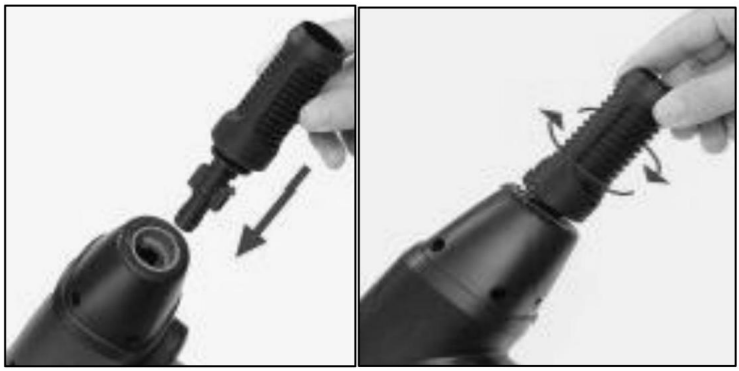

Tips: 6-i-1 munstycke är samma installationsoperation.

(2) Demontering av munstycket. Vrid munstycket 180° moturs och tvinga ut munstycket.

Machine Translated by Google

(3) Munstycksinstallation med förlängningsstång och vrid den ordentligt. Installera först förlängningsstolpen på kroppen och vrid sedan munstycket på förlängningsstolpen.

Tips: 6-i-1 munstycke är samma installationsoperation.

(4) Demontering av munstycket med förlängningsstång. Vrid förlängningsstången moturs, dra ut förlängningsspaken ur kroppen med kraft och ta sedan bort munstycket från förlängningsstången.

Tips: Det bör vara en tryckande åtgärd när du tar bort, vrid sedan munstycket och förlängningsspaken samtidigt.

Machine Translated by Google

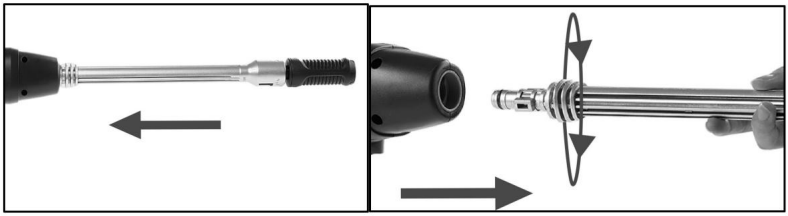

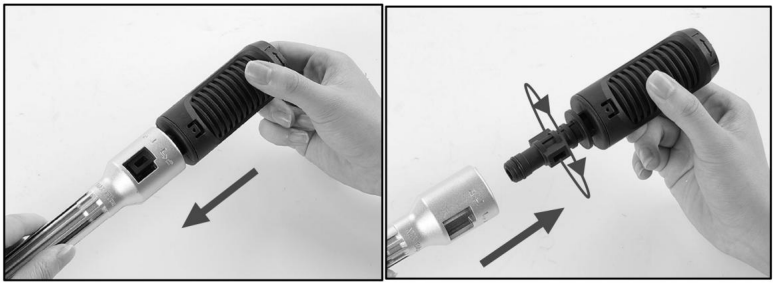

Tips: 6-i-1 munstycke är samma installationsoperation.

Steg 3: Sätt i den här kontakten i kroppen som visas.

(Anslutningen innehåller en tätningsring för att kontrollera om den är i gott skick.)

Obs: Om den inte är installerad på plats kommer högtryckstvätten inte att absorbera vatten.

Machine Translated by Google

Steg 4: Placera filtret i den andra delen av den i vattenkällan.

Filtret måste vara helt nedsänkt i vatten. Om filtret flyter på vattnet ytan kommer luft in i vattenröret och maskinen kan inte användas normalt.

Obs: Skaka filtret kontinuerligt i vattnet kommer att ta bort luften från vattnet rör.

Steg 5: Installera skumgrytan: Sätt in skumgrytan i tunnan och rotera klämman som visas.

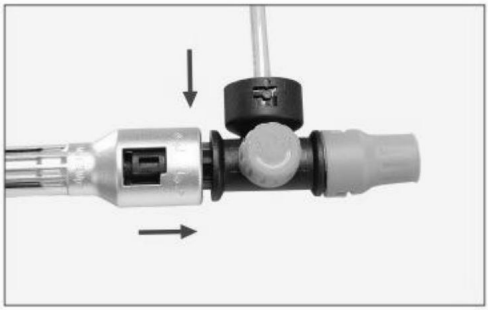

Machine Translated by Google

Steg 6: Efter att ha använt produkten och rengjort, vänligen ta bort batteripaketet och andra tillbehör från förvaringslådan och placera den i kylen och torr plats.

Obs: Instruktionsvideon för installation av högtryckstvätten finns på Amazon.com. Om du har några frågor är du välkommen att kontakta oss.

FELSÖKNING

Vanliga frågor Frågor	Orsaksanalys	Lösningar
Normal drift av maskinen utan vatten sugning	1. Maskinen är för hög ovanför vattnet	Ned till under 1,5 m jord
	2. Filterskärmens främmande kropp täpps till	Ta bort filtret och rengör
	Misslyckande med anslutning av 3. Inloppsrör till maskin eller brott på inloppsrör 4.	Kontrollera och byt ut vattenledningar, vänligen kontakta kundservice
	Inloppsrörsböjningsklämma 5.	Räta ut insugningsrören och anslut igen
	Pumpen frös på grund av kylan väder	Starta om efter upptining
Plötslig ökning avloppstryck eller onormal vattentyp	Vattnets huvud pistolen blockerades av en främmande	Använd en nål för att rensa munstycke eller byt ut det nya pistolhuvudet
Maskinen startar inte	kropp 1. Batteripaket inte Installerad	ominstallation
	2. Batteriet är dött	Ladda eller byt ut ett nytt batteri
	3. Batteriet är trasigt	Byte av batteripaket
Batteriet är inte laddat	Laddaren matchar inte eller är trasig	Byte av matchande laddare

Machine Translated by Google

Maskintrycksdiskontinuitet	Luft i 1.pump	Kontrollera att skarvar och rör är i gott skick
	2. Maskin i lågspänningsläge	Normal vid lågt tryck, ingen behandling krävs
Maskin automatisk stopp	1. Batteriet är slut	Ladda eller byt ut batteripaketet
	2. Pistolhuvud blockerat, strömskydd	För att rensa eller byta ut huvud
Läckage Inuti maskinen	Kemisk syrakälla eller monterings orsak	Undvik att använda kemikalier källor

.

REPARATION OCH UNDERHÅLL

1ÿVarje gång före användning, kontrollera om maskinen och delar är skadade, om det finns skador sluta använda maskinen, kontakta leverantören eller tillverkaren för att byta ut delarna.

2. Intagsrör och filter måste rengöras efter varje användning och påsar bör göras bevaras för att undvika oxidation för enkel användning i framtiden.

3. Efter användningen av stordatorn bör den tomma maskinen köras ett par sekunder för att tömma restvattnet från maskinen, undvika oxiderande smuts och väderis och förvara på en torr och sval plats.

4ÿAvfallshantering: för skadade tillbehör och förpackningsmaterial måste vara klassificerade och återhämtade, gör ett bra jobb med att markera.

5ÿFörvara inte högtemperaturväder i bilens bagageutrymme för att undvika brand orsakad av hög temperatur. Varning: använd inte kemisk syra och lerigt vatten, måste använda rent, föroreningsfritt klart vatten.

Machine Translated by Google

KORREKT AVFALLSHANTERING

Denna produkt omfattas av bestämmelserna i det europeiska direktivet 2012/19/EC. Symbolen som visar en soptunna korsad anger att produkten kräver separat sophämtning i EU. Detta gäller för produkten och alla tillbehör märkta med denna symbol. Produkter märkta som sådana får inte kasseras tillsammans med vanligt hushållsavfall, utan måste lämnas till en insamlingsplats för återvinning av elektrisk och elektronisk
enheter

AVFALLSHANTERING AV BATTERI

Li-Ion batteri Denna produkt har märkts med en symbol som hänför sig till "separat insamling" för alla batteripaket och batteripaket. Den kommer sedan att återvinnas eller demonteras för att minska påverkan på miljön. Batteripaket kan vara farliga för miljön och för människors hälsa eftersom de innehåller farliga ämnen

Machine Translated by Google

Tillverkare: Shanghaimuxinmuyeyouxiangongsi

Adress: Shuangchenglu 803nong11hao1602A-1609shi, baoshanqu, shanghai 200000 CN.

Importerad till USA: Sanven Technology Ltd., Suite 250, 9166 Anaheim Place, Rancho Cucamonga, CA 91730

EC REP

E-CrossStu GmbH

Mainzer Landstr.69, 60329 Frankfurt am Main.

UK REP

YH CONSULTING LIMITED.

C/O YH Consulting Limited Office 147, Centurion House, London Road, Staines-upon-Thames, Surrey, TW18 4AX

Machine Translated by Google

VEVOR®

TOUGH TOOLS, HALF PRICE

Teknisk support och e-garanticertifikat

www.vevor.com/support