Długość materaca Mattress lenght	x1	x2	x3
140	140	146	73
160	160	166	73
180	180	186	93
190	190	196	93
200	200	206	93

Szerokość materaca Mattress width	y1	y2	y3	z1
70	70	93	115	70
80	80	103	125	81
90	90	113	136	91.5

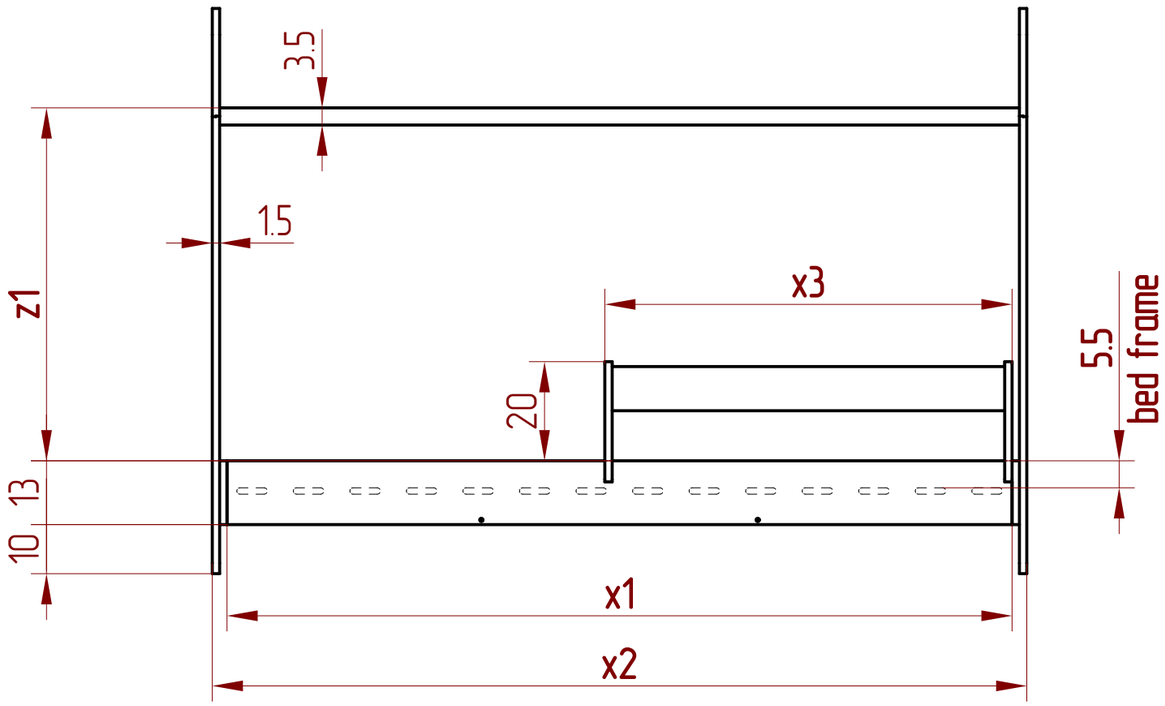

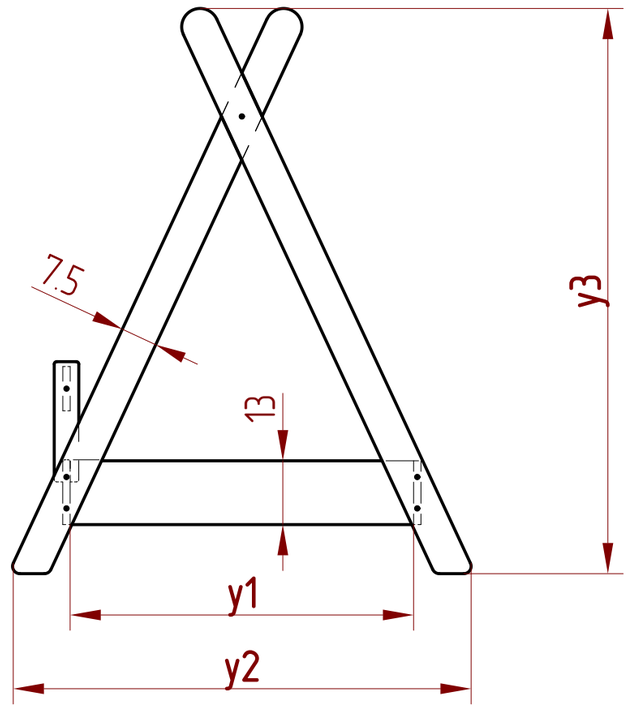

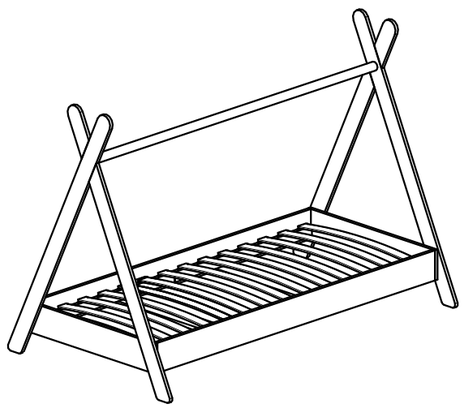

UWAGI / NOTES:

*wymiary podane w cm / dimensions in cm

Konstruował	B. JUNIK	28.02.2023		Nazwa: FRONT AND SIDE VIEW		
Sprawdził						
Zatwierdził						
Wyrób: TIPI				Zastępuje rys nr: TIPI	Materiał: PLYWOOD 15mm	
Podziałka: 1:1	SMARTWOOD WORKS	Ilość szt.	<1>		<2>	Masa 1 szt
			Nr rysunku: TIPI_rev1			Nr Arkusza: 1