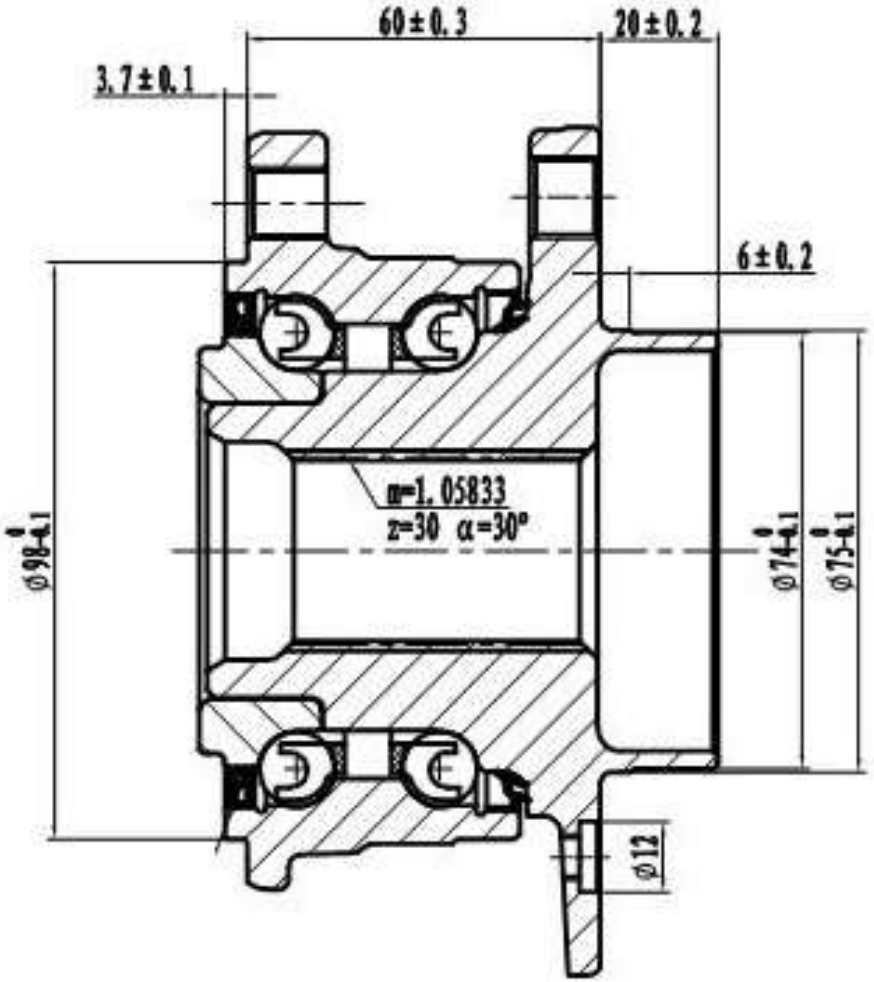
60±0.3
20±0.2
3.7±0.1
6±0.2
m=1.05833
z=30 α=30°
ø98
ø74
ø75
ø12

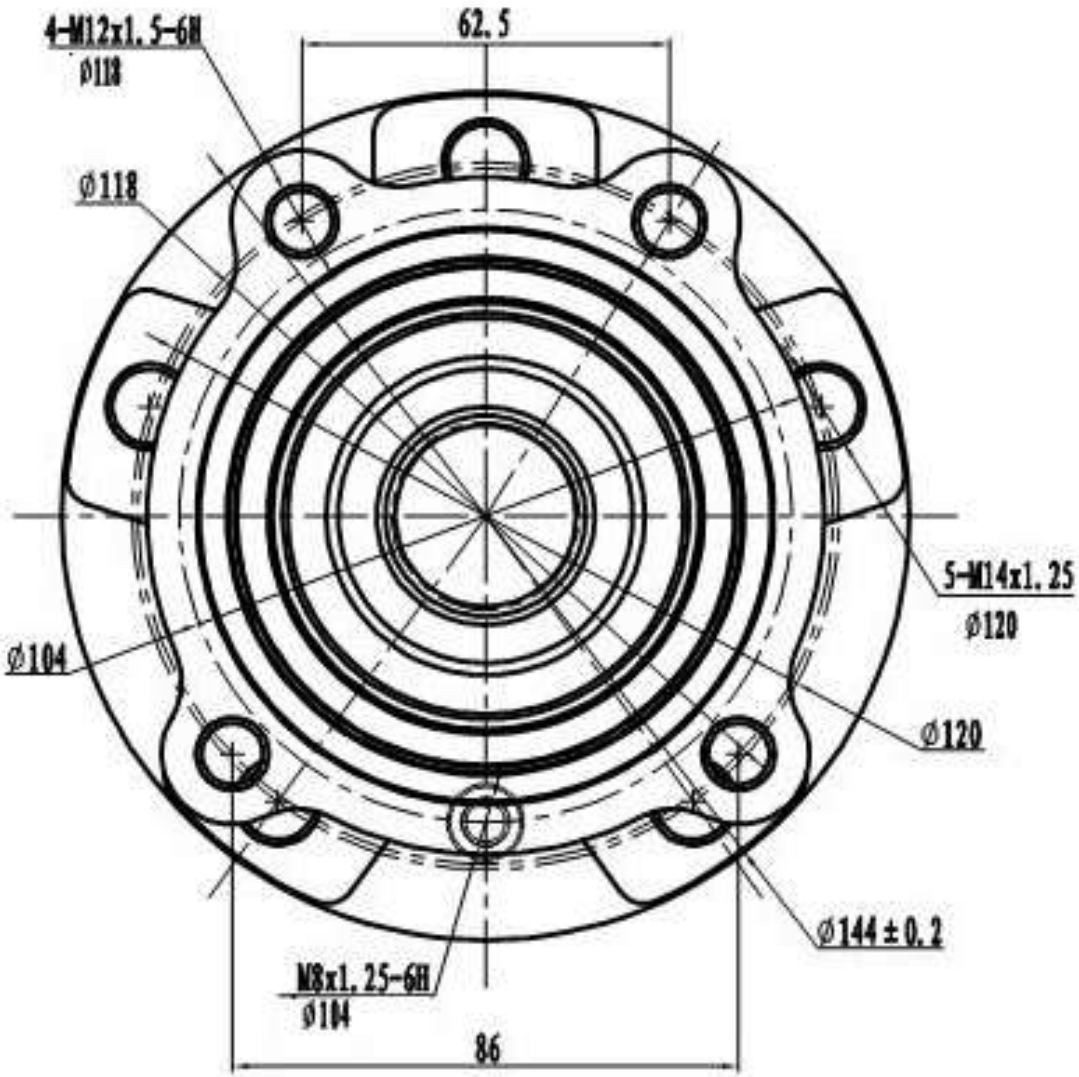
4-M12x1.5-6H
ø118
62.5
ø118
5-M14x1.25
ø120
ø104
ø120
ø144±0.2
M8x1.25-6H
ø104
86