INTENSYWNA EKSPLOATACJA

EP25AN
EP25ACN
EP30AN
EP30ACN
EP35AN

DANE TECHNICZNE

WÓZKI WIDŁOWE Z NAPĘDEM ELEKTRYCZNYM 80 V, 2,5-3,5 T

UNIWERSALNE I INTELIGENTNE

OFEROWANA GAMA MASZYN ZAPEWNIA WYSOKĄ WYDAJNOŚĆ WSZĘDZIE TAM, GDZIE EMITUJĄCE ZANIECZYSZCZENIA WÓZKI Z SILNIKAMI O SPALANIU WEWNĘTRZNYM NIE MAJĄ WSTĘPU. ZBUDOWANO JE TAK, BY SPROSTAŁY NAJCIĘŻSZYM ZADANIOM I NAJTRUDNIEJSZYM WARUNKOM. WYRÓŻNIAJĄ SIĘ WYSOKĄ PRODUKTYWNOŚCIĄ I OPTYMALNYM MODELEM JAZDY, A TO ZA SPRAWIĄ WSZECHSTRONNYCH, INTELIGENTNYCH I KOMFORTOWYCH ROZWIĄZAŃ.

System Cat® *Responsive Drive System* (RDS) stale dostosowuje zachowanie wózka widłowego do zamiarów operatora. Reagując na szybkość wciskania pedału przyspieszenia i ruchy elementów sterujących układem hydraulicznym, natychmiast wybiera najbardziej odpowiedni tryb pracy. Ponadto system RDS umożliwia płynne zatrzymywanie, ruszanie i wykonywanie innych manewrów.

Dynamiczne systemy wspomagające, takie jak RDS, układ kierowania wszystkimi kołami *OmniTurn* oraz inteligentny układ kontroli skrętu zapewniają wyjątkową zwrotność. Gdy potrzeba dodatkowego momentu obrotowego do przyspieszenia lub pokonania wzniesienia, z pomocą przychodzi system *PowerBurst*. Elektryczna blokada mechanizmu różnicowego poprawia pewność prowadzenia na śliskiej nawierzchni.

Obsługa materiałów jest płynniejsza, szybsza i bezpieczniejsza za sprawą zaawansowanych technologii hydraulicznych, takich jak system *SmoothFlow*, który optymalizuje ruchy masztu i wideł odpowiednio do masy ładunku i wysokości podnoszenia. Najnowsze dźwignie obsługiwane palcami lub joysticki pozwalają na precyzyjne i łatwe sterowanie.

Przestronną, wygodną kabinę i jej wyposażenie cechuje znakomita ergonomia — konieczne ruchy kierowcy ograniczono do minimum, tak by maksymalnie go odciążyć. Wśród zastosowanych rozwiązań warto wyróżnić płaską, pozbawioną zbędnych elementów podłogę, regulowany fotel i kierownicę, pedały ustawione pod optymalnym kątem oraz specjalnie nachylony panel kontrolny i przeciwciężar zapewniające maksymalną widoczność.

NIŻSZY KOSZT POSIADANIA

- Solidna konstrukcja ogranicza konieczność napraw i wymiany oraz pomaga utrzymać wysoką wartość końcową wózka.
- Układ kierowania wszystkimi kołami *OmniTurn* ogranicza zużycie opon.
- Prosta diagnostyka i wykrywanie usterek za pomocą gniazda diagnostycznego w połączeniu z łatwym dostępem do podzespołów skraca czas przestoju i pozwala utrzymać wysoką wydajność.
- Wielofunkcyjny wyświetlacz zachęca do prawidłowej obsługi i konserwacji wózka.
- Opcjonalne rozwiązanie bocznej wymiany akumulatorów przyspiesza tę czynność.
- Wysoka efektywność energetyczna i dostępny tryb ECO wydłużają czas pracy na jednym ładowaniu akumulatorów.
- Opcja akumulatora litowo-jonowego zapewnia jeszcze większą sprawność i dłuższy czas pracy przy minimalnych potrzebach konserwacyjnych i znacznie dłuższej żywotności, co w perspektywie długoterminowej obniża całkowity koszt eksploatacji (TCO).

NIEZRÓWNANA WYDAJNOŚĆ

- *PowerBurst* automatycznie dostarcza dodatkowy moment obrotowy, aby utrzymać prędkość na pochyłości lub zapewnić duże przyspieszenie, nawet przy przewożeniu ciężkich ładunków.
- *Responsive Drive System (RDS)* szybko dostosowuje osiągi w reakcji na szybkość wciskania pedałów i działanie układu sterowania hydraulicznego oraz zapewnia płynność wszystkich ruchów oraz operacji zatrzymywania i ruszania.
- *OmniTurn* układ kierowniczy wszystkich kół zapewnia lepszą przyczepność, płynniejsze skręcanie i niezrównanie zwinne manewrowanie, wspomagane przez tylną oś skrętną +100°, która umożliwia błyskawiczne wykonywanie skrętów bocznych niewymagających wcześniejszego cofania.
- Elektryczna blokada mechanizmu różnicowego maksymalizuje przyczepność na śliskich nawierzchniach, blokując przednie koła w celu zwiększenia trakcji (aktywowana automatycznie przy małych kątach skrętu kierownicy lub ręcznie za pomocą opcjonalnej funkcji pedału).
- Inteligentny układ kontroli skrętu maksymalizuje bezpieczeństwo na zakrętach, płynnie dostosowując prędkość wózka i minimalizując siły boczne.
- Automatyczne centrowanie pochyłu pełni dwie funkcje: zapewnia niewielki kąt nachylenia wideł w dół dla płynnego wchodzenia i wychodzenia z palet, bez szurania lub ciągnięcia oraz poziomowanie wideł dla stabilnego transportu ładunku.
- *SmoothFlow* układ hydrauliczny automatycznie dostosowuje się do ciężaru ładunku, zapewniając szybkie, ale płynne i precyzyjne sterowanie wszystkimi ruchami masztu i wideł - zarówno wykonywanymi kolejno, jak i jednocześnie.
- System automatycznego dostosowywania sterowania funkcjami hydraulicznymi zapewnia stabilne ruchy masztu i podwozia przy wysokości podnoszenia powyżej 2,5 m*. (*Wysokość aktywacji zależy od wybranego masztu).
- Pasywny system ograniczania kołysania umożliwia pochłanianie sił przechyłu masztu przez podwozie przy większych wysokościach podnoszenia. (Dotyczy głównie wysokości przekraczających 3,0 m).
- Opcja akumulatorów litowo-jonowych — z punktem dostępu z funkcją szybkiego podłączania — zwiększa wydajność i umożliwia szybkie ładowanie, pozwalając na ciągłą pracę bez konieczności wymiany akumulatorów.
- Fabrycznie ustawione tryby ECO i PRO mogą być wybierane dla różnych operatorów i zadań, natomiast ustawienia niestandardowe (w tym podnoszenie i opuszczanie) mogą być wprowadzane przez inżynierów serwisu.

BEZPIECZEŃSTWO I ERGONOMIA

- Operator ma dużo miejsca w przestronnej kabinie z wygodnym, regulowanym fotelem oraz dużą, płaską podłogą o optymalnym układzie.
- Długi uchwyt i antypoślizgowy stopień ułatwiają wsiadanie i wysiadanie.
- Czytelny kolorowy wyświetlacz dostarcza operatorowi wyczerpujących informacji.
- Konstrukcja wolna od zbędnych elementów mogących przesłaniać widoczność. Otoczenie wózka i jego obrys można obserwować bez konieczności wychylania się.
- Przydatne schowki obejmują odpowiednie kieszenie na narzędzia, urządzenia mobilne, butelki, dozowniki taśmy i długopisy.
- Do opcji kabiny chroniącej przed warunkami atmosferycznymi zaliczają się przezroczysty dach, drzwi stalowe lub z PCW, szyba przednia, dwa okna przesuwne z każdej strony, tylna szyba, przednie/tylne wycieraczki/spryskiwacze i nagrzewnica. Jest również dostępna kabina Deluxe.
- Zoptymalizowane pod kątem siły reakcji sprężyn sterowanie hydrauliczne na regulowanym, wygodnym podłokietniku zapewnia ergonomiczne ułożenie dłoni, anatomiczne podparcie i swobodę ruchów.
- Opcja podwójnego joysticka rozdziela funkcje, takie jak otwieranie zacisku, aby uniknąć przypadkowych ruchów i jest szczególnie przydatna, gdy dźwignie są zbyt małe do manipulacji w rękawicach (lub dużymi dłońmi).
- Ergonomiczna kierownica z kolumną z regulacją pochylenia pozwala uzyskać wygodną pozycję podczas jazdy bez konieczności pochylania się do przodu.
- Konstrukcja pedałów, ich pozycja i kąty nachylenia zmniejszają zmęczenie kierowców niezależnie od ich wzrostu i rozmiaru stopy.
- Standardowe przednie i tylne światła robocze LED z automatycznym światłem cofania są zabudowane w konstrukcji osłony górnej.
- Światła bezpieczeństwa (opcjonalne) obejmują czerwone linie wyznaczające granice wyłączenia z ruchu wokół wózka, czerwone lub niebieskie punkty (z przodu i z tyłu) ostrzegające pieszych o zbliżaniu się wózka oraz pomarańczowe światła błyskowe.
- Standardowe funkcje bezpieczeństwa obejmują pedał obecności operatora, automatyczny hamulec postojowy blokowany na pochyłości i mokre hamulce tarczowe, które dają poczucie większej pewności i poprawiają kontrolę nad wózkiem.

WYPOSAŻENIE STANDARDOWE I DODATKOWE

	4-KOŁOWE 80 V				
INFORMACJE OGÓLNE	**EP25AN**	**EP25ACN**	**EP30AN**	**EP30ACN**	**EP35AN**
Podwozie 4-kołowe, 80 V, podwójny napęd przednich kół	●	●	●	●	●
Widły o długości 1070 mm z oparciem ładunku	●	●	●	●	●
3-zaworowa obsługiwana palcami dźwignia sterująca na ergonomicznym podłokietniku	●	●	●	●	●
Tryb ekonomiczny lub wysokich osiągów (ECO / PRO)	●	●	●	●	●
Drzwi komory na akumulatory umieszczone z boku	●	●	●	●	●
Wielofunkcyjny, interaktywny, w pełni kolorowy wyświetlacz	●	●	●	●	●
Inteligentny system kontroli na łuku	●	●	●	●	●
Pochylana kolumna kierownicy	●	●	●	●	●
Konfiguracja i diagnostyka za pomocą TruckTool	●	●	●	●	●
PDS (limit czasu po zadziałaniu czujnika w fotelu = wszystkie funkcje są wyłączone; wózek przechodzi w tryb zatrzymania, następuje automatyczne włączenie hamulca postojowego)	●	●	●	●	●
Winylowy fotel Grammer MSG65 z pełną amortyzacją	●	●	●	●	●
Tabliczki znamionowe CE — oznakowania języka	●	●	●	●	●
Podręcznik obsługi i konserwacji	●	●	●	●	●
Złącza DIN akumulatora na ramie	●	●	●	●	●
Czujnik pokrywy komory na akumulatory	●	●	●	●	●
Podłokietnik z elementami sterującymi obsługiwanymi palcami	●	●	●	●	●
Ręczne dźwignie sterujące	○	○	○	○	○
Podwójne joysticki	○	○	○	○	○
ZASILANIE					
Zintegrowany akumulator litowo-jonowy*	○	○	○	○	○
Akumulator kwasowo-ołowiowy	○	○	○	○	○
RAMA					
Podwozie umożliwiające boczną wymianę akumulatorów (SWE)	○	○	○	○	○
Półka na rolkach, zintegrowana z podwoziem (do bocznej wymiany akumulatorów)	○	○	○	○	○
Taca na akumulatory (do rozwiązania bocznej wymiany SWE na rolkach)	○	○	○	○	○
Narzędzie do bocznej wymiany akumulatorów**	○	○	○	○	○
Łatwe ładowanie akumulatorów litowo-jonowych	○	○	○	○	○
Stojak na akumulatory w kształcie litery T	○	○	○	○	○
OŚWIETLENIE					
Światła robocze LED (2 z przodu i 1 z tyłu)	●	●	●	●	●
Automatyczne światło cofania	●	●	●	●	●
Automatyczny przełącznik świateł	○	○	○	○	○
Pomarańczowa lampa ostrzegawcza	○	○	○	○	○
Nisko zamontowana pomarańczowa lampa ostrzegawcza	○	○	○	○	○
Tylne czerwone światło punktowe	○	○	○	○	○
Nisko zamontowane tylne czerwone światło punktowe	○	○	○	○	○
Przednie czerwone światło punktowe	○	○	○	○	○
Tylne niebieskie światło punktowe	○	○	○	○	○
Nisko zamontowane tylne światło typu „niebieski punkt”	○	○	○	○	○
Przednie niebieskie światło punktowe	○	○	○	○	○

* Opcjonalne akumulatory litowo-jonowe są dostępne w niektórych regionach.
** Kompatybilne wstecznie z seriami EP14-20A(C)NT, EP16-20A(C)N i EP25-35(C)N.

	4-KOŁOWE 80 V				
UKŁAD ELEKTRYCZNY	**EP25AN**	**EP25ACN**	**EP30AN**	**EP30ACN**	**EP35AN**
Inteligentny alarm cofania	○	○	○	○	○
Wyjście elektryczne	○	○	○	○	○
Złącze 12 V	○	○	○	○	○
Pedał obecności operatora	○	○	○	○	○
Elektryczna blokada mechanizmu różnicowego	○	○	○	○	○
Układ z dwoma pedałami	○	○	○	○	○
Przełącznik wyboru kierunku jazdy na ergonomicznym podłokietniku (przód-tył) (tylko z elementami sterującymi obsługiwanymi palcami)	●	●	●	●	●
Dźwignia wyboru kierunku jazdy w kolumnie kierownicy (do przodu – bieg neutralny – do tyłu)	○	○	○	○	○
Zestaw świateł drogowych	○	○	○	○	○
Zabezpieczenie rozruchu kodem PIN	○	○	○	○	○
Zautomatyzowane sterowanie podnoszeniem	●	●	●	●	●
Automatyczne centrowanie wychyłu przyciskiem F2 sterowane palcami (TILT/C)	○	○	○	○	○
Wskaźnik ciężaru ładunku	●	●	●	●	●
KABINA OPERATORA					
Fotel Grammer MSG65	●	●	●	●	●
Grammer MSG65 z podgrzewaniem	○	○	○	○	○
Grammer MSG65 z tapicerką tkaninową	○	○	○	○	○
Grammer MSG65 z tapicerką tkaninową i podgrzewaniem	○	○	○	○	○
Grammer MSG75	○	○	○	○	○
Grammer MSG75 z podgrzewaniem	○	○	○	○	○
Grammer MSG75 z tapicerką tkaninową	○	○	○	○	○
Grammer MSG75 z tapicerką tkaninową i podgrzewaniem	○	○	○	○	○
Przedłużenie oparcia	○	○	○	○	○
AKCESORIA					
Lusterko wsteczne	○	○	○	○	○
Zewnętrzne lusterko wsteczne	○	○	○	○	○
Lusterko do obserwacji martwej strefy	○	○	○	○	○
Lusterko panoramiczne	○	○	○	○	○
Uchwyt na kartki A4	○	○	○	○	○
Zacisk akcesoryjny	○	○	○	○	○
Gaśnica	○	○	○	○	○

Więcej informacji na temat standardowego i dostępnego wyposażenia opcjonalnego można uzyskać u dealera.

● Standard ○ Opcja

WYPOSAŻENIE STANDARDOWE I DODATKOWE CD.

	4-KOŁOWE 80 V				
KABINA	**EP25AN**	**EP25ACN**	**EP30AN**	**EP30ACN**	**EP35AN**
Stalowe drzwi, dostępne w kombinacji z opcjami REAR i FR+TP	●	●	●	●	●
Drzwi z PCW, dostępne w kombinacji z opcjami REAR i FR+TP	○	○	○	○	○
Osłona przeciwsłoneczna, dostępna w kombinacji z opcją FR+TP	○	○	○	○	○
Pakiet wyposażenia wnętrza dostępny w połączeniu z opcją REAR i drzwiami	○	○	○	○	○
Ogrzewanie dostępne w połączeniu z opcją REAR i stalowymi drzwiami, 2000 W	○	○	○	○	○
Drzwi bezpieczeństwa	○	○	○	○	○
Konstrukcja kontenerowa (dostępna tylko z opcją bocznej wymiany akumulatorów)	○	○	○	○	○
Kabina DeLuxe	○	○	○	○	○
ELEMENTY ZEWNĘTRZNE					
Kolor specjalny (RAL) ramy i przeciwwagi	○	○	○	○	○
WIDŁY I RAMA WIDEŁ					
Różne długości (920–1970 mm), szerokości (100/120 mm) i grubości (40/45 mm) wideł, możliwość rezygnacji z wideł	○	○	○	○	○
Mechanizm przesuwu bocznego W = 1000 mm	○	○	○	○	○
Zintegrowany mechanizm przesuwu bocznego W = 1000 mm	○	○	○	○	○
Pozycjoner wideł + zintegrowany mechanizm przesuwu bocznego	○	○	○	○	○
Oparcie ładunku	●	●	●	●	●

	4-KOŁOWE 80 V				
UKŁAD HYDRAULICZNY	**EP25AN**	**EP25ACN**	**EP30AN**	**EP30ACN**	**EP35AN**
Wbudowane w podłokietnik sterowanie palcami zaworu 3/4/5-drogowego	○	○	○	○	○
Ręczne sterowanie zaworem 3/4-drogowym	○	○	○	○	○
Sterowanie podnoszeniem	○	○	○	○	○
Sterowanie palcami podwójnego działania (3 zawory), do zacisków	○	○	○	○	○
Sterowanie palcami podwójnego działania (4 zawory), do zacisków	○	○	○	○	○
Sterowanie ręczne podwójnego działania (3 zawory), do zacisków	○	○	○	○	○
Sterowanie ręczne podwójnego działania (4 zawory), do zacisków	○	○	○	○	○
Zasobnik hydrauliczny	○	○	○	○	○
Regulowane ciśnienie hydrauliczne (dla 3. i 4. zaworu)	○	○	○	○	○
Olej hydrauliczny dopuszczony do użytku z żywnością	○	○	○	○	○
Biodegradowalny olej hydrauliczny	○	○	○	○	○
Olej hydrauliczny do stosowania w klimacie zimnym VG15	○	○	○	○	○
Olej hydrauliczny do stosowania w klimacie gorącym VG46	○	○	○	○	○
3-drożna instalacja rurowa	○	○	○	○	○
4-drożna instalacja rurowa	○	○	○	○	○
OPONY					
Lite opony pneumatyczne	●	●	●	●	●
Opony pneumatyczne	○	○	—	—	—
Opony lite niebrudzące	○	○	—	—	—
Opony poduszkowe niepozostawiające śladów	○	○	○	○	○
Opony poduszkowe	○	○	○	○	○
Opony lite pneumatyczne podwójne	○	○	○	○	○
Koła napędowe o szerokim rozstawie	○	○	○	○	○

● Standard ○ Opcja

Więcej informacji na temat standardowego i dostępnego wyposażenia opcjonalnego można uzyskać u dealera.

1.0	**Charakterystyka**							
1.1	Producent (skrót)			Cat Lift Trucks	Cat Lift Trucks	Cat Lift Trucks	Cat Lift Trucks	Cat Lift Trucks
1.2	Oznaczenie modelu producenta			**EP25AN**	**EP25ACN**	**EP30AN**	**EP30ACN**	**EP35AN**
1.3	Rodzaj zasilania			Elektryczny	Elektryczny	Elektryczny	Elektryczny	Elektryczny
1.4	Sposób obsługi			Siedzący	Siedzący	Siedzący	Siedzący	Siedzący
1.5	Udźwig	Q	(kg)	2500	2500	3000	3000	3500
1.6	Odległość środka ciężkości	c	(mm)	500	500	500	500	500
1.8	Odległość ładunku, od osi do czoła wideł	x	(mm)	476	476	504	504	504
1.9	Rozstaw osi	y	(mm)	1730	1585	1730	1585	1730
2.0	**Ciężar**							
2.1	Ciężar wózka, bez ładunku z baterią (maszt simplex, najmniejsza wysokość podnoszenia)		kg	4737	4584	5230	5222	5654
2.2	Nacisk na osie z maksymalnym obciążeniem, przednia/tylna (maszt simplex, najmniejsza wysokość podnoszenia)		kg	6301/937	6296/788	7348/882	7351/870	8183/971
2.3	Nacisk na osie bez ładunku, przednia/tylna (maszt simplex, najmniejsza wysokość podnoszenia)		kg	2390/2347	2256/2328	2607/2623	2450/2771	2651/3002
3.0	**Koła/ Opony**							
3.1	Typ opon: V=solid, L=pneumatyczna, SE=superelastyczna - przednia/tylna			SE	SE	SE	SE	SE
3.2	Rozmiar opon, przednie			23 × 9 - 10	23 × 9 - 10	23 × 10 - 12	23 × 10 - 12	23 × 10 - 12
3.3	Rozmiar opon, tylne			18 × 7 - 8	18 × 7 - 8	18 × 7 - 8	18 × 7 - 8	18 × 7 - 8
3.5	Liczba kół, przód/tył (x=napędzane)			2 x / 2	2 x / 2	2 x / 2	2 x / 2	2 x / 2
3.6	Szerokość toru jazdy (środek opon), przód	b10	(mm)	985	985	950	950	950
3.7	Szerokość toru jazdy (środek opon), tył	b11	(mm)	970	970	970	970	970
4.0	**Wymiary**							
4.1	Nachylenie masztu, do przodu/do tyłu	∂ / ß	°	6 / 8	6 / 8	6 / 8	6 / 8	6 / 8
4.2	Wysokość z obniżonym masztem (patrz tabele)	h1	(mm)	2145	2145	2165	2165	2291
4.3	Wolny skok wideł (patrz tabele)	h2	(mm)	100	100	100	100	100
4.4	Wysokość podnoszenia (patrz tabele)	h3	(mm)	3300	3300	3270	3270	3300
4.5	Wysokość całkowita z podniesionym masztem	h4	(mm)	4355	4355	4325	4325	4345
4.7	Wysokość do szczytu osłony górnej	h6	(mm)	2240	2240	2240	2240	2240
4.8	Wysokość fotela	h7	(mm)	1130	1130	1130	1130	1130
4.12	Wysokość haka holowniczego	h10	(mm)	395	395	395	395	395
4.19	Długość całkowita	l1	(mm)	3600	3459	3628	3487	3628
4.20	Długość do czoła wideł (wraz z grubością wideł)	l2	(mm)	2530	2389	2558	2417	2558
4.21	Szerokość całkowita	b1 / b2	(mm)	1190	1190	1190	1190	1190
4.22	Wymiary wideł (grubość, szerokość, długość)	s / e / l	(mm)	40 × 100 × 1100	40 × 100 × 1100	45 × 120 × 1100	45 × 120 × 1100	45 × 120 × 1100
4.23	Karetka wideł według DIN 15 173 A/B/nr			2A	2A	3A	3A	3A
4.24	Szerokość karetki wideł	b3	(mm)	1000	1000	1000	1000	1000
4.31	Prześwit między masztem i podłożem, z ładunkiem	m1	(mm)	105	105	115	115	115
4.32	Prześwit na środku rozstawu osi, z ładunkiem (widły obniżone)	m2	(mm)	122	122	122	122	122
4.33	Szerokość korytarza roboczego z paletami 1000 × 1200, ułożone poprzecznie	Ast	(mm)	3805	3660	3830	3690	3830
4.34a	Szerokość korytarza roboczego z paletami 800 × 1200, ułożone poprzecznie	Ast	(mm)	3749	3605	3773	3629	3773
4.34b	Szerokość korytarza roboczego z paletami 800 × 1200, ładunek wzdłuż	Ast	(mm)	3960	3815	3985	3840	3985
4.35	Promień skrętu	Wa	(mm)	2064	1920	2064	1920	2064
4.36	Minimalna odległość pomiędzy środkami obrotu	b13	(mm)	160	160	160	160	160
5.0	**Osiągi**							
5.1	Prędkość jazdy, z ładunkiem/bez ładunku		km / h	20 / 20	20 / 20	20 / 20	20 / 20	18 / 18
5.2	Szybkość podnoszenia, z ładunkiem/bez ładunku		m / s	0.5 / 0.65	0.5 / 0.65	0.45 / 0.6	0.45 / 0.6	0.45 / 0.6
5.3	Szybkość opuszczania, z ładunkiem/bez ładunku		m / s	0.55 / 0.5	0.55 / 0.5	0.5 / 0.45	0.5 / 0.45	0.5 / 0.45
5.5	Znamionowa siła uciągu, z ładunkiem/bez ładunku		N	9300 / 9700	9300 / 9700	9100 / 9550	9100 / 9550	8950 / 9500
5.6	Maksymalna znamionowa siła uciągu, z ładunkiem/bez ładunku (z obciążeniem przez 5 min.)		N	15800 / 16200	15800 / 16200	15550 / 16050	15550 / 16050	15400 / 16000
5.7	Zdolność pokonywania wzniesień, z ładunkiem/bez ładunku		%	15 / 25	15 / 25	13 / 22	13 / 22	12 / 20
5.8	Maksymalna zdolność pokonywania wzniesień, z ładunkiem/bez ładunku		%	23 / 38	23 / 38	20 / 34	20 / 33	18 / 31
5.9	Czas przyśpieszania (10 metrów), z ładunkiem/bez ładunku		s	4.1 / 3.8	4.1 / 3.8	4.2 / 3.8	4.2 / 3.8	4.4 / 3.8
5.10	Hamulce zasadnicze (mechaniczne/hydrauliczne/elektryczne/pneumatyczne)			Hydrauliczny	Hydrauliczny	Hydrauliczny	Hydrauliczny	Hydrauliczny
6.0	**Silniki elektryczne**							
6.1	Moc silnika napędowego (obciążenie przez 60 min.)		kW	2 × 8	2 × 8	2 × 8	2 × 8	2 × 8
6.2	Moc silnika układu podnoszenia, współczynnik obciążenia 15%		kW	20.8	20.8	25.5	25.5	25.5
6.3	Bateria wg DIN 43 531/35/36 A/B/C/nr			43536A	43536A	43536A	43536A	43536A
6.4	Napięcie baterii/pojemność rozładowania 5-godzinnego		V / Ah	80 / 700 - 775	80 / 560 - 620	80 / 700 - 775	80 / 560 - 620	80 / 700 - 775
6.5	Masa baterii		kg	1863	1558	1863	1558	1863
8.0	**Pozostałe informacje**							
8.1	Typ sterowania napędem			AC	AC	AC	AC	AC
10.1	Maksymalne ciśnienie robocze dla elementów osprzętu		bar	185	185	185	185	205
10.2	Przepływ oleju hydraulicznego dla osprzętu		l / min	30	30	30	30	30
10.7	Poziom natężenia dźwięku, wartość średnia przy uchu operatora (EN 12053)		dB (A)	65	65	66	66	66
10.8	Konstrukcja haka holowniczego / typ wg DIN, numer. 15170			DIN 15170 - H	DIN 15170 - H	DIN 15170 - H	DIN 15170 - H	DIN 15170 - H

* Wartości h7 zmierzone w wózku z fotelem MSG65.

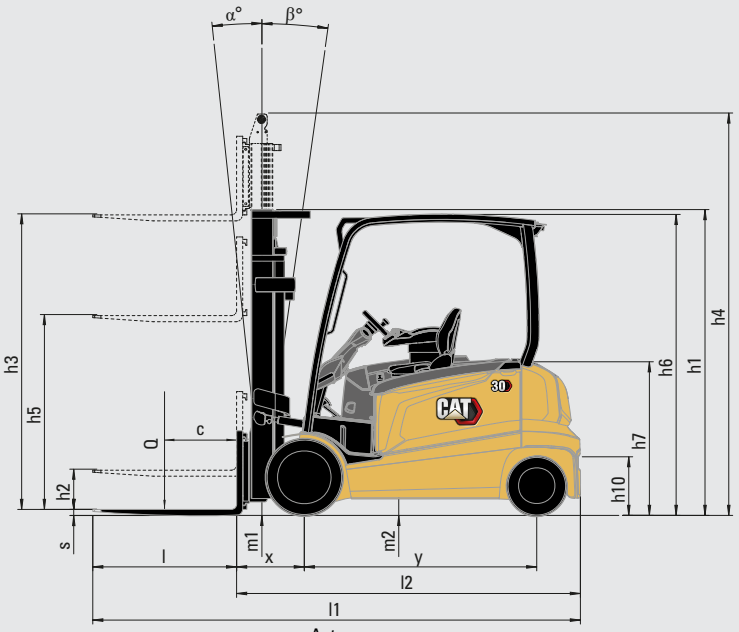

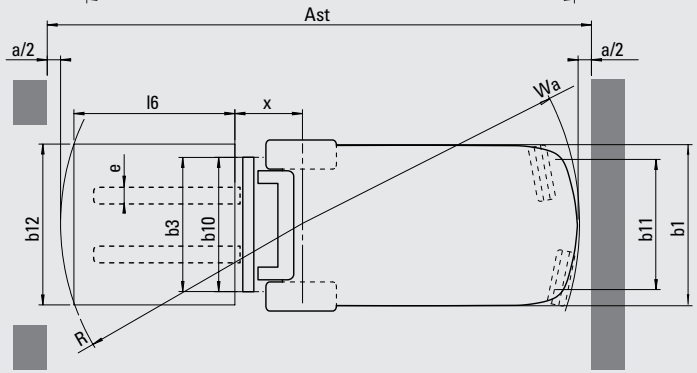

Ast = Szerokość korytarza roboczego z ładunkiem

$$Ast = Wa + \sqrt{(l6 + x)^2 + \left(b12 - b13\right)^2} + a$$

Wa = Promień zawracania

x = Odległość ładunku, od osi do czoła wideł

l6 = Długość palety (800 lub 1000 mm)

a = Odstęp bezpieczeństwa

b12 = Szerokość palety

EP25ACN / EP25AN						EP25ACN		EP25AN	
Typ masztu	h3 mm	h1 mm	h4 mm	h2/h5 mm	Standardowy kąt przechyłu (do przodu–do tyłu)°	Q@ c=500mm kg	Q@ c=600mm kg	Q@ c=500mm kg	Q@ c=600mm kg
Simplex	3000	1995*	4055	100	6/8	2500	2250	2500	2250
	3300	2145*	4355	100	6/8	2500	2250	2500	2250
	3740	2410	4795	100	6/8	2500	2250	2500	2250
	4100	2590	5155	100	6/8	2500	2250	2500	2250
	4500	2800	5555	100	6/8	2500	2250	2500	2250
	5000	3050	6055	100	6/8	2475	2250	2500	2250
	5500	3300	6555	100	6/4	2400	2225	2450	2250
	6000	3550	7055	100	6/4	2000	2000	2000	2000
Duplex	3000	1995*	4055	940	6/8	2500	2250	2500	2250
	3300	2145*	4355	1090	6/8	2500	2250	2500	2250
	3700	2410	4755	1355	6/8	2500	2250	2500	2250
	4020	2590	5075	1535	6/8	2500	2250	2500	2250
Triplex	3730	1805*	4785	750	6/6	2500	2250	2500	2250
	4030	1905*	5085	850	6/6	2500	2250	2500	2250
	4300	1995*	5355	940	6/6	2500	2250	2500	2250
	4750	2145*	5805	1090	6/6	2500	2250	2500	2250
	5060	2265	6115	1210	6/6	2450	2250	2500	2250
	5500	2410	6555	1355	6/6	2350	2200	2500	2250
	5990	2590	7045	1535	6/4	2275	2075	2375	2225
	6500	2850	7555	1795	6/4	2075	2025	1925	1925
	7000	3050	8055	1995	6/4	1575	1575	1475	1475

* Poniżej osłony górnej
** Bez oparcia ładunku wysokość swobodnego podnoszenia jest większa o 395 mm

EP30ACN / EP30AN						EP30ACN	EP30ACN	EP30AN	EP30AN
Typ masztu	h3 mm	h1 mm	h4 mm	h2/h5 mm	Standardowy kąt przechyłu (do przodu–do tyłu)°	Q@ c=500mm kg	Q@ c=600mm kg	Q@ c=500mm kg	Q@ c=600mm kg
Simplex	3030	2015*	4083	145	6 - 8	3000	2700	3000	2700
	3270	2135*	4323	145	6 - 8	3000	2700	3000	2700
	3700	2400	4753	145	6 - 8	3000	2700	3000	2700
	4000	2580	5053	145	6 - 8	3000	2700	3000	2700
	4500	2840	5553	145	6 - 8	3000	2700	3000	2700
	5000	3090	6053	145	6 - 8	2900	2700	3000	2700
	5500	3340	6553	145	6 - 4	2800	2600	2925	2700
	6000	3605	7053	145	6 - 4	2675	2475	2625	2575
Duplex	3000	2025*	4053	973	6 - 8	3000	2700	3000	2700
	3250	2145*	4303	1093	6 - 8	3000	2700	3000	2700
	3700	2410	4753	1358	6 - 8	3000	2700	3000	2700
	4010	2590	5063	1538	6 - 8	3000	2700	3000	2700
Triplex	3690	1805*	4743	753	6 - 6	3000	2700	3000	2700
	3990	1905*	5043	853	6 - 6	3000	2700	3000	2700
	4320	2025*	5373	973	6 - 6	3000	2700	3000	2700
	4700	2145*	5753	1093	6 - 6	2950	2700	3000	2700
	5060	2265	6113	1213	6 - 6	2875	2650	3000	2700
	5450	2410	6503	1358	6 - 6	2800	2600	2900	2700
	5970	2590	7023	1538	6 - 4	2625	2475	2725	2575
	6470	2850	7523	1798	6 - 4	1975	1975	2075	2075
	7000	3050	8053	1998	6 - 4	1425	1425	1575	1575

* Poniżej osłony górnej
** Bez oparcia ładunku wysokość swobodnego podnoszenia jest większa o 350 mm

Osiągi i udźwig masztu

h1 Wysokość z opuszczonym masztem
h2 Standardowe podnoszenie swobodne
h3 Wysokość podnoszenia
h4 Wysokość z podniesionym masztem
h5 Pełne podnoszenie swobodne
Q Udźwig podnoszenia, obciążenie znamionowe
c Odległość środka ładunku

EP35AN							
Typ masztu	h3 mm	h1 mm	h4 mm	h2/h5 mm	Standardowy kąt przechyłu (do przodu–do tyłu)°	Q@ c=500mm kg	Q@ c=600mm kg
Simplex	3000	2170*	4045	100	6/8	3500	3150
	3300	2290	4345	100	6/8	3500	3150
	3720	2500	4765	100	6/8	3500	3150
	4000	2755	5045	100	6/8	3500	3150
	4500	3000	5545	100	6/8	3500	3150
	5000	3250	6045	100	6/8	3500	3150
	5500	3500	6545	100	6/4	3400	3150
	6000	3750	7045	100	6/4	2775	2775
Duplex	3010	2170*	4055	1125	6/8	3500	3150
	3300	2290	4345	1245	6/8	3500	3150
	3720	2615	4765	1570	6/8	3500	3150
	4000	2755	5045	1710	6/8	3500	3150
Triplex	3730	1930*	4775	885	6/6	3500	3150
	4010	2050*	5055	1005	6/6	3500	3150
	4390	2170*	5435	1125	6/6	3500	3150
	4700	2290	5745	1245	6/6	3500	3150
	5030	2435	6075	1390	6/6	3450	3150
	5580	2615	6625	1570	6/6	3175	3075
	5990	2755	7045	1710	6/4	2875	2875
	6510	2930	7555	1885	6/4	2225	2225
	7000	3125	8045	2080	6/4	1675	1675

* Poniżej osłony górnej
** Bez oparcia ładunku wysokość swobodnego podnoszenia jest większa o 240 mm

Udźwigi przy różnych środkach ładunku

Simplex - h3 = 3300mm

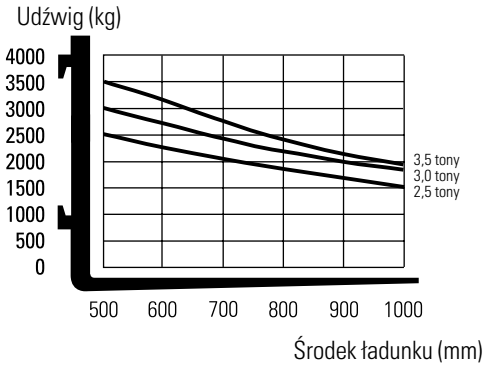

Wymiary akumulatora

		EP25AN	EP25ACN	EP30AN	EP30ACN	EP35AN
Napięcie akumulatora	V	80	80	80	80	80
Pojemność przy 5-godzinnym rozładowywaniu	Ah	700-775	560-620	700-775	560-620	700-775
Hamulce zasadnicze, (+/-5%)	kg	1863	1558	1863	1558	1863
Wymiary skrzyni akumulatora						
Długość	mm	1028	1028	1028	1028	1028
Szerokość	mm	855	711	855	711	855
Wysokość	mm	784	784	784	784	784
Wymiary przedziału akumulatora						
Długość	mm	1056	1056	1056	1056	1056
Szerokość	mm	865	720	865	720	865
Wysokość*	mm	790	790	790	790	790

* Tolerancja 5 mm

BATERIE LITOWO-JONOWE CAT®

CZAS NA ZMIANĘ?

LiION BATTERY TECHNOLOGY

Technologia baterii litowo-jonowych (Li-Ion) jest teraz dostępna jako wyposażenie opcjonalne w prawie wszystkich elektrycznych wózkach magazynowych i wózkach widłowych z przeciwwagą marki Cat®. Chociaż baterie kwasowo-ołowiowe wciąż są często wybierane przez naszych klientów i mają swoje zalety, wiążą się z różnymi wyzwaniami, którym technologia litowo-jonowa pozwala stawić czoła.

Prawdopodobnie najbardziej widoczną zmianą w związku z przejściem na baterie litowo-jonowe jest możliwość doładowywania. Zamiast wymieniać baterie między zmianami, wystarczy podłączyć szybką ładowarkę podczas krótkich przerw. W ten sposób jedna bateria może pracować 24/7. Dodając do tego inne korzyści związane z wydajnością, ochroną środowiska i bezpieczeństwem, baterie litowo-jonowe są bardzo atrakcyjną alternatywą.

Zalety baterii litowo-jonowych Cat w stosunku do kwasowo-ołowiowych

Przejście na technologię litowo-jonową wymaga większej początkowej inwestycji, jednak należy na to patrzeć przez pryzmat późniejszych oszczędności energii, wyposażenia, czasu pracy i czasu przestojów.

- **Dłuższa żywotność** – od 3 do 4 razy dłuższy okres eksploatacji w porównaniu do baterii kwasowo-ołowiowych – zmniejszenie ogólnych kosztów inwestycji w baterie
- **Większa wydajność** – straty energii podczas ładowania i rozładowywania są nawet o 30% mniejsze, co przekłada się na mniejsze zużycie energii elektrycznej
- **Dłuższy czas pracy** – dzięki większej wydajności baterii i możliwości doładowywania w dowolnym czasie bez ryzyka uszkodzenia baterii ani skrócenia jego żywotności
- **Stale wysokie parametry** – bardziej stała krzywa napięcia gwarantuje wysoką wydajność wózka aż do końca zmiany
- **Szybsze ładowanie** – możliwość pełnego naładowania w zaledwie 1 godzinę za pomocą najszybszych ładowarek
- **Brak wymiany baterii** – szybkie doładowywanie – 15 minut wydłuża czas pracy o kilka godzin – umożliwia pracę bez przerw tylko na jednym akumulatorze i ogranicza konieczność kupowania, przechowywania i konserwowania części zamiennych
- **Brak codziennej konserwacji** – bateria pozostaje w wózku podczas ładowania i nie trzeba uzupełniać wody ani sprawdzać elektrolitu
- **Brak gazu** – ani wycieków kwasu – ta technologia pozwala wyeliminować koszty związane z konserwacją i przechowywaniem baterii w magazynie oraz z systemem wentylacji
- **Wbudowane zabezpieczenia** – inteligentny system zarządzania baterią (BMS) automatycznie zapobiega nadmiernym wartościom prądu rozładowywania i ładowania, napięcia oraz temperatury, a także praktycznie eliminuje ryzyko niewłaściwego użytkowania

Są dostępne baterie i ładowarki o różnych parametrach znamionowych. Dealer znajdzie najlepsze połączenie do danych potrzeb. Dla spokoju ducha zapytaj również dealera o opcjonalną 5-letnią gwarancję obejmującą coroczne przeglądy.

info@catlifttruck.com | www.catlifttruck.com

CPoSC2176(11/22) © 2022 MLE B.V. (nr rejestracyjny 33274459). Wszelkie prawa zastrzeżone. CAT,CATERPILLAR, LETS DO THE WORK oraz ich logotypy, dekoracje handlowe: 'Caterpillar Corporate Yellow', 'Power Edge' i Cat "Modern Hex", a także elementy identyfikacji korporacyjnej i produktowej użyte w niniejszym materiale stanowią własność handlową firmy Caterpillar i nie mogą być używane bez uzyskania zgody.

UWAGA: Dane dotyczące wydajności mogą się różnić w zależności od przyjętych tolerancji produkcyjnych, stanu pojazdu, rodzaju ogumienia, warunków podłoża, konkretnych zastosowań czy środowiska pracy. Przedstawione wózki mogą zawierać wyposażenie niestandardowe. Konkretne wymogi eksploatacyjne i konfiguracje dostępne na danym rynku należy omówić z dealerem wózków widłowych Cat. Cat Lift Trucks prowadzi politykę ciągłego ulepszania swoich produktów. Dlatego niektóre materiały, wyposażenie czy parametry techniczne mogą ulegać zmianie bez wcześniejszego powiadomienia.

POBIERZ BROSZURĘ

OBEJRZYJ FILMY

POBIERZ NASZĄ APLIKACJĘ

CAT®