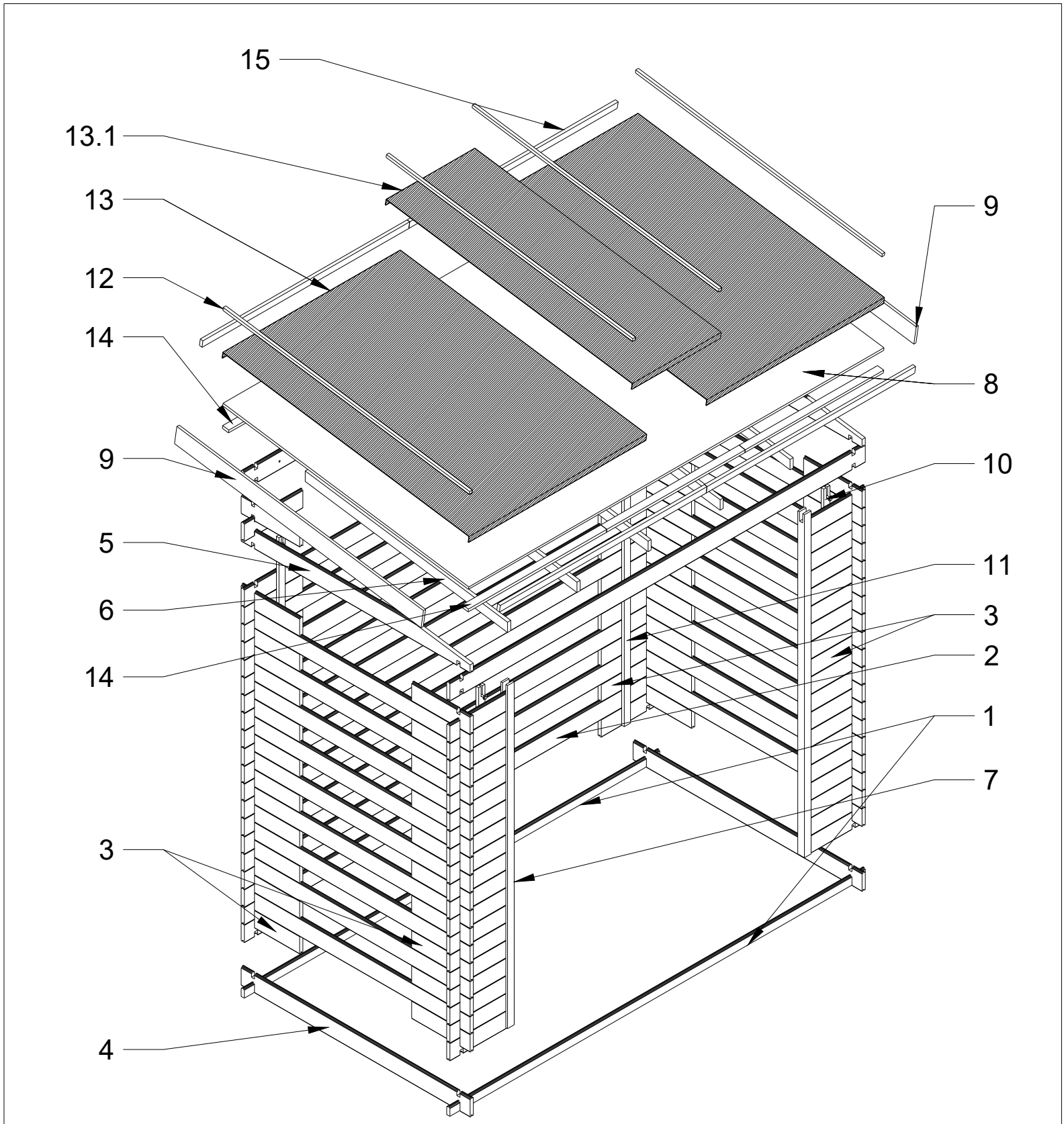
15
13.1
13
12
14
9
5
6
14
3
4
9
8
10
11
3
2
1
7

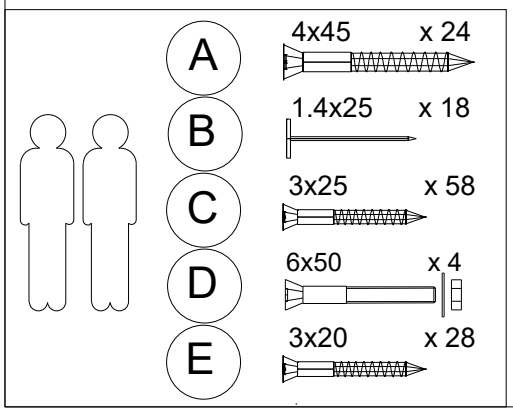
A
4x45
x 24
B
1.4x25
x 18
C
3x25
x 58
D
6x50
x 4
E
3x20
x 28

№		PCS	mm	mm	mm
1		2	19	52	2280
2		12	19	92	2280
3		102	19	92	188
4		20	19	92	1300
5		2	19	92	1300
6		5	18	50	1164
7		2	38	38	1670
8		6	OSB	380	1397
9		2	13	92	1400
10		2	15	35	1700
11		2	15	35	1870
12		4	15	35	1350
13		2		1000	1500
13.1		1		500	1500
14		4	OSB	35	1140
15		4	15	35	1140

1

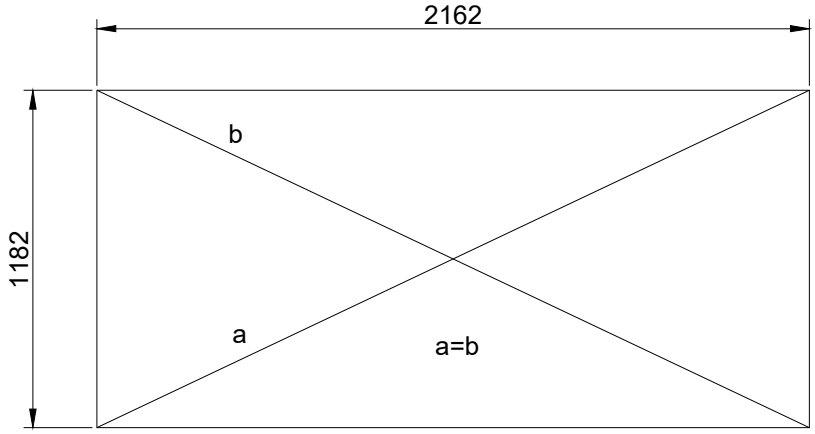

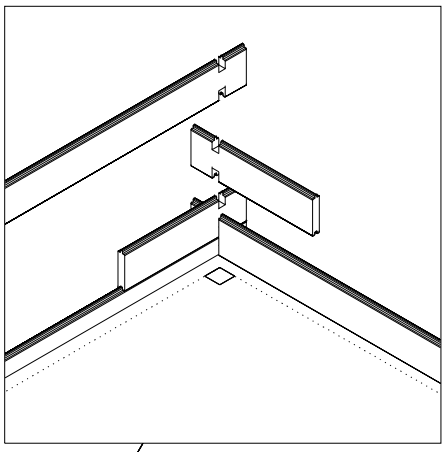

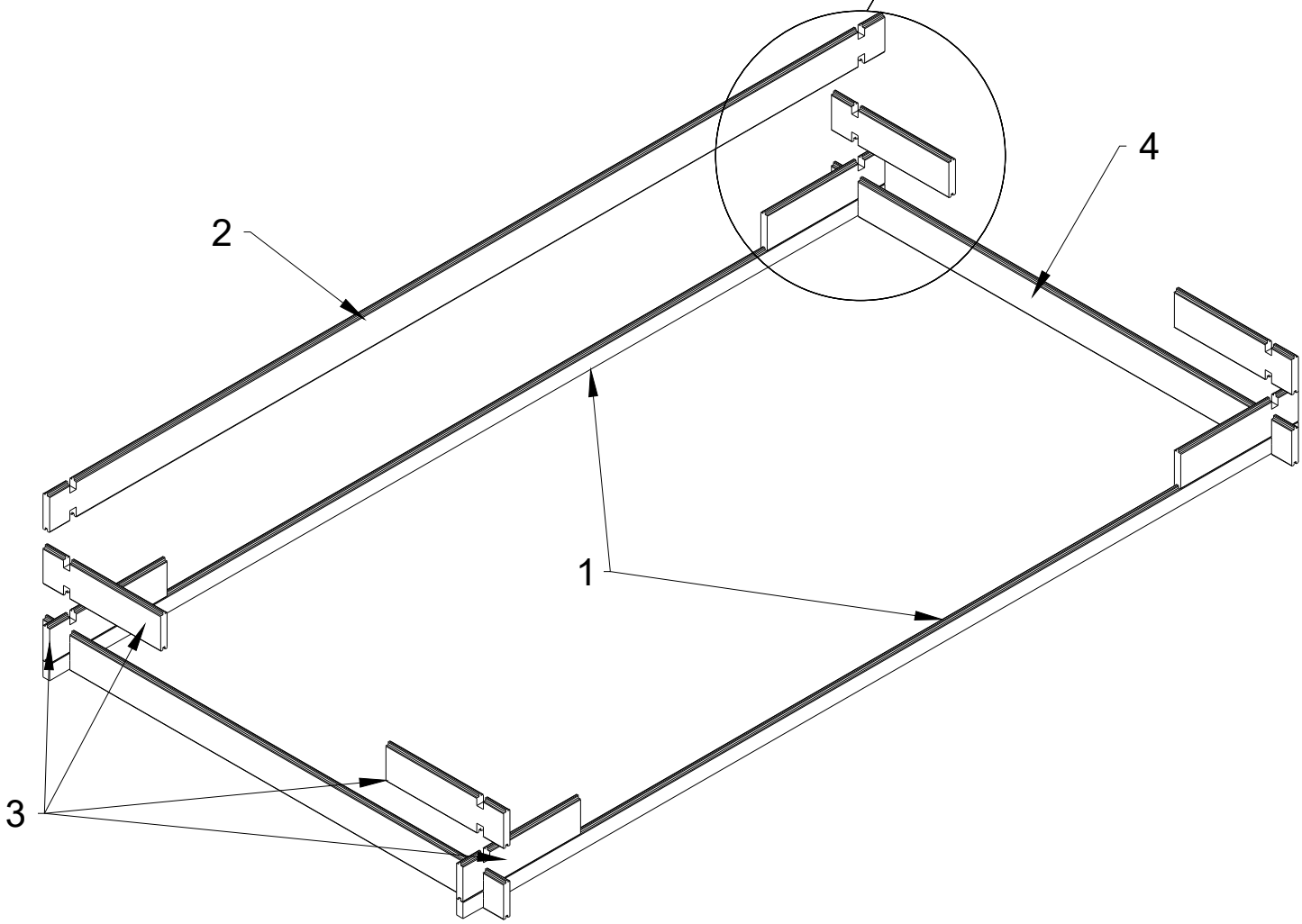

2

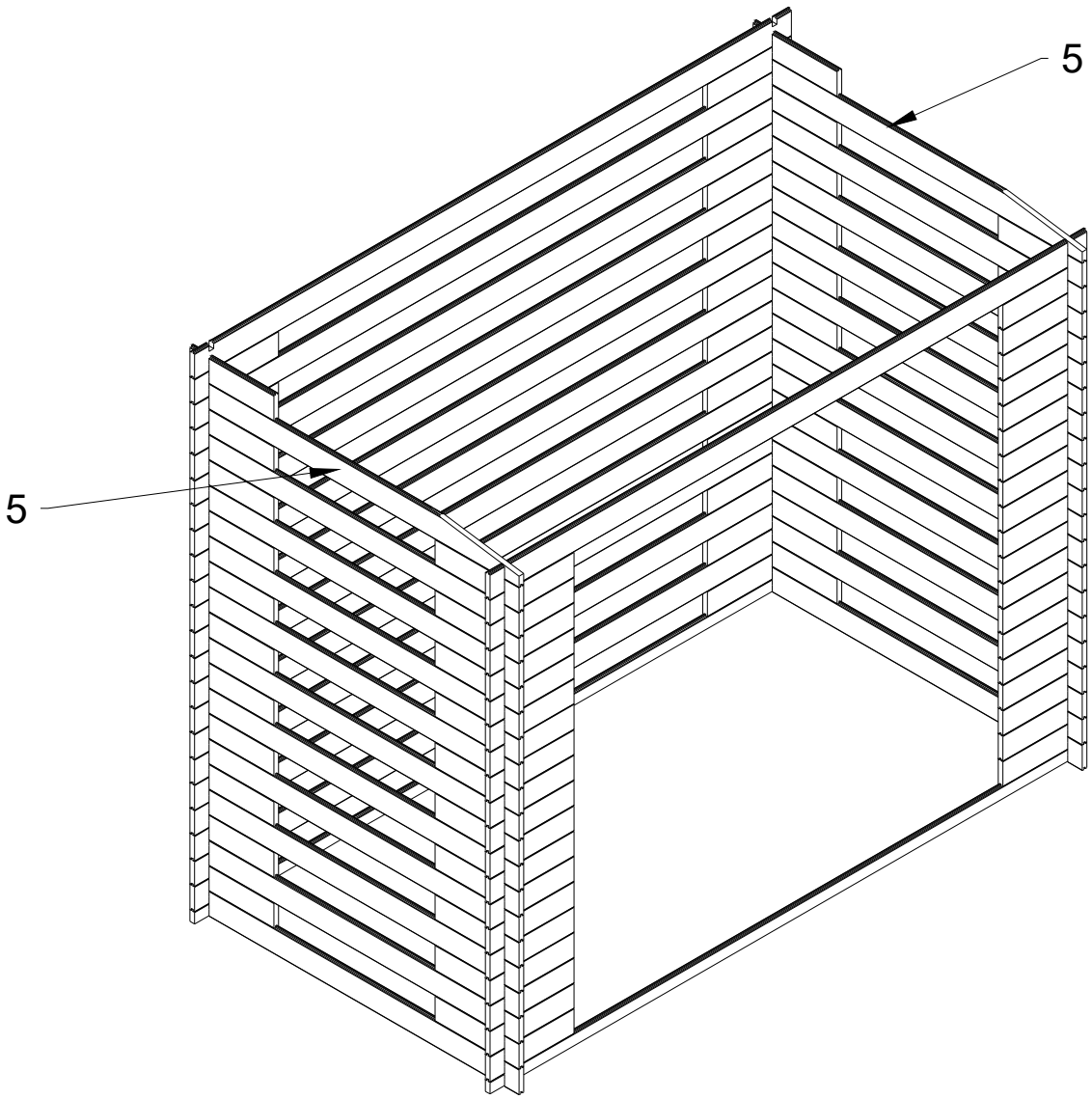

3

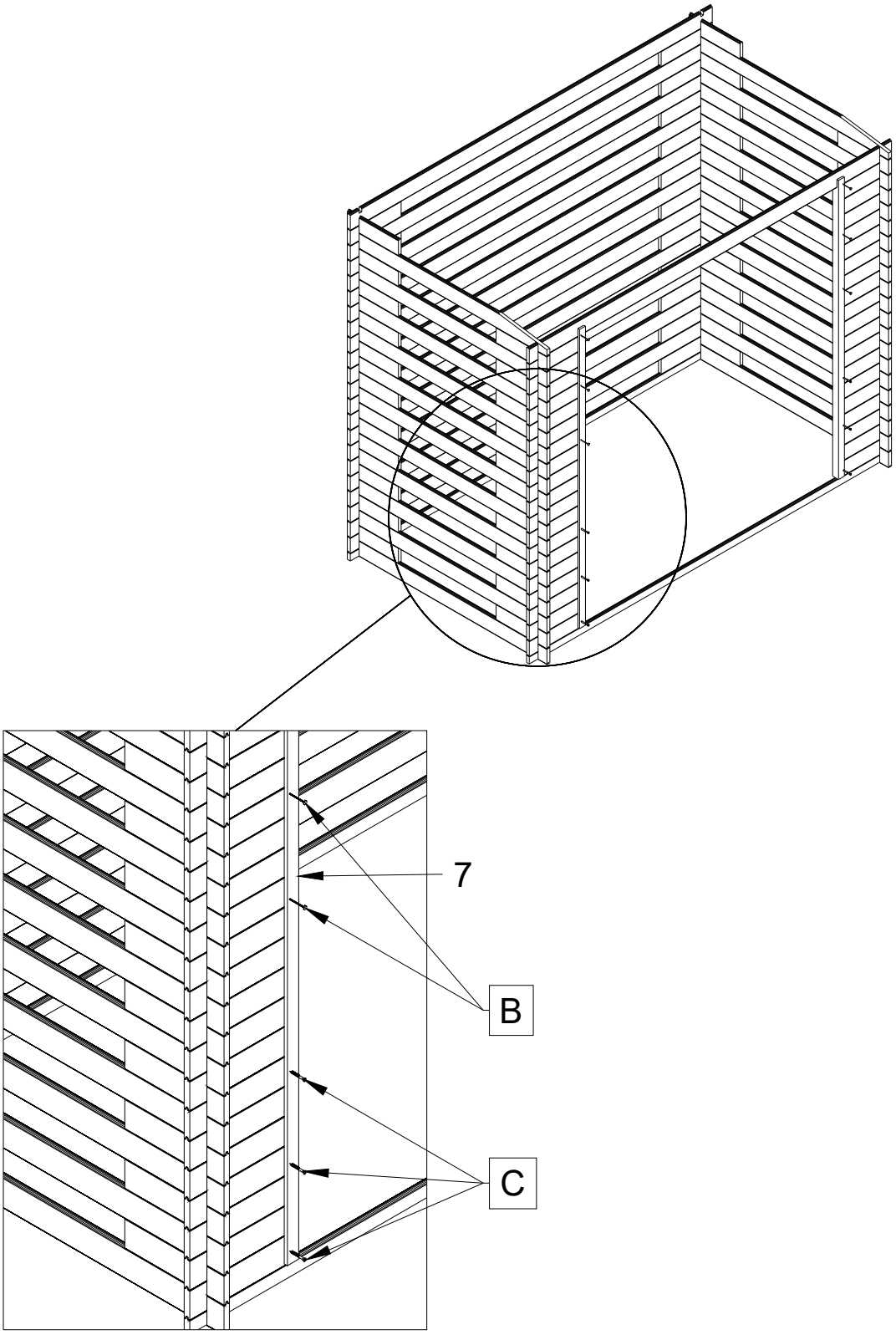

4

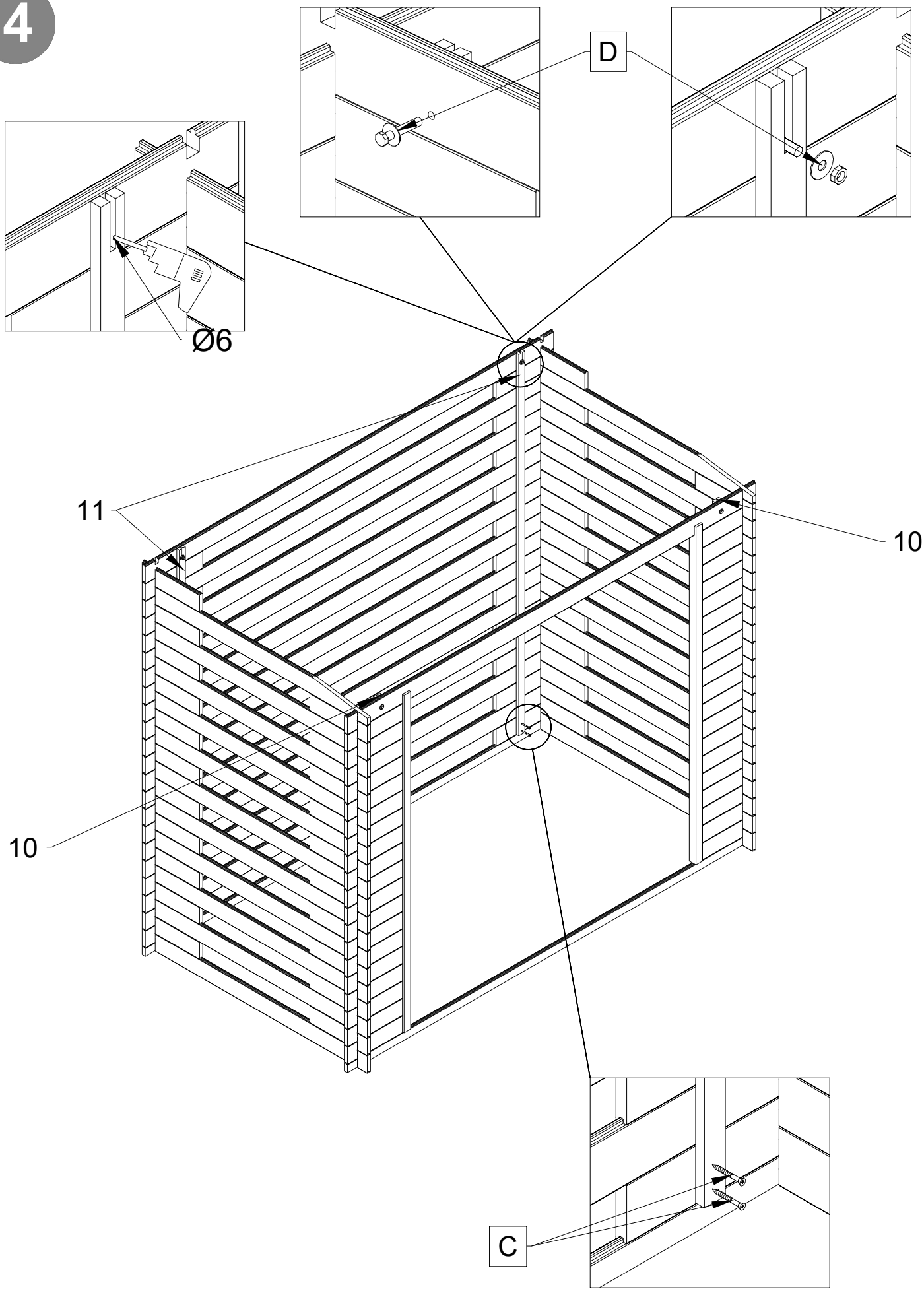

5

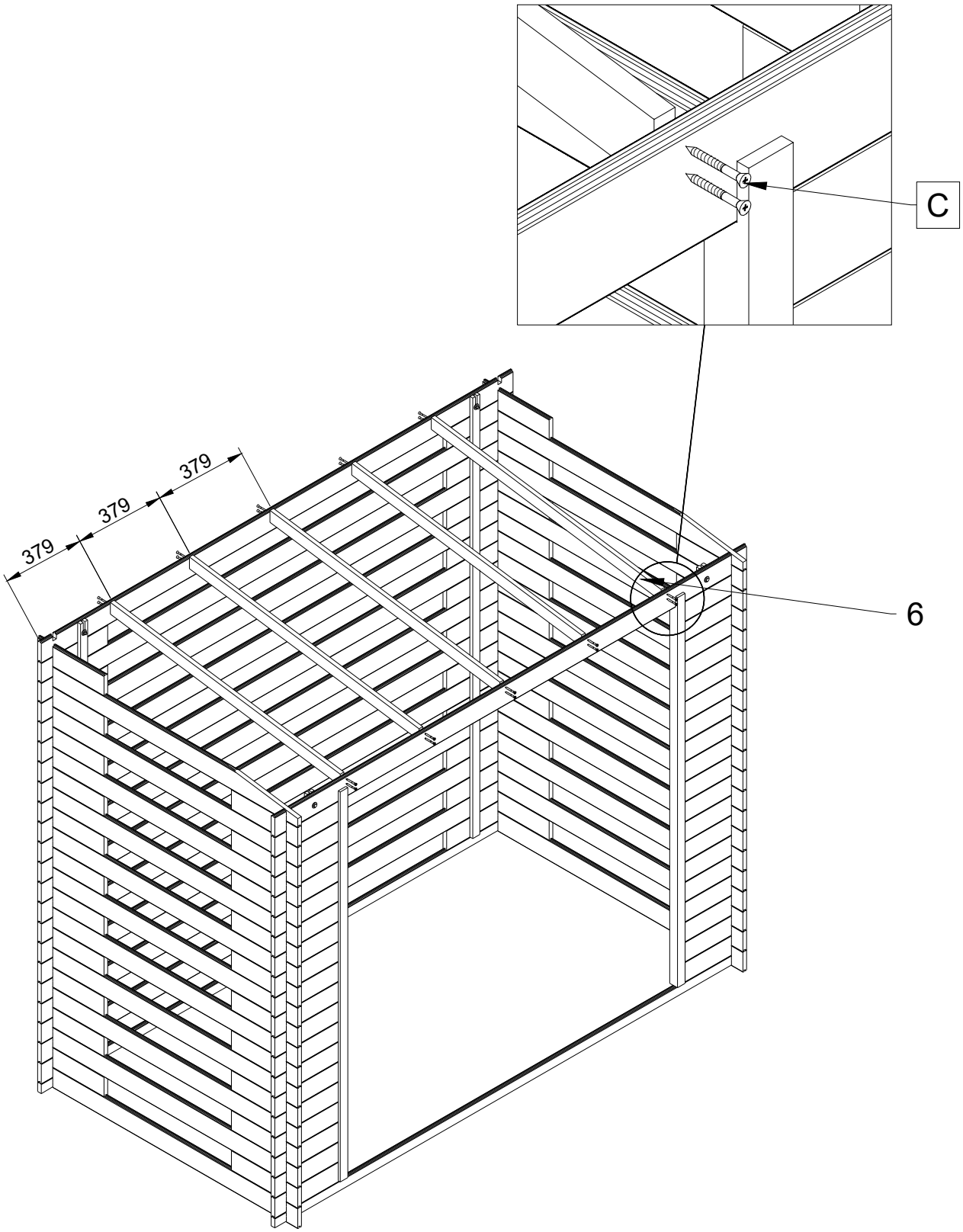

6

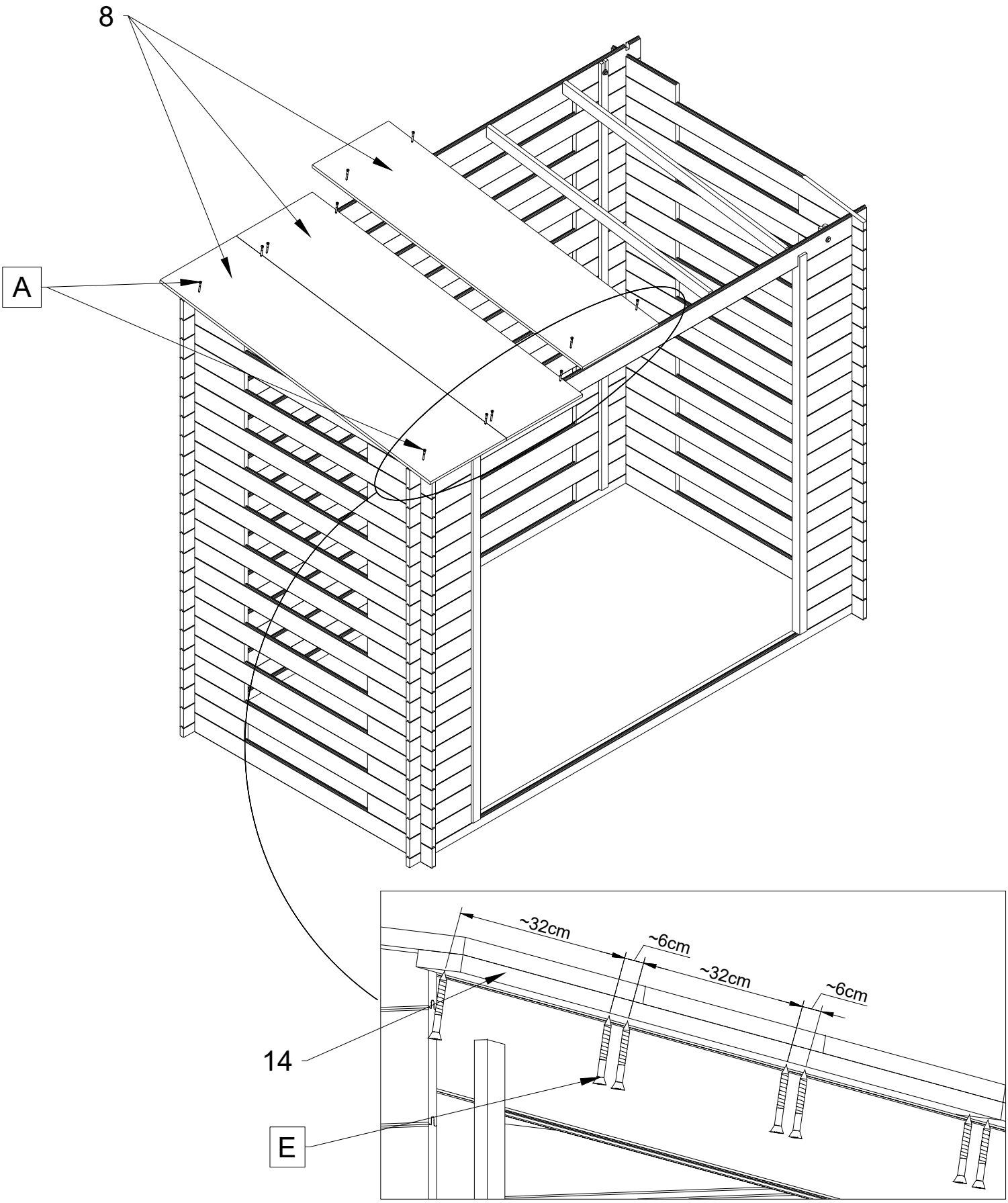
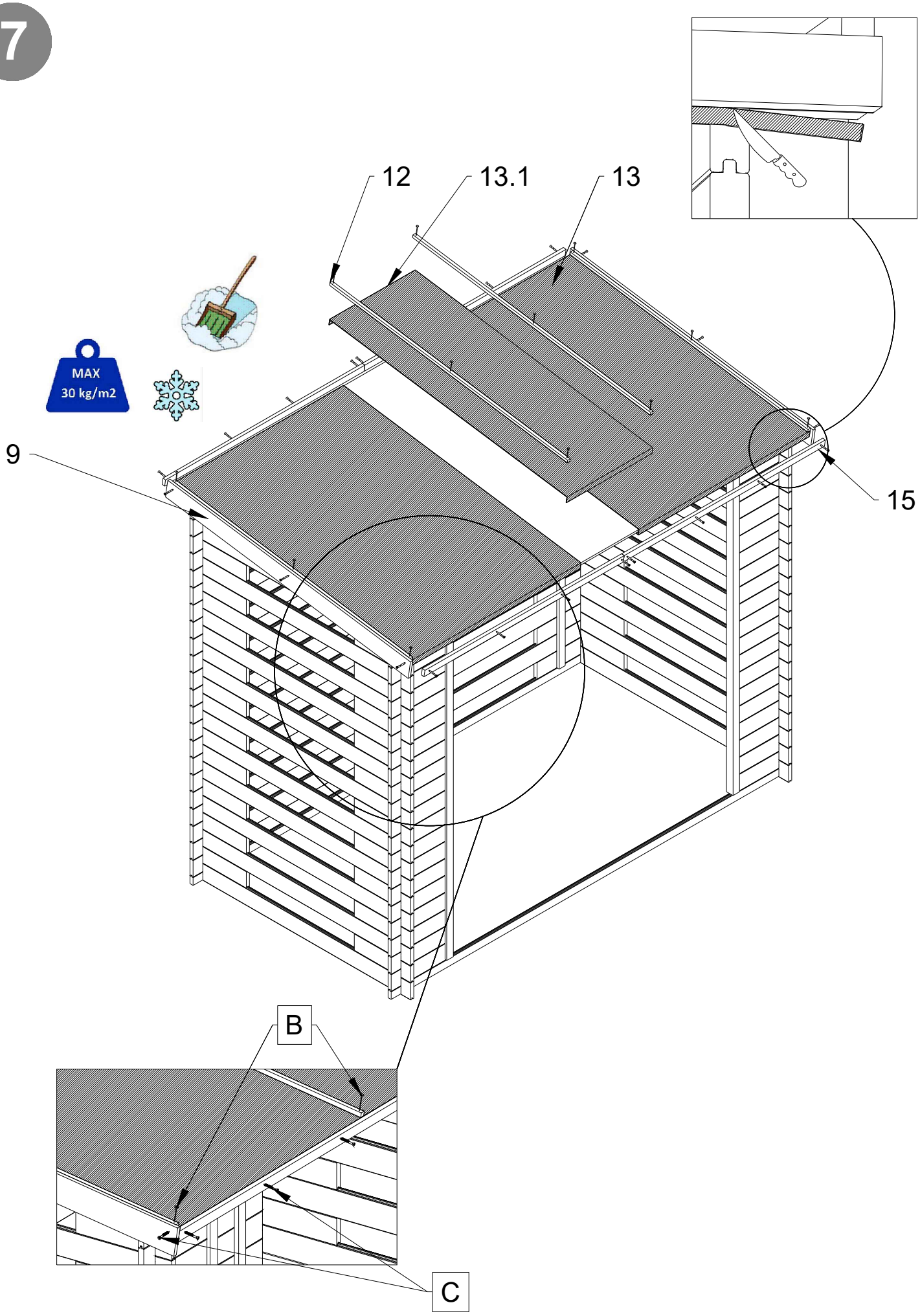
7