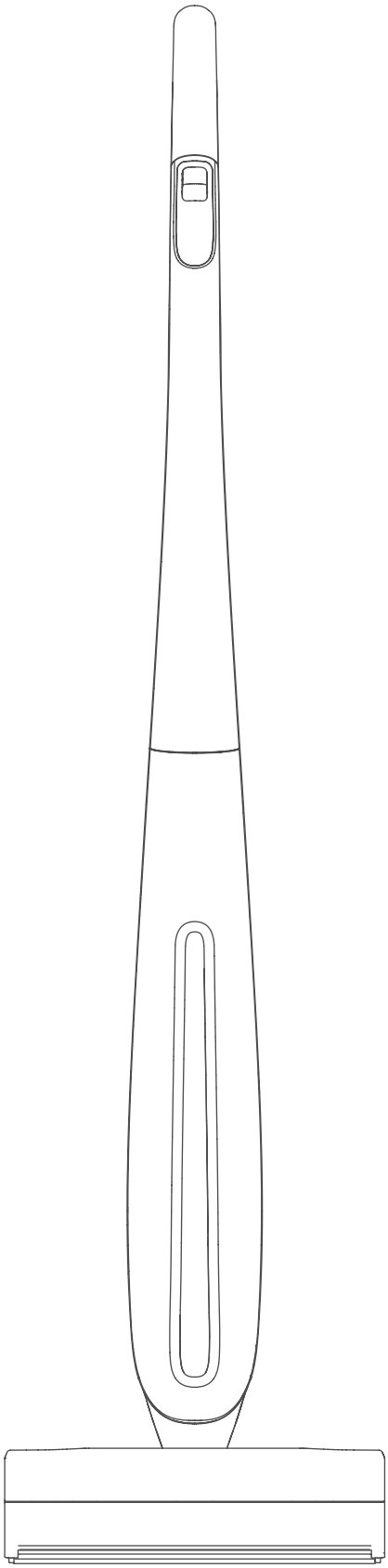

HIZERO

Bionický čistič podlah
Uživatelský manuál

Řada F500

CZ

DŮLEŽITÉ BEZPEČNOSTNÍ POKYNY

Při používání elektrického spotřebiče je třeba vždy dodržovat základní opatření, včetně následujících:

PŘEČTĚTE SI VŠECHNY POKYNY

PŘED POUŽITÍM Spotřebiče

VAROVÁNÍ - Abyste snížili riziko požáru, úrazu elektrickým proudem nebo zranění:

a) Abyste snížili riziko požáru v důsledku poškození vnitřních součástí, používejte pouze čisticí kapalinu HIZERO určenou pro použití se spotřebičem. Viz část Čisticí kapalina v této příručce. Abyste snížili riziko požáru, nepoužívejte k čištění podlahy hořlavé nebo hořlavé kapaliny.

b) Pouze pro použití v domácnosti. Nepoužívejte venku.

c) Nedovolte, aby byl používán jako hračka. Při používání dětmi nebo v jejich blízkosti je nutná zvýšená pozornost.

d) Používejte pouze tak, jak je popsáno v tomto návodu. Používejte pouze nástavce doporučené výrobcem.

e) Nepoužívejte s poškozeným kabelem nebo zástrčkou. Pokud spotřebič nefunguje tak, jak má, upadl, byl poškozen, ponechán venku nebo spadl do vody, vraťte jej do servisního střediska.

f) Netahejte ani nepřenášejte za šňůru, nepoužívejte šňůru jako rukojeť, nezavírejte na šňůru dvířka ani netahejte za šňůru kolem ostrých hran nebo rohů. Nepřejíždějte spotřebičem přes kabel. Udržujte kabel v dostatečné vzdálenosti od horkých povrchů.

g) Neodpojujte taháním za kabel. Při odpojování uchopte zástrčku, nikoli kabel.

h) Nemanipulujte se zástrčkou nebo spotřebičem mokrýma rukama.

i) Do otvorů nevkládejte žádné předměty. Nepoužívejte se zablokovaným otvorem; Chraňte před prachem, vlákny, vlasy a vším, co by mohlo omezit proudění vzduchu.

j) Udržujte vlasy, volný oděv, prsty a všechny části těla v dostatečné vzdálenosti od otvorů a pohyblivých částí.

k) Před odpojením vypněte všechny ovládací prvky.

l) Při čištění na schodech dbejte zvýšené opatrnosti.

m) Nepoužívejte k vysávání hořlavých nebo hořlavých kapalin, jako je benzín, ani k použití v oblastech, kde se mohou vyskytovat.

n) Zabraňte neúmyslnému uvedení do provozu. Před připojením k baterii, zvednutím nebo přenášením spotřebiče se ujistěte, že je vypínač v poloze vypnuto. Přenášení spotřebiče s prstem na vypínači nebo zapínání spotřebiče, který má vypínač zapnutý, může vést k nehodám.

o) Před prováděním jakýchkoli úprav, výměnou příslušenství nebo skladováním zařízení odpojte baterii od spotřebiče. Tato preventivní bezpečnostní opatření snižují riziko náhodného spuštění spotřebiče.

p) Nabíjejte pouze nabíječkou určenou výrobcem. Nabíječka, která je vhodná pro jeden typ baterie, může při použití s jinou baterií způsobit požár.

q) Používejte spotřebiče pouze se speciálně určenými bateriemi. Použití jiných akumulátorů může způsobit zranění a požár.

r) Pokud baterii nepoužíváte, uchovávejte ji mimo dosah jiných kovových předmětů, jako jsou kancelářské sponky, mince, klíče, hřebíky, šrouby nebo jiné malé kovové předměty, které mohou způsobit spojení z jednoho pólu na druhý. Zkratování svorek baterie může způsobit popáleniny nebo požár.

s) Za nevhodných podmínek může z baterie vytékat kapalina; Vyhněte se kontaktu. Pokud dojde k náhodnému kontaktu, opláchněte vodou. Pokud se kapalina dostane do očí, vyhledejte navíc lékařskou pomoc. Kapalina vytékající z baterie může způsobit podráždění nebo popáleniny.

t) Nepoužívejte baterii nebo zařízení, které je poškozené nebo upravené. Poškozené nebo upravené baterie mohou vykazovat nepředvídatelné chování vedoucí k požáru, výbuchu nebo riziku zranění.

u) Nevystavujte baterii nebo zařízení ohni nebo nadměrné teplotě. Vystavení ohni nebo teplotě nad 130 °C může způsobit výbuch. Teplota 130 °C může být nahrazena teplotou 265 °F.

v) Dodržujte všechny pokyny pro nabíjení a nenabíjejte baterii nebo zařízení mimo teplotní rozsah uvedený v pokynech. Nesprávné nabíjení nebo při teplotách mimo stanovený rozsah může poškodit baterii a zvýšit riziko požáru.

w) Servis nechte provést kvalifikovaným opravářem pouze s použitím originálních náhradních dílů. Tím zajistíte, že bezpečnost produktu bude zachována.

x) Neupravujte ani se nepokoušejte opravit spotřebič nebo baterii (podle potřeby), pokud to není uvedeno v návodu k použití a údržbě.

Děkujeme, že jste si vybrali HIZERO All in One Bionic Floor Cleaner a gratulujeme vám ke správné volbě.

Mějte křišťálově čisté podlahy s menší námahou! Díky patentované bionické technologii, která mění pravidla hry, integruje váš Hizero funkce zametání, vytírání a sušení kamenných, dřevěných, korkových a laminátových tvrdých podlah. Váš vysavač má vestavěnou dobíjecí baterii, která vám poskytne všechny výhody bezdrátového čištění svobody pohybu , zatímco samočistící

Polymerový čisticí válec automaticky odděluje pevné a tekuté nečistoty do samostatných oddílů.

Nyní si užijte vysokou účinnost čištění, jednoduchou obsluhu a snadnou údržbu. Tato uživatelská příručka vám také poskytuje užitečné tipy, jak z čističe podlah Hizero vytěžit maximum pro čistší, zdravější a snadnější životní styl, Doporučujeme, abyste si jej pečlivě přečetli a měli po ruce pro budoucí použití.

1. Bezpečnostní instrukce

1.1 Výstraha

Pro účely dobíjení baterie používejte pouze odnímatelnou napájecí jednotku dodávanou s tímto spotřebičem.

Nepřemisťujte Hizero přes následující:

- Elektrické kabely
- Části lidského těla
- Velké objemové objekty

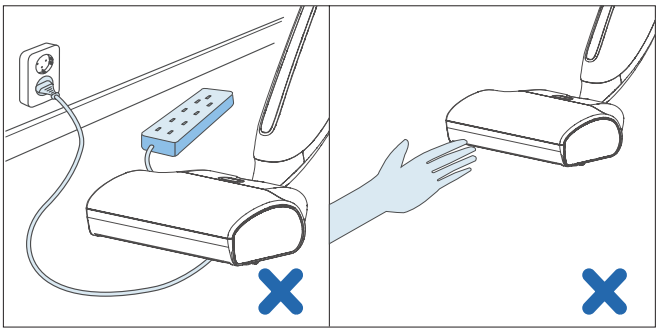

1.2 Pozor

· Před uvedením do provozu nebo údržbou vyjměte produkt z dokovací stanice.

· Před vyjmutím nádržky na vodu nebo otevřením čisticí hlavy vždy přístroj vypněte.

· Abyste předešli poškození: nepoužívejte k čištění rozbitého skla nebo ostrých předmětů.

· Tělo neponořujte ani neoplachujte pod vodou. Vzhledem k tomu, že to způsobí nenapravitelné

Do nádrže na čistou/špinavou vodu nelijte hořlavé kapaliny.

· Výrobek pravidelně udržujte. Pokud je poškozený, odneste jej do autorizovaného servisu střed.

· Tento spotřebič mohou používat děti ve věku od 8 let a starší a osoby se sníženými fyzickými, smyslovými nebo duševními schopnostmi nebo s nedostatkem zkušenosti a znalosti, pokud jim byl poskytnut dohled nebo pokyny týkající se používání spotřebiče bezpečným způsobem a porozumět nebezpečím

· Děti si se spotřebičem nesmí hrát.

· Čištění a uživatelskou údržbu by neměly provádět děti bez dohledu.

· Nikdy neskladujte výrobek při teplotě nižší než 0°C/32°F

· V nádrži na čistou vodu používejte pouze čistou vodu s čisticím roztokem Hizero nebo bez něj.

· Do nádrží na vodu nedávejte nic kyselého (např. ocet) nebo čisticí prostředky, které nejsou schváleny Hizero. Nádrže na čistou i špinavou vodu.

· V nádrži na čistou vodu nepoužívejte vosk, olej ani prostředky na údržbu podlahy.· Používejte pouze autorizované baterie HIZERO!

· Nabíjejte pouze pomocí dokovací stanice Hizero.

· Baterii lze použít pouze pro čistič podlah Hizero Bionic, není zaměnitelná s jinými produkty. Nevystavujte baterii teplu (50 °C/122 °F), vodě nebo vnějšímu prostředí.

· Nedovolte, aby se kontakty baterie dotýkaly kovových předmětů. Tím se zabrání jakémukoli tepelnému efektu, kouři, požáru nebo dokonce výbuchu.

· V případě vytečení baterie okamžitě přestaňte používat a zavolejte autorizované servisní středisko Hizero.

· Baterie by měli vyměnit kvalifikovaní technici.

· Nefunkční baterie zlikvidujte podle předpisů vaší země původu.

· Používejte pouze čisticí roztok specifikovaný HIZERO, aby nedošlo k poškození vnitřních součástí.

· Čisticí váleček nečistěte ostrými předměty, protože by se poškodil a snížil by se čisticí výkon.

· Pokud je v některé z nádrží na vodu voda, nikdy nepokládejte výrobek na bok nebo dnem vzhůru, aby nedošlo k úniku.

· Po použití vyprázdněte nádržku na špinavou vodu, abyste zabránili hromadění bakterií a zápachu.

· Není vhodné do myčky nádobí.

· Tento výrobek je určen pouze pro vnitřní použití (nikoli pro venkovní použití).

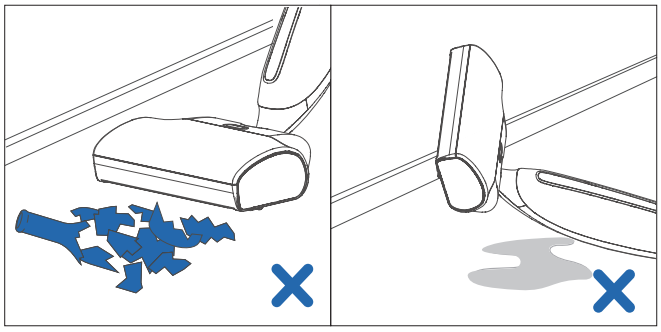

1.3 Shoda

Tento výrobek vyhovuje aktuálně uznávaným technickým technickým výrobkům specifikace a bezpečnostní předpisy. Používání výrobku je bezpečné, pokud uživatel: Přečtěte si návod k obsluze
Funguje podle pokynů v této uživatelské příručce.

1.4 Systém vlastní ochrany

Tento produkt se automaticky zastaví, pokud se při čištění zachytí velký předmět váleček.

1.5 K použití

Tento výrobek je určen k použití na vodotěsné tvrdé podlahy.

(např. dlaždice/dřevo/beton/mramor)

Nepoužívejte na koberce nebo podlahové krytiny absorbující vodu.

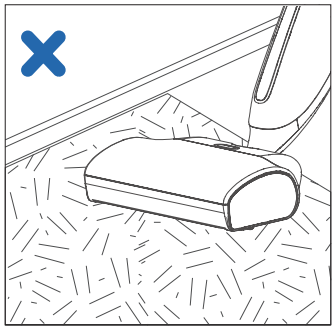

1.6 Nejlepší výsledky

Používejte prosím tento návod k použití a údržbě ve spojení s jakýmikoli příručkami, které mohou dosáhnout pro vaši podlahu nejlepšího výsledku.

Hizero doporučuje pouze náš čisticí roztok pro zlepšení vašeho výsledku.

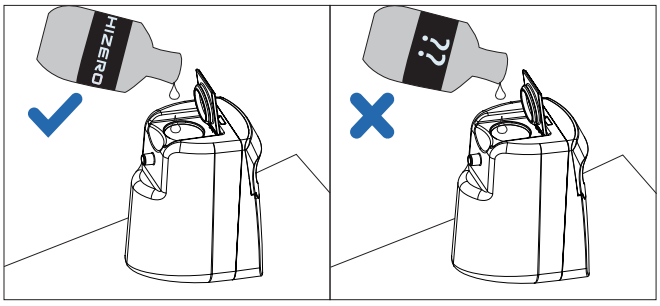

odnímatelná napájecí jednotka

Přečtěte si návod k obsluze

: Toto označení znamená, že tento produkt by neměl být likvidován s ostatním domovním odpadem v celé EU. Aby se zabránilo možné poškození životního prostředí nebo lidského zdraví nekontrolovaná likvidace odpadu, recyklujte jej zodpovědně, abyste podpořili udržitelné opětovné využívání materiálových zdrojů. Chcete-li vrátit použité zařízení, použijte systémy vracení a sběru nebo se obraťte na prodejce, u kterého jste produkt zakoupili. Mohou si vzít výrobek pro ekologickou recyklaci.
Toto zařízení musí akceptovat jakékoli přijaté rušení, včetně rušení, které může způsobit nežádoucí provoz.
Vezměte prosím na vědomí, že změny nebo úpravy tohoto produktu jsou zakázané pokud nejsou výslovně schváleny stranou odpovědnou za product. Shoda by mohla zrušit oprávnění uživatele provozovat zařízení.
Poznámka: Toto zařízení bylo testováno a shledáno vyhovujícím limitům pro digitální zařízení třídy B podle části 15 pravidel FCC. Tyto limity jsou navrženy tak, aby poskytovaly přiměřenou ochranu před škodlivým rušením rezidenční instalace. Toto zařízení generuje, používá a může vyzařovat vysokofrekvenční energii, a pokud není nainstalováno a používáno v souladu s pokyny, může způsobovat škodlivé rušení rádiové komunikace. Neexistuje však žádná záruka, že k rušení nedojde v konkrétním místě instalace.
Pokud toto zařízení způsobuje škodlivé rušení rozhlasového nebo televizního příjmu, což lze zjistit vypnutím a zapnutím zařízení, doporučujeme uživateli, aby se pokusil napravit rušení jedním nebo více z následujících opatření:
-- Přesměrujte nebo přemístěte přijímací anténu.
-- Zvětšete vzdálenost mezi zařízením a přijímačem.
-- Připojte zařízení do zásuvky v jiném obvodu, než ke kterému je připojen přijímač.
-- Požádejte o pomoc zkušeného rádiového/televizního technika.

2. Díly v balení

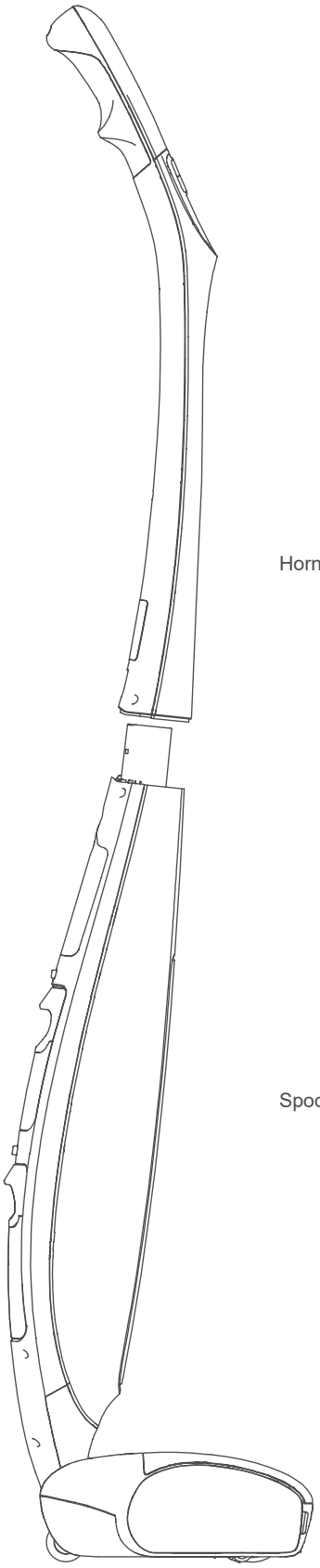

Horní část těla x 1

Spodní část těla x 1

Rychloupínací šroub x 1

Baterie x 1 (nainstalovaná)

Nádrž na čistou vodu x 1 (nainstalovaná)

Nádrž na špinavou vodu x 1 (instalovaná)

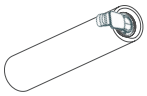

Čisticí váleček x 1

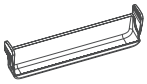

Kontejner na odpadky x 1 (nainstalovaný)

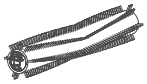

Kartáčový válec x 1 (nainstalovaný)

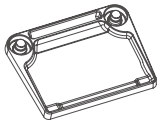

Základní dokovací stanice x 1

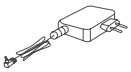

Napájecí adaptér x 1

Čisticí kartáček x 1

Čistič štětců x 1

Filtr x 1

Uživatelský manuál x 1

Čisticí roztok HIZERO x 1 (volitelně)

3. Ovládací panel

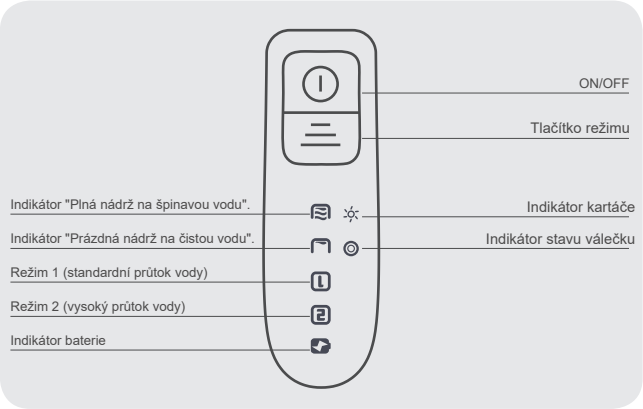

3.1 Nabíjení

Bliká červeně: Produkt se nabíjí.
Svítí modře: Produkt je plně nabitý

3.2 Používá se

Červená: Nízká úroveň nabití baterie. Produkt se automaticky vypne když se baterie vybije.
Modrá: Dostatečný výkon

Režim 1: Normální režim. Plná nádrž (500 ml) čisté vody trvají přibližně 10 minut.

Režim 2: Režim vysokého průtoku vody. Spotřebič spotřebuje více vody. Plná nádrž (500 ml) čisté vody vydrží přibližně 5 minut.

Bliká: Dochází voda v nádrži na čistou vodu. Produkt přestane fungovat a automaticky se vypne po 30 sekundách

Bliká: A. Nádrž na špinavou vodu je plná.
B. Nádrž na špinavou vodu není správně sestavena.
Svítí červeně: Kontaktujte zákaznický servis.

Bliká: Kontaktujte prosím zákaznický servis.

Bliká: Víko čisticí hlavy není správně zavřené

Svítí modře: Normální pracovní režim
Svítí červeně: Chyba. Další informace naleznete na ovládacím panelu.

4. Montáž

1. Vybalte čisticí válec. Pokud je válec suchý a tvrdý, namočte jej do teplé vody ne vyšší než 50 °C (15 °C-40 °C je doporučeno). Při namáčení můžete také rovnoměrně stlačit celé tělo válečku, dokud úplně nezměkne. Vymačkejte přebytečnou vodu, dokud nekape.

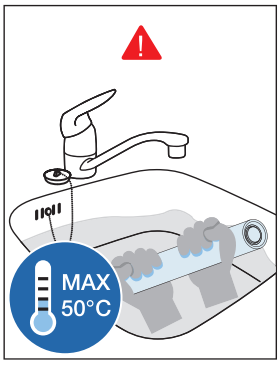

2.Vyjměte spodní část těla, stisknutím tlačítka krytu čisticí hlavy kryt otevřete a nasaďte čisticí váleček na motor.

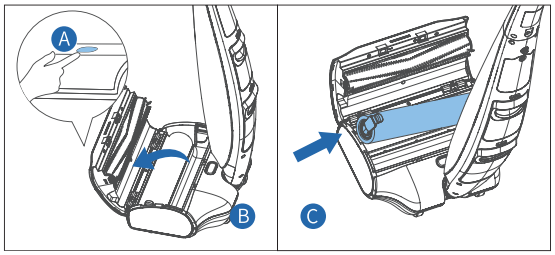

3. Zasuňte čisticí váleček zpět dovnitř a ujistěte se, že západka správně zapadla.

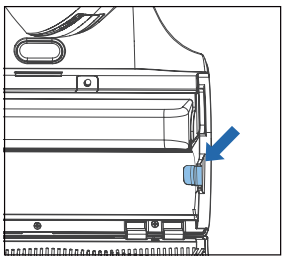

4. Zatlačte spodní část těla mírně dopředu a uslyšíte "cvaknutí", což znamená, že spodní část těla je zajištěna na místě.

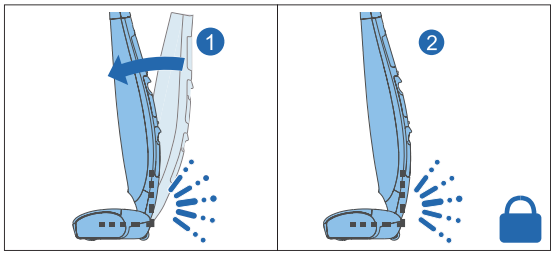

5.Vyjměte horní část těla, vyšroubujte šroub pro rychlou montáž z horní části těla a vložte horní část těla do spodní části těla, abyste zajistili že tělo je pevně spojeno.

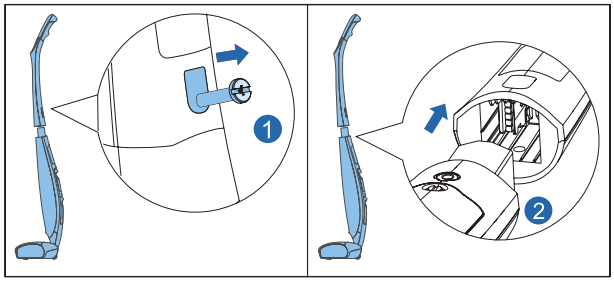

6. Vložte šroub pro rychlou montáž do otvoru pro šroub na horní části těla a utáhněte.

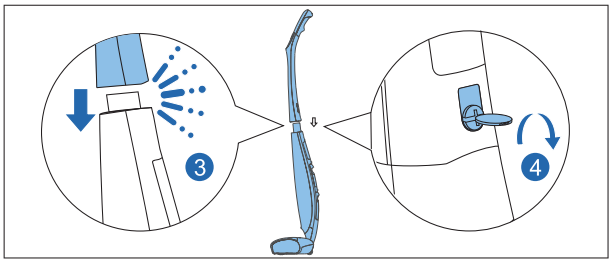

7. Baterie je předinstalovaná. Neodstraňujte, pokud to není nutné. V případě potřeby povolte šroub a vyjměte baterii.
Před vyjmutím baterie se ujistěte, že je zařízení vypnuté. Vyjmutou baterii bezpečně zlikvidujte.
Při instalaci baterie postupujte podle níže uvedeného kroku.

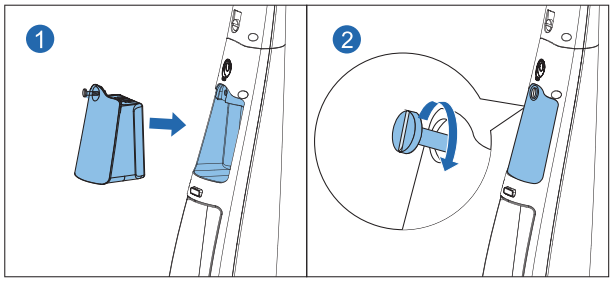

8. I8. Vložte baterii do přihrádky na baterie ve spodní části tělo a utáhněte šrouby, abyste se ujistili, že je baterie nainstalována na místě.

5. Příprava k použití

5.1 Nabíjení

Zapojte napájecí adaptér do nabíjecího portu produktu.

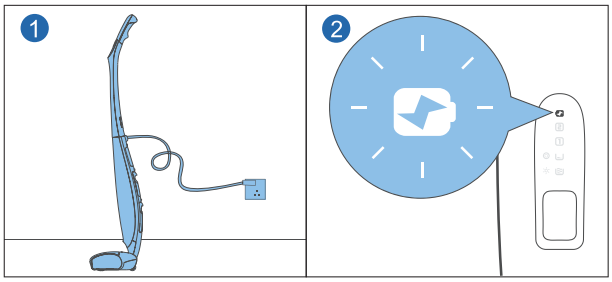

5.2 Odstraňte velké předměty z podlahy

Před použitím výrobku odstraňte z čištěné podlahy velké předměty, jako jsou hračky, sklo, hřebíky, napájecí kabely a boty.

5.3 Naplňte nádrž na čistou vodu

Před použitím naplňte nádržku na čistou vodu.

1. Stisknutím a podržením čtvercového tlačítka nad nádrží uvolněte nádrž a vytáhněte ji. Abyste zabránili převrácení těla, držte tělo druhou rukou ve vzpřímené poloze.

Otevřete uzávěr nádržky na čistou vodu a naplňte čistou vodu (maximálně 40 °C/104 °F). V případě potřeby přidejte čisticí roztok HIZERO (viz kapitola 1.6 Nejlepší výsledky).

Objem nádrže na čistou vodu je přibližně 500 ml.

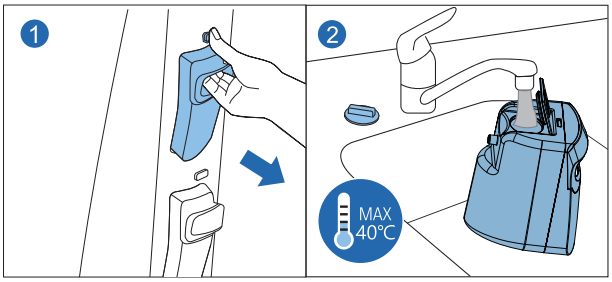

Poznámka: Používejte pouze čisticí roztok Hizero. Postupujte podle pokynů k čisticímu roztoku Hizero.

Před přidáním čisté vody přidejte čisticí roztok Hizero.

2. Utěsněte uzávěr nádržky na čistou vodu a poté vraťte nádržku na čistou vodu zpět do těla a ujistěte se, že je nádrž na čistou vodu nainstalována na svém místě. Abyste zabránili převrácení těla, držte tělo ve svislé poloze pomocí druhé ruky.

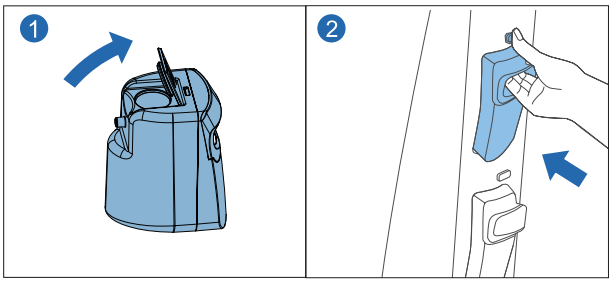

POZNÁMKA: Abyste zabránili vypadnutí nádrže při čištění podlahy, ujistěte se, že je nádrž zajištěna cvaknutím.

5.4 Zamykání těla

Uchopte rukojeť produktu a lehce ji zatlačte dopředu, dokud neuslyšíte cvaknutí, což znamená, že je produkt zajištěn svisle. Netlačte na něj dále, mohlo by dojít k poškození výrobku.

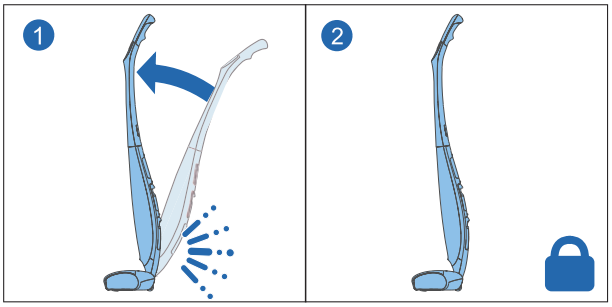

6. Provoz

6.1 Spusťte produkt

Zvedněte výrobek ze základny a položte jej na rovný povrch, položte jednu nohu na čisticí hlavu a poté jemně zatáhněte za tělo zpět, abyste tělo odemkli. Stisknutím tlačítka napájení zapněte produkt.

Poznámka: Během zamykání nebo odemykání je cvakání normální.

6.2 Čištění podlah

1. Pro maximální účinnost čištění se doporučuje odstranit všechny velké pevné předměty a umožněte Hizeru pohybovat se vpřed k čištění pomocí motorizovaného čisticího válce.

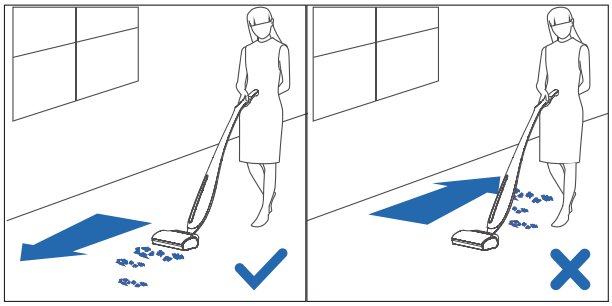

2. Abyste se vyhnuli neúčinnému čištění, je cesta čištění znázorněná v následujícím Doporučuje se: .

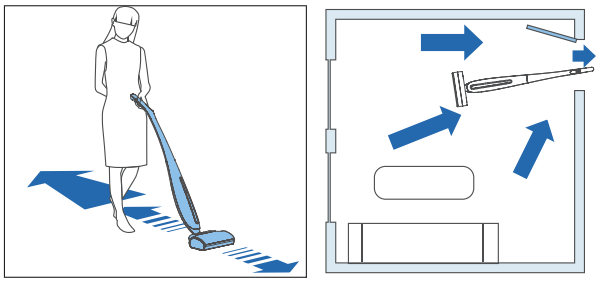

3. Chcete-li odstranit odolné skvrny, pohybujte produktem opakovaně tam a zpět.
4. Výrobek nepokládejte naplocho.

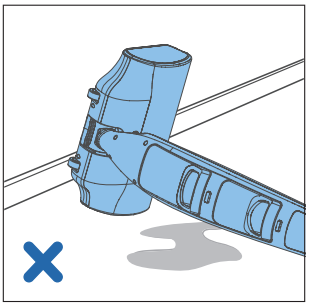

5. Pokud je čisticí válec zaseknutý cizím předmětem, stiskněte tlačítko napájení
pro okamžité vypnutí stroje. Otevřete víko čisticí hlavy, sejměte čisticí váleček a odstraňte cizí předmět.

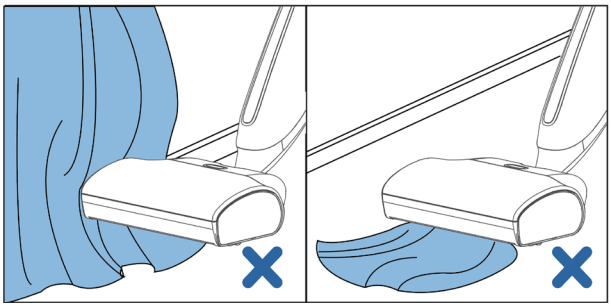

6.3 Indikace nádrže na vodu

1. Indikátor bude blikat červeně, když je nádrž na čistou vodu prázdná. Vypněte výrobek a naplňte nádrž na čistou vodu (viz část 5.3 Naplňte nádrž na čistou vodu). Poté produkt znovu spusťte.

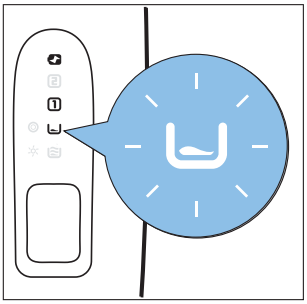

2. Indikátor bude blikat červeně a produkt přestane fungovat, když je nádrž na špinavou vodu plná. Vyprázdněte nádrž na špinavou vodu (viz část 6.4 Vyprázdněte nádrž na špinavou vodu) a znovu spusťte produkt.

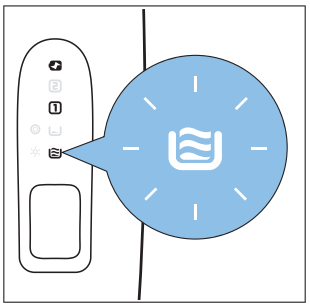

6.4 Vyprázdněte nádrž na špinavou vodu

1.1. Stisknutím čtvercového tlačítka nad nádržkou na vodu nádrž odemknete
a vytáhněte ji. Abyste zabránili převrácení těla, držte tělo vzpřímeně druhou rukou. Uchopte víko a opatrně otevřete nádržku na špinavou vodu směrem nahoru a špinavou vodu pomalu vyprázdněte.

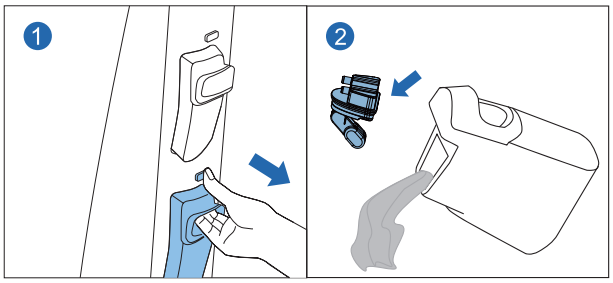

Jemně vypláchněte nádrž na špinavou vodu a víko, zavřete víko a vložte nádrž zpět do produktu. Abyste zabránili převrácení produktu, držte výrobek ve svislé poloze druhou rukou.

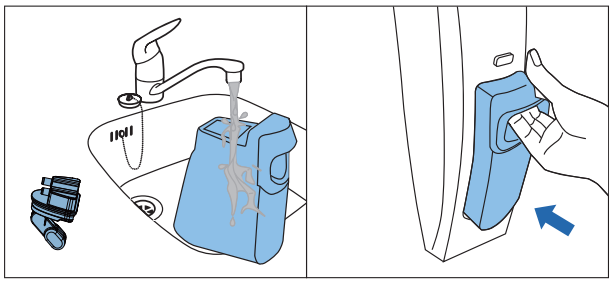

Poznámka:
1. Aby nádrž na vodu během čištění nevyklouzla, ujistěte se, že je správně nainstalována a zajištěna.

2. Po každém čištění vylijte špinavou vodu, abyste zabránili hromadění bakterií a zápachu.

3. Objem nádrže na špinavou vodu je přibližně 500 ml.

6.5 Vyprázdněte nádobu na odpadky

Otevřete víko čisticí hlavy. Vyjměte nádobu na odpadky a použijte Čisticí kartáč pro zametení odpadků do popelnice.

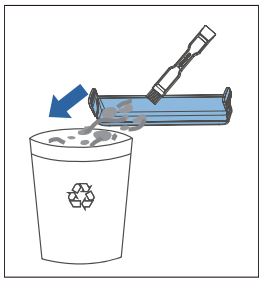

6.6 Automatický ochranný systém

Automatický ochranný systém se používá k identifikaci abnormalit v provozu produktu. Když je tento systém aktivován:
Okamžitě zastavte provoz, aby nedošlo k poškození produktu.
Chcete-li pokračovat v provozu, postupujte podle níže uvedených pokynů!
Indikátor čisticího válečku/kartáčového válečku na panelu displeje bude blikat když je čisticí válec/kartáčový válec zaseknutý.

Otevřete víko čisticí hlavy a odstraňte zaseknutý předmět. Pokud se tím problém nevyřeší, vyjměte čisticí váleček a kartáčový válec pro další kontrolu. Po odstranění překážky znovu nainstalujte čisticí váleček a kartáčový válec (podle části 9).

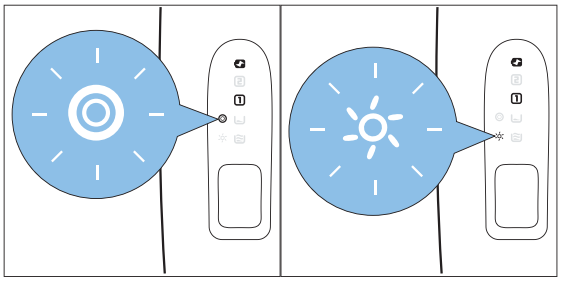

7. Údržba a čištění

Poznámka: Před čištěním nebo čištěním je třeba odpojit napájecí adaptér a výrobek vypnout udržující.

7.1 Údržba

1. Pravidelně čistěte vnější povrch výrobku navlhčeným měkkým hadříkem. Nepoužívejte žíravé čisticí prostředky nebo materiály, jako je ocelová vlna, protože by došlo k poškození vnějšího těla.
2. Aby nedošlo k poškození, neponořujte výrobek do vody nebo jiné tekutiny ani jej neoplachujte pod tekoucí vodou.
3. Pravidelně kontrolujte čisticí válec a kartáčový válec.
4. Pravidelně kontrolujte napájecí adaptér, abyste se ujistili, že je napájecí kabel neporušený a bezpečný.

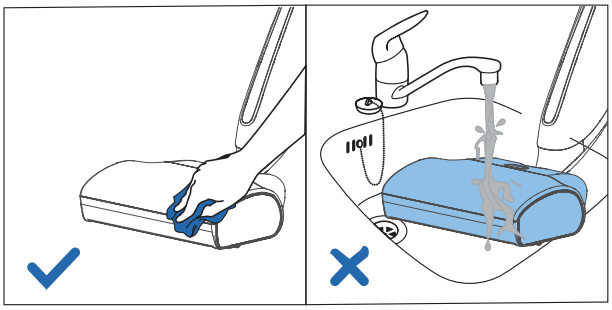

7.2 Vyčistěte nádrže na vodu

Důrazně doporučujeme, abyste před uskladněním produktu vyprázdnili nádrže.

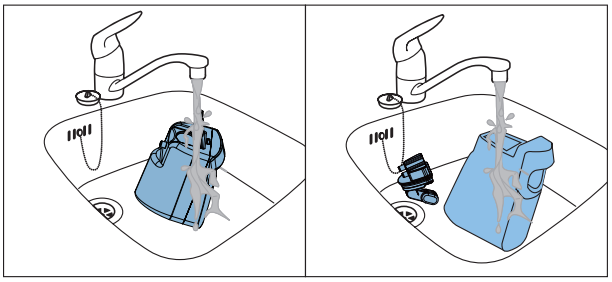

Chcete-li vyjmout a nainstalovat nádrž na čistou vodu, přečtěte si část 5.3 Naplňte Nádrž na čistou vodu.

Chcete-li vyjmout a nainstalovat nádrž na špinavou vodu, přečtěte si část 6.4 Vyprázdnění nádrže na špinavou vodu.

Víčko nádrže na čistou/špinavou vodu lze opláchnout pod tekoucí vodou.

Poznámka: Nádrž na čistou a špinavou vodu by měla být po každém použití vyprázdněna, aby se zabránilo bakteriím a zápachu.

7.3 Vyčistěte kartáčový válec

1. Chcete-li vyjmout a nainstalovat kartáčový válec, přečtěte si část 9.1 Vyměňte Kartáčový váleček.
2. Pomocí nástroje na čištění kartáčů očistěte celý kartáčový válec z jednoho konce.
3. Vyčistěte kartáčový válec (smícháním s trochou čisticího roztoku je doporučeno).

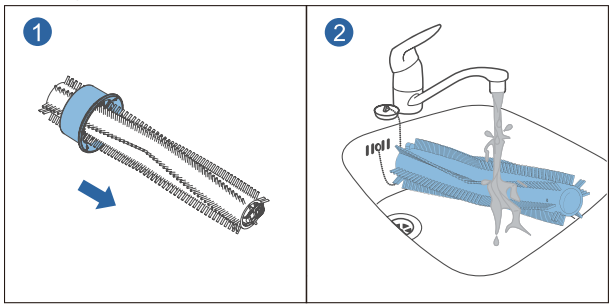

4. Kartáčový válec lze umístit na kterýkoli ze dvou stojanů na základně dok pro sušení.

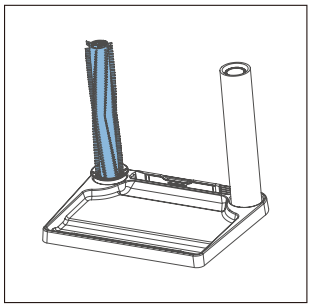

7.4 Čištění čisticího válce

Metoda 1: Automatické samočištění

1. Naplňte nádrž na čistou vodu a vyprázdněte nádrž na špinavou vodu Přidejte čisticí roztok Hizero do nádrže na sladkou vodu a znovu je nainstalujte. Poté produkt správně vložte do dokovací stanice a odpojte napájecí zástrčku.
2. Stisknutím tlačítka napájení spusťte produkt, stisknutím tlačítka režimu Přepněte do režimu 2. Nechte jednotku běžet, dokud nebude samočištění dokončeno.
3. Samočisticí proces čisticího válce lze provádět na základně a lze je zavěsit ručně (ujistěte se, že trup a zem je svislá), ujistěte se, že je jednotka přepnuta do stavu režimu 2.
4. Opakujte samočištění několikrát, abyste dosáhli lepšího čisticího účinku v případě potřeby.

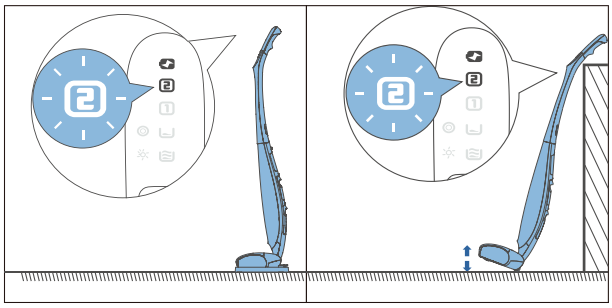

Poznámka: Během samočištění udržujte tělo vždy ve svislé poloze.

Metoda 2: Ruční čištění

Viz kapitola 9 výměna příslušenství, nejprve vyjměte váleček a poté váleček vyčistěte.

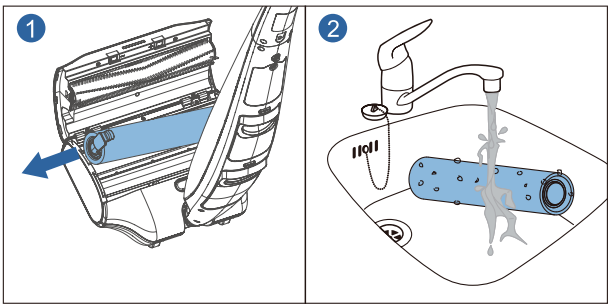

Čisticí válec lze umístit na kterýkoli ze dvou stojanů na základním doku pro sušení, aby se zabránilo zápachu a deformaci.

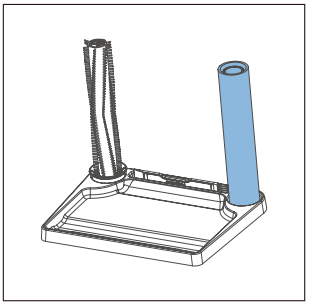

7.5 Vyčistěte nádobu na odpadky

Vyjměte nádobu na odpadky a po vyprázdnění ji umyjte. Čištění lze použít štětec. Před opětovnou instalací nádobu na odpadky osušte.

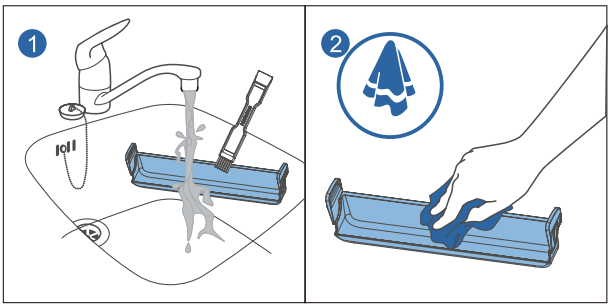

7.6 Vyčistěte mřížkový filtr

Pokud je filtr ucpaný, vyčistěte jej. Po vyčištění filtr znovu nainstalujte.

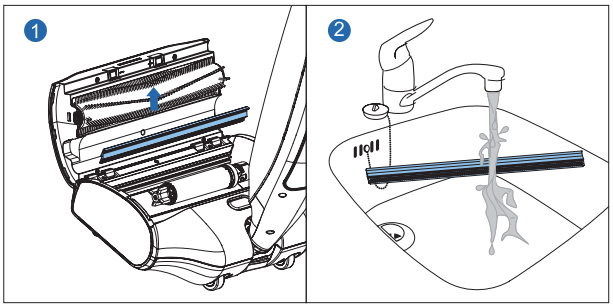

7.7 Vyčistěte trubkový filtr špinavé vody

Když je filtr ucpaný, filtr umyjte.

Sejměte boční kryt na pravé straně (směrem k jednotce) Čistící hlava z mezery označené na obrázku šipkou níže a vyjměte trubkový filtr špinavé vody a umyjte jej.

Po vyčištění filtr znovu nainstalujte.

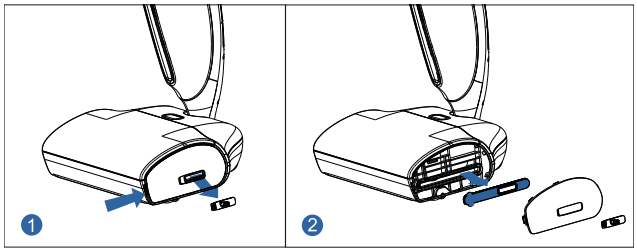

8. Skladování a stěhování

8.1 Ukládání

1. Před uskladněním výrobek vypněte, zajistěte tělo a umístěte na na dokovací místo.
2. Před uskladněním vyčistěte vnitřek čisticí hlavy, abyste zabránili množení bakterií.
3. Před uskladněním se ujistěte, že jste vyprázdnili čistou/špinavou .nádobku
4. Nebudete-li produkt používat déle než týden, odpojte napájecí adaptér a vyjměte čisticí váleček před uložením produktu do krabice jej vysušte.

8.2 Stěhování

1. Ujistěte se, že je výrobek vypnutý a zajištěný ve svislé poloze.
2. Chcete-li produkt přesunout, nakloňte jej dozadu a použijte zadní stranu kola.

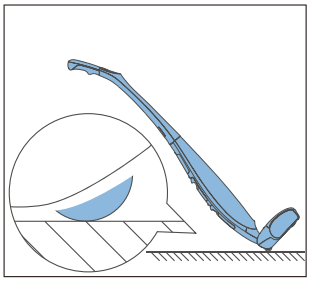

Poznámka: Pokud je na podlaze písek nebo jiné ostré předměty, nedělejte to Pohybujte výrobkem pomocí koleček, abyste předešli možnému poškrábání.

9. Výměna příslušenství

99 .1 Výměna čisticího válečku

Pro lepší zážitek a výsledky čištění se ujistěte, že používáte čisticí váleček HIZERO. Doporučujeme také sledovat stav čisticího válce a vyměňte jej, pokud je roztržený, zlomený, odštípnutý, ztvrdlý, aby byly zajištěny výsledky čištění. Doporučujeme jej vyměnit jednou za 6 měsíců.

1. Vypněte a zajistěte výrobek.
2. Stisknutím tlačítka víka čisticí hlavy otevřete víko čisticí hlavy. 3. Uvolněte zacvakávací válec ve směru šipky. 4. Vyjměte starý čisticí válec a vložte nový.
5. Zatlačte čisticí váleček zpět dovnitř a ujistěte se, že zacvakávací úchyt správně zapadl. Zavřete víko čisticí hlavy.

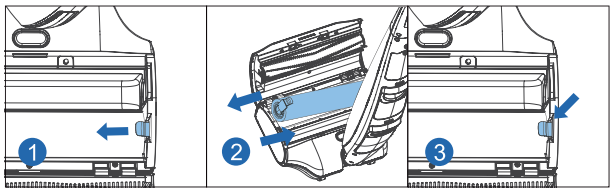

Poznámka: Maximální úhel otevření motoru čisticího válce je přibližně 45°, proto pracujte opatrně.

9.2 Vyměňte kartáčový válec

Pro lepší zážitek a výsledky čištění se ujistěte, že používáte kartáčové válečky HIZERO. Doporučujeme také věnovat pozornost stavu kartáčových válečků

1. Vypněte a zajistěte výrobek.
2. Stisknutím tlačítka krytu čisticí hlavy otevřete kryt čisticí hlavy.
3. Uvolněte kartáčový válec ve směru šipky.
4. Vyjměte starý kartáčový válec a vložte nový.
5. Zatlačte kartáčový válec zpět dovnitř a ujistěte se, že západka správně zapadla. Zavřete kryt čisticí hlavy.

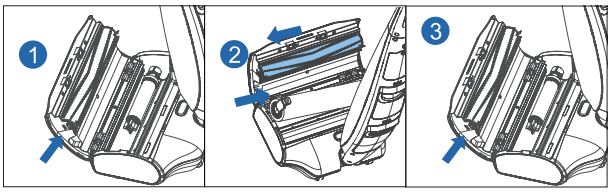

Poznámka: Maximální úhel otevření motoru kartáčového válce je asi 45°, pracujte prosím opatrně.

9.3 Vyměňte stěrače

Pro lepší zážitek a čisticí účinek nezapomeňte použít stěrač HIZERO. Doporučujeme také, abyste věnovali pozornost stavu stěrače a vyměňte jej, pokud je roztržený, zlomený, odštípnutý, ztvrdlý nebo zdeformovaný, aby byl zajištěn čisticí účinek.

1. Vypněte a uzamkněte produkt.
2. Stisknutím tlačítka víka čisticí hlavy otevřete víko čisticí hlavy.
3. Vyjměte nádobu na odpadky a čisticí válec.
4. Uvolněte tři západky stěračů otáčivým pohybem jako šipky.

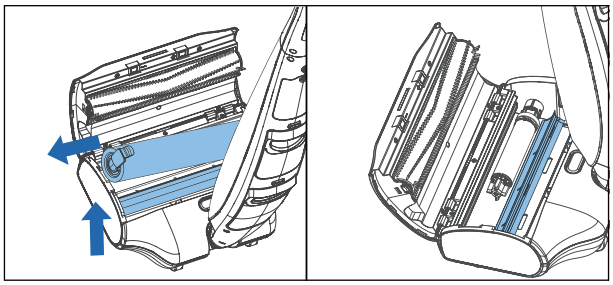

1. Vložte nový stěrač a zatlačte dolů, dokud neuslyšíte tři "cvaknutí" pro uzamčeníTři zacvakávací spoje.
2. Vraťte zpět čisticí válec a nádobu na odpadky a zavřete čisticí víko hlavy.

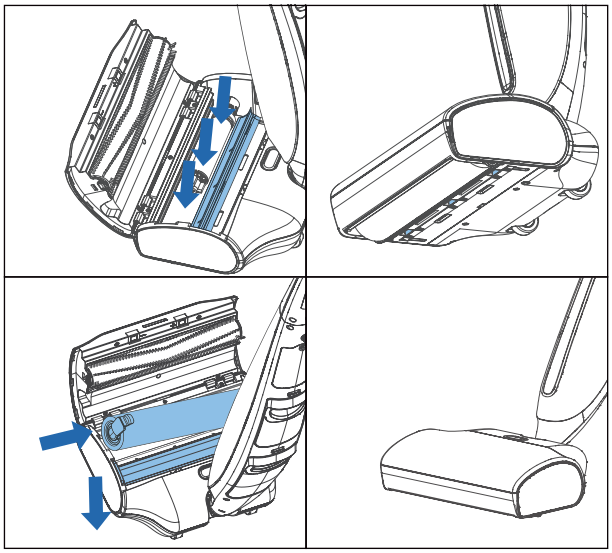

Poznámka: Při instalaci se ujistěte, že jsou všechny tři západky zajištěny stěrač pro správné použití. Staré čisticí válečky, kartáčové válečky a stěrače jsou
veškerý plastový odpad, proto je prosím řádně zlikvidujte a recyklujte v souladu s místními zákony a předpisy na ochranu životního prostředí.

10. Péče o životní prostředí

Nevyhazujte prosím tento výrobek do běžného domovního odpadu. Důrazně se doporučuje vzít produkt do.
Místní recyklační stanice jako snaha o ochranu životního prostředí.

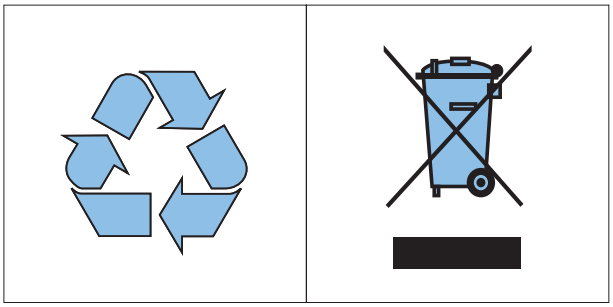

11. Specifikace

Vstup napájecího adaptéru	100–240V ~ 50/60Hz 0.6A
Výstupní adaptér	24.0V ⎓ 1.0 A 24.0W
Jmenovitý výkon	Refer to nameplate
Provozní napětí	18.25V DC
Baterie	Li-ion 2150mAh
Objem nádržky na vodu	Nádrž na čistou vodu: 500 ml Nádrž na špinavou vodu : 500 ml
Čistá hmotnost	4.1 kg

12. Záruka a poprodejní servis

Podrobné informace o záručním a poprodejním servisu naleznete na našich webových stránkách: www.hizero.com nebo kontaktujte středisko zákaznických služeb HIZERO ve vaší zemi/oblasti.

Váš Bionic Floor Cleaner byl navržen a vyvinut s největší možnou péčí. V nešťastném případě, že produkt potřebuje opravu, vám zákaznické servisní středisko ve vaší zemi/regionu pomůže tím, že zajistí veškeré nezbytné opravy v co nejkratším čase s maximálním pohodlím.

Společnost Hizero Appliances Corporation nenese odpovědnost za žádné škody způsobené nesprávným použitím nebo demontáží zákazníky.

HIZERO