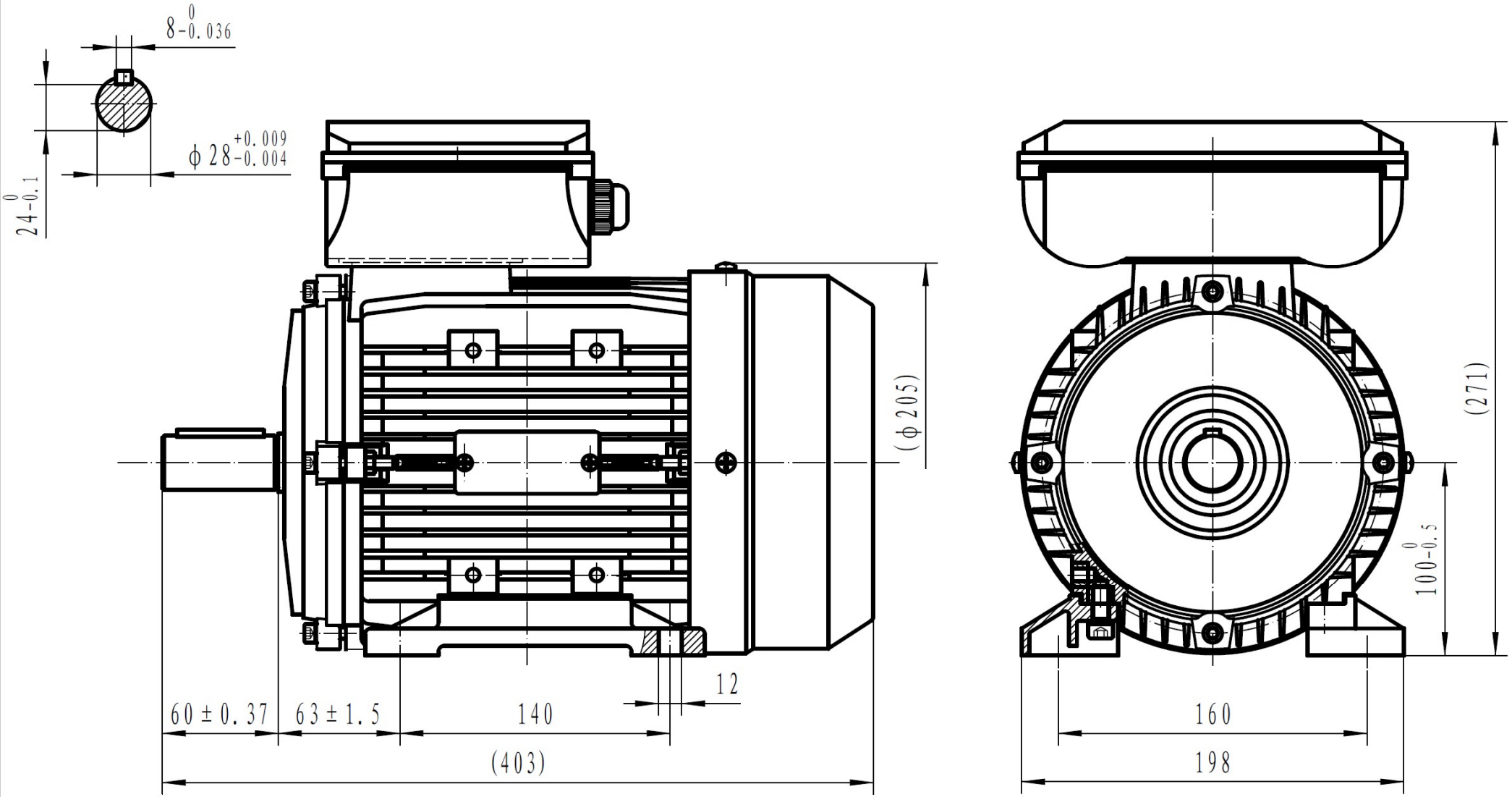
8-0.036 0
24-0.1 0
ϕ28 +0.009 -0.004
(ϕ205)
(271)
100-0.5 0
12
60±0.37
63±1.5
140
(403)
160
198

ML 100L-2 B3