TRIO
MANO

System 3-stopniowy

filtry narurowe 10"

System TRIO stanowi idealną ofertę na filtrację wody na potrzeby gospodarstwa domowego. Urządzenia z tej serii są proste w obsłudze, gwarantują prostą wymianę wkładów i bezproblemową eksploatację. Dodatkowym atutem jest możliwość przytwierdzenia systemu do ściany za pomocą płytki montażowej. Powyższy model urządzenia oferuje zastosowanie manometrów na wejściu i wyjściu wody.

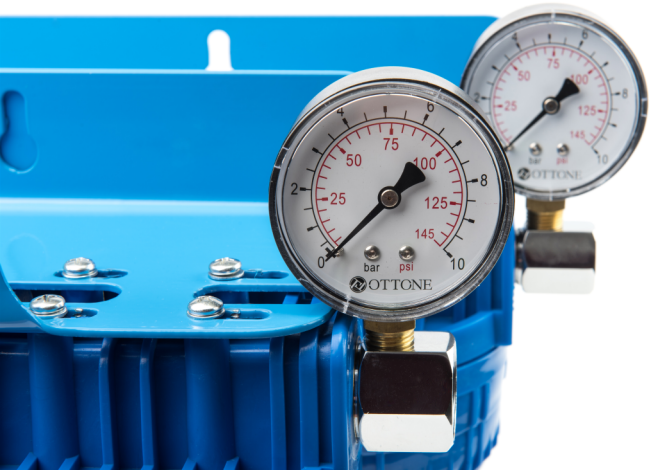

- przeznaczony do zimnej wody (2-45 st. C)
- ciśnienie pracy max 6 bar
- korpusy wykonane z PET
- zalecany montaż pomieszczeniach o temperaturze powyżej 2 st. C
- nie należy instalować w miejscu narażonym na bezpośrednie działanie promieni słonecznych
- głowice korpusów wyposażone w zawór odpowietrzający
- do uszczelnienia stosujemy taśmę teflonową
- zaleca się instalację z by-passem

Zastosowanie:

ochrona zdrowia dzięki mechanicznej filtracji wody i usunięcie pyłów, piasku i rdzy

ochrona domu poprzez poprawę wydajności i przedłużenie żywotności pieca, zmywarki oraz innych urządzeń

usunięcie chloru oraz poprawa smaku i zapachu wody przy zastosowaniu wkładu bloku węglowego

Elementy zestawu:

- 3 x korpus narurowy 10" 3-częściowy
- płytka montażowa
- nyple łączeniowe
- klucz
- opcjonalne wkłady wg ustalonej specyfikacji

Wymiary systemu:

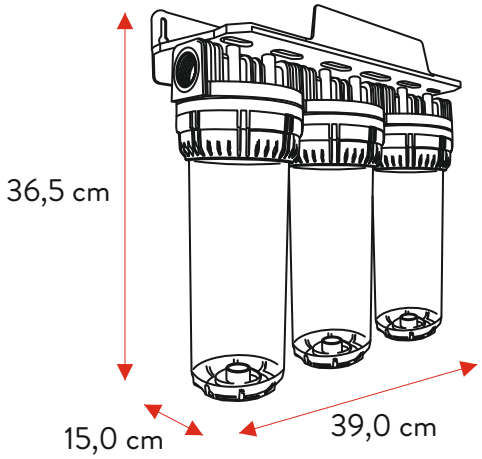

Dostępne przyłącza:

W ofercie systemy z gwintem 1/2", 3/4" oraz 1".

Model	SF3C3P12.MAN	SF3C3P34.MAN	SF3C3P1.MAN
Przyłącze	1/2"	3/4"	1"
Manometr	✓	✓	✓
Temp. pracy	2-45 St. C		
Ciśn. pracy	2-6 bar		
Wymiary	15,0 x 39,0 x 36,5 cm		

Opakowanie ECO (FSC)

Najbliższy dystrybutor