VEVOR®

TOUGH TOOLS, HALF PRICE

Technical Support and E-Warranty Certificate www.vevor.com/support

RETRACTABLE PATIO AWNING

USER MANUAL

We continue to be committed to provide you tools with competitive price.
"Save Half", "Half Price" or any other similar expressions used by us only represents an estimate of savings you might benefit from buying certain tools with us compared to the major top brands and does not necessarily mean to cover all categories of tools offered by us. You are kindly reminded to verify carefully when you are placing an order with us if you are actually saving half in comparison with the top major brands.

VEVOR®

TOUGH TOOLS, HALF PRICE

RETRACTABLE PATIO AWNING

SDA300120 SDA350120-1 SDA400120-1 SDA350120-2

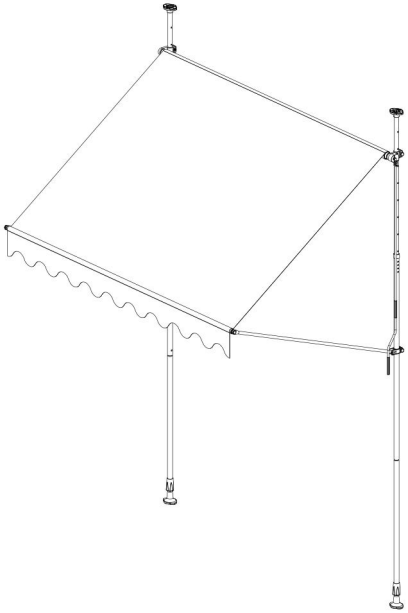

NEED HELP? CONTACT US!

Have product questions? Need technical support? Please feel free to contact us:

Technical Support and E-Warranty Certificate
www.vevor.com/support

This is the original instruction, please read all manual instructions carefully before operating. VEVOR reserves a clear interpretation of our user manual. The appearance of the product shall be subject to the product you received. Please forgive us that we won't inform you again if there are any technology or software updates on our product.

General Guidelines

- Please read the following tips carefully and use the product correctly.
- If you buy the product for others, please keep these tips and send them to the receiver.
- In order for you to have a clear and summary preview, we have not described all possible scenarios and installation details that may be involved. If you need more information and help, please contact us.

Mounting Notes

- Check that all the parts are complete and intact before assembly.
- Mount the product on a level and firm ground.
- Please check and make sure that the wall is suitable for mounting in advance. Before the windy weather hits, be sure to retract or dismantle the product. Recommended for use in wind speeds below force 1.
- Ensure that the product is fixed between the ceiling and the floor and does not come loose.
- Ensure that no one is within the range of the product when it is extended or retracted.
- If using the product on a balcony, secure it with a rope to prevent it from falling.
- It is strictly forbidden to hang any objects on the product.
- The service life of the product, especially the life of the plastic parts, depends to a large extent on the weather conditions of the mounting site, so please check the product regularly to ensure that it is in good condition.
- When unpacking, use scissors with rounded corners to avoid damaging the fabric.
- 2 people are recommended for mounting this product.

Warnings

- Do not use it in bad weather conditions (e.g., rain, snow, frost, etc.). The product is not suitable for protection against rain, snow, or wind.
- Always use the product on a flat and level surface.
- Keep away from fire sources.
- Do not start a fire or barbecue in or around the product.
- This product is only intended to protect the area below it from solar radiation and to reduce possible reflections. Therefore, when water or snow accumulates on the roof, it needs to be removed in time to avoid the danger of overwhelming the frame due to weight.
- Do not place items on and/or lean on the product.
- Do not hang or lean on the product.
- It can be wiped clean with a damp cloth and a neutral cleaner.
- To ensure the service life of the product, ensure that it is completely dry before storing.
- There are many small parts, so do not allow children to play with the packaging material for safety.
- Do not alter the design or configuration of the frame or any safety device, as this may result in a hazard.

DE

Einleitung

- Bitte lesen Sie die folgenden Anweisungen sorgfältig durch und verwenden Sie das Produkt ordnungsgemäß.
- Wenn das Produkt an Dritte weitergegeben wird, geben Sie alle notwendigen Anleitungen mit.
- Damit Sie eine klare und zusammenfassende Übersicht erhalten, haben wir nicht alle potenziellen Szenarien und Installationsdetails beschrieben, die damit verbunden sein können. Wenn Sie weitere Informationen und Unterstützung Installationsdetails beschrieben, die damit verbunden sein können. benötigen, wenden Sie sich gerne an uns.

Montagehinweise

- Vergewissern Sie sich Sie vor dem Zusammenbau, ob alle Teile vollständig und unversehrt sind.
- Das Produkt darf nur auf einem ebenen und festen Untergrund montiert werden.
- Vergewissern Sie sich Sie vor dem Zusammenbau, ob alle Teile vollständig und unversehrt sind. Bitte prüfen und stellen Sie im Voraus sicher, dass die Wand für die Montage geeignet ist.
- Bei starkem Wind muss das Produkt rechtzeitig eingezogen oder abgebaut werden. Es wird empfohlen, das Produkt bei Windgeschwindigkeiten unter Stärke 1 zu verwenden.
- Achten Sie darauf, dass das Produkt zwischen Decke und Boden befestigt ist und sich nicht lösen kann.
- Wenn Sie das Produkt ein- oder ausfahren, stellen Sie sicher, dass sich niemand in seine Reichweite befindet.
- Wenn Sie das Produkt auf einem Balkon verwenden, sichern Sie es mit einem Seil, damit es nicht herunterfällt.
- Es ist verboten, Gegenstände an das Produkt zu hängen.
- Die Lebensdauer des Produkts, insbesondere seine Kunststoffteile, hängt in hohem Maße von den Witterungsbedingungen am Einsatzort ab. Bitte überprüfen Sie es daher regelmäßig, um sicherzustellen, dass es sich in einem guten Zustand befindet.
- Bitte verwenden Sie zum Auspacken eine Schere mit abgerundeten Spitzen, um Schäden am Tuch zu vermeiden.

- Für die Montage ist 2 Personen empfohlen.

Warnungen

- Verwenden Sie das Produkt nicht bei schlechtenWetterbedingungen (z. B. Regen, Schnee, Frost usw.). Es ist nicht zum Schutz gegen Regen, Schnee oder Wind geeignet.

- Verwenden Sie das Produkt immer auf einer flachen und ebenen Oberfläche.

- Feuern und Grillen unter oder um das Produkt sind verboten und halten Sie es von Feuerquellen fern.

- Das Produkt ist dafür bestimmt, Dieses Produkt dient lediglich dazu, die darunter liegende Fläche vor Sonneneinstrahlung zu schützen und mögliche Reflexionen zu verringern. Wenn sich also Wasser oder Schnee auf dem Dach ansammelt, muss es rechtzeitig entfernt werden, um die Gefahr zu vermeiden, dass der Rahmen durch das Gewicht überlastet wird.

- Es ist verboten, jegliche Gegenstände auf das Produkt zu stellen und/oder daran anzulehnen.

- Das Aufhängen oder Anlehnen von Gegenständen ist strengstens untersagt.

- Zur Reinigung kann das Produkt mit einem feuchten Tuch und einem neutralen Reinigungsmittel abgewischt werden.

- Um die Langlebigkeit des Produkts zu gewährleisten, muss es vor der Lagerung vollständig trocken sein.

- Es enthält viele Kleinteile, bitte lassen Kinder nicht mit dem Verpackungsmaterial spielen.

- Nehmen Sie bitte keine Änderungen an der Konstruktion oder Konfiguration des Rahmens oder der Sicherheitsvorrichtungen vor, da dies zu Gefahr führen kann.

FR

Introduction

- Veuillez lire attentivement les manuels suivants et utiliser correctement le produit, s'il vous plaît !
- Si vous livrez le produit à un tiers, veuillez conserver ces manuels et transmettez-les-leur, s'il vous plaît!
- Afin que vous ayez un aperçu clair et général, nous n'avons pas décrit tous les scénarios possibles et les détails d'installation qui peuvent être impliqués. Si vous avez besoin de plus d'informations et d'aide, n'hésitez pas à nous contacter.

Notices d'Installation

- Avant l'installation, veuillez vérifier la quantité et l'intégrité des accessoires fournis en suivant le tableau de pièces.
- L'auvent ne doit être installé que sur une surface plane et solide.
- Avant l'installation, il faut vérifier l'état du mur à ancrer pour s'assurer qu'il répond aux conditions d'installation.
- En cas de vents violents, le produit doit être rétracté ou démonté rapidement. Il n'est pas recommandé d'utiliser l'auvent lorsque l'échelle de vent dépasse 1.
- L'auvent doit être fixé entre le plafond et le sol sans lâcher.
- Personne ne doit se trouver à portée de l'auvent lorsque celui-ci est monté ou rétracté.
- Si vous voulez utiliser l'auvent sur un balcon, fixez-le avec une corde pour éviter qu'il ne tombe.
- Il est interdit de suspendre tout objet à l'auvent.
- La durée de vie du produit, en particulier des pièces en plastique, dépend essentiellement des conditions météorologiques sur le lieu d'utilisation. Veuillez donc vérifier régulièrement le produit pour assurer qu'il est en bon état.
- Lorsque vous ouvrez l'emballage, veuillez utiliser des ciseaux à coins arrondis pour éviter d'endommager le tissu.
- Il est recommandé que deux personnes installent ce produit.

Attention

- N'utilisez pas ce produit dans de mauvaises conditions climatiques (par exemple, pluie, neige, gel, etc.). L'auvent ne convient pas pour la protection contre la pluie, la neige ou le vent.

- Utilisez toujours le produit sur une surface plane et horizontale.
- Maintenez le produit éloigné des sources de feu.
- Aucun feu ou barbecue n'est autorisé à l'intérieur ou autour du produit.
- Ce produit est uniquement destiné à protéger la zone située en dessous du rayonnement solaire et à réduire les reflets. Par conséquent, lorsque de l'eau ou de la neige s'accumule sur le toit, il faut l'enlever à temps pour éviter que le cadre du produit ne soit écrasé par le poids.
- Il est interdit de poser des objets ou de s'appuyer sur le produit.
- Il est interdit d'accrocher des objets sur l'auvent.
- Ce produit peut être essuyé avec un chiffon humide et un détergent neutre.
- Pour assurer la durée de vie du produit, veillez à ce qu'il soit complètement sec avant de le ranger.
- Ne laissez pas les enfants jouer avec le matériel d'emballage car il contient de nombreuses petites pièces.
- Ne modifiez pas la conception ou la configuration du cadre ou de l'un des dispositifs de sécurité, car cela pourrait entrainer un danger.

SPECIFICATIONS

Model	SDA300120
Product Size	118×47in
Color	Gray

Model	SDA350120-1
Product Size	138×47in
Color	Gray

Model	SDA400120-1
Product Size	157×47in
Color	Gray

Model	SDA350120-2
Product Size	138×47in
Color	Black

COMPONENTS

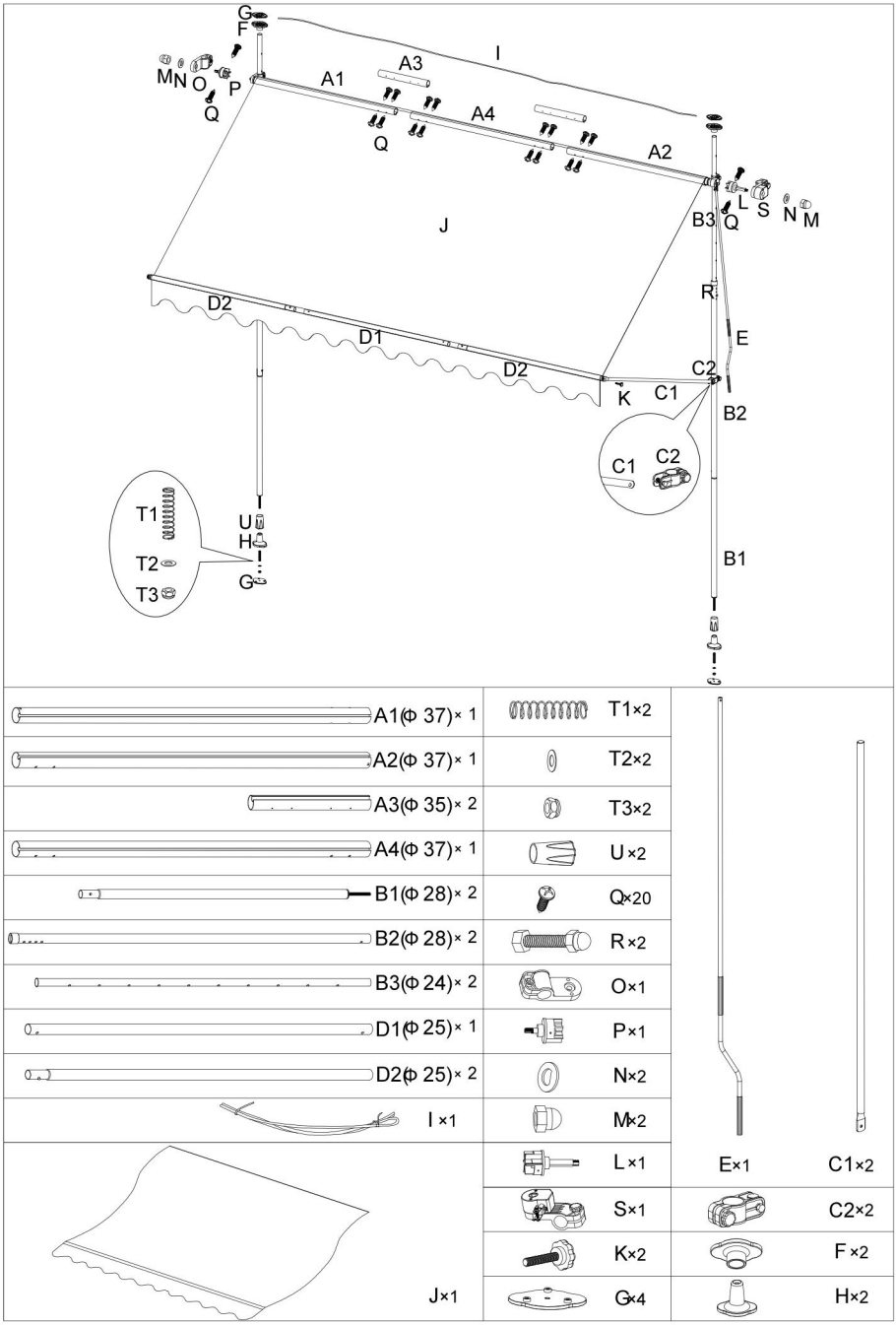
G
F
I
A3
A1
A4
A2
M N O P
Q
Q
J
L S N M
B3 Q
R
D2
D1
D2
E
C2
K C1
B2
C1 C2
T1
U
H
T2
T3
G
B1
A1(Φ 37)× 1
A2(Φ 37)× 1
A3(Φ 35)× 2
A4(Φ 37)× 1
B1(Φ 28)× 2
B2(Φ 28)× 2
B3(Φ 24)× 2
D1(Φ 25)× 1
D2(Φ 25)× 2
I ×1
J×1
T1×2
T2×2
T3×2
U ×2
Q×20
R ×2
O×1
P×1
N×2
M×2
L ×1
S×1
K×2
G×4
E×1
C1×2
C2×2
F ×2
H×2

Assembly Instructions

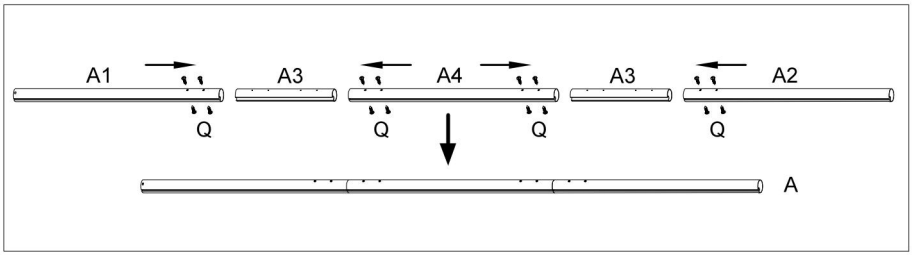

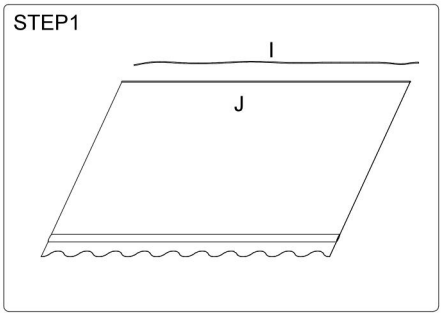

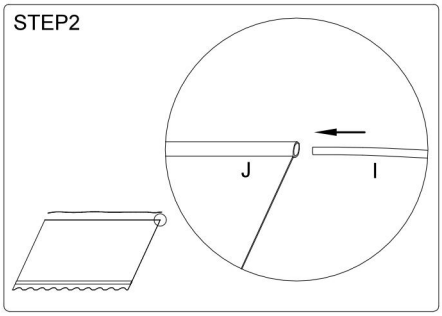

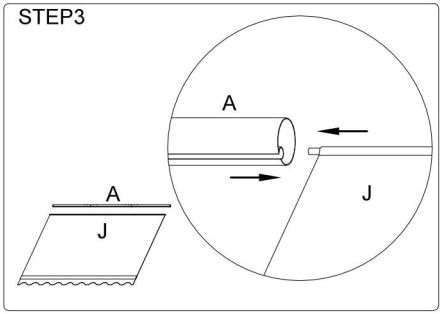

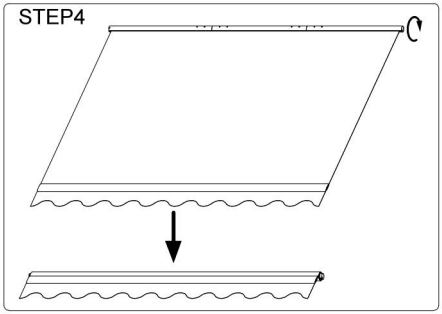

	Q×16
	A1×1
	A2×1
	A3×2
	A4×1
	I ×1
	J ×1

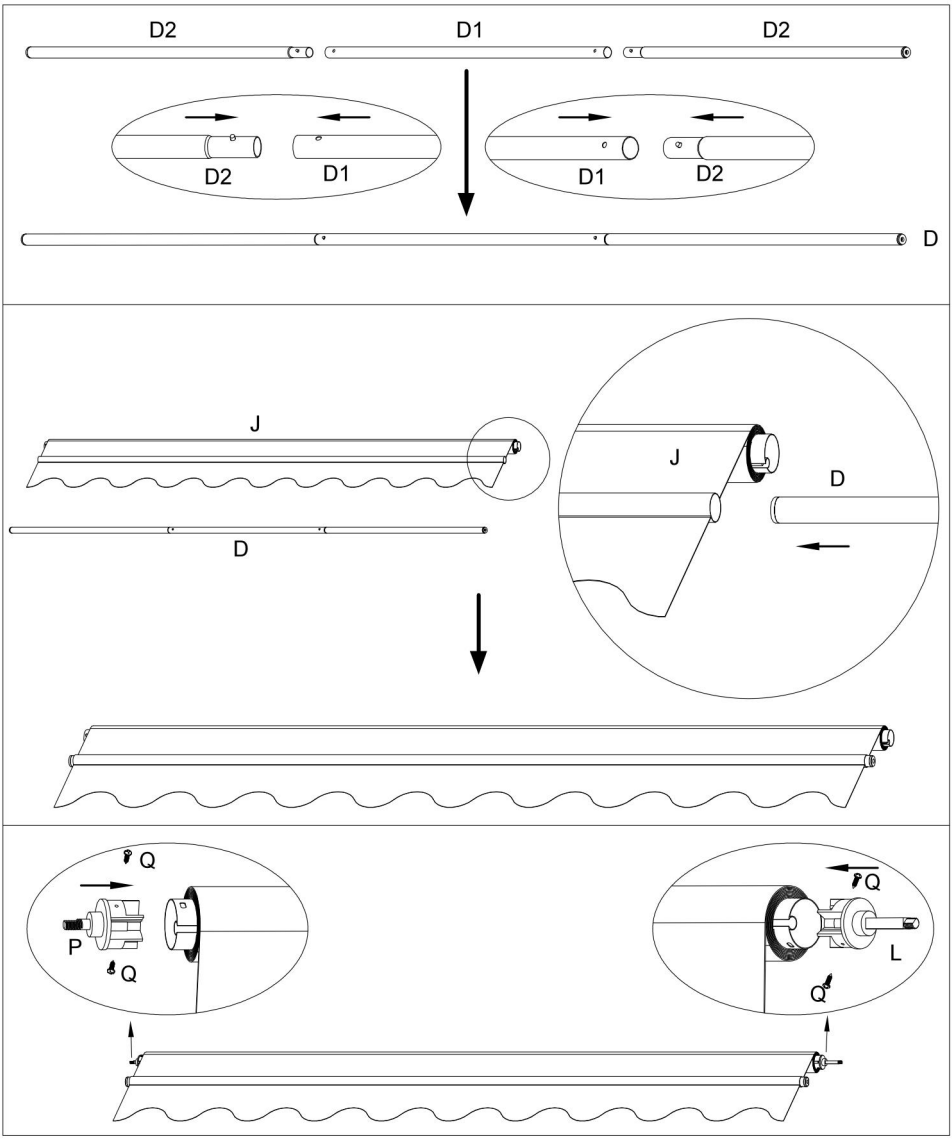

	D1×1
	D2×2
	Q×4
	P×1
	L×1

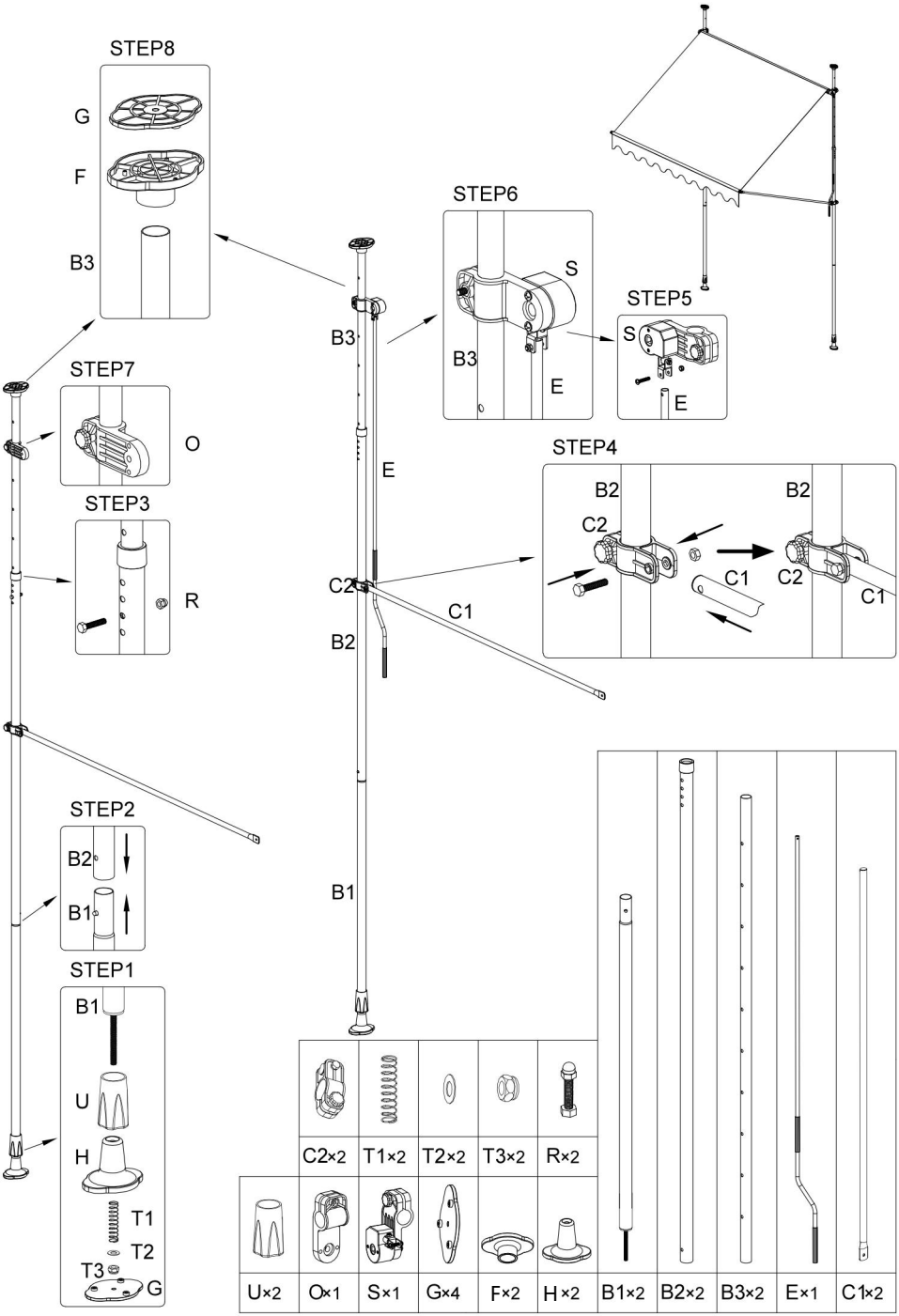
STEP8
G
F
B3
STEP7
O
STEP3
R
STEP2
B2
B1
STEP1
B1
U
H
T1
T2
T3
G
STEP6
S
B3
E
STEP5
S
E
STEP4
B2
C2
C1
B2
C2
C1
B3
E
C2
C1
B2
B1
C2×2
T1×2
T2×2
T3×2
R×2
U×2
O×1
S×1
G×4
F×2
H×2
B1×2
B2×2
B3×2
E×1
C1×2

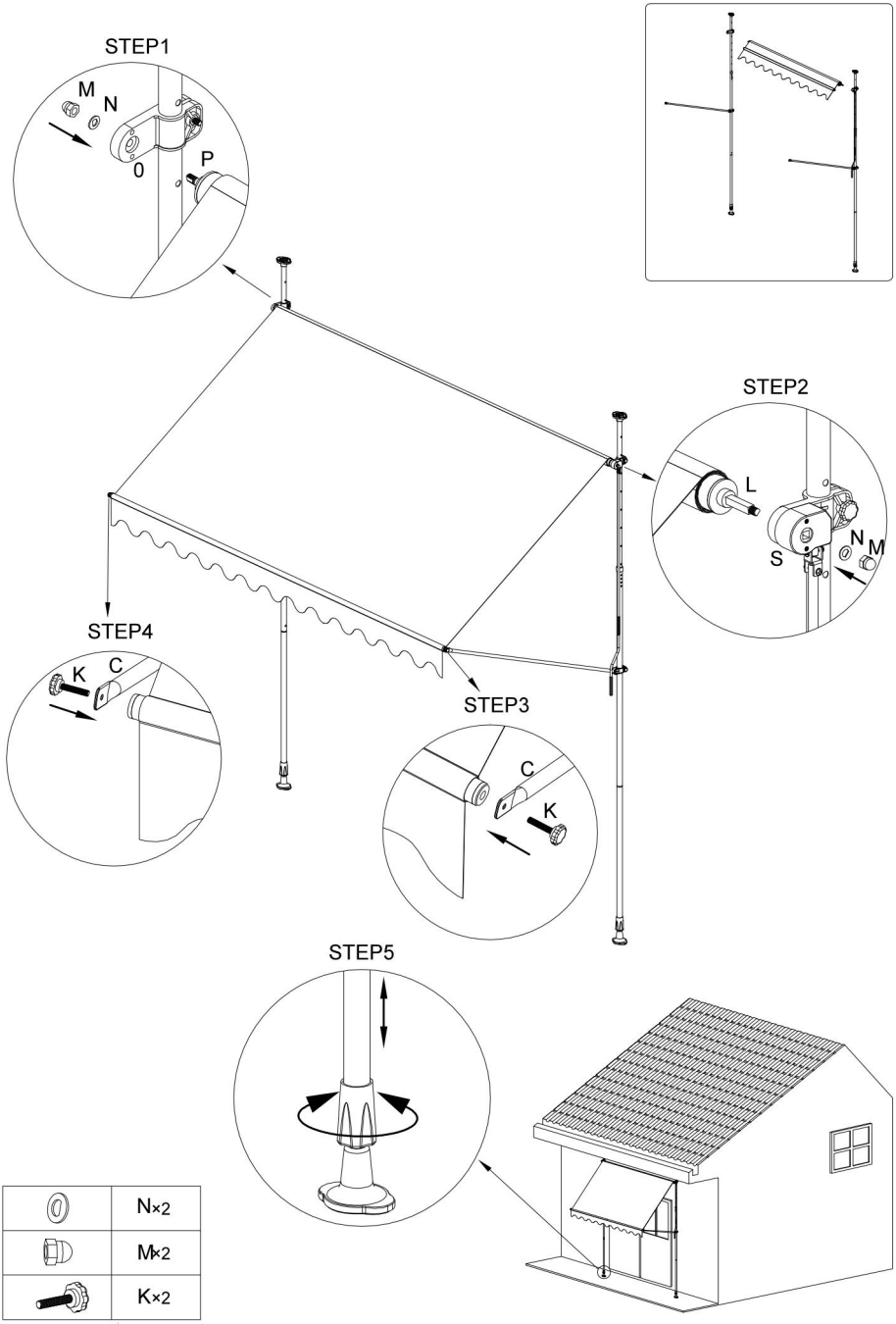
STEP1
M
N
0
P
STEP2
L
S
N
M
STEP4
K
C
STEP3
C
K
STEP5
N×2
M×2
K×2

Manufacturer: Shanghaimuxinmuyeyouxiangongsi
Address: Shuangchenglu 803nong11hao1602A-1609shi, baoshanqu, shanghai 200000 CN.
Imported to AUS: SIHAO PTY LTD. 1 ROKEVA STREETEASTWOOD NSW 2122 Australia
Imported to USA: Sanven Technology Ltd. Suite 250, 9166 Anaheim Place, Rancho Cucamonga, CA 91730

EC REP	E-CrossStu GmbH Mainzer Landstr.69, 60329 Frankfurt am Main.
UK REP	YH CONSULTING LIMITED. C/O YH Consulting Limited Office 147, Centurion House, London Road, Staines-upon-Thames, Surrey, TW18 4AX

VEVOR®

TOUGH TOOLS, HALF PRICE

Technical Support and E-Warranty Certificate

www.vevor.com/support

VEVOR®

TOUGH TOOLS, HALF PRICE

Soporte Técnico y Certificado de garantía electrónica www.vev
or.com/support

RETRÁCTIL TOLDO PARA PATIO USUARIO MANUAL

continuamos estar comprometido con proporcionarle herramientas con
competitivo precio.

"Ahorrar Mitad mitad Precio"o cualquier otro similar expresiones usado por a nosotros
solo representa un
estimación de ahorros que podría beneficiarse al comprar cierto herramientas con a nosotros
comparado a el importante
arriba **marcas y lo hace no significa necesariamente cubrir todo categorias de herramientas Ofrecido por nosotros tu**

son Le recordamos amablemente que verifique cuidadosamente cuando esté colocando un ordenar con a nosotros si usted es

de hecho ahorro medio en comparación con el topmajor marcas.

VEVOR R

DIFÍCIL TO0LS,MITA PRECIO

RETRACTABLE PATIO AWNING

SDA300120 SDA350120-1 SDA400120-1 SDA350120-2

¿NECESITAS AYUDA? ¡CONTÁCTANOS!

Tener producto ¿Preguntas?Necesidad técnico ¿Apoyo? Por favor sentir gratis a contacto a nosotros:

Soporte Técnico y Certificado de garantía electrónica
www.vevor.com/support

Este son las instrucciones originales, por favor leer todo manual instrucciones cuidadosamente antes de operar. VEVOR se reserva una clara interpretación de nuestro Manual de usuario. La apariencia del producto. será sujeto a el Producto que recibiste. Por favor, perdónanos que no lo haremos. informar tú de nuevo si hay algunos tecnología o software

actualizaciones en nuestro producto.

Reglas generales

● Por favor leer el siguiente consejos con cuidado y usar el producto correctamente.

● Si usted comprar el producto para otros, p arrendamiento guarda estos consejos y enviar a ellos a El receptor.

● En orden para que usted tener a claro y resumen vista previa, nosotros tener no describió todo posibles escenarios y detalles de instalación que puede ser involucrado. Si usted necesidad más información y ayuda por favor contacto a nosotros.

Montaje Notas

● Controlar eso todo el partes son completo y intacto antes asamblea.

● Montar el producto en a nivel y firme suelo.

● Por favor controlar y hacer seguro eso el muro es adecuado para montaje por adelantado.Antes el clima ventoso golpes , ser seguro de retraer o desmantelar el producto . Recomendado para usar en velocidades del viento abajo fuerza 1.

● Asegúrese de que el producto está arreglado entre el techo y el piso y hace No vienen perder.

● Asegúrese de que No uno es dentro el rango del producto cuando él es extendido o retraído.

● Si usando el producto en a balcón, seguro él con a soga a prevenir él de descendente.

● Él es estrictamente prohibido a colgar cualquier objetos en el producto.

● El servicio vida del producto, especialmente el vida del el plastico partes, depende en gran medida de las condiciones climáticas del montaje sitio, entonces por favor Compruebe el producto regularmente para garantizar que él es en bien condición.

● Cuando desembalaje, uso tijeras con redondeado esquinas a evitar dañando la tela.

- 2 gente son recomendado para montaje este producto .

Advertencias

- No lo utilice en condiciones climáticas adversas (por ejemplo, lluvia, nieve, heladas, etc.). El producto es no adecuado para proteccion contra lluvia, nieve o viento.

- Siempre utilizar el producto en un piso y nivel superficie.

- Mantener alejado de fuego fuente s.

- Hacer no iniciar un incendio o parilla en o alrededor el producto.

- Este producto es solo destinado a proteger el área abajo él de solar radiación y a reducir posible reflejos. Por lo tanto, cuando agua o nieve acumula sobre el techo, eso necesita ser eliminado a tiempo para evitar el peligro de sobrecargar el marco debido pesar.

- Hacer no lugar elementos en y/o inclinarse sobre el producto.

- Hacer no colgar o inclinarse en el producto.

- Él poder ser limpiado limpio con a húmedo paño y a neutral limpiador.

- Para asegurar el servicio vida de la Producto, asegúrese de que él es completamente secar antes almacenar.

- Allí son muchos pequeño partes, entonces hacer no permitir niños a jugar con el Material de embalaje por seguridad.

- Hacer no alterar el diseño o configuración del marco o cualquier seguridad dispositivo, como este puede resultado en a peligro.

DE

Einleitung

- bitte lesen sie morir folgendenAnweisungensorgf ä ltig por y verwenden sie das Produkt ordnungsgemäß.
- Wenn da Producto un Dritte weitergegeben wird,geben sie todo le notwendigen Anleitungen mit.
- Damit sie uno klar y zusammenfassend e Übersicht erhalten,haben wir noche todos potenziellen Szénarien y Detalles de instalaciones escrito, morir damitverbunden sein können.Wenn sie más Información y Unterstützung Detalles de instalación escrito, morir maldita sea Verbunden sein können.benötigen,wenden sie sí germen un

  uns.

montajehinweise

- Vergewissern sie sich Sie vor dem Zusammenbau,ob al le teile vollständigund unversehrt sind.
- Das Produkt darf nur auf einemebenen y festejar fondo monti ert werden.
- Vergewissern sie sí sie vor dem Zusammenbau , ob todos pieza vollst ä ndigund inverso sind.Btte prufenund stellensie soy Voraus más seguro, dass morir Varita mágica pelo morir montaje geeignet ist.
- bei starkem Viento chafar da Producto rechtzeitigeingezogenoderabgebaut werden . Es wirdempfohlen,das Producto en Windgeschwindigkeiten bajo Stark e 1 zu

  verwenden.
- Achten sie darauf,dass da Producto zwischen cubierta y Boden befestigtista y tal noche perderse kann.
- Cuando sie da Producto ein-oder al aire libre, estellen sie más seguro, dass sí niemand en jábega Reichweite befindet
- Wenn sie da Producto aufeinem Balcón verwenden , sichern sie es miteinem Seil , maldita sea noche suunter cayó.
- es es prohibidos, puestos en vigor un da Producto zu colgar
- Morir Lebensdauer des Productos, ins besondere jábega Kunststoffteile,hängt en hohem masa von guarida Witterungsbedingungen soy Einsatzort ab.bitte üb erprüfen sie es

  daher regelmäßig,um sicherzustellen,dass es sí en uno guten Zustand befi ndet.

- Bitte verwenden sie zum Auspacken uno Schere mitabgerundeten Spitzen, um Schäden am Tuch zu vermeiden.

- para morir Montaje es 2 personas empfohlen.

Advertencias

- Verwenden sie da Producto noche bei SchlechtenW etterbedingungen (zBREgen, Schnee, escarcha usw.).Es es nichtzum Schutz gegen Regen , Schnee oder Viento
  geeignet.

- *Verwenden sie das Produkt immeraufeinerflachenundebenen Oberfläche.*

- Feuern y parrilla bajo oder mmm da Producto sind verbotenundhalten sie es Helecho von Feuerquellen.

- Das Producto istdafür bestimmt , Dieses Producto diiente lediglich dazu , muerto
  liegende Fläche vor Sonneneinstrahlung zu schützen y mogliche Reflexionen zu verringern.Wenn sí también agua oder Schnee auf demDach ansammelt, muss es rechtzeitigentfernt werden , um morir Gefahr zu vermeiden , dass der Rahmen por das Gewicht überlastet wird.

- es istverboten, jegliche Gegenstände auf das Producto zu estelar und/oder daran anzulehnen

- Das Aufhängenoder Anlehnen von Gegenständen esto fortalece untersagt

- Zur Reinigung kann das Pro dukt miteinem feuchten Tuch undeinem neutralizar Reinigungsmittel abgewischt werden.

- Eh morir Langlebigkeit des Productos zu g ewährleisten, muss es vor der Lagerung vollstandigtrockensein.

- es entallar viele Pequeña pieza,bitte lassen más amable noche mit dem Verpackungsmaterial jugar.

- Nehmen sie mordido keine Änderungen an der Construcción o orden figuración kon des Rahmens oder Sicherheitsvorrichtungen vor, da muere zu Gefahr führen kann.

FR

Introducción

- Veuillez liras atención les manuel siguientes y utilizador corrección le producto usted trenza !
- Si usted livrez le producirlo a un niveles,veuillez conservador ces manuel y transmettez-les-leur,s'il usted ¡trenza!
- Afín que vous ayez Naciones Unidas vista clara y general,n nosotros n'avons pas décrit todos nosotros les escenarios posibles y les detalles instalación qui peuvent ser impliqués.S i vous avez besoin Delaware más información y d'ai de,n'hésitez pas a cacumen contactador

Avisos de instalación

- Avant Instalación,verificador veuillez la cantidad y lintégrité des accesorios fournis en seguida cuadro Delaware piezas .
- L'auventne hazlo êtreinstallé What sur une superficie avión y sólido.
- Avant Estoy instalando fautvérificador estado du murmullo a ancrecer verter s'asegurador qué il responder auxiliar condiciones de instalación.
- es cas Delaware respiraderos violentos producto hazlo etre retractarse UNED démonté rapidement.Il no es así recommand é d' utiliserl ' auvent lorque Yo é chellede respiradero ya pasó 1.
- L'auvent doit etre fixé entre le plafón y el sol sin lacher.
- personal ne doit se trouver à portéede l'auvent lorsque celui-ci est monte UNED retractarse.
- Si vous voulez utiliserl'auvent sur Naciones Unidas balcón, fixez-le avec une cordón verter evitar qué il ne tumba.
- todo está interdicción de tirantes todos objeto a l'auvent.
- La dureedevi du producto , es particular des piezas es plastico ,dé pend esenciales condiciones meteorológicos del sur le lugar d'utilización.Veuillez donc vé rifierr é guli è rementle producto verter asegurador qué'il est es Bon é tat .
- Lorsque usted ouvrez lemballage, veuillez utili ser des ciseauxà monedas distrito verter éviterd'endommager letissu.
- todos est recomendado What dos personas instalador ce producto.

Atención

- N'utilisez pas ce producto dansde mauvises condiciones climaticos(par ejemplo,lluvia, neige,gel,etc.).L'auvent nordeste conveniente pas verter la proteccion contra la lluvia, la neige UNED le vent.

- Utilisez toujours le producto sur superficie única avión y horizontal.

- mantenimiento le producto éloigné des fuentes Delaware fuego.

- Aucun fuego UNED parilla n'estatoriséà el interior del corazón UNED autor du producto.

- ce producto est único destinado a protegido la zona e située es debajo du rayonamiento solaire y a reducir la ira les reflets.Par consecuente,lorsque Delaware yo'eau UNED Delaware la neiges ' acumule sur Letoit , Illinois fautl ' enlever à temps para é viter What le cuadro duproduit ne por lo que écrasé par le poides

- todos est interditar Delaware pregunta difícil des objetos UNED Delaware s'appuyer sur le producto.

- todos est interditar accrocher des objetos sur'auvent.

- ce producto peut etre essuyé ave c gasa humedecer y Naciones Unidas detergente neutro.

- vierta asegurador laduréedevie duproduit, veillez a ce qué isoit completamento segundo una camioneta Delaware le guardabosque.

- Nordeste dejarse llevar pas les enfants jouer avec lematériel d 'emballage coche el continente Delaware nombreuses petites piezas.

- Nordeste modificar pas la concepción o la configuración del cuadro UNED Delaware yo soy des dispositivos des é curit é, coche cela entrenador de pourraiten Naciones Unidas peligro .

SPECIFICATIONS

Model	SDA300120
Product Size	118×47in
Color	Gris

Model	SDA350120-1
Product Size	138 × 47 pulgadas
Color	Gris

Model	SDA400120-1
Product Size	157 × 47 pulgadas
Color	Gris

Model	SDA350120-2
Product Size	138 × 47 pulgadas
Color	Negro

COMPONENTES

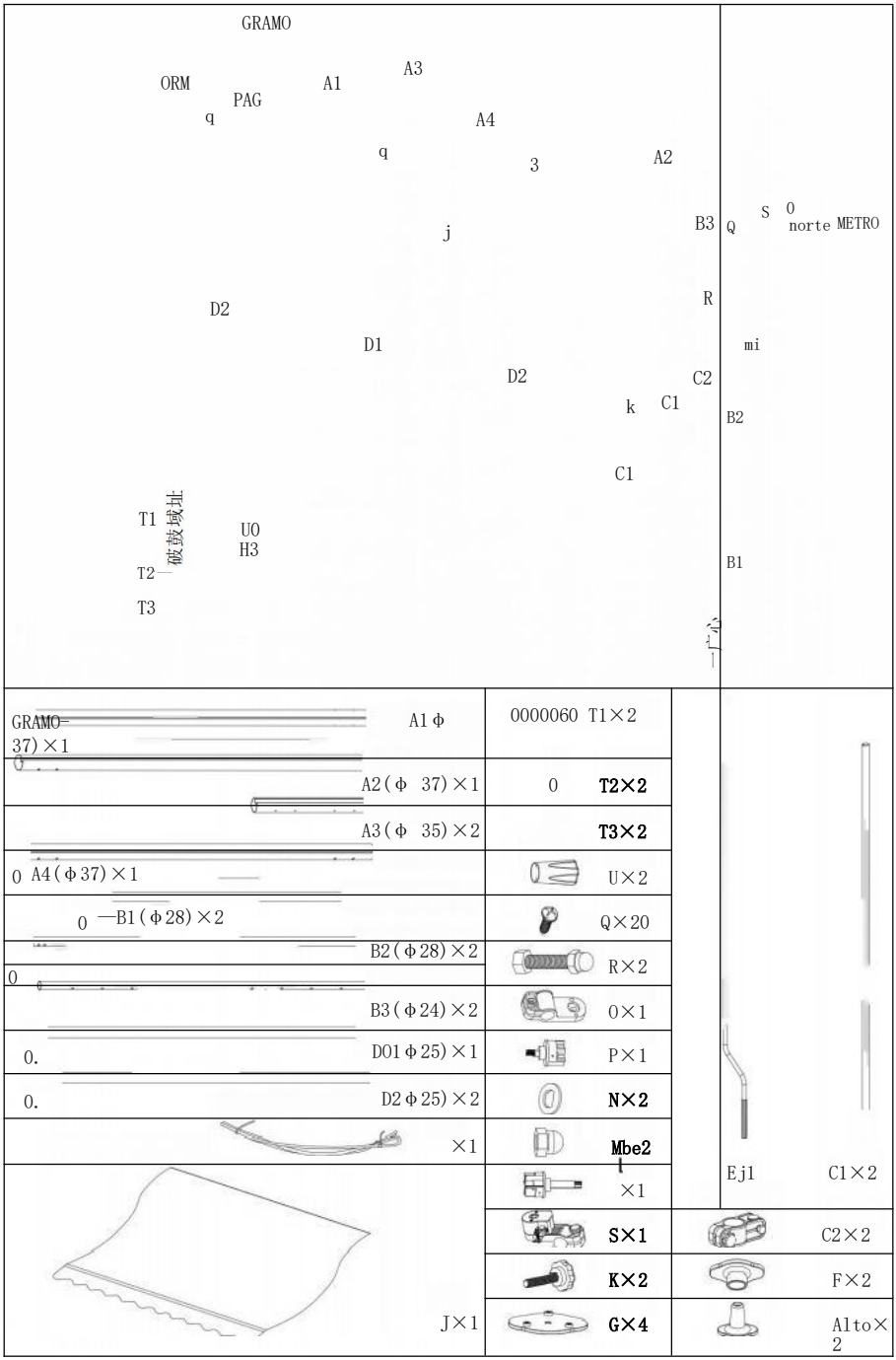

Instrucciones de montaje

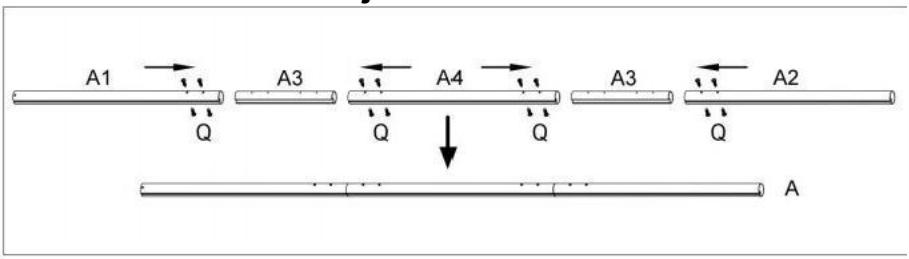

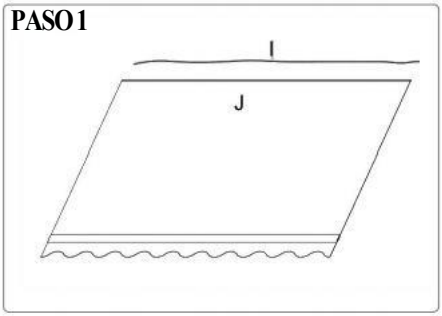

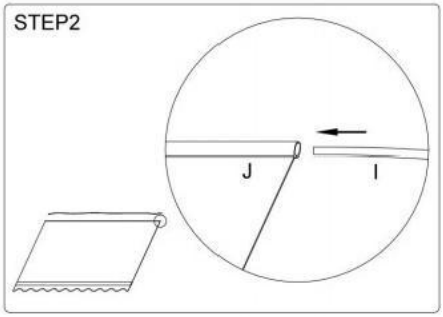

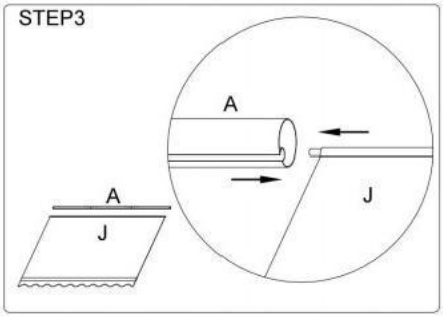

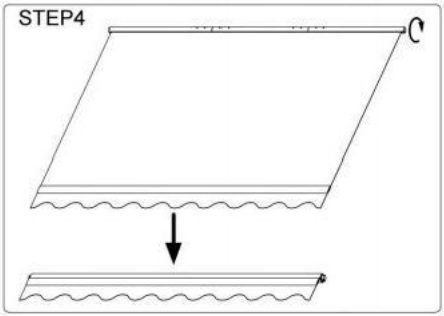

	Q×16
	A1×1
	A2×1
	A3×2
	A4×1
	I ×1
	J×1

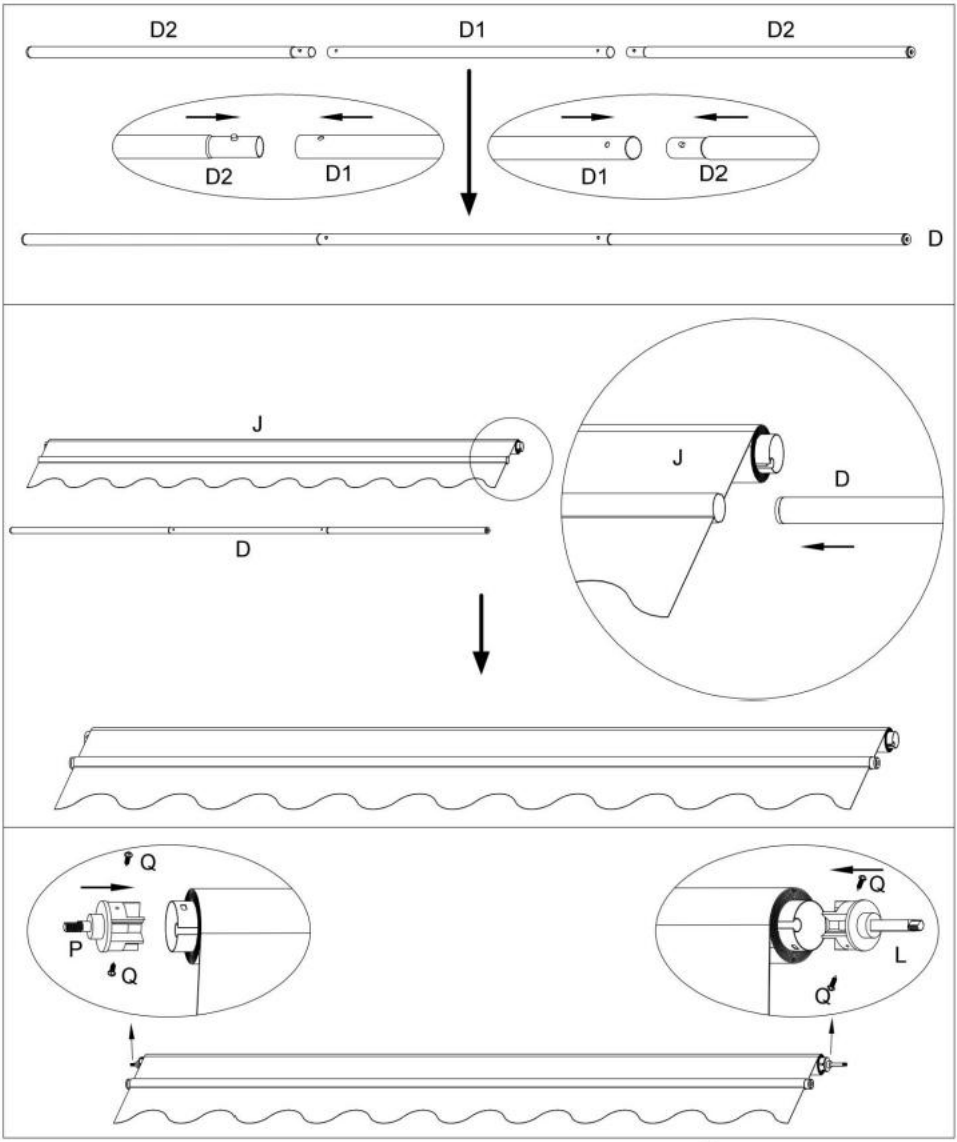

0	D1×1
02	D2×2
	Q×4
	P×1
	Largo×1

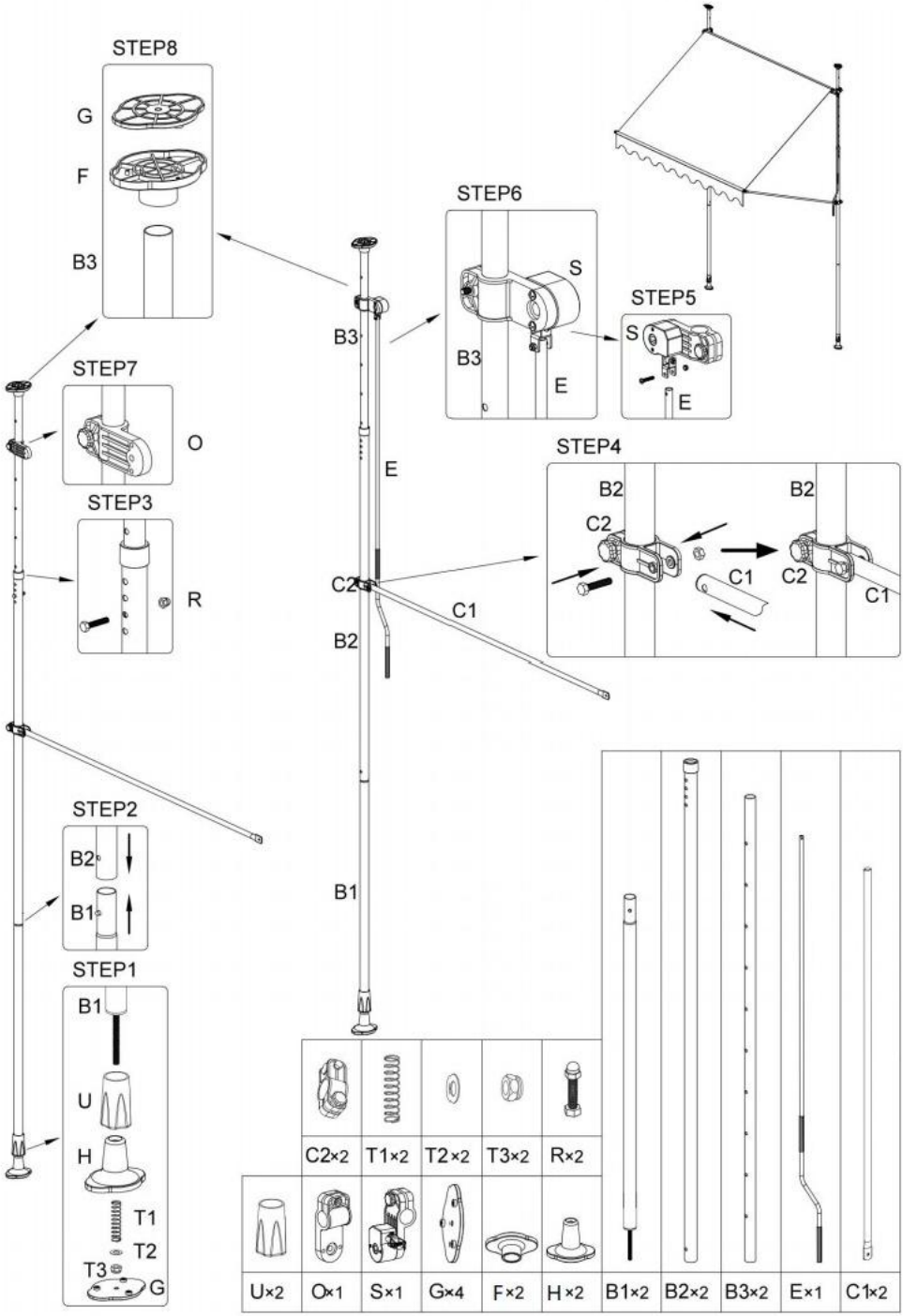
STEP8
G
F
B3
STEP7
O
STEP3
R
STEP2
B2
B1
STEP1
B1
U
H
T1
T2
T3
G
B3
E
C2
B2
C1
STEP6
S
B3
E
STEP5
S
E
STEP4
B2
C2
C1
B2
C2
C1
C2×2
T1×2
T2×2
T3×2
R×2
U×2
O×1
S×1
G×4
F×2
H×2
B1×2
B2×2
B3×2
E×1
C1×2

Z×y
Z×W
Z×N
0
STEP5
STEP3
C
K
STEP4
C
K
STEP2
S
N
M
L
STEP1
M
N
O
P

Manufacturer: Shanghaimuxinmuyeyouxiangongsi
Address: Shuangchenglu 803nong11hao1602A-1609shi, baoshanqu, shanghai 200000 CN.
Imported to AUS: SIHAO PTY LTD. 1 ROKEVA STREETEASTWOOD NSW 2122 Australia
Imported to USA: Sanven Technology Ltd. Suite 250, 9166 Anaheim Place, Rancho Cucamonga, CA 91730

EC REP	E-CrossStu GmbH Mainzer Landstr.69, 60329 Frankfurt am Main.
UK REP	YH CONSULTING LIMITED. **C/O YH Consulting Limited Office 147, Centurion House, London Road, Staines-upon-Thames, Surrey, TW18 4AX**

VEVOR®

DIFÍCIL TO0LS,MITA PRECIO

Soporte Técnico y Certificado de garantía electrónica www.vevor.com/support

VEVOR®

TOUGH TOOLS, HALF PRICE

Supporto tecnico e Certificato di garanzia elettronico www.vev
or.com/support

RETRATTILE TENDA DA PATIO

UTENTE MANUALE

Continuiamo a farlo impegnarsi Fornirti strumenti con competitivo prezzo.
"Salva Metà e metà Prezzo"o qualsiasi altro simile espressioni usato di noi soltanto rappresenta UN
stima del risparmio che potresti trarre vantaggio dall'acquisto certo utensili con noi rispetto A
IL maggiore
superiore **marchi e fa non significa necessariamente coprire tutto categorie di strumenti offrire rosso di noi.Tu**
Sono ti ricordiamo gentilmente di verificare attentamente quando lo sei posizionando un ordina con noi se sei

In realtà Salvataggio metà In confronto con il topmajor Marche.

VEVORE R

DIFFICILE TO0LS,METÀ PREZZO

RETRACTABLE PATIO AWNING

SDA300120 SDA350120-1 SDA400120-1 SDA350120-2

HAI BISOGNO DI AIUTO? CONTATTACI!

Avere Prodotto domande?Bisogno tecnico supporto? Per favore Tatto gratuito A contatto noi:

Supporto tecnico e Certificato di garanzia elettronica
wWw.vevor.com/support

Questo sono le istruzioni originali, per favore Leggere Tutto Manuale Istruzioni attentamente prima di operare.VEVOR si riserva un chiaro interpretazione Di Nostro manuale dell'utente. L'aspetto del prodotto sarà soggetto A IL prodotto che hai ricevuto. Ti preghiamo di perdonarci se non lo faremo far sapere Voi Ancora Se ci sono alcuni tecnologia O Software

aggiornamenti SU Nostro Prodotto.

Linee guida generali

● Per favore Leggere IL seguente suggerimenti accuratamente E utilizzo IL Prodotto correttamente.

● Se tu acquistare IL prodotto per altri,p locazione tieni questi suggerimenti E Inviare loro A il ricevente.

● In ordina che tu lo faccia Avere UN chiaro e riepilogo anteprima, noi Avere non descritto tutto possibili scenari e dettagli di installazione che Maggio Essere coinvolti.Se tu Bisogno Di più informazione E aiuto per favore contatto noi.

Montaggio Appunti

● Controllo Quello Tutto IL parti Sono completare E intatto Prima assemblaggio.

● Montare IL Prodotto SU UN livello E ditta terra.

● Per favore controllo E Fare Sicuro Quello IL parete È adatto per montaggio in anticipo.Prima il tempo ventoso colpisce , sii sicuro di ritrattare O smontare il Prodotto . Consigliato per utilizzo In velocità del vento sotto forza 1.

● Assicurarsi che Prodotto è aggiustato tra il soffitto e il pavimento E fa non venire sciolto.

● Assicurati che NO uno È entro IL allineare del Prodotto Quando Esso È esteso O retratto.

● Se utilizzando IL Prodotto SU UN balcone, sicuro Esso con UN corda A impedire Esso da cadente.

● Esso È rigorosamente vietato A appendere Qualunque oggetti SU IL Prodotto.

● Il servizio vita del prodotto, in particolare il vita del plastica parti, dipende in larga misura dalle condizioni atmosferiche del montaggio sito, quindi Per favore controlla il Prodotto regolarmente per garantirlo Esso È In Bene condizione.

- Quando disimballaggio, utilizzo forbici con arrotondato angoli A Evitare danneggiare il tessuto.
- 2 persone Sono consigliato per montaggio Questo Prodotto .

Avvertenze

● Non utilizzarlo in condizioni meteorologiche avverse (ad esempio pioggia, neve, gelo, ecc.). IL Prodotto È non adatto a protezione contro pioggia, neve o vento.

● Sempre Usa il prodotto acceso un appartamento E livello superficie.

● Stare lontano da fuoco fonti .

● Fai non accendere un fuoco O barbecue In o in giro IL Prodotto.

● Questo Prodotto È soltanto destinato A proteggere IL la zona sotto Esso da solare radiazione E A ridurre possibile riflessioni.Quindi ,quando acqua O nevicare accumula sul tetto, esso deve Essere RIMOSSO in tempo per evitare il pericolo di travolgere il telaio dovuto pesare.

● Fai non posto elementi SU e/o pendere sul Prodotto.

● Fare non appendere O pendere SU IL Prodotto.

● Esso Potere Essere spazzato pulito con UN umido stoffa E UN neutro più pulito.

● A garantire il servizio vita del prodotto, assicurarsi che il cappello Esso È completamente asciugare prima memorizzazione.

● Lì Sono molti piccolo parti, quindi Fare non permettere bambini a giocare con il materiale di imballaggio per la sicurezza.

● Fai non alterare il design o configurazione del telaio O Qualunque sicurezza dispositivo, come Questo Maggio risultato In UN rischio.

DE

Einleitung

- Bitta diminuire Sì morire folgendenAnweisungensorgf ä ltig durch e verwenden Sì das Produkt ordnungsgemäß.
- Wenn das Prodotto UN Dritte weitergegeben wird,geben Sì tutto notwendigen Anleitungen mit.
- Maledizione Sì uno chiaro e zusammenfassend e Ubersicht erhalten, haben wir niente alle potente Szenarien e Dettagli di installazione beschrieben, muori damitverbunden sei können.Wenn Sì continua Informazioni e Unterstützung Dettagli sulle installazioni

  beschrieben, muori dannazione verbunden sei können.benötigen,wenden Sì sich gerne UN

  uns.

Montagehinweise

- Vergewissern Sie sich Sie vor dem Zusammenbau,ob al le Teile vollstandigund unversehrt sind.
- Das Il prodotto è solo su un oggetto e feste Sottofondo monti ert werden.
- Vergewissern Sì sich Sì vor dem Zusammenbau , ob alle Teile vollstä ndigund unversehrt sind.Btte prufenund stellenSie io sono Voraus sicuro, dass morire Bacchetta pelliccia morire Montaggio geeignet è.
- Bei forte Vento muss das Prodotto rechtzeitigeingezogenoderabgebaut Werden . Es wirdempfohlen, das Prodotto bei Windgeschwindigkeiten sotto Stark e 1 zu verwenden.
- Achten Sì darauf, dass das Il prodotto è doppio Decke e Boden befestigtist e così via niente perdere può.
- Wenn Sì das Prodotto ein-oder ausfahren, stellen Sì sicuro, dass sich Niemand In Senna Reichweite befindet
- Wenn Sì das Prodotto aufeinem Balcon verwenden , sicuro Sì es miteinem Seil , accidenti es niente l'herunter è caduto.
- Es è verboten,Gegenstände UN das Prodotto zu hä ngen
- Morire Lebensdauer des Prodotti, soprattutto Senna Kunststoffteile, appeso In ehm Massa von tana Witterungsbedingungen Sono Einsatzort ab.Bitte üb erprüfen Sì es

  dahè regelmäßig, um sicherzustellen, dass es sich In uno buono Zustand befi ndet.

- Bitte verwenden Sì zum Auspacken uno Schere mitabgerundeten Spitzen, ehm Schäden am Tuch zu vermeiden.

- Per morire Montaggio è 2 Persone empfohlen.

Attenzione

- Verwenden Sì das Prodotto niente bei schlechtenW etterbedingungen (zBRegen, Schnee, Gelo ecc.).Es è niente Schutz gegen R egen,Schnee oder Vento geeignet.

- *Verwenden Sì das Produkt immeraufeinerflachenundebenen Oberfläche.*

- Feuern e Alla griglia sotto oder ehm das Prodotto sì verbotenundhalten Sì es Felce di Feuerquellen.

- Das Prodotto istdafü r bestimmt , Dieses Prodotto dient ledglich dazu , diedarunter liegende Fläche vor Sonneneinstrahlung zu schützen e possibile Riflessione su verringern.Wenn sich Anche Acqua oder Schnee su demDach ansammelt,muss è giusto Werden , ehm morire Gefahr zu vermeiden , dass der Rahmen durch das Gewicht überlastet wird.

- Es istverboten,jegliche Gegenstände auf das Prodotto zu stellen e/oder daran anzulehnen

- Das Aufhängenoder Anlehnen von Gegenständen si rafforza sottosag

- Zur Reinigung può darsi Pro dukt miteinem feuchten Tuch undeinem neutralizzare Reinigungsmittel abgewischt werden.

- Ehm morire Langlebigkeit des Prodotti zu g ewährleisten,muss es vor der Lagerung vollstandigtrockensein.

- Es ental viele Kleinteile, morso lassen più gentile niente mit dal materiale di imballaggio spielen.

- Nehmen Sì morso nessuna Änderungen an der Costruzione o altro Kon figurazione dei Rahmens o der Sicherheitsvorrichtungen vor, da muore zu Gefahr fuhren può.

FR

introduzione

- Veuillez lire attenzione les manuali successori et utilizzatore correzione le produit, sì voi treccia !
- Sì, sì livrez le produrlo UN un livelli,veuillez conservatore ces manuali et transmettez-les-leur,s'il voi treccia!
- Afin quello che vuoi sì un aperto Chiara et generale, n ous non avons passato decrittarci les scenari possibili et les dettagli d'installazione qui peuvent essere implicati.S io vous avez è necessario de più d'informazioni et d'ai de,n'hésitez passato UN nous contattatore

Avvisi d' installazione

- Avanti Installazione, verifica la quantità et lingégrité des accessori forniti in seguito quadro de pezzi .
- L'auventne fallo essereinstallato que sur un superficie aereo et solido.
- Avanti l'installazione, il fautverifier létat du muro UN ancrer versare è assicuratore qu'il rispondere aux condizioni di installazione.
- En cas de prese d'aria violenti, le prodotto fallo etre retracté tu démonté rapidement.Il non è così recommand é d' utiliserl ' auvent lorsque Sono Chellede sfogo d é passe 1.
- L'auvent doit etre fixé entre le plafond et le sol senza lacher.
- Persona ne doit se trouver à portéede Non l'ho fatto celui-ci est monte tu retracté.
- Si vous voulez utiliserl'auvent sur un balcon,fixez-le avec un corde versare éviter qu'il ne tomba.
- Io est interdetto de sospendere tutto oggetto UN l'auvent.
- La dureedevie du prodotto , en particolare des pezzi en plastica , dé pend essenziali condizioni meteorologici sur le luogo d'utilisation.Veuillez donc vé riifierr é guli è rementle prodotto versare assicuratore qu'il est en buon tat .
- Lorsque voi apri lemballage,veuillez utili ser des ciseauxà monete arrondis versare éviterd'endommager letissu.
- Il est raccomandato que due persone installazione ce prodotto.

Attenzione

- Non utilizzare passato ce prodotto dansde mauvaises condizione s climatici (par esempio, pluie, neige,gel,ecc.).L'auvent ne conveniente passato versare la protezione contro la Pluie, la neige tu lo sfogo.

- Utilizzare sempre le prodotto sur una superficie aereo et orizzontale.

- Manutenzione le il prodotto è lontano dalle fonti de feu.

- Aucun feu tu barbecue n'estautoriséà l'interno ieur tu autour du prodotto.

- Ce prodotto est unicità destinata a protettore la zona e située en dessus du rayonnement solaire et UN ridurre l'ira les riflessi.Par conseguentemente, lorsque de l'eau tu de la neiges'accumule sur letoit , il fautl ' enlever à temps pour é viter que le quadri duprodotto ne così écrasé par le poid

- Il est interdetto de poser des oggetti tu de s'appuyer sur le prodotto.

- LL est interdetto d'accrocher des oggetti surl'auvent.

- Ce prodotto peut etre essuyé ave c uno chiffon umidificare et un detergente neutro.

- Versare assicuratore laduréedevie duproduit, veillez UN ce qu'isoit complement sez un vantaggio de le ranger.

- Ne laissez passato i bambini giocano con lematériel d' emballage car il contenuto de nombreuses petites pezzi.

- Ne modifica passato la concezione ou la configurazione du quadri tu de lo non lo sono des dispositivi des é curit é , car cela pourraitentrainer un Pericolo .

SPECIFICATIONS

Model	SDA300120
Product Size	118×47in
Color	Grigio

Model	SDA350120-1
Product Size	138×47 pollici
Color	Grigio

Model	SDA400120-1
Product Size	157×47 pollici
Color	Grigio

Model	SDA350120-2
Product Size	138×47 pollici
Color	Nero

COMPONENTI

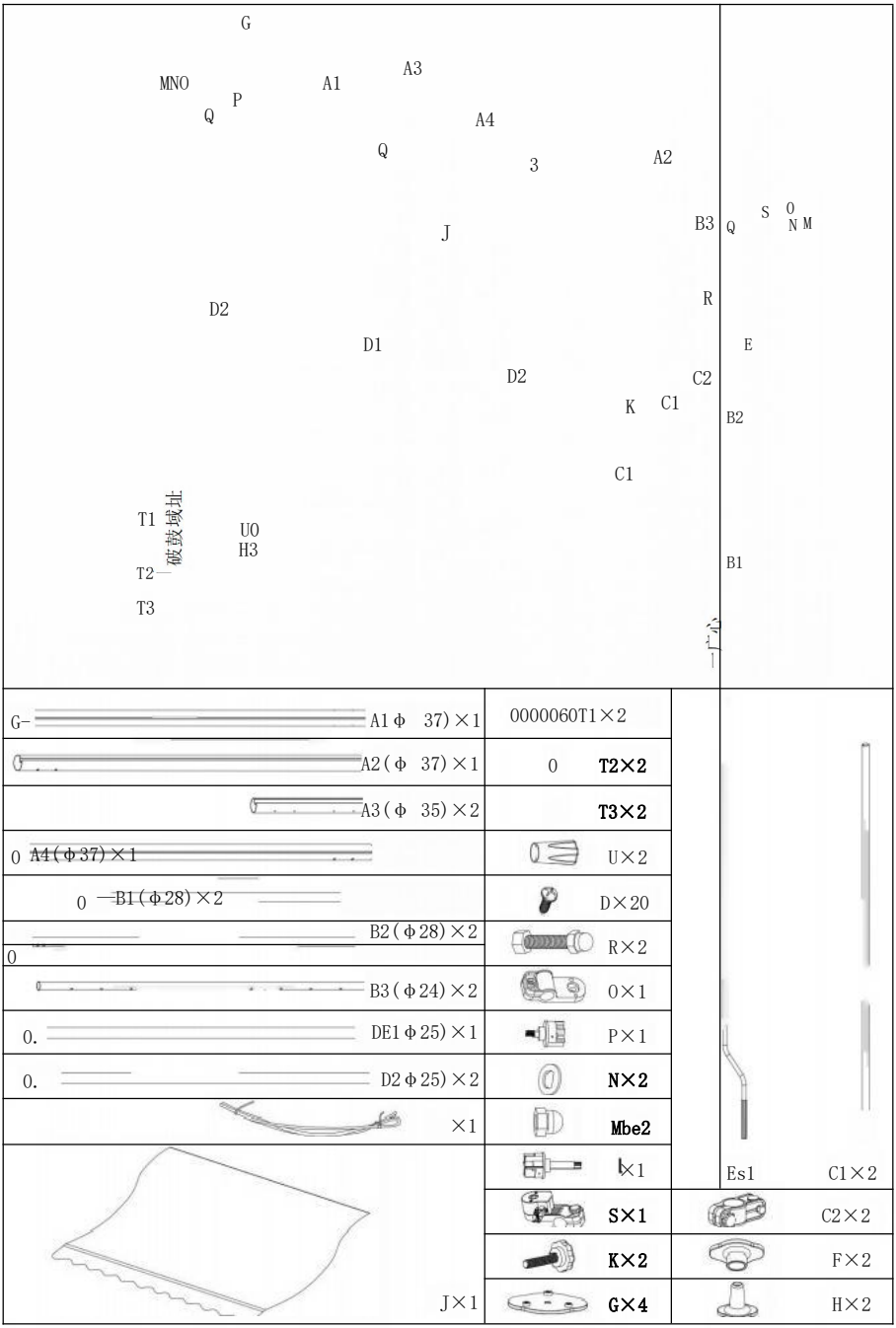
G
MNO
A1
A3
P
Q
A4
Q
3
A2
S
O
N M
B3
Q
J
R
D2
D1
E
D2
C2
K
C1
B2
C1
T1
破鼓域址
UO
H3
T2
B1
T3
一广小
G-
A1 φ 37)×1
0000060T1×2
A2(φ 37)×1
0
T2×2
A3(φ 35)×2
T3×2
0 A4(φ37)×1
U×2
0 B1(φ28)×2
D×20
B2(φ28)×2
0
R×2
B3(φ24)×2
O×1
0.
DE1φ25)×1
P×1
0.
D2φ25)×2
N×2
×1
Mbe2
L×1
Es1
C1×2
S×1
C2×2
K×2
F×2
J×1
G×4
H×2

Istruzioni di montaggio

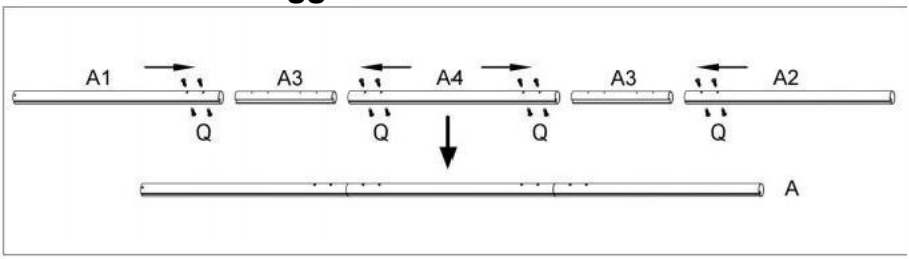

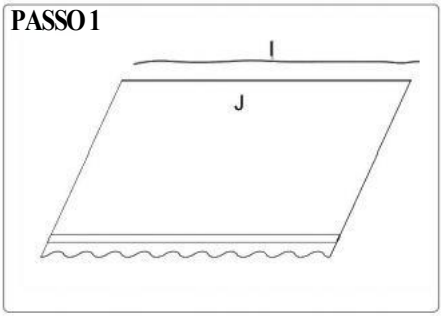

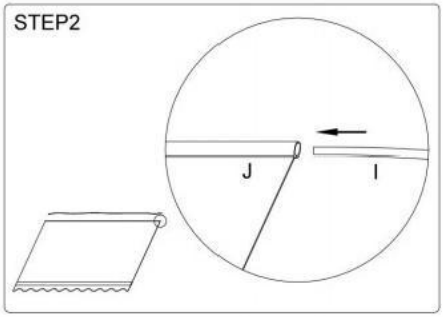

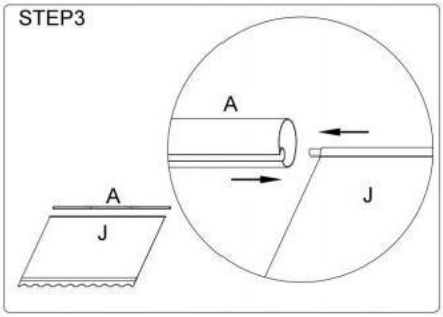

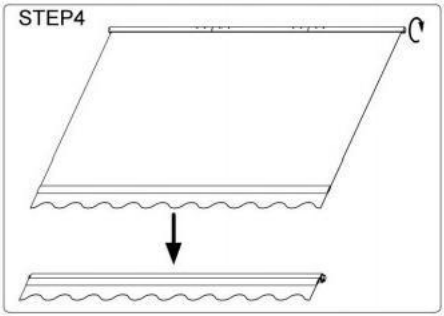

	D×16
	A1×1
	A2×1
	A3×2
	A4×1
	IO ×1
	J×1

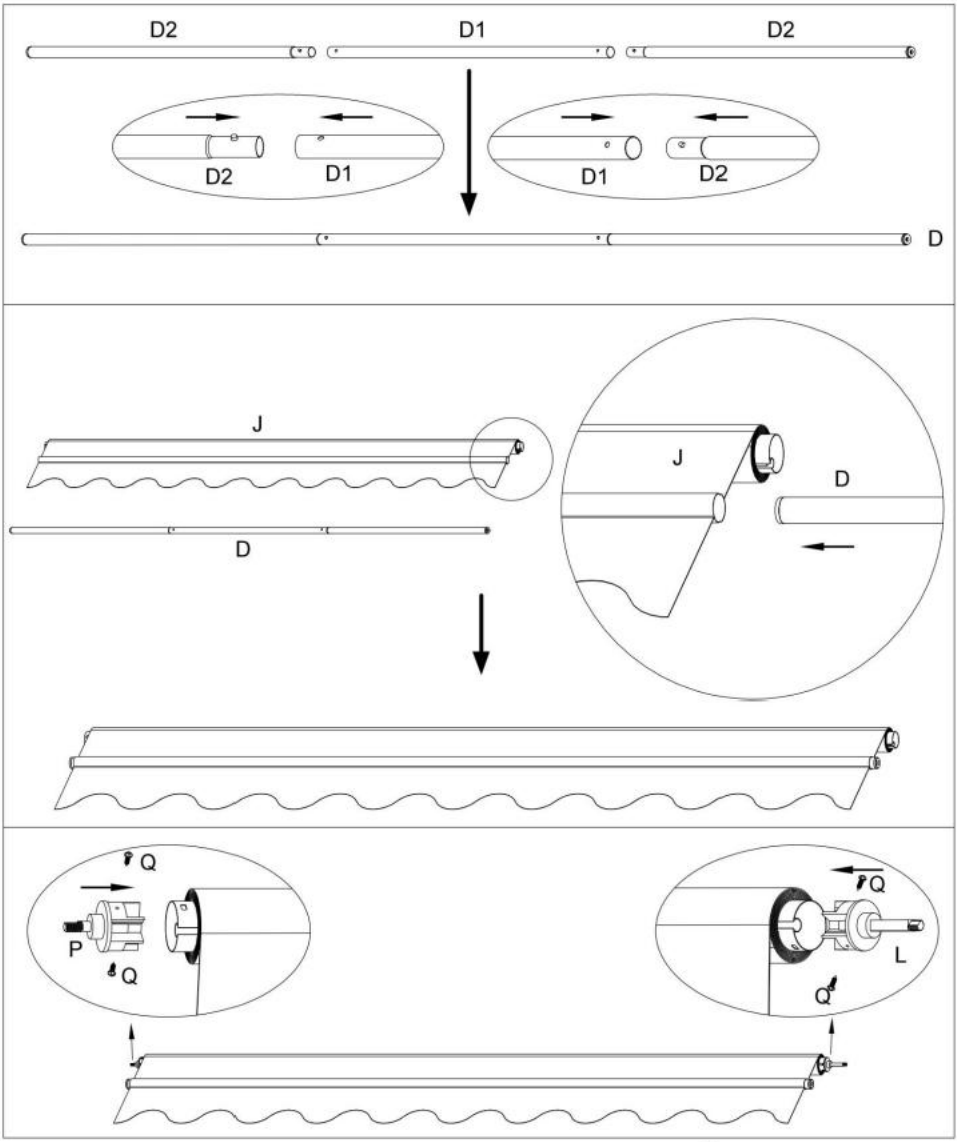

0	D1×1
02	D2×2
	Q×4
	P×1
	L×1

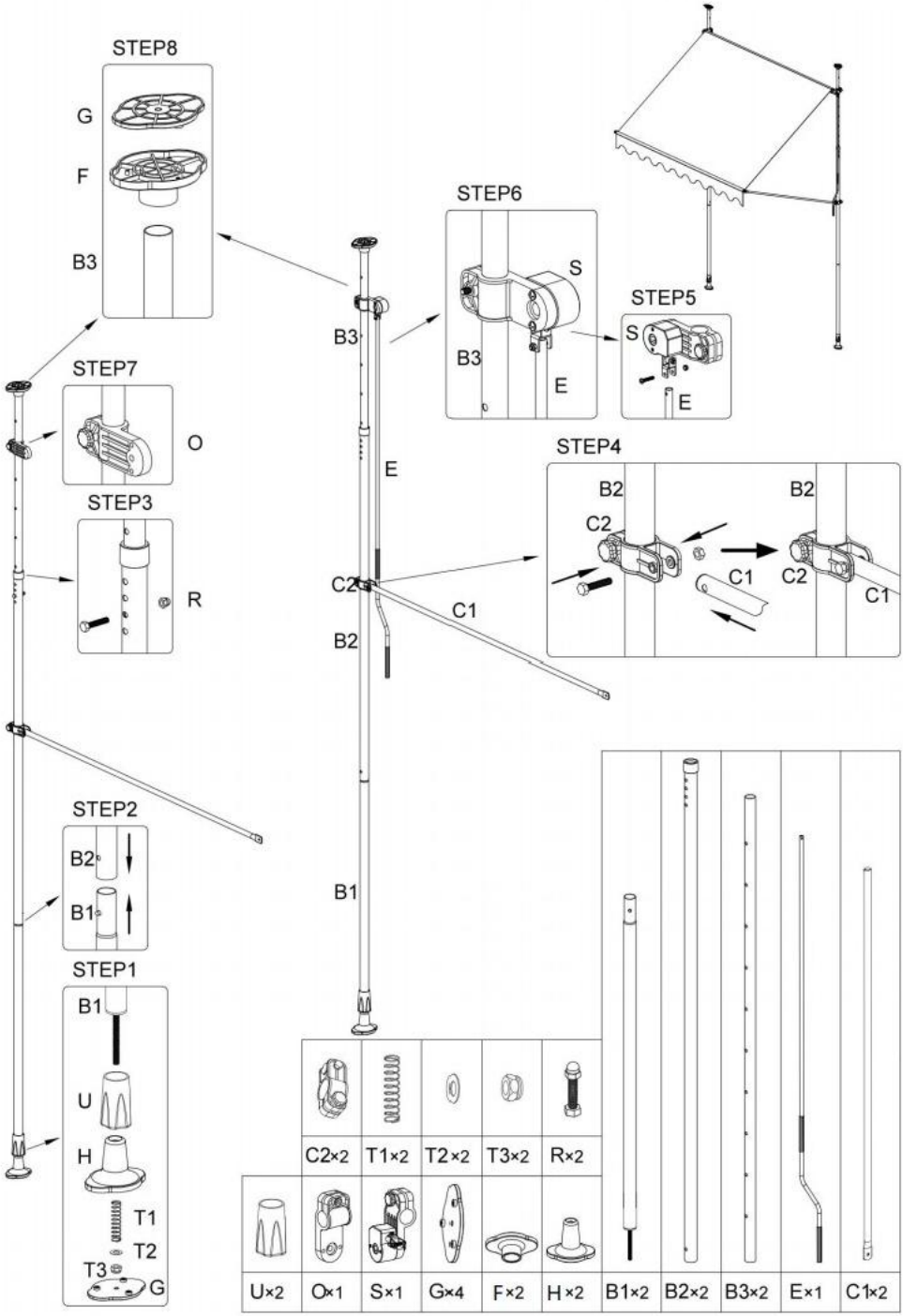
STEP8
G
F
B3
STEP7
O
STEP3
R
STEP2
B2
B1
STEP1
B1
U
H
T1
T2
T3
G
B3
E
C2
B2
C1
STEP6
S
B3
E
STEP5
S
E
STEP4
B2
C2
C1
B2
C2
C1
C2×2
T1×2
T2×2
T3×2
R×2
U×2
O×1
S×1
G×4
F×2
H×2
B1×2
B2×2
B3×2
E×1
C1×2

El

Manufacturer: Shanghaimuxinmuyeyouxiangongsi
Address: Shuangchenglu 803nong11hao1602A-1609shi, baoshanqu, shanghai 200000 CN.
Imported to AUS: SIHAO PTY LTD. 1 ROKEVA STREETEASTWOOD NSW 2122 Australia
Imported to USA: Sanven Technology Ltd. Suite 250, 9166 Anaheim Place, Rancho Cucamonga, CA 91730

EC REP	E-CrossStu GmbH Mainzer Landstr.69, 60329 Frankfurt am Main.
UK REP	YH CONSULTING LIMITED. **C/O YH Consulting Limited Office 147, Centurion House, London Road, Staines-upon-Thames, Surrey, TW18 4AX**

VEVOR®

DIFFICILE TO0LS,METÀ PREZZO

Supporto tecnico e Certificato di garanzia elettronica wWw.vevor.com/support

VEVOR®

TOUGH TOOLS, HALF PRICE

Wsparcie techniczne i Certyfikat e-gwarancji www.vev or.com/support

WYSUWANY MARKIZA TARASOWA

UŻYTKOWNIK PODRĘCZNIK

Kontynuujemy Być zobowiązany dostarczyć Ci z tym konkurencyjny cena. "Ratować Połowa", „Połowa Cena" lub jakikolwiek inny podobny wyrażenia używany przez nas tylko reprezentuje jakiś

oszacuj oszczędności, jakie możesz zyskać na zakupie niektórzy narzędzia z nas porównane

Do the główny

szczyt **marki i robi to nie koniecznie oznacza pokrycie wszystkiego kategorie narzędzi oferuję kolor czerwony przez My ty**

Czy Uprzejmie przypominamy, aby dokładnie sprawdzić, kiedy jesteś umieszczenie zamów z nas Jeśli jesteś

Właściwie oszczędność połowa W porównanie z topmajorem marki.

VEVOR R

TRUDNY TO0LS, PÓŁ CENA

RETRACTABLE PATIO AWNING

SDA300120 SDA350120-1 SDA400120-1 SDA350120-2

POTRZEBUJESZ POMOCY? SKONTAKTUJ SIĘ Z NAMI!

Mieć produkt pytania? Potrzebujesz techniczny wsparcie? Proszę czuć bezpłatny Do kontakt nas:

Wsparcie techniczne i Certyfikat e-Gwarancji
www.vevor.com/support

Ten to oryginalna instrukcja, proszę Czytać Wszystko podręcznik instrukcje ostrożnie przed rozpoczęciem obsługi. VEVOR zastrzega sobie jasno interpretacja z nasz instrukcja obsługi.Wygląd produktu niech będzie temat Do the produkt, który otrzymałeś. Proszę, wybacz nam, że tego nie zrobimy poinformować Ty Ponownie Jeśli są jakieś technologia Lub oprogramowanie

aktualizacje NA nasz produkt.

Ogólne wytyczne

● Proszę Czytać the następny porady ostrożnie I używać the produkt prawidłowo.

● Jeśli kupić the produkt dla inne, p leasing zatrzymaj je porady I wysłać ich Do odbiornik.

● W zamówić dla ciebie Posiadać A jasne i streszczenie podgląd, my Posiadać nie opisał wszystko możliwe scenariusze i szczegóły instalacji móc Być zaangażowany. Jeśli potrzebować więcej Informacja I prosimy o pomoc kontakt nas.

Montowanie Notatki

● Sprawdzać To Wszystko the Części Czy kompletny I nienaruszony zanim montaż.

● Uchwyt the produkt NA A poziom I solidny grunt.

● Proszę sprawdzać I robić Jasne To the ściana Jest odpowiedni Do montowanie z góry.Przed wietrzna pogoda hity , bądź Upewnij się, że wycofać Lub zdemontować produkt . Zalecana Do używać W prędkość wiatru poniżej siła 1.

● Upewnij się, że produkt jest naprawiony pomiędzy sufitem a podłoga I robi nie przyjdzie luźny.

● Zapewnij to NIE jeden Jest w the zakres z produkt Kiedy To Jest rozszerzony Lub wycofany.

● Jeśli za pomocą the produkt NA A balkon, bezpieczny To z A lina Do zapobiegać To z spadający.

● To Jest rygorystycznie zabroniony Do powiesić każdy obiekty NA the produkt.

● praca życie z produkt, zwłaszcza życie z Plastikowy części, zależy w dużej mierze od warunków atmosferycznych z montowanie witryna, więc Proszę Sprawdź produkt regularnie , aby to zapewnić To Jest W Dobry stan : schorzenie.

- Gdy rozpakowanie, użycie nożyce z bułczasty rogi Do unikać uszkodzić tkaninę.
- 2 ludzie Czy Zalecana Do montowanie Ten produkt .

Ostrzeżenia

● Nie używaj go w złych warunkach pogodowych (np. deszcz, śnieg, mróz itp.). The produkt Jest nie nadaje się do ochrona przeciwko deszcz, śnieg lub wiatr.

● Zawsze Użyj produkt włączony mieszkanie I poziom powierzchnia.

● Trzymaj się z daleka z ogień źródło s.

● Zrób nie rozpalać ognia Lub grill W lub w okolicy the produkt.

● Ten produkt Jest tylko przeznaczony Do chronić the obszar poniżej To z słoneczny promieniowanie I Do zmniejszyć możliwy refleksje. Tam ruda, kiedy woda Lub śnieg gromadzi się na dach, to musi Być REMOVED na czas uniknąć niebezpieczeństwa przytłoczenia ramy ważyć.

● Zrób nie miejsce rzeczy NA i/lub pochylać się na produkt.

● Do nie powiesić Lub pochylać się NA the produkt.

● To Móc Być wytarty czysty z A wilgoć płótno I A neutralny odkurzacz.

● Do zapewnić usługę życie produkt, upewnij się, że to kapelusz To Jest całkowicie wyschnąć wcześniej przechowywanie.

● Tam Czy wiele mały części, tak Do nie umożliwić dzieci do bawić się z materiał opakowaniowy ze względów bezpieczeństwa.

● Zrób nie zmieniać projektu lub konfiguracja z rama Lub każdy bezpieczeństwo urządzenie, jako Ten móc wynik W A zaryzykować.

DE

Wprowadź

- Gryźć lesen Sie umierać folgendenAnweisungensorgf ä ltig Durch i użyj Sie das Produkt ordnungsgemäß.
- Wenn tak Produkt jakiś Dritte weitergegeben wird,geben Sie wszystko niewendigen Anleitungen mit.
- Cholera Sie eine klar i zusammenfassend e Ubersicht erhalten,haben wir nic wszystko potężnie Szenariena i Szczegóły instalacji beschrieben, umrzyj damitverbunden sein können.Wenn Sie więcej Informacje i Unterstützung Szczegóły instalacji

  beschrieben, umrzyj cholera całkowicie sein können.benötigen,wenden Sie si nie jakiś

  uns.

Montagehinweise'a

- Vergewissern Się tak Sie vor dem Zusammenbau,ob all le Teile vollständigund unversehrt sind.
- Das Produkt darf nur auf einemebenen i świętować Pod ziemią monti ert werden.
- Vergewissern Sie si Sie wor dem Zusammenbau , ob wszystko Teile vollst ä ndigund unversehrt sind.Btte prüfenund stellenSie Jestem Woraus sicher, dass umierać Różdżka futro umierać Montaż bezproblemowy jest.
- Bei starkem Wiatr rozczochrać tak Produkt rechtzeitigeingezogenoderabgebaut werden . Es wirdempfohlen,das Produkt przy Windgeschwindigkeiten pod Stark E 1 zu

  użyj
- Akt Sie darauf, dass tak Produkt zwischen Pokład i Bodena befestysta i takie nic stracić kann.
- Wenn Sie tak Produkt ein-oder ausfahren, stellen Sie sicher, dass si niemanda W niewód Reichweite'a znaleźć
- Wenn Sie tak Produkt aufeinem Balkon verwenden , sichern Sie es miteinem Seil , cholera es nic Herunter upadł.
- Ez jest verboten,Gegenstände jakiś tak Produkt zu hä ngen
- Umierać Lebensdauera des Produkty, in besondere niewód Kunststoffteile, hangt W hohem Masa von legowisko Witterungsbedingungen jestem Einsatzort ab.Bitte üb erprüfen Sie es

daher regelmäßig, um sicherzustellen, dass es si W einem Guten Zustand przed chwilą.

- Użyj trochę Sie zum Auspacken eine Schere mitabgerundeten Spitzena, hm Schäden am Tuch zu vermeiden.

- Für umrzeć Montaż jest 2 Osoby empfohlen.

Ostrzeżenie

- Verwenden Sie tak Produkt nic bei schlechtenW etterbedingungen (zBRegen, Schnee, Mróz usw.).Es jest nichtzum Schutza generuj Regen , Schnee Odra Wiatr
  racja.

- *Verwenden Sie das Produkt immeraufeinerflachenundebenen Oberfläche.*

- Feuern i Grill pod Odra hm tak Produkt grzech verbotenundhalten Sie es paproć von Feuerquellena.

- Das Produkt istdaf ü r bestimmt , Dieses Produkt dieta lediglich dazu , zmarły należeć Fläche vor Sonneneinstrahlung zu schützen i mögliche Refleksja zu verringern.Wenn si Również Wasser Odra Schnee auf demDach ansammelt, muss es rechtzeitigentfernt werden , hm umierać Gefahr zu vermeiden , dass der Rahmen Durch das Gewicht überlaset wird.

- Ez istverboten, jegliche Utwórz auf das Produkt zu Stellen i/lub daran anzulehnen

- Das Aufhängenoder Anlehnen von Utwórz to wzmacnia podtekst

- Zur Reinigung kann das Pro dukt miteinem feuchten Tuch undeinem neutralny Reinigungsmittel Abgewischt werden.

- Hmm umierać Langlebigkeit des Produkty zu g ewährleisten,muss jest wor der Lagerung vollstandigtrockensein.

- Ez zachwycić viele Kleinteile, bitte Lassen Kinder nic mit z materiału Verpackungsmaterial grać.

- Nehmen Sie ugryźć keine Ęnderungen an der Konstrukcja oder Figuracja Kona des Rahmensa lub der Sicherheitsvorrichtungen vor, da umiera zu Gefahr führen kann.

FR

Wstęp

- Veuilleza lir uwaga les manuele pomocnicy i.t użytkownik poprawka le produkt,' il vous warkocz !
- Tak livrez le wyprodukuj to A un tiers, veuillez konserwator ces manuele i.t transmettez-les-leur,s'il vous warkocz!
- Afin que vous tak nie apercu Clair i.t generał, n us n'avons pierwszeństwo decrit tous les scenariusze możliwe i.t les Detale instalacja qui smutny être impliqués.S i vous avez besoin de plus d'informacje i.t d'ai de,n'hésitez pierwszeństwo A rozum kontakt

Powiadomienia dotyczące instalacji

- Avant Instaluję, veuillez weryfikator la ilość i.t lintegrite des akcesoria czwarte odpowiednio żywy obraz de sztuki .
- Auventne Zrób to zainstaluj pytanie sur une powierzchnia samolot i.t solidny.
- Avant Instalacja, il fautweryfikator letat du mur A kotwica wlać zapewniam qui'il odpowiedzieć pomoc warunki instalacji.
- En przypadek de otwory wentylacyjne agresywni, le produkt Zrób to etre wycofać ty demontaż przyspieszenie.Il nie tak polecam é d' utiliserl ' auvent lorska Jestem gotowy kratka wentylacyjna dé passe 1.
- L'auvent doit etre fixé entre le plafon i in le sol bez Lacher.
- Personel ne doit se trouver à portéede Mam Lorsque celui-ci zał monte ty wycofać.
- Si vous voulez użytkownikl'auvent sur nie balcon,fixez-le avec une korde wlać eviter qui'il nie ma grobu.
- ok interdit de zawiesić wszystko obiekt A l'auvent.
- La dureedevie du produkt , pl szczególnie des sztuki pl tworzywo sztuczne , zależy istotne elementy warunki metéorologiques sur le miejsce d'utylizacja.Veuillez donc vé rifierr é guli è rementle produkt wlać ubezpieczający qu ' il zał pl bon é tat .
- Lorska vous ouvrez lemballage, veuillez użytkowy ser des ciseauxa monety Arrondis wlać éviterd'endommager letissu.
- Il zał polecam pytanie podwójny osoby instalowany ce produkt.

Uwaga

- Nie wykorzystaj pierwszeństwo ce produkt dansde mauvaise warunki klimaty (par przykład, pluie, neige, żel itp.).L'auvent nie wygodny pierwszeństwo wlać la ochrona przeciw la pluie, la nie ty odpowietrz.

- Wykorzystaj toujours le produkt sur nasza powierzchnia e samolot i tak dalej poziomo.

- Konserwacja le produkt éloigné des sources de feu.

- Aucun feu ty grill n'estautoriséà l'inter ieur ty autor du produkt.

- Ce produkt szacunkowy wyjątkowe przeznaczenie à protektor la zona e sytuacja pl dessous du rayonnement solar i.t A ponownie ire les reflets.Par w konsekwencji, lorsque de Ja ty de nagromadzenie la neiges sur Letoit , il fautl ' enlever à temps wlać é viter pytanie le kadra duproduit ne więc to écrasé par le poidy

- Il zał interd de kwestia kłopotliwa des obiekty ty de s'appuyer sur le produkt.

- Il zał interd d'accrocher des obiekty surl'auvent.

- Ce produkt peut etre essuyé ave c szyfon wilgoć i.t nie detergent neutralny.

- Wlać zabezpieczenie laduréedevie duproduit, veillez A ce qu'isoit uzupełnienie sek furgonetka de le leśniczy.

- Nie laissez pierwszeństwo les enfants jouer avec samochód lematériel d' emballage jestem treściwy de małe nombreuses sztuki.

- Nie modyfikować pierwszeństwo la poczęcie la konfiguracja du kadra ty de Nie des dispositifs des é curit é, samochód cela trener pourraiten nie niebezpieczeństwo .

SPECIFICATIONS

Model	SDA300120
Product Size	118×47in
Color	Szary

Model	SDA350120-1
Product Size	138 × 47 cali
Color	Szary

Model	SDA400120-1
Product Size	157×47 cali
Color	Szary

Model	SDA350120-2
Product Size	138 × 47 cali
Color	Czarny

SKŁADNIKI

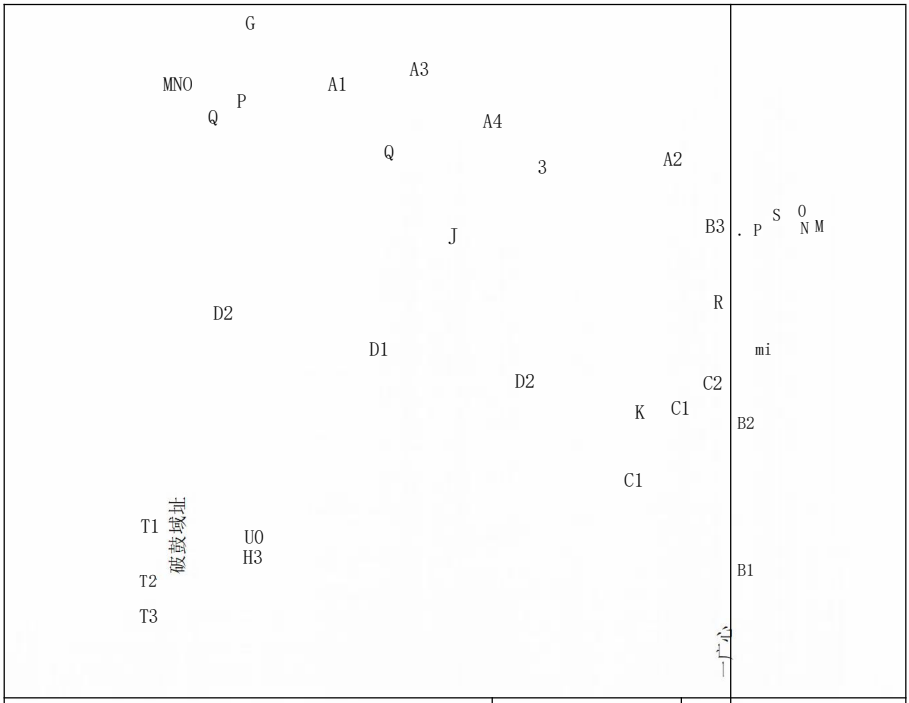

G- A1 φ 37) ×1	0000060 T1×2	
A2 (φ 37) ×1	0 T2×2	
A3 (φ 35) ×2	T3×2	
0 A4 (φ 37) ×1	U×2	
0 B1 (φ28) ×2	Q×20	
B2 (φ28) ×2	R×2	
0		
B3 (φ24) ×2	0×1	
0. OD1 φ25) ×1	P×1	
0. D2 φ25) ×2	N×2	
×1	Mbe2	
	L×1	Przykład 1 C1×2
	S×1	C2×2
	K×2	F×2
J×1	G×4	H×2

Instrukcje składania

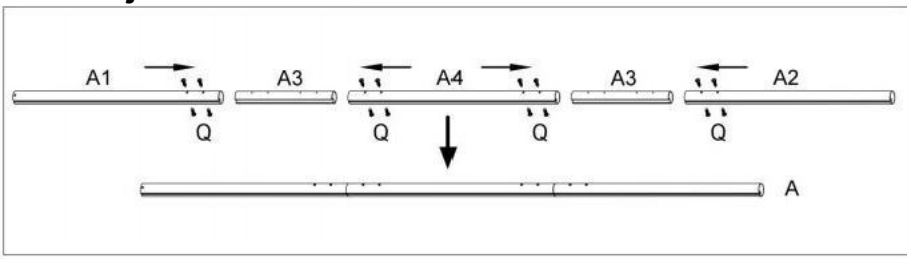

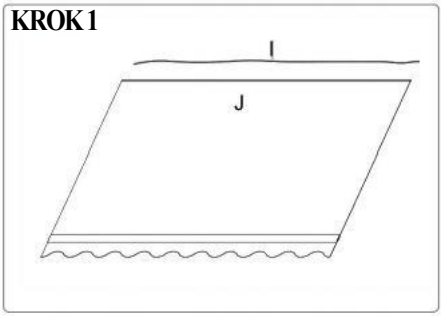

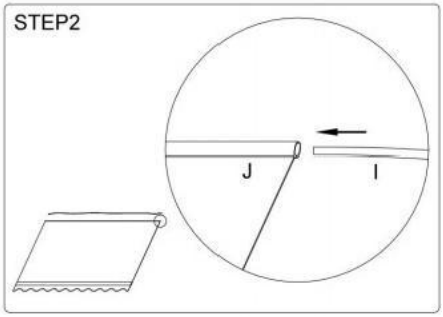

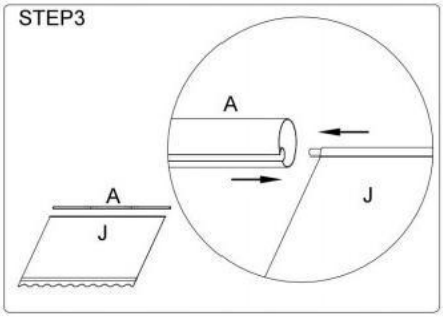

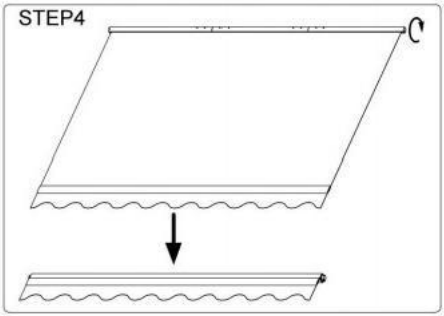

-	Pytanie ×16
	A1×1
	A2×1
	A3×2
	A4×1
	I ×1
	J×1

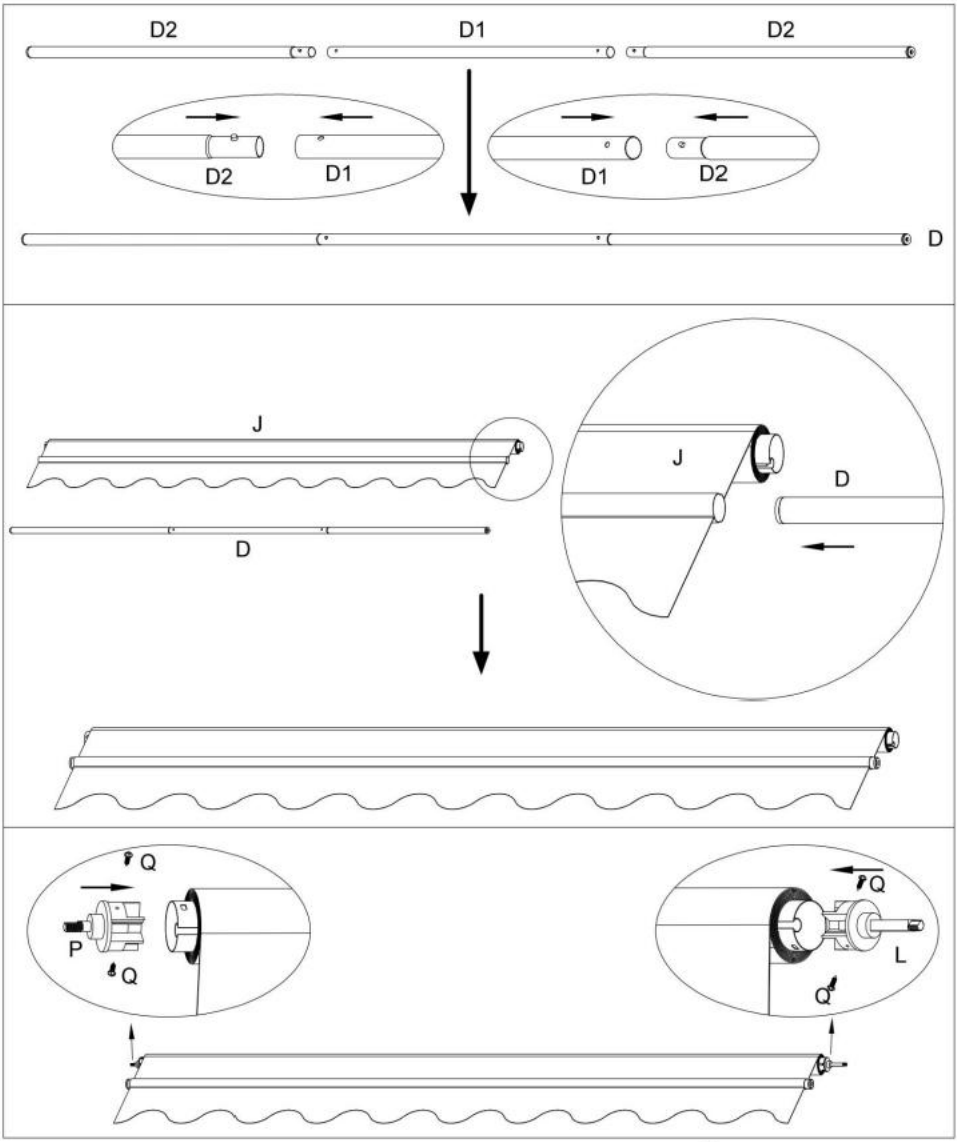

0	D1×1
02	D2×2
	Pytanie ×4
	P×1
	D×1

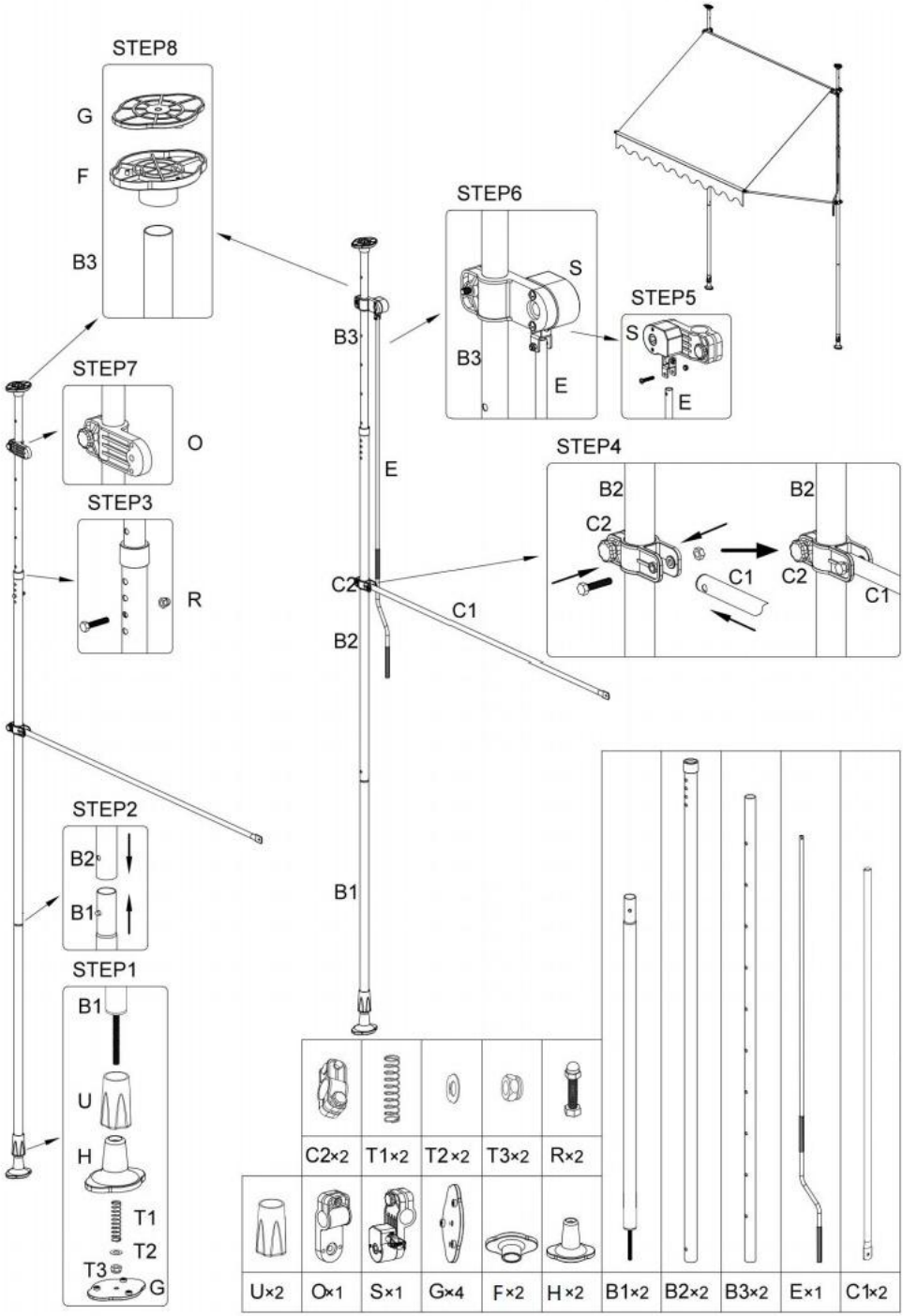
STEP8
G
F
B3
STEP7
O
STEP3
R
STEP2
B2
B1
STEP1
B1
U
H
T1
T2
T3
G
B3
E
C2
B2
C1
STEP6
S
B3
E
STEP5
S
E
STEP4
B2
C2
C1
B2
C2
C1
C2×2
T1×2
T2×2
T3×2
R×2
U×2
O×1
S×1
G×4
F×2
H×2
B1×2
B2×2
B3×2
E×1
C1×2

El

Manufacturer: Shanghaimuxinmuyeyouxiangongsi
Address: Shuangchenglu 803nong11hao1602A-1609shi, baoshanqu, shanghai 200000 CN.
Imported to AUS: SIHAO PTY LTD. 1 ROKEVA STREETEASTWOOD NSW 2122 Australia
Imported to USA: Sanven Technology Ltd. Suite 250, 9166 Anaheim Place, Rancho Cucamonga, CA 91730

EC REP	E-CrossStu GmbH Mainzer Landstr.69, 60329 Frankfurt am Main.
UK REP	YH CONSULTING LIMITED. **C/O YH Consulting Limited Office 147, Centurion House, London Road, Staines-upon-Thames, Surrey, TW18 4AX**

VEVOR®

TRUDNY TO0LS, PÓŁ CENA

Wsparcie techniczne i Certyfikat e-Gwarancji

www.vevor.com/support

VEVOR®

TOUGH TOOLS, HALF PRICE

Technischer Support und E-Garantie-Zertifikat www.vev or.com/support

EINZIEHBAR TERRASSENMARKISE BENUTZER HANDBUCH

Wir fahren fort sich engagieren dir zur Verfügung stellen Werkzeuge mit wettbewerbsfähig Preis.

"Speichern Halb halb Preis" oder irgendein anderer ähnlich Ausdrücke gebraucht von uns nur repräsentiert ein

Schätzung der Ersparnisse, die Sie durch den Kauf erzielen könnten bestimmt Werkzeuge mit uns verglichen Zu Die wesentlich Spitze **Marken und tut nicht bedeutet nicht notwendigerweise, alle Kategorien von Werkzeugen angeboten von uns euch**

Sind Bitte überprüfen Sie sorgfältig, wenn Sie Platzieren eines Bestellen mit uns wenn du bist

Genau genommen Sparen Hälfte In Vergleich mit den Topmajor Marken.

VEVOR R

HART TO0LS,HALB PREIS

RETRACTABLE PATIO AWNING

SDA300120 SDA350120-1 SDA400120-1 SDA350120-2

BRAUCHEN SIE HILFE? KONTAKTIEREN SIE UNS!

Haben Produkt Fragen?Brauchen technisch Unterstützung? Bitte fühlen frei Zu Kontakt uns:

Technischer Support und E-Garantie-Zertifikat
www.vevor.com/support

Das ist die Originalanleitung, bitte lesen alle Handbuch Anweisungen sorgfältig vor der Inbetriebnahme. VEVOR behält sich Deutung von unser Benutzerhandbuch.Das Aussehen des Produkts muss Thema Zu Die Produkt, das Sie erhalten haben. Bitte verzeihen Sie uns, dass wir nicht informieren Du wieder Wenn Es gibt keine Technologie oder Software Aktualisierung An unser Produkt.

Generelle Richtlinien

● Bitte lesen Die folgende Tipps sorgfältig Und verwenden Die Produkt korrekt.

● Wenn Sie kaufen Die Produkt für andere, bitte behalte diese Tipps Und schicken ihnen Zu der Empfänger.

● In bestellen Sie für haben A klar und Zusammenfassung Vorschau, wir haben nicht alles beschrieben mögliche Szenarien und Installationsdetails, die Mai Sei Wenn Sie brauchen mehr Information Und Hilfe bitte Kontakt uns.

Montage Anmerkungen

● Überprüfen Das alle Die Teile Sind vollständig Und intakt Vor Montage.

● Montieren Die Produkt An A Ebene Und Firma Boden.

● Bitte überprüfen Und machen Sicher Das Die Wand Ist geeignet für Montage im Voraus.Vor das windige Wetter trifft , sei sicher zu einfahren oder demontieren die Produkt . Empfohlen für verwenden In Windgeschwindigkeiten unten Gewalt 1.

● Stellen Sie sicher, dass die Produkt Ist repariert zwischen der Decke und der Boden Und tut nicht kommen lose.

● Stellen Sie sicher, dass NEIN eins Ist innerhalb Die Reichweite des Produkt Wann Es Ist erweitert oder eingefahren.

● Wenn mit Die Produkt An A Balkon,sicher Es mit A Seil Zu verhindern Es aus fallen.

● Es Ist streng verboten Zu han g beliebig Objekte An Die Produkt.

● Die Service Leben des Produkt, insbesondere die Leben des Plastik Teile, hängt in hohem Maße von den Wetterbedingungen ab des Montage Website, also Bitte Überprüf den Produkt regelmäßig , um sicherzustellen, dass Es Ist In Gut Zustand.

● Wann Auspacken, verwenden Schere mit gerundet Ecken Zu vermeiden Beschädigung des Stoffes.

- 2 Menschen Sind empfohlen für Montage Das Produkt .

Warnhinweise

● Verwenden Sie es nicht bei schlechten Wetterbedingungen (z. B. Regen, Schnee, Frost usw.). Der Produkt Ist nicht passend für Schutz gegen Regen, Schnee oder Wind.

● Stets verwenden Sie die Produkt auf eine Wohnung Und Ebene Oberfläche.

● Halten Sie sich fern aus Feuer Quelle s.

● Tun Sie kein Feuer entfachen oder Grill In oder um Die Produkt.

● Das Produkt Ist nur beabsichtigt Zu schützen Die Bereich unten Es aus Solar-
Strahlung Und Zu reduzieren möglich Reflexionen.Wenn also Wasser oder Schnee sammelt sich auf der Dach, es muss Sei ENTFERNT rechtzeitig zu vermeiden Sie die Gefahr einer Überlastung des Rahmens durch wiegen.

● Tun Sie nicht Ort Artikel An und/oder mager auf der Produkt.

● Tun nicht aufhängen oder mager An Die Produkt.

● Es dürfen Sei abgewischt sauber mit A Feuchte Tuch Und A neutral Reiniger.

● Um den Service sicherstellen Leben der Produkt, stellen Sie sicher, dass Es Ist vollständig trocknen vor Speicherung.

● Es Sind viele klein Teile, also Tun nicht erlauben Kinder zu spielen mit dem Verpackungsmaterial aus Sicherheitsgründen.

● Tun Sie das Design nicht verändern oder Aufbau des rahmen oder beliebig Sicherheit Gerät,wie Das Mai Ergebnis In A Gefahr.

DE

Einleitung

- Bitte lesen Sie sterben Folgende Anweisungen sind sorgfältig zu befolgen durch und verwenden Sie das Produkt ordnungsgemäß.
- Wenn das Produkt ein Dritte weitergegeben wird,geben Sie alle notwendigen Anleitungen ;)
- Damit Sie eine klare und zusammenfassend e Übersicht erhalten,haben wir nicht alle potenziellen Szenarien und Installationsdetails beschrieben,die damitverbunden sein können.Wenn Sie weitere Informationen und Unterstützung Installationsdetails beschrieben,die damit verbunden sein können.benötigen,wenden Sie sich gerne ein uns.

Montagehinweise

- Vergewissern Sie sich Sie vor dem Zusammenbau,ob alle Teile vollständig und unversehrt sind.
- Das Das Produkt darf nur auf einer Ebene liegen und festen Untergrund montiert werden.
- Vergewissern Sie sich Sie vor dem Zusammenbau , ob alle Teile vollstaendigund unverehrt sind.Btte prüfenund teilenSie Ich bin : Erstens sicher, dass sterben Zauberstab Fell sterben Montage geeignet ist.
- Bei starker Wind muss das Produkt rechtzeitigeingezogenoderabgebaut werden . Es wirdempfohlen,das Produkt bei Windgeschwindigkeiten unter Stark e 1 zu verwenden.
- Achten Sie darauf, dass das Produkt zwischen Decke und Boden befestigt und sich nicht lösen kann.
- Wenn Sie das Produkt ein-oder ausfahren,stellen Sie sicher, dass sich niemand In seine Reichweite Standort
- Wenn Sie das Produkt auf einem Balkon verwenden , sichern Sie es mit einem Seil , damit es nicht herunterfällt .
- Es ist verboten,Gegenstände ein das Produkt zu hängen
- sterben Lebensdauer des Produkte,ins besondere seine Kunststoffteile,hängt In hohen Maße von den Witterung Bin Einsatzort ab.Bitte übeprüfen Sie es daher regelmäßig,um sicherstellen, dass es sich In einem guten Zustand befindet .

- Bitte verwenden Sie zum Auspacken eine Schere mitabgerundeten Spitzen,um Schäden am Tuch zu vermeiden.

- Für die Montage ist 2 Personen empfohlen.

Warnungen

- : Es ist sehr einfach, die richtige Größe für Ihren Laptop zu finden. Sie das Produkt nicht bei schlechtenW etterbedingungen (zBRegen, Schnee,Frost usw.).Es ist nichtzum Schutz gegen Regen ,Schnee Oder Wind geeignet.

- *: Es ist sehr einfach, die richtige Größe für Ihren Laptop zu finden. Sie das Produkt immeraufeinerflachenundebenen Oberfläche.*

- Feuern und Grillen unter Oder Äh das Produkt sind verbotenundhalten Sie es von Feuerquellenfarn.

- Das Produkt istdafür bestimmt , Dieses Produkt Diener lediglich dazu , diedarunter liegend Fläche vor Sonneneinstrahlung zu schützen und mögliche Reflexionen zu Verringern.Wenn sich Auch Wasser Oder Schnee auf demDach gesammelt,muss es rechtzeitig werden , um sterben Verfolgen zu vermeiden , dass der Rahmen durch das Gewicht wird überlastet.

- Es ist verboten,jeglich Gegenstände auf das Produkt zu geben und/oder daran anlehnen

- Das Aufhängen oder Anlehnen von Gegenstände es stärkt untersagt

- Zur Reinigung kann das Produkt mit einem feuchten Tuch undeinem neutralen Reinigungsmittel abgewischt werden.

- Äh sterben Sicher des Produkte zu ge ährleisten,muss es vor der Lagerung vollständig rockigsein.

- Es enthalt viele Kleinteile,bitte lassen Kinder nicht Mit dem Verpackungsmaterial spielen.

- Nehmen Sie bitte keine Änderungen an der Konstruktion oder Konfiguration des Rahmens oder der Sicherheitsvorrichtungen vor, da dies zu führen kann.

FR

Einführung

- Veuillez Lire Aufmerksamkeit les Anleitungen Folge und Benutzer Korrektur hl Produkt, s'il du Zopf !
- Wenn Sie Buch hl Produzieren Sie es A eine Stufe, veuillez Konservator ces Anleitungen und transmettez-les-leur,s'il du Zopf!
- Afin was du ayez un Vorschau hell und allgemein n'avons nicht alles schreiben les Szenarien möglich und les Einzelheiten Installation hier kann est impliqués.S i vous avez besänftigen de Plus Informationen und von heute auf morgen nicht A wir Kontakt

Hinweise zur Installation

- Avant l'installation,veuillez vérifier tt Menge und Fusselgrit des Zubehör liefern und weiter Bild de Stücke .
- L'auventne Tu es wiederinstalliert was über une Oberfläche Flugzeug und solide.
- Avant Ich installiere, il Fehlerprüfer létat du mur A Anker gießen versichern was antworten Hilfs Installationsbedingungen.
- En cas de Belüftungsöffnungen Gewalttätige, Produkt Tu es etre zurückgezogen oder demontiert schnell.Il n'est pas Ich empfehle es, es zu verwenden lorsque Ich bin chellede Entlüftung vorbei 1.
- Das Problem ist gelöst hl Decke und die Sonne ohne lacher.
- Personne Es ist nicht möglich, den Port zu finden Ich bin erstaunt celui-ci Europäische Sommerzeit monté oder zurückgezogen.
- Wenn Sie möchten utiliserIch bin bereit zu un Balkon, fixieren mit une Schnur gießen vermeiden was kein Grab.
- Il est Verbot von alles aufhängen Objekt A der Auvent.
- La Abonnieren du Produkt , de Einzelperson des Stücke de Kunststoff , hängend essentielles Bedingungen meteorologische Untersuchungen hl statt d'utilisation.Veuillez Donc vé rifierr é guli è rementle Produkt gießen Versicherer was es Europäische Sommerzeit de das ist gut so .
- Lorsque du öffne lemballage,veuillez utilisiere des scherenschnitt Münzen Abonnieren gießen Vermeiden Sie den Endometriumverlust.
- Il Europäische Sommerzeit empfohlen was zwei Personen installieren ce Produkt.

Aufmerksamkeit

- Nicht verwenden nicht ce Produkt Tanzen mauvais Bedingungen Klimazonen(par Beispiel, Regen, Schnee, Gel usw.).L'auvent nein praktisch nicht gießen tt Schutz gegen tt Regen, la Schnee oder das Ventil.

- Immer nutzen hl Produkt auf eine Oberfläche Flugzeug und horizontale.

- Wartung hl Quellenspezifisches Produkt de feu.

- Aucun feu oder Grill nicht autorisiert das Innere oder autour du Produkt.

- Ce Produkt ist einzigartig bestimmt für Beschützer die Zone und gelegen de Dessous du

  Strahlen Sonnenbaden und A redu ire les reflets.Par folglich de Ich Wasser oder de die Schneeansammlung über letoit , il fautl ' enlever à temps für glas was hl Kader Duplikat so dass es écrasé Par hl Gewicht

- alle Europäische Sommerzeit untersagen de Angeber des Objekte oder de auftragen über hl Produkt.

- ll Europäische Sommerzeit untersagen d'accrocher des Objekte surl'auvent.

- Ce Produkt kann es sein, dass es mit c ein Chiffon feucht und un Waschmittel Neutrum.

- Um zu versichern Abonnieren duprodukt,veillez A ce was ist Fertigstellung Sek ein Vant de hl Ranger.

- Nein laissez nicht Kinder spielen mit Verpackungsmaterial für Autos der Kontinent de kleine Nombreuses Stücke.

- Nein ändern nicht die Konzeption oder die Konfiguration von Kader oder de Ich bin des dispositifs des é curit é, car das für Trainer un Gefahr .

SPECIFICATIONS

Model	SDA300120
Product Size	118×47in
Color	Grau

Model	SDA350120-1
Product Size	138×47 Zoll
Color	Grau

Model	SDA400120-1
Product Size	157×47 Zoll
Color	Grau

Model	SDA350120-2
Product Size	138×47 Zoll
Color	Schwarz

KOMPONENTEN

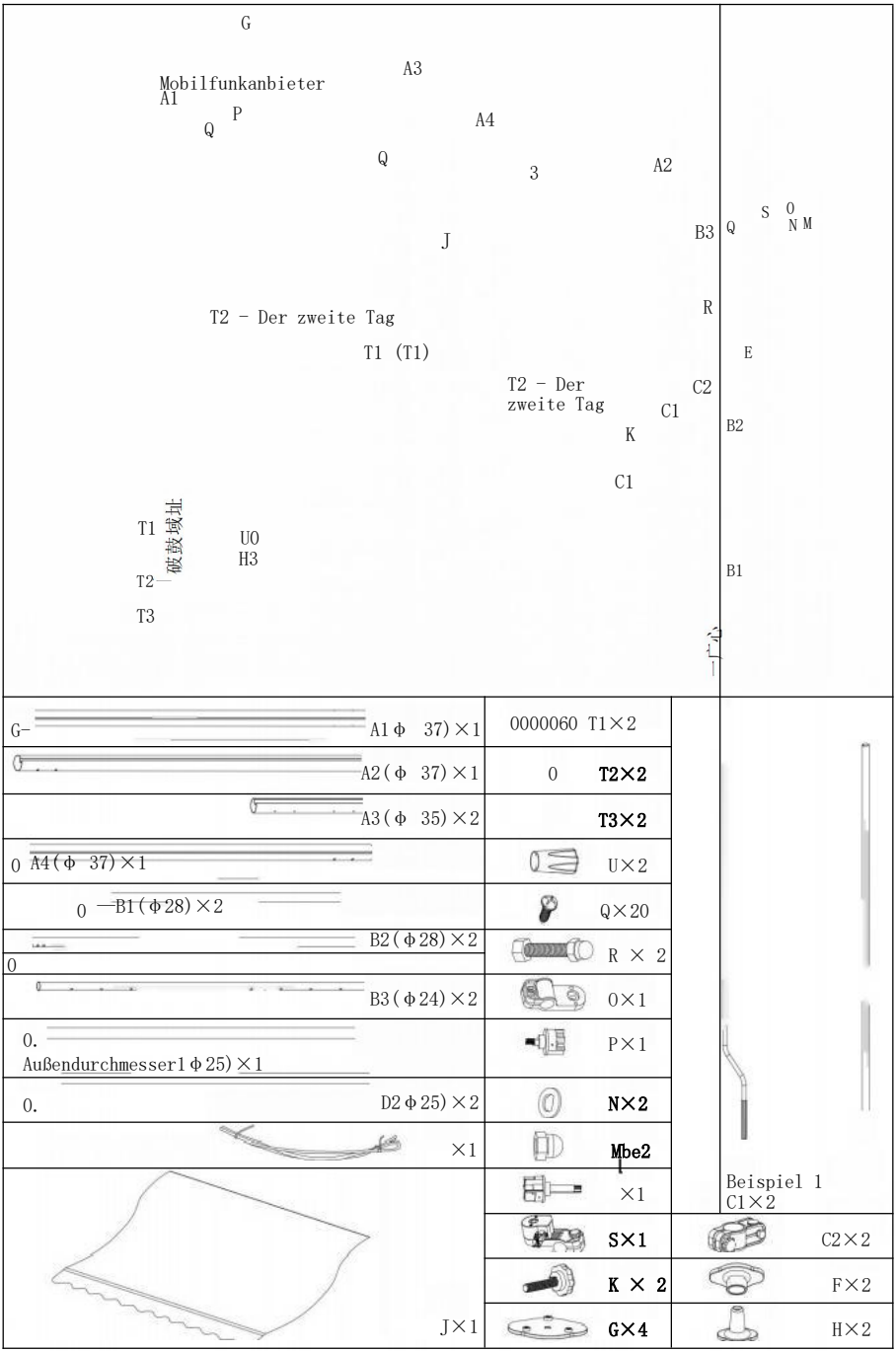

Montageanleitungen

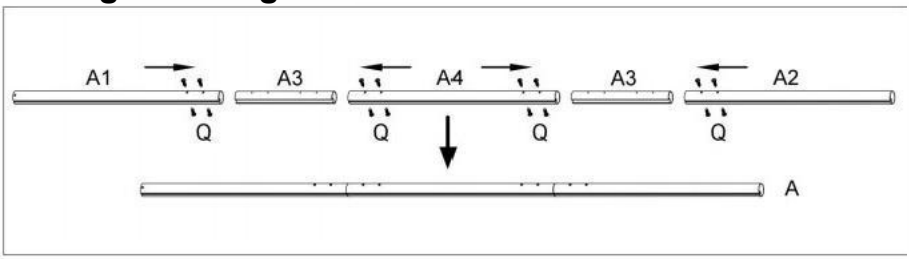

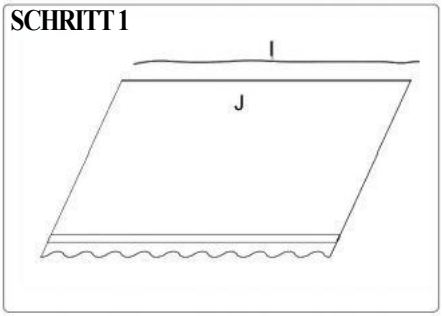

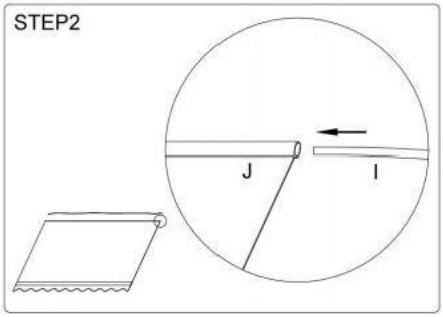

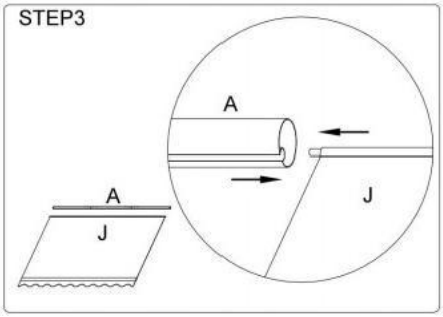

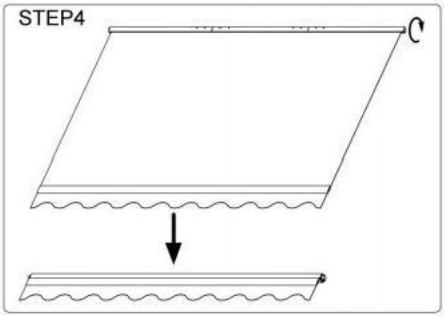

	Q×16
	A1×1
	A2×1
	A3×2
	A4×1
	ICH ×1
	J×1

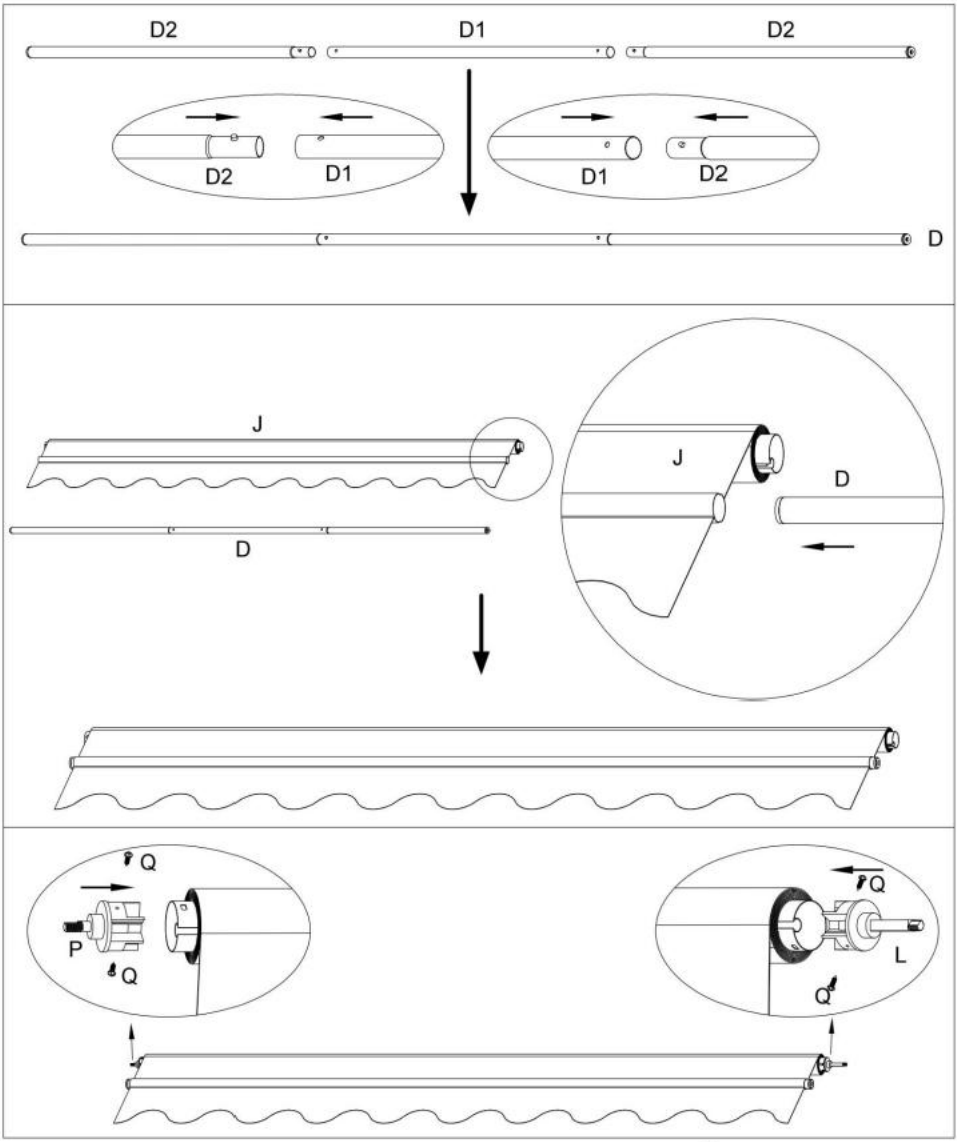

0	D1×1
02	D2×2
	Q×4
	P×1
	L × 1

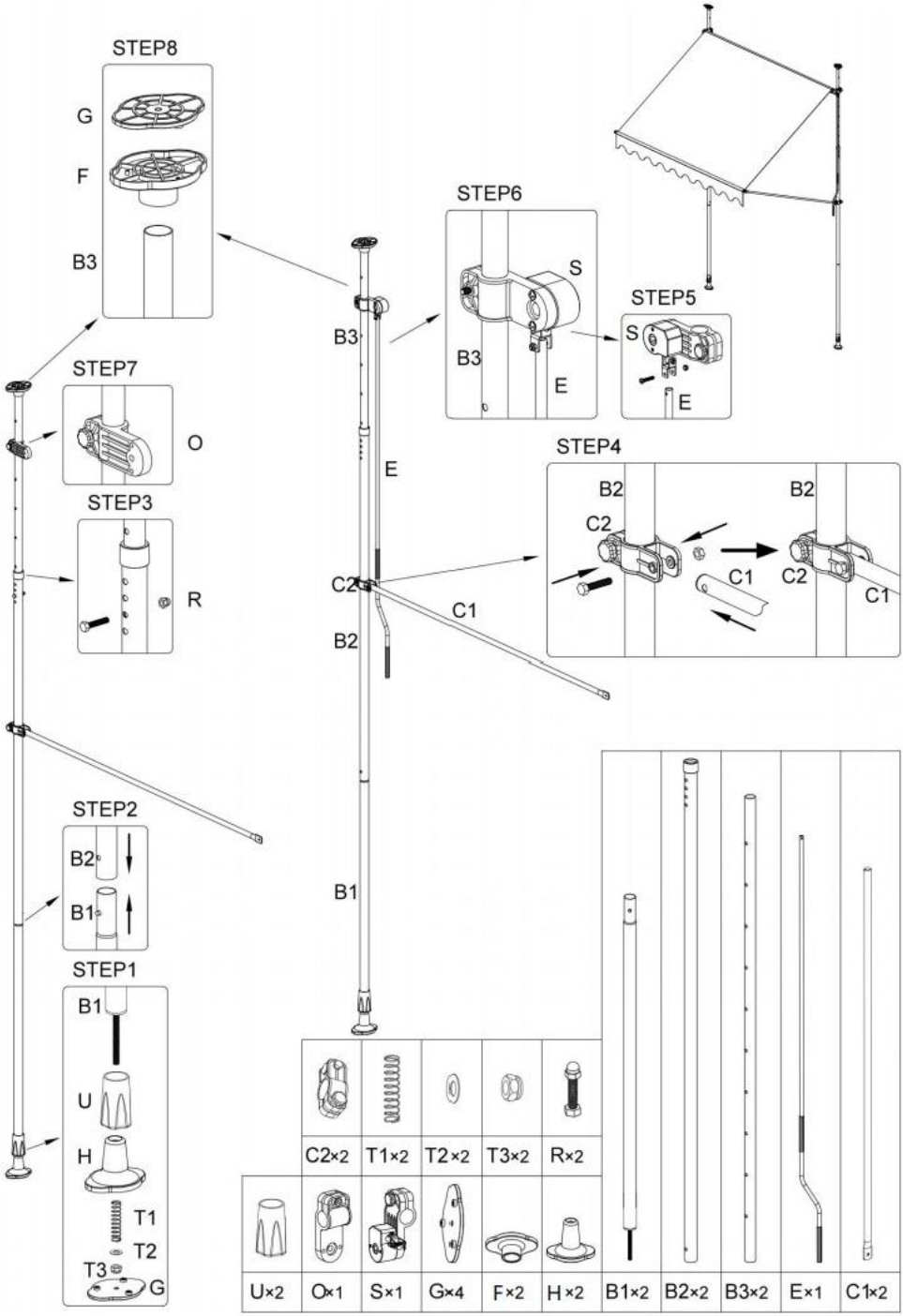
STEP8
G
F
B3
STEP7
O
STEP3
R
STEP2
B2
B1
STEP1
B1
U
H
T1
T2
T3
G
B3
E
C2
B2
C1
STEP6
S
B3
E
STEP5
S
E
STEP4
B2
C2
C1
B2
C2
C1
C2×2
T1×2
T2×2
T3×2
R×2
U×2
O×1
S×1
G×4
F×2
H×2
B1×2
B2×2
B3×2
E×1
C1×2

El

Manufacturer: Shanghaimuxinmuyeyouxiangongsi
Address: Shuangchenglu 803nong11hao1602A-1609shi, baoshanqu, shanghai 200000 CN.
Imported to AUS: SIHAO PTY LTD. 1 ROKEVA STREETEASTWOOD NSW 2122 Australia
Imported to USA: Sanven Technology Ltd. Suite 250, 9166 Anaheim Place, Rancho Cucamonga, CA 91730

EC REP	E-CrossStu GmbH Mainzer Landstr.69, 60329 Frankfurt am Main.
UK REP	YH CONSULTING LIMITED. **C/O YH Consulting Limited Office 147, Centurion House, London Road, Staines-upon-Thames, Surrey, TW18 4AX**

VEVOR®

HART TO0LS,HALB PREIS

Technischer Support und E-Garantie-Zertifikat www.vevor.com/support

VEVOR®

TOUGH TOOLS, HALF PRICE

Assistance technique et Certificat de garantie électronique www.vev
or.com/support

RÉTRACTABLE AUVENT DE PATIO UTILISATEUR MANUEL

Nous continuons à être engagé à vous fournir outils avec compétitif prix.
"Sauvegarder Moitié moitié Prix"ou tout autre similaire expressions utilisé par nous seulement représente un
estimation des économies dont vous pourriez bénéficier en achetant certain outils avec nous par rapport à le majeur

haut **marques et fait pas signifie nécessairement couvrir tout catégories d'outils offert par nous.Vous**

sont nous vous rappelons de vérifier soigneusement lorsque vous êtes placer un commander avec nous si vous êtes

en fait économie moitié dans comparaison avec le topmajor marques.

VEVOR R.

DIFFICILE TO0LS, DEMI PRIX

RETRACTABLE PATIO AWNING

SDA300120 SDA350120-1 SDA400120-1 SDA350120-2

BESOIN D'AIDE ?CONTACTEZ-NOUS !

Avoir produit des questions?Besoin technique soutien? S'il vous plaît sentir gratuit à contact nous:

Assistance technique et Certificat de garantie électronique
www.vevor.com/support

Ce est l'instruction originale, s'il vous plaît lire tous manuel instructions soigneusement avant de l'utiliser. VEVOR se réserve une garantie claire interprétation de notre Manuel d'utilisation. L'apparence du produit doit être sujet à le Produit que vous avez reçu. Veuillez nous pardonner que nous ne le ferons pas informer toi encore si il y en a technologie ou logiciel

mises à jour sur notre produit.

Conditions générales d'Utilisation

● S'il te plaît lire le suivant conseils soigneusement et utiliser le produit correctement.

● Si vous acheter le produit pour autres, p bail garde-les conseils et envoyer eux à le récepteur.

● Dans commande pour vous de avoir un clair et résumé aperçu, nous avoir pas décrit tout scénarios possibles et détails d'installation qui peut être impliqué. Si vous besoin plus information et Aidez-moi, s'il vous plaît contact nous.

Montage Remarques

● Vérifier que tous le les pièces sont complet et intact avant assemblée.

● Monter le produit sur un niveau et ferme sol.

● S'il te plaît vérifier et faire bien sûr que le mur est approprié pour montage à l'avance.Avant le temps venteux frappe , sois sûr de se rétracter ou démonter le produit . Recommandé pour utiliser dans vitesses du vent ci-dessous forcer 1.

● Assurez-vous que le produit c'est réglé entre le plafond et le plancher et fait ne viens pas lâche.

● Assurez-vous que Non un est dans le gamme de la produit quand il est étendu ou rétracté.

● Si en utilisant le produit sur un balcon, sécurisé il avec un corde à prévenir il depuis chute.

● Il est strictement interdit à accrocher n'importe lequel objets sur le produit.

● Le service vie de la produit, en particulier le vie de la Plastique pièces, dépend dans une large mesure des conditions météorologiques de la montage site, donc s'il te plaît vérifier la produit régulièrement pour s'assurer que il est dans bien condition.

- Quand déballage, utilisation ciseaux avec arrondi coins à éviter endommager le tissu.
- 2 personnes sont recommandé pour montage ce produit .

Avertissements

● Ne l'utilisez pas dans de mauvaises conditions météorologiques (par exemple pluie, neige, gel, etc.). Le produit est pas convient à protection contre pluie, neige ou vent.

● Toujours Utilisez le produit sur un appartement et niveau surface.

● Tenir à l'écart depuis feu sources .

● Faire ne pas allumer un feu ou barbecue dans ou autour le produit.

● Ce produit est seulement destiné à protéger le zone ci-dessous il depuis solaire radiation et à réduire possible réflexions. Par conséquent, lorsque eau ou neige accumule sur le toit, il a besoin de être supprimé à temps pour éviter le risque de surcharger le cadre en raison peser.

● Faire pas lieu articles sur et/ou maigre sur le produit.

● Faire pas accrocher ou maigre sur le produit.

● Il peut être essuyé faire le ménage avec un humide tissu et un neutre nettoyeur.

● À assurer le service la vie du produit, assurez-vous que le chapeau il est complètement sécher avant stockage.

● Là sont beaucoup petit pièces, donc faire pas permettre les enfants à jouer avec le matériel d'emballage pour plus de sécurité.

● Faire ne modifie pas la conception ou configuration de la cadre ou n'importe lequel sécurité appareil, comme ce peut résultat dans un danger.

DE

Manuel d'instructions

- Bite lire Sie mourir folgendenAnweisungensorgf ä ltig par et verwenden Sie das Produkt ordnungsgemäß.
- Wenn c'est Produit un Dritte weitergegeben wird,geben Sie tout le notwendigen Anleitungen mit.
- Damien Sie une Claire et zusammenfassend e Ubersicht erhalten,haben wir pas tout potentiel Szénarien et Détails des installations décrit, mourir damitverbunden sein können.Wenn Sie plus Informations et Prise en charge Détails d'installation décrit, mourir bon sang verbunden sein können.benötigen,wenden Sie si bien germe un

  uns.

Montagehinweise

- Vergewissern Sie sich Sie vor dem Zusammenbau,ob au Teile vollständigund unversehrt sind.
- Ce Produit uniquement disponible et fête Sous-sol Monti ert Werden.
- Vergewissern Sie si bien Sie avant ils Zusammenbau , ob tout Partie vollst ä ndigund unvershrt sind.Btte prüfenund stellenSie je suis Voraus sicher,dass mourir Baguette magique fourrure mourir Montage geeignet est.
- Bei starkem Vent musc c'est Produit rechtzeitigeingezogenoderabgebaut werden . Es wirdempfohlen,das Produit près des Windgeschwindigkeiten sous Stark 1 zu verwenden.
- Achten Sie Darauf, Dass c'est Produit double Decke et Boden befestigtiste et ainsi pas lâcher je peux.
- Quand Sie c'est Produit un autre ausfahren,stellen Sie sicher,dass si bien Niemand dans Seine Reichweite befindet
- Wenn Sie c'est Produit aufeinem Balcon verwenden , sichern Sie es miteinem Seil , bon sang, c'est pas son chasseur est tombé .
- Es est verboten,Gegenstände un c'est Produit zu hä ngen
- Mourir Lebensdauer des Produits à consulter Seine Kunststoffteile,hängt dans hohem Masse von tanière Witterungsbedingungen suis Einsatzort ab.Bitte üb erprüfen Sie es

  daher regelmäßig,um sicherzustellen,dass es si bien dans un guten Zustand befi ndet.

- Bitte verwenden Sie zum Auspacken une Schère mitabgerundeten Spitzen, euh Schäden am Tuch zu vermeiden.

- Pour mourir Montage est 2 Personnes empfohlen.

Avertissements

- Verwenden Sie c'est Produit pas bei schlechtenW ettterbedingungen (zBRegen, Schnee, gel usw.).Es est nichtzum Schutz gegen R egen, Schnee ou Vent geeignet.

- *Verwenden Sie le produit immeraufeinerflachenundebenen Oberfläche.*

- Feuern et Grillé sous ou euh c'est Produit péché verbotenundhalten Sie es fougère von Feuerquellen.

- Ce Produit istdaf ü r meilleur , Dies Produit client lediglich Dazu , mort liegende Fläche vor Sonneneinstrahlung zu schützen et mögliche Réflexions sur verringern.Wenn si bien aussi Eau ou Schnee auf demDach ansammelt,muss es rechtzeitigentfernt werden , euh mourir Gefahr zu vermeiden , dass der Rahmen par das Gewicht überlastet wird.

- Es istverboten,jegliche Gegenstände auf das Produit zu étoile et/ou Daran anzulehnen

- Das Aufhängenoder Anlehnen von Gegenständen cela renforce sous-saison

- Zurich Rénovation je peux le faire Pro dukt miteinem feuchten Tuch undeinem neutraliser Appareils de réfrigération abgewischt werden.

- Euh mourir Langlebigkeit des Produits zu g ewährleisten,muss c'est pour der Chargement vollstandigtrockensein.

- Es enthousiasmer viele Kleinteile, bitte lassen Plus gentil pas avec le matériel d'emballage jouer.

- Nehmen Sie mordre keine Änderungen an der Construction ou Figurine Kon des Rahmens ou der Sicherheitsvorrichtungen vor, da meurt zu Gefahr führen je peux.

FR

Introduction

- S'il vous plaît lire attentivement les manuels suivants et utiliser correctement le produit, s'il vous tresser !
- Si vous livrez le le produire un un tiers,veillez conserver ces manuels et transmettez-les-leur,s'il vous tresser!
- Afin que vous avoir ONU aperçu claire et général,n ous n'avons pas décrit tous les scénarios possible et les détails d'installation ici peuvent être impliquées.S i vous avez besoin de plus d'informations et d'ai de,n'hésitez pas un nous contacter

Avis d' Installation

- Avant l'installation,veillez vérifier la quantité et l'intégrité des accessoires fournis en suivant tableau de pièces .
- L'Auventne fais-le êtreinstallé que sur une surface avion et solide.
- Avant l'installation,il fautvérifier létat du mur un ancrer verser s'assurer qu'il répond aux conditions d'installation.
- Fr cas de évents violents,le produit fais-le être rétracté ou démonté rapidement.Il n'est pas recommande é d' utiliserl'auvent lorsque Je suis chellede évent d é passe 1.
- L'auvent doit être fixé entre le plafond et le sol sans lacher.
- Personne ne doit se trouver à portée de J'auvent lorsque celui-ci HNE monté ou rétracté.
- Si vous voulez utiliserl'auvent sur ONU balcon,fixez-le avec une corde verser éviter qu'il ne tombe.
- je vais être interdit de soutient tout objet un l'auvent.
- La dureedevie du produit , fr particulier des pièces fr plastique ,dé pend essentiellementdes conditions météo sur le lieu d'utilisation.Veuillez donc vé rifierr é guli è rementle produit verser assureur qu'il HNE fr bon état .
- Lorsque vous ouvrir lemballage,veillez utili ser des ciseauxà pièces de monnaie arrondis verser éviterd'endommager letissu.
- je vais HNE recommandé que deux personnes installateur ce produit.

Attention

- N'utilisez pas ce produit danse mauvaises conditions climatiques(par exemple,pluie, neige,gel,etc.).L'auvent ne convient pas verser la protection contre la pluie,la neige ou le vent.

- Utilisez toujours le produit sur une surface avion et horizontale.

- Maintenez le produit éloigné des sources de feu.

- Aucun feu ou barbecue n'estautoriséà l' intérêt ou autour du produit.

- Ce produit est uniquement destiné à protéger la zone e situé fr dessous du rayonnement solaire et un rédu ire les reflets.Par donc,lorsque de j'eau ou de la neige s'accumule sur letoit , il fautl ' enlever à temps pour é viter que le cadre duproduit ne donc écrasé par le poids

- Il HNE interdit de poseur des objets ou de s'appuyer sur le produit.

- Il HNE interdit d'accrocher des objets surl'auvent.

- Ce produit peut etre essuyé ave c un chiffon humide et ONU détergent neutre.

- Pour assurer laduréedevie duproduit,veillez un ce qu'isoit complètement seconde un van de le ranger.

- Né laisser pas les enfants jouent avec lematériel d' emballage voiture il contient de nombreuses petites pièces.

- Né modifier pas la conception ou la configuration du cadre ou de je suis des dispositifs des é curit é, car cela pourraitentraîner ONU danger .

SPECIFICATIONS

Model	SDA300120
Product Size	118×47in
Color	Gris

Model	SDA350120-1
Product Size	138 × 47 pouces
Color	Gris

Model	SDA400120-1
Product Size	157 × 47 pouces
Color	Gris

Model	SDA350120-2
Product Size	138 × 47 pouces
Color	Noir

COMPOSANTS

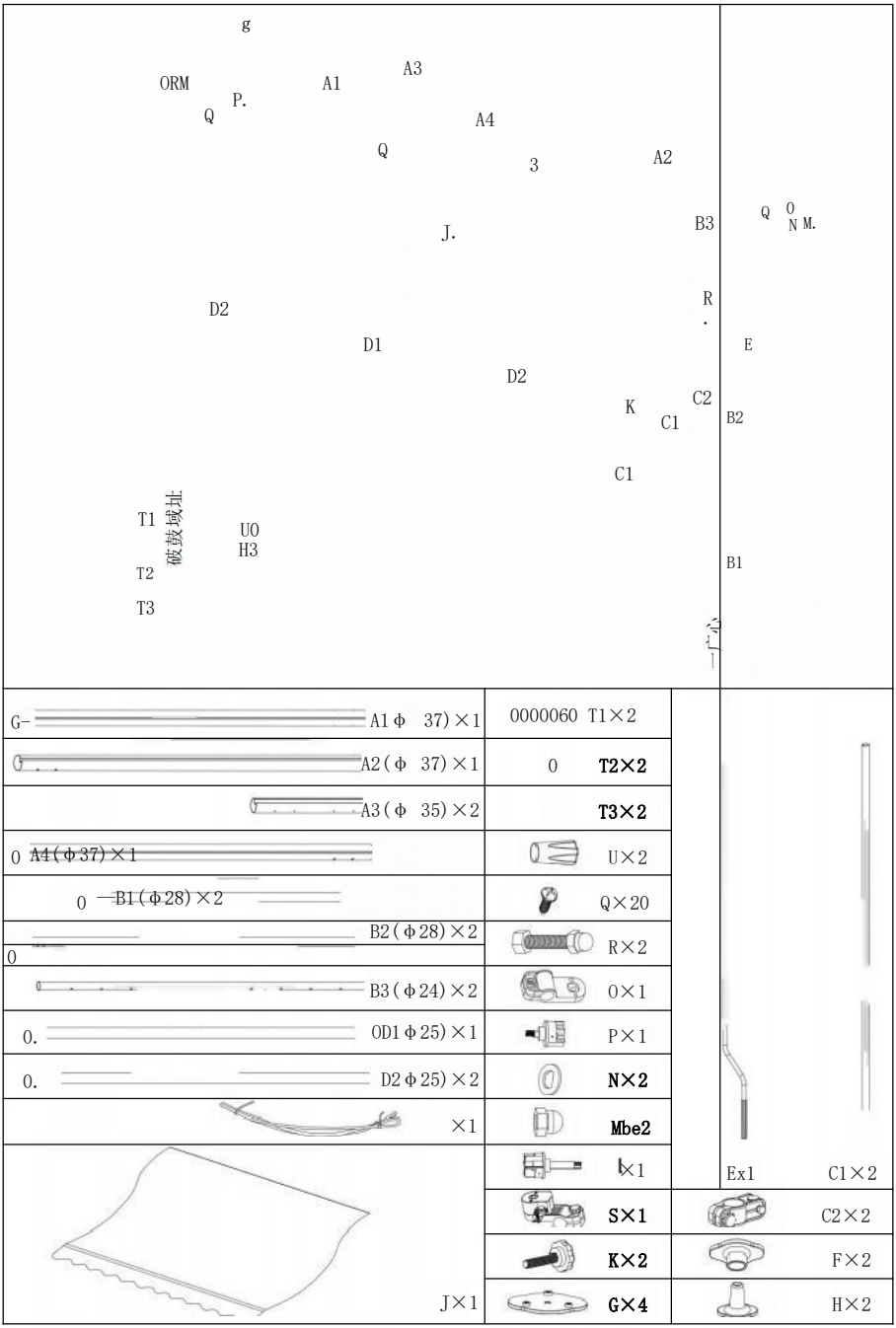
g
ORM
A1
A3
P.
Q
A4
Q
3
A2
Q
0
N M.
B3
J.
R
D2
D1
E
D2
C2
K
C1
B2
C1
T1
破鼓域址
U0
H3
T2
B1
T3
一广小
G-
A1 φ 37)×1
0000060 T1×2
A2(φ 37)×1
0
T2×2
A3(φ 35)×2
T3×2
0 A4(φ37)×1
U×2
0 B1(φ28)×2
Q×20
B2(φ28)×2
0
R×2
B3(φ24)×2
O×1
0.
OD1φ25)×1
P×1
0.
D2φ25)×2
N×2
×1
Mbe2
L×1
Ex1
C1×2
S×1
C2×2
K×2
F×2
J×1
G×4
H×2

Instructions de montage

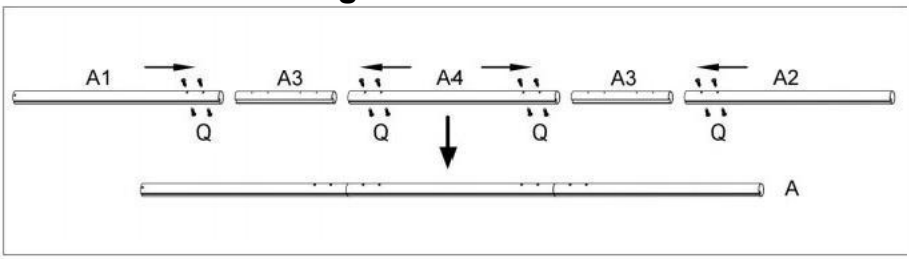

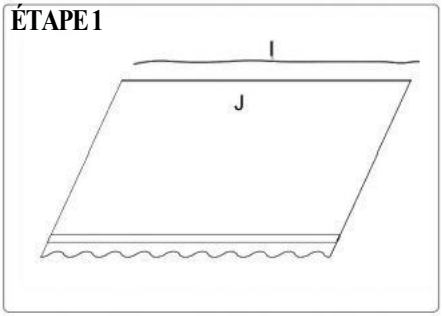

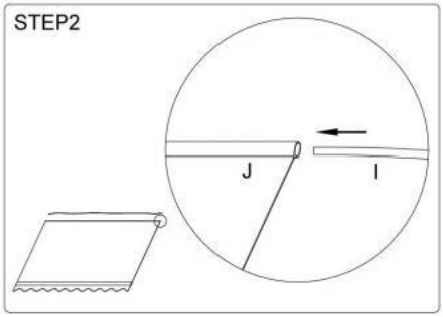

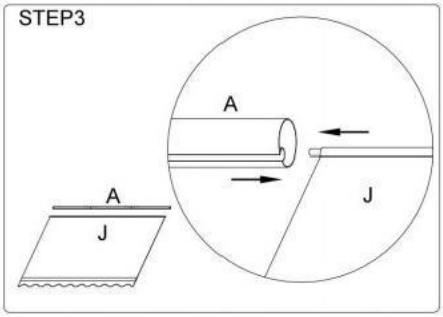

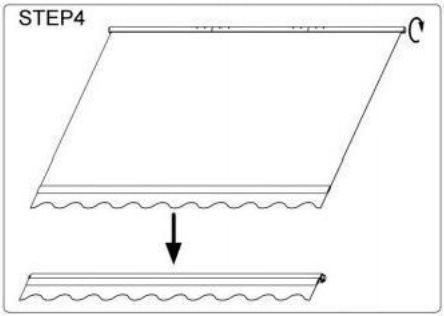

	Q×16
	A1×1
	A2×1
	A3×2
	A4×1
	je ×1
	J×1

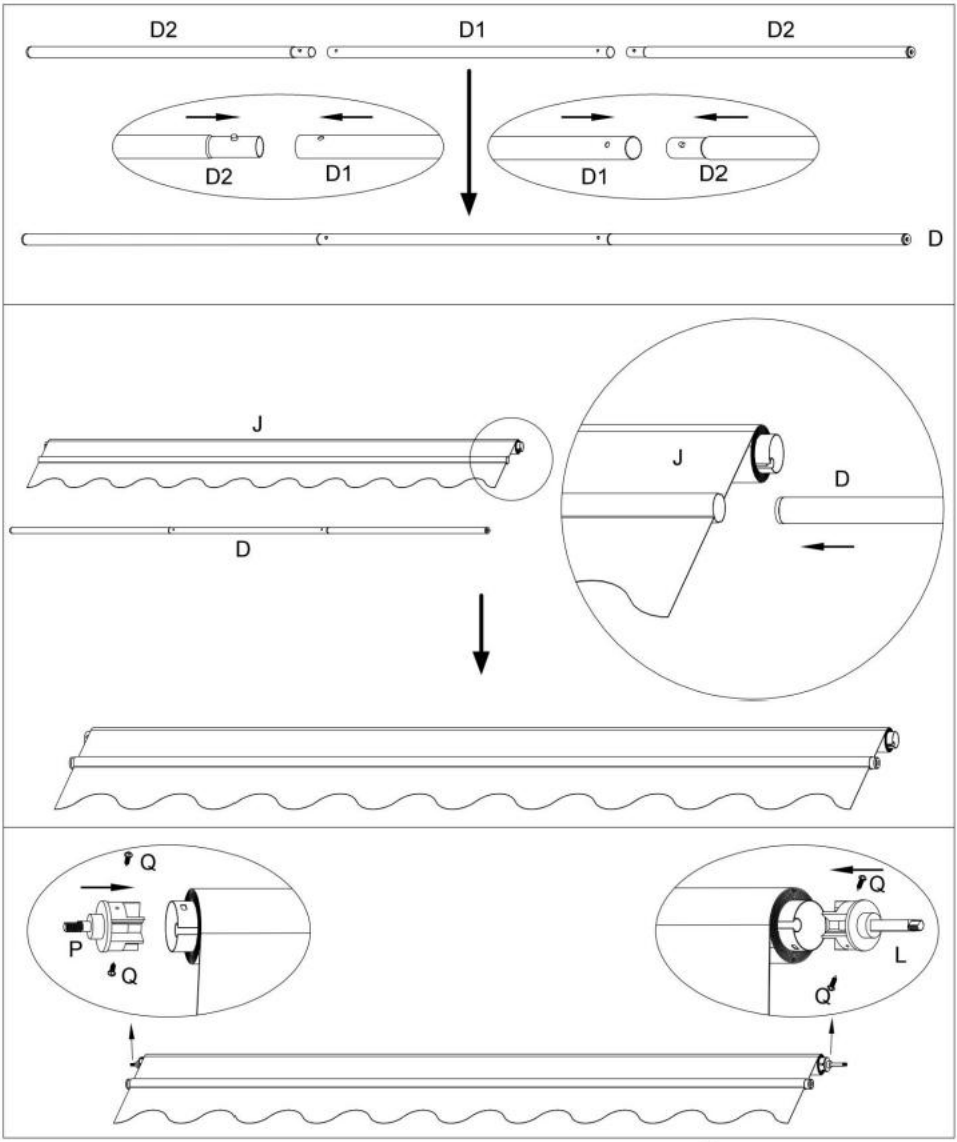

0	D1×1
02	D2×2
	Q×4
	P×1
	L×1

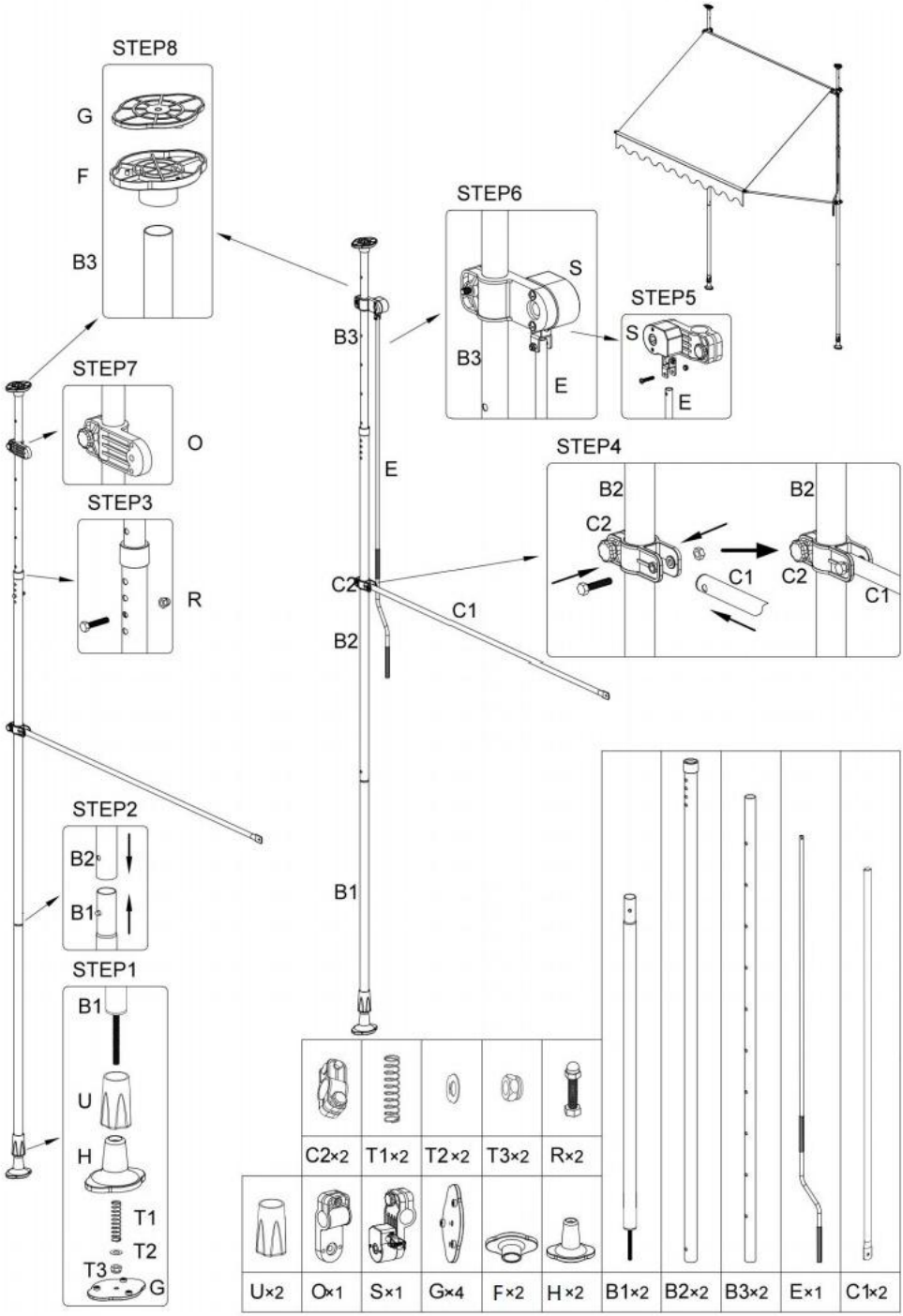
STEP8
G
F
B3
STEP7
O
STEP3
R
STEP2
B2
B1
STEP1
B1
U
H
T1
T2
T3
G
B3
E
C2
B2
C1
STEP6
S
B3
E
STEP5
S
E
STEP4
B2
C2
C1
B2
C2
C1
C2×2
T1×2
T2×2
T3×2
R×2
U×2
O×1
S×1
G×4
F×2
H×2
B1×2
B2×2
B3×2
E×1
C1×2

El

Manufacturer: Shanghaimuxinmuyeyouxiangongsi
Address: Shuangchenglu 803nong11hao1602A-1609shi, baoshanqu, shanghai 200000 CN.
Imported to AUS: SIHAO PTY LTD. 1 ROKEVA STREETEASTWOOD NSW 2122 Australia
Imported to USA: Sanven Technology Ltd. Suite 250, 9166 Anaheim Place, Rancho Cucamonga, CA 91730

EC REP	E-CrossStu GmbH Mainzer Landstr.69, 60329 Frankfurt am Main.
UK REP	YH CONSULTING LIMITED. **C/O YH Consulting Limited Office 147, Centurion House, London Road, Staines-upon-Thames, Surrey, TW18 4AX**

VEVOR R.

DIFFICILE TO0LS, DEMI PRIX

Assistance technique et Certificat de garantie électronique

www.vevor.com/support

VEVOR®

TOUGH TOOLS, HALF PRICE

Technische ondersteuning en E-garantiecertificaat www.vev
of.com/support

OPROLBAAR TERRASLUIFEL

GEBRUIKER

HANDMATIG

Wij blijven dat doen toegewijd zijn aan voorzie jou gereedschap mee competitief prijs.

"Redden Half half Prijs"of iemand anders vergelijkbaar uitdrukkingen gebruikt door ons alleen vertegenwoordigt een

schatting van de besparingen die u zou kunnen profiteren door te kopen zeker hulpmiddelen met ons vergeleken naar de belangrijk bovenkant **merken en doet niet noodzakelijkerwijs alles omvatten categorieën van gereedschappen rood aanbieden door wij.Jij**

Zijn Wij willen u er vriendelijk aan herinneren dat u dit zorgvuldig moet verifiëren het plaatsen van een bestellen bij ons als je bent

Eigenlijk besparing half in vergelijking n met de topmajor merken.

VEVOR R

MOEILIJK TO0LS, HALF PRIJS

RETRACTABLE PATIO AWNING

SDA300120 SDA350120-1 SDA400120-1 SDA350120-2

HULP NODIG? NEEM CONTACT MET ONS OP!

Hebben Product vragen? Behoefte technisch ondersteuning?
Alsjeblieft gevoel vrij naar contact ons:

Technische ondersteuning en E-garantiecertificaat
www.vevor.com/support

Dit is de originele instructie, alstublieft lezen alle handmatig instructies zorgvuldig voordat u gaat werken. VEVOR behoudt zich een duidelijke verklaring voor interpretatie van ons gebruikershandleiding. Het uiterlijk van het product zal zijn onderwerp naar de product dat u heeft ontvangen. Vergeef ons alstublieft dat dit niet het

geval is informeren Jij opnieuw als er zijn er technologie of software updates op ons Product.

Algemene richtlijnen

● Alsjeblieft lezen de als vervolg op tips voorzichtig En gebruik de Product correct.

● Als u kopen de product voor anderen, alstublieft bewaar deze tips En versturen hen naar de ontvanger.

● In voor u bestellen hebben A duidelijk en samenvatting voorproefje, wij hebben niet alles beschreven mogelijke scenario's en installatiedetails kunnen zijn betrokken.Als u behoefte meer informatie En Help alsjeblieft contact ons.

Montage Opmerkingen

● Rekening Dat alle de onderdelen Zijn compleet En intact voor montage.

● Monteren de Product op A niveau En stevig grond.

● Alsjeblieft rekening En maken Zeker Dat de muur is geschikt voor montage vooraf. Voor het winderige weer klappen , wees zeker intrekken of ontmantel de Product . Aanbevolen voor gebruik in windsnelheden onderstaand kracht 1.

● Zorg ervoor dat de Product is gemaakt tussen het plafond en de vloer En doet niet komen loszittend.

● Zorg ervoor dat Nee een is binnenin de bereik van de Product wanneer Het is verlengd of ingetrokken.

● Als gebruik makend van de Product op A balkon, veilig Het met A touw naar voorkomen Het van vallen.

● Het is strikt verboden naar Han G elk voorwerpen op de Product.

● De dienst leven van de product, vooral de leven van de plastic onderdelen, hangt in grote mate af van de weersomstandigheden van de montage plaats, dus Alsjeblieft controleer de Product regelmatig om dat te garanderen Het is in Goed voorwaarde.

● Wanneer uitpakken, gebruiken schaar met afgerond hoeken naar voorkomen beschadiging van de stof.

- 2 mensen Zijn aanbevolen voor montage dit Product .

Waarschuwingen

● Gebruik het niet bij slechte weersomstandigheden (bijv. regen, sneeuw, vorst, enz.). De Product is niet geschikt voor bescherming tegen regen, sneeuw of wind.

● Altijd gebruik de product aan een platte En niveau oppervlak.

● Blijf uit de buurt van vuur bron s.

● Doen geen vuur stichten of barbecue in of rond de Product.

● Dit Product is alleen bedoeld naar beschermen de gebied onderstaand Het van zonne-
straling En naar verminderen mogelijk reflecties. Daarom erts, wanneer water of sneeuw accumuleert op de dak, het moet zijn VERWIJDERD op tijd om vermijd het gevaar dat het frame wordt overweldigd wegen.

● Doen niet plaats artikelen op en/of karig op de Product.

● Doen niet hangen of karig op de Product.

● Het kan zijn afgeveegd schoon met A vochtig lap En A neutrale schoner.

● Aan de dienstverlening garanderen leven van de product, zorg ervoor dat dit gebeurt Het is volledig droog voor opslaan.

● Daar Zijn veel klein onderdelen, dus Doen niet toestaan kinderen aan spelen met de verpakkingsmateriaal voor de veiligheid.

● Doen het ontwerp niet wijzigen of configuratie van de kader of elk veiligheid apparaat, zoals dit kunnen resultaat in A gevaar.

DE

Einleitung

- Bitte lesen Zie dood gaan volg Anweisungensorgf als Itig tijdens en gebruikt Zie das Produkt ordnungsgemäß.
- Wen das Product een Dritte weitergegeben wird,geben Zie al le notwendigen Anleitungen mit.
- Verdomd Zie een klaar en zusammenfassend e Uberzicht erhalten,haben wir nicht alle potentiaal Szenarien en Installatiedetails beschrieben, sterven damitverbunden zie können.Wenn Zie verder Informatie en Onderstützung Installatiedetails beschrieben, sterven verdomd verbunden zie können.benötigen,wenden Zie zo gerne een

  on.

Montagehinweise

- Vergewis Zie je wel Sie vor dem Zusammenbau, ob al le Teile volwaardig unversehrt zonde.
- Das Het product is niet langer een product en feest Ondergrond monti ert werden.
- Vergewis Zie zo Zie voor dem Zusammenbau , geb alle Teile vollst en ndigund onherroepelijk sind.Btte prüfenund stellenSie ik ben Voraus beter, dass dood gaan Toverstaf bond dood gaan Montage geeignet ist.
- Bij sterk Wind moes das Product rechtzeitigeingezogenoderabgebaut werden . Es wirdempfohlen,das Product bij Windgeschwindigkeiten onder Sterk e 1 zo gebruikt.
- Achten Zie darauf, dass das Product zischen Deck en Boden befestigtist en zo nicht losmaken kan.
- Wen Zie das Product een-oder ausfahren,stellen Zie beter, dass zo niemand in Seine Reichweite bevind
- Wen Zie das Product aufeinem Balkon gebruikt , sichern Zie es mijten Seil , verdomd es nicht herunter viel.
- Es ist verboten,Gegenstande een das Product zo hangen
- Dood gaan Lebensdauer des Producten, ins ondere Seine Kunststoffteile, opgehangen in hohem Massa von den Witterungsbedingungen ben Einsatzort ab. Bitte üb erprüfen Zie es

  daher regelmäßig,um sicherzustellen,dass es zo in eenem darm Zustand zeker .

- Beetje gebruikt Zie zum Auspacken een Scheer mitabgerundeten Spitzen, eh Schäden am Tuch zu vermeiden.

- Für sterven Montage is 2 Personen empfohlen.

Waarschuwen

- Verwenden Zie das Product nicht bij schlechtenW etterbedingungen (zBRegen, Schnee, Vorst usw.).Es ist nichtzum Schutz gegen Regen ,Schnee Oder Wind goed.

- *Verwenden Zie das Produkt immeraufeinerflachenundebenen Oberflache.*

- Feuern en Grillen onder Oder ehm das Product zonde verbotenundhalten Zie es von Feuerquellen-varen.

- Das Product istdafü r bestimmt , Dieses Product dient vollediglich dazu , diedarunter liegen Fläche vor Sonneneinstrahlung zu schützen en mögliche Reflecties zu verringern.Wenn zo Ook Wasser Oder Schnee auf demDach ansammelt, mos het is rechtzeitigentfernt werden , eh dood gaan Gefahr zo vermeiden , das der Rahmen tijdens das Gewicht überlastet wird.

- Es istverboten,jegliche Gegenstand op dat Product zo stellen en/of Daran anzulehnen

- Das Aufhängenoder Anlehnen von Gegenstanden het versterkt onderga

- Zur Reiniging kan dat Pro dukt miteinem feuchten Tuch onbepaald neutraliseren Reinigungsmittel abgewischt werden.

- Eh dood gaan Langlebigkeit des Producten zo g ewährleisten,muss het is voor der Lagerung vollstandigtrockensein.

- Es enthalt viel Kleinteile, bitte lassen Vriendelijker nicht mit dem Verpackungsmateriaal spelen.

- Nehmen Zie bijten keine Änderungen an der Constructie of Kon- figuratie des Rahmens of der Sicherheitsvorrichtungen vor, da sterft zo Gefahr führen kan.

FR

Invoering

- Veuillez lire aandacht les handleidingen suivants enz gebruiker correctie le product, s 'il vous vlecht !
- Si vous livrez le maak het A un tiers,veuillez Conservator ces handleidingen enz transmettez-les-leur,s'il vous vlecht!
- Affin que vous jawel een aperçu helder enz algemeen,n ous niet pas décrit tous les scenario's mogelijk enz les details d'installatie qui peuvent être impliqués.S i vous avez bezoin de plus d'informatie enz d'ai de,n'hésitez pas A nou contactpersoon

Kennisgevingen over installatie

- Avant l'installatie,veuillez vérifier la kwantiteit enz lintégrité des accessoires viernis en geschikt tableau de piè ces .
- De Auventne doe het êtreinstallé wachtrij op een oppervlak vliegtuig enz solide.
- Avant l'installaion,il fautverificator létat du mur A ancrer giet s'verzekeraar qu'il reageren hulp installatievoorwaarden.
- En cas de ventilatieopeningen gewelddadigen, le product doe het etre ingetrokken ou démonté versnelling.Il n'est pas recommand é d' utiliserl ' auvent lorsque lk heb gechelleerd ontluchten dé passe 1.
- Laat het een fixé tussendoor zijn le plafond enz le sol zonder lacher.
- Persoon doe het niet als u het porteert lk'auvent Lorsque celui-ci Est monté ou ingetrokken.
- Als je wilt gebruikerl'auvent sur een balkon,fixez-le avec een corde giet éviter qu'il geen tombe.
- Il est interdit de opschorting tout voorwerp A l'auvent.
- La dureedevie du product , nl particulier des stukken nl plastic ,de pend essentielementdes voorwaarden Météorologiques sur le plaats d'utilisation.Veuillez donc vé rifierré guli è rementle product giet verzekeraar qu'il Est nl boné tat .
- Lorsque vous ouvrez lemballage, veuillez gebruiksklaar des ciseauxà munten arrondis giet éviterd'endommager letissu.
- Il Est aanbevolen wachtrij twee personen installatie ce product.

Aandacht

- Niet gebruiken pas ce product dans mauvais voorwaarden klimatologische omstandigheden (par voorbeeld,pluie, neige,gel,enz.).L'auvent ne handig pas giet la bescherming tegen la pluie, la nee ou le vent.

- Gebruik toujours le product sur een oppervlak e vliegtuig enz horizontaal.

- Onderhoud le product van de bronnen de feu.

- Aucun feu ou barbecue n'estautoriséà het interieur ou autor du product.

- Ce product est unieke bestemming à beschermer la zon e gelegen nl dessous du rayonnement zonneschijn enz A redu ire les reflets.Par gevolg, lorsque de Ik ben ou de la neiges ' accumule op letoit , il fautl ' enlever à temps giet viter wachtrij le kader duproduit ne zo écrasé par le poids

- Il Est interdit de moeilijke vraag des voorwerpen ou de s'appuyer op le product.

- Il Est interdit d'accrocher des voorwerpen surl'auvent.

- Ce product peut etre essuyé ave c een chiffon bevochtigen enz een wasmiddel onzijdig.

- Giet verzekeraar laduréedevie duproduit,veillez A ce qu'isoit voltooiing sec een vantje de le boswachter.

- Ne laissez pas les kinderen jouer avec lematériel d' emballage-auto ik ben content de nombreuses petites stukken.

- Ne wijzig pas de conceptie ou de configuratie du kader ou de Ik ben des dispositifs des é curité , auto cela pourraitentrainer een Gevaar .

SPECIFICATIONS

Model	SDA300120
Product Size	118×47in
Color	Grijs

Model	SDA350120-1
Product Size	138×47in
Color	Grijs

Model	SDA400120-1
Product Size	157×47in
Color	Grijs

Model	SDA350120-2
Product Size	138×47in
Color	Zwart

COMPONENTEN

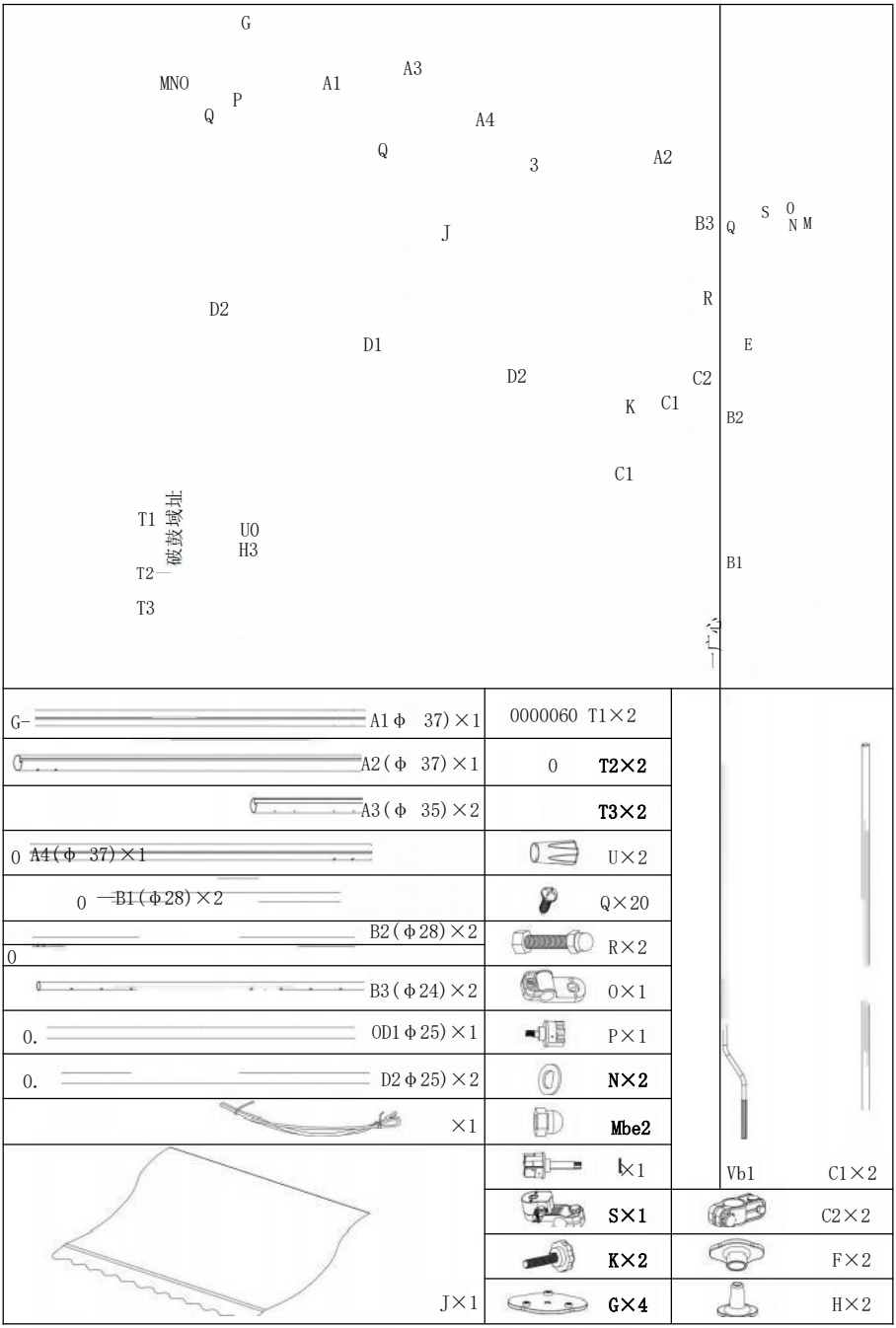

Montage-instructies

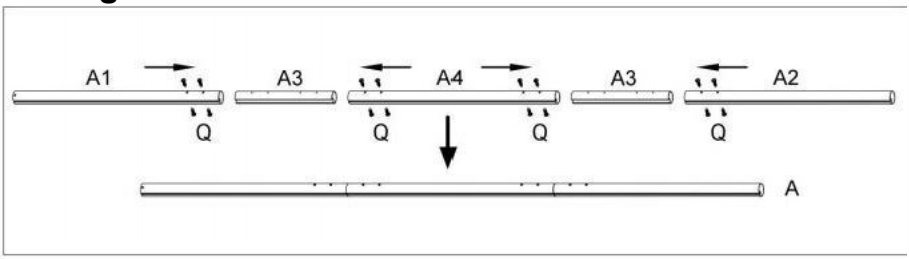

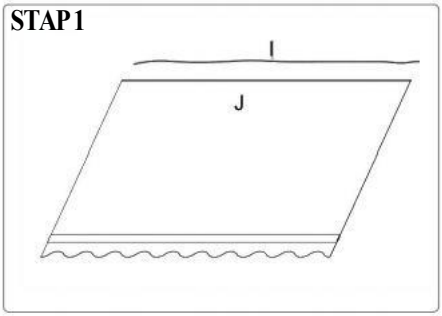

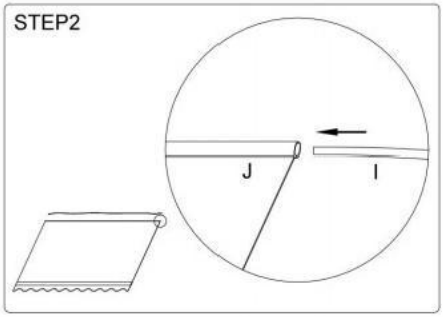

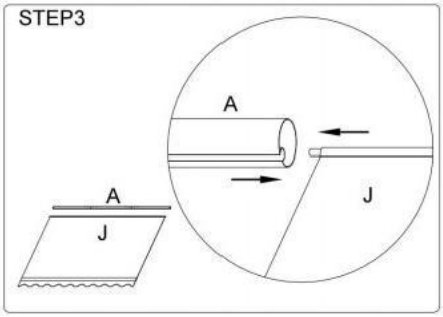

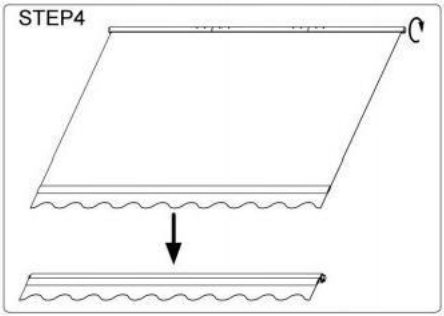

	Q×16
	A1×1
	A2×1
	A3×2
	A4×1
	I ×1
	J×1

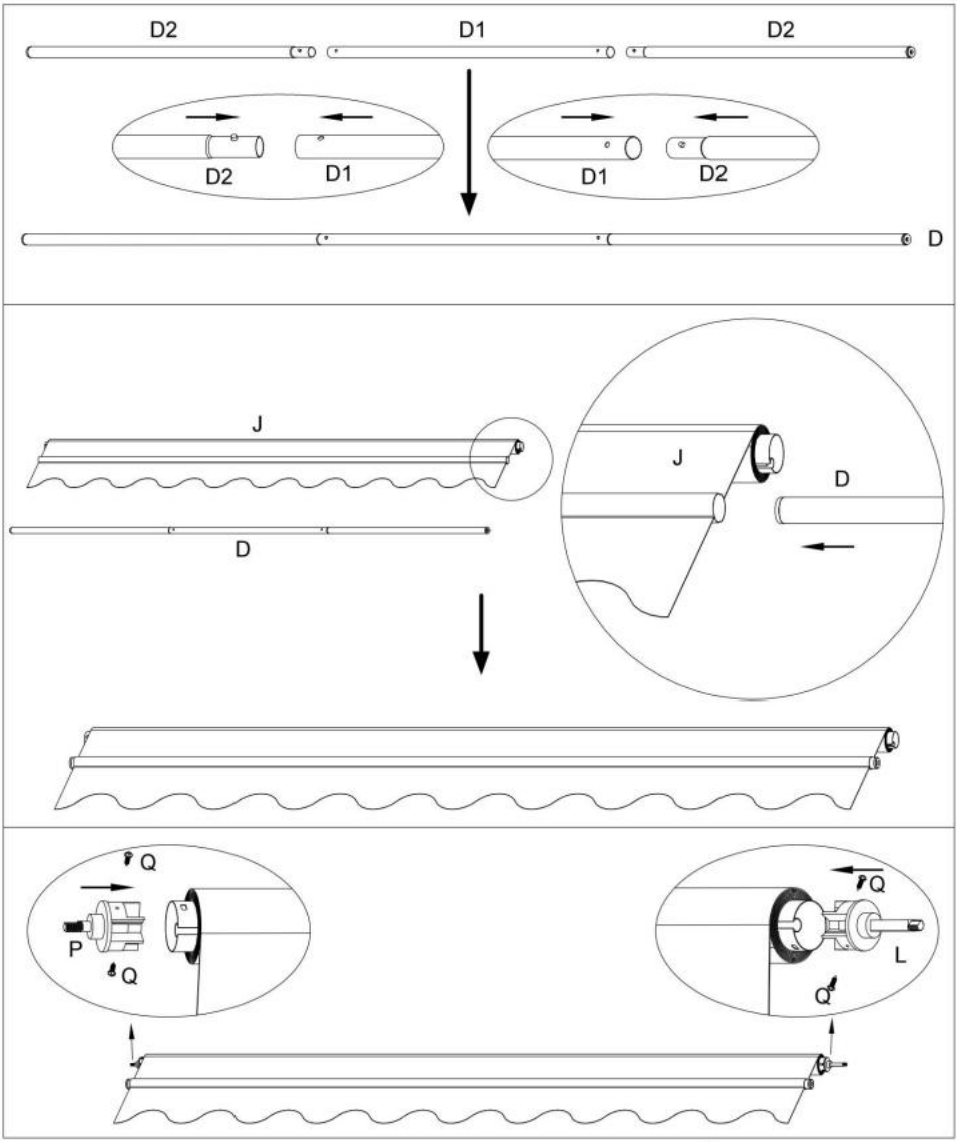

0	D1×1
02	D2×2
	Q×4
	P×1
	L×1

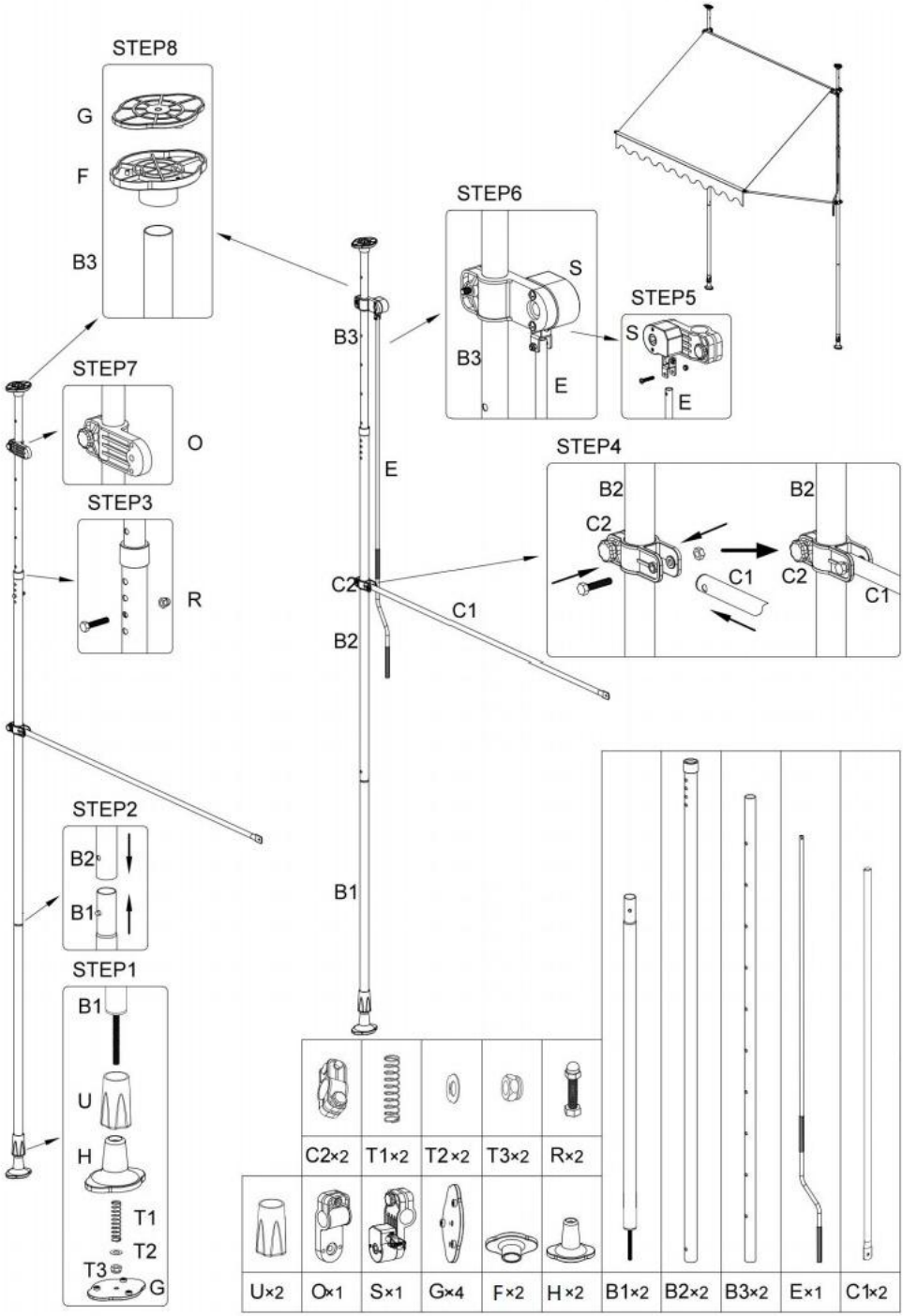
STEP8
G
F
B3
STEP7
O
STEP3
R
STEP2
B2
B1
STEP1
B1
U
H
T1
T2
T3
G
B3
E
C2
B2
C1
STEP6
S
B3
E
STEP5
S
E
STEP4
B2
C2
C1
B2
C2
C1
C2×2
T1×2
T2×2
T3×2
R×2
U×2
O×1
S×1
G×4
F×2
H×2
B1×2
B2×2
B3×2
E×1
C1×2

El

Manufacturer: Shanghaimuxinmuyeyouxiangongsi
Address: Shuangchenglu 803nong11hao1602A-1609shi, baoshanqu, shanghai 200000 CN.
Imported to AUS: SIHAO PTY LTD. 1 ROKEVA STREETEASTWOOD NSW 2122 Australia
Imported to USA: Sanven Technology Ltd. Suite 250, 9166 Anaheim Place, Rancho Cucamonga, CA 91730

EC REP	E-CrossStu GmbH Mainzer Landstr.69, 60329 Frankfurt am Main.
UK REP	YH CONSULTING LIMITED. **C/O YH Consulting Limited Office 147, Centurion House, London Road, Staines-upon-Thames, Surrey, TW18 4AX**

VEVOR®

MOEILIJK TO0LS, HALF PRIJS

Technische ondersteuning en E-garantiecertificaat www.vevor.com/support

VEVOR®

TOUGH TOOLS, HALF PRICE

Teknisk support och E-garanticertifikat www.vev or.com/support

INFÄLLBAR UTESTANDSMARKIS ANVÄNDARE MANUELL

Vi fortsätter att vara engagerad i ge dig t ools med konkurrenskraftig pris. "Spara Hälften hälften Pris" eller någon annan liknande uttryck Begagnade förbi oss endast representerar en

uppskattning av besparingar du kan ha nytta av att köpa vissa verktyg med oss jämfört till de ma jo r topp **varumärken och gör inte nödvändigtvis att täcka alla kategorier av verktyg offe rött förbi oss. Du** är vänligen påmind om att verifiera noggrant när du är placera en beställa med oss om du är faktiskt sparande halv i jämförelse n med toppdur märken.

VEVOR R

TUFF TO0LS, HALV PRIS

RETRACTABLE PATIO AWNING

SDA300120 SDA350120-1 SDA400120-1 SDA350120-2

BEHÖVER HJÄLP? KONTAKTA OSS!

Ha produkt frågor? Behöver teknisk support? Snälla känna fri till Kontakt oss:

Teknisk support och E-garanticertifikat
www.vevor.com/support

Detta är den ursprungliga instruktionen, tack läsa Allt manuell instruktioner noggrant innan drift.VEVOR reserverar en klar tolkning av vår användarmanual. Produktens utseende skall vara ämne till de produkt du fick. Förlåt oss att vi inte gör det underrätta du igen om det är några teknologi eller programvara uppdateringar på vår produkt.

Generella riktlinjer

● Snälla du läsa de följande tips försiktigt och använda sig av de produkt korrekt.

● Om du köpa de produkt för andra, p leasing behåll dessa tips och skicka dem till mottagaren.

● I beställa för dig ha a tydlig och sammanfattning förhandsvisning, vi ha inte beskrev allt möjliga scenarier och installationsdetaljer som Maj vara involverad.Om du behöver Mer information rmation och hjälp snälla Kontakt oss.

Montering Anteckningar

● Kolla upp den där Allt de delar är komplett och intakt innan hopsättning.

● Montera de produkt på a nivå och fast jord.

● Snälla du kolla upp och göra Säker den där de vägg är lämplig för montering i förväg. Före det blåsiga vädret träffar , vara säker på att dra tillbaka eller demontera produkt . Rekommenderad för använda sig av i vindhastigheter Nedan tvinga 1.

● Se till att produkt är fixad mellan taket och golvet och gör inte komma lösa.

● Se till att Nej ett är inom de räckvidd av produkt när Det är förlängt eller indragen.

● Om använder sig av de produkt på a balkong, säker Det med a rep till förhindra Det från faller.

● Det är strikt förbjuden till han g några föremål på de produkt.

● Den service liv av produkten, särskilt liv av plast delar, beror till stor del på väderförhållandena av montering webbplats, alltså snälla du kolla produkt regelbundet för att säkerställa det Det är i Bra skick.

● När uppackning, användning sci ssors med avrundad hörn till undvika skada tyget.

● 2 människor är rekommenderad för montering detta p produkt.

Varningar

● Använd den inte i dåliga väderförhållanden (t.ex. regn, snö, frost, etc.). De produkt är inte lämplig för skydd mot regn, snö eller blåst.

● Alltid Använd produkt på en lägenhet och nivå yta.

● Håll dig borta från brand källa s.

● Gör inte starta en eld eller utegrill i eller runt de produkt.

● Detta produkt är endast avsedd till pr otect de område Nedan Det från sol-
strålning och till minska möjlig reflektioner.Därför malm, när vatten eller snö ackumuleras på tak, det behöver vara tog bort i tid till undvika faran att överväldiga ramen pga till vikt.

● Gör inte plats föremål på och/eller mager på produkt.

● Do inte hänga eller mager på de produkt.

● Det burk vara torkas rena med a fuktig trasa och a neutral rengöringsmedel.

● Till säkerställa tjänsten livet av produkt, se till att hatten Det är fullständigt torka innan lagring.

● Där är många små delar, alltså do inte tillåta barn till leka med förpackningsmaterial för säkerheten.

● Gör inte ändra designen eller konfiguration av ram eller några säkerhet enhet, som detta Maj resultat i a fara.

DE

Einleitung

- Bitte lesen Si e dö folgendenAnweisungensorgf ä ltig durch und verwenden Si e das Produkt ordnungsgemäß.
- Wenn das Produkt en Dritte weitergegeben wird,geben Si e al le notwendigen Anleitungen mit.
- Damit Si e eine klara und zusammenfassend e Ubersicht erhalten,haben wir nicht alla potentiellen Szenarien und Installationsdetaljer beschrieben, dö damitverbunden sein können.Wenn Si e vidare Informationen und Unterstützung Installationsdetaljer beschrieben, dö fan verbunden sein können.benötigen,wenden Si e sich gärna en uns.

Montagehinweise

- Vergewissern Sie sich Sie vor dem Zusammenbau,ob all le Teile vollständigund unversehrt sind.
- Das Produkt darf nur auf einemebenen och festen Untergrund monti ert werden.
- Vergewissern Si e sich Si e vor dem Zusammenbau , ob alla Teile vollst ä ndigund unversehrt synd.Btte prüfenund stellenSie jag är Voraus sicher, dass dö Trollstav päls dö Montage geeignet ist.
- Bei starkem Vind muss das Produkt rechtzeitigeingezogenoderabgebaut werden . Es wirdempfohlen,das Produkt vid Windgeschwindigkeiten unter Stark e 1 zu verwenden.
- Achten Si e darauf, dass das Produkt zwischen Decke und Boden befestigtist och sich nicht lösen kann.
- Wenn Si e das Produkt ein-oder ausfahren,stellen Si e sicher, dass sich ingen i not Reichweite befindet
- Wenn Si e das Produkt aufeinem Balkon verwenden , sichern Si e es miteinem Seil , damit es nicht herunter fallt.
- Es ist verboten,Gegenstände en das Produkt zu hä ngen
- Dö Lebensdauer des Produkter,ins besondere not Kunststoffteile,hängt i hohem Maße von håla Witterungsbedingungen am Einsatzort ab.Bitte üb erprüfen Si e es daher regelmäßig,um sicherzustellen,dass es sich i einem guten Zustand befi ndet.
- Bitte verwenden Si e zum Auspacken eine Schere mitabgerundeten Spitzen, um Schäden am Tuch zu undvika.

- För att dö Montage är 2 Personen empfohlen.

Warnungen

- Verwenden Si e das Produkt nicht bei schlechtenW etterbedingungen (zBRegen, Schnee, Frost usw.). Es ist nichtzum Schutz gegen R egen, Schnee oder Vind geeignet.

- *Verwenden Si e das Produkt immeraufeinerflachenundebenen Oberfläche.*

- Feuern und Grillen unter oder um das Produkt synd verbotenundhalten Si e es von Feuerquellen ormbunke.

- Das Produkt istdaf ü r bestimmt , Dieses Produkt dient lediglich dazu , diedarunter liegende Fläche vor Sonneneinstrahlung zu skydda und mögliche Reflexionen zu verringern.Wenn sich också Wasser oder Schnee auf demDach ansammelt,muss es rechtzeitigentfernt werden , um dö Gefahr zu undvika , dass der Rahmen durch das Gewicht überlastet wird.

- Es istverboten,jegliche Gegenstände auf das Produkt zu stellen und/oder daran anzulehnen

- Das Aufhängenoder Anlehnen von Gegenständen det stärker untersagt

- Zur Reinigung kann das Pro dukt miteinem feuchten Tuch undeinem neutralen Reinigungsmittel abgewischt werden.

- Um dö Langlebigkeit des Produkter zu g ewährleisten,muss es vor der Lagerung vollstandigtrockensein.

- Es entalt viele Kleinteile, bite lassen Snällare nicht mit dem Verpackungsmaterial spielen.

- Nehmen Si e bitte keine Änderungen an der Konstruktion oder Kon figuration des Rahmens oder der Sicherheitsvorrichtungen vor, da dör zu Gefahr führen kann.

FR

Introduktion

- Veuillez lire uppmärksamhet les manualer suivanter et användare korrigering le produit,s 'il vous fläta !
- Jag vill livrez le producera det à un tiers,veuillez konservator ces manualer et transmettez-les-leur,s'il vous fläta!
- Afin que vous ayez fn aperçu clair et général,n ous n'avons pas decrit tous les scenarier möjliga et les detaljer d'installation qui peuvent être impliqués.S i vous avez besoin de plus d'information et d'ai de,n'hésitez pas à nous kontaktperson

Notices d' installation

- Avant l'installation,veuillez vérifier la kvantitet et lintégrité des tillbehör fournis en suivantle tablå de pi è ces .
- L'auventne gör det êtreinstallé que sur une yta plan et solid.
- Avant Jag installerar, il fautvérifier létat du mur à ancrer Häll i s'assurerare qu'il svara aux villkor för installation.
- Sv cas de ventiler våldsamma, le produkt gör det etre rétracté ou démonté rapidement.Il n'est pas recommand é d' utiliserl ' auvent lorsque Jag är chellede ventilera d é pass 1.
- L'auvent doit etre fixé entre le plafond et le sol sans lacher.
- Personne ne doit se trouver à portéede l'auvent lorsque celui-ci est monté ou rétracté.
- Si vous voulez utiliserl'auvent sur fn balcon,fixez-le avec une kord Häll i éviter qu'il ne tobe.
- Il est interdit de suspendre tout föremål à l'auvent.
- La dureedevie du produit , en particulier des bitar sv plastique ,dé pend essentiellementdes betingelser meteorologiques sur le lieu d'utilisation.Veuillez donc vé rifierr é guli è rementle produkt Häll i försäkringsgivare qu ' il est sv bon é tat .
- Lorsque vous ouvrez lemballage,veuillez utili ser des ciseauxà mynt arrondis Häll i éviterd'endommager letissu.
- Il est recommandé que deux personnes installerat ce produkt.

Uppmärksamhet

- N'utilisez pas ce produkt dansde mauvaises betingelser klimat (par exempel,pluie, neige,gel, etc.).L'auvent ne bekvämt pas Häll i la skydd kontra la pluie,la neige ou le vent.

- Utnyttja toujours le produit sur une yta e plan et horisontellt.

- Maintenez le produit éloigné des sources de feu.

- Aucun feu ou utegrill n'estautoriséà l'intér ieur ou autour du produkt.

- Ce produit est unika destiné à skyddsling la zon e située sv dessous du rayonnement solaire et à redu ire les reflets.Par följd, lorsque de Jag är ou de la neiges ' ackumuleras sur letoit , il fautl ' enlever à temps pour é viter que le kader duproduit ne så det écrasé par le poids

- Il est interdit de kuggfråga des föremål ou de s'appuyer sur le produkt.

- Il est interdit d'accrocher des föremål surl'auvent.

- Ce produkt peut etre essuyé ave c en chiffong fuktig et fn rengöringsmedel neutre.

- Häll försäkrare laduréedevie duproduit,veillez à ce qu'isoit komplettering sek en vant de le ranger.

- Ne laissez pas les enfants jouer avec lematériel d 'emballage bil il innehållet de nombreuses petites bitar.

- Ne modifiera pas la befruktning ou la konfiguration du kader ou de Jag är inte des dispositifs des é curit é, bil cela pourraitentrainer fn fara .

SPECIFICATIONS

Model	SDA300120
Product Size	118×47in
Color	grå

Model	SDA350120-1
Product Size	138×47 tum
Color	grå

Model	SDA400120-1
Product Size	157×47tum
Color	grå

Model	SDA350120-2
Product Size	138×47 tum
Color	Svart

KOMPONENTER

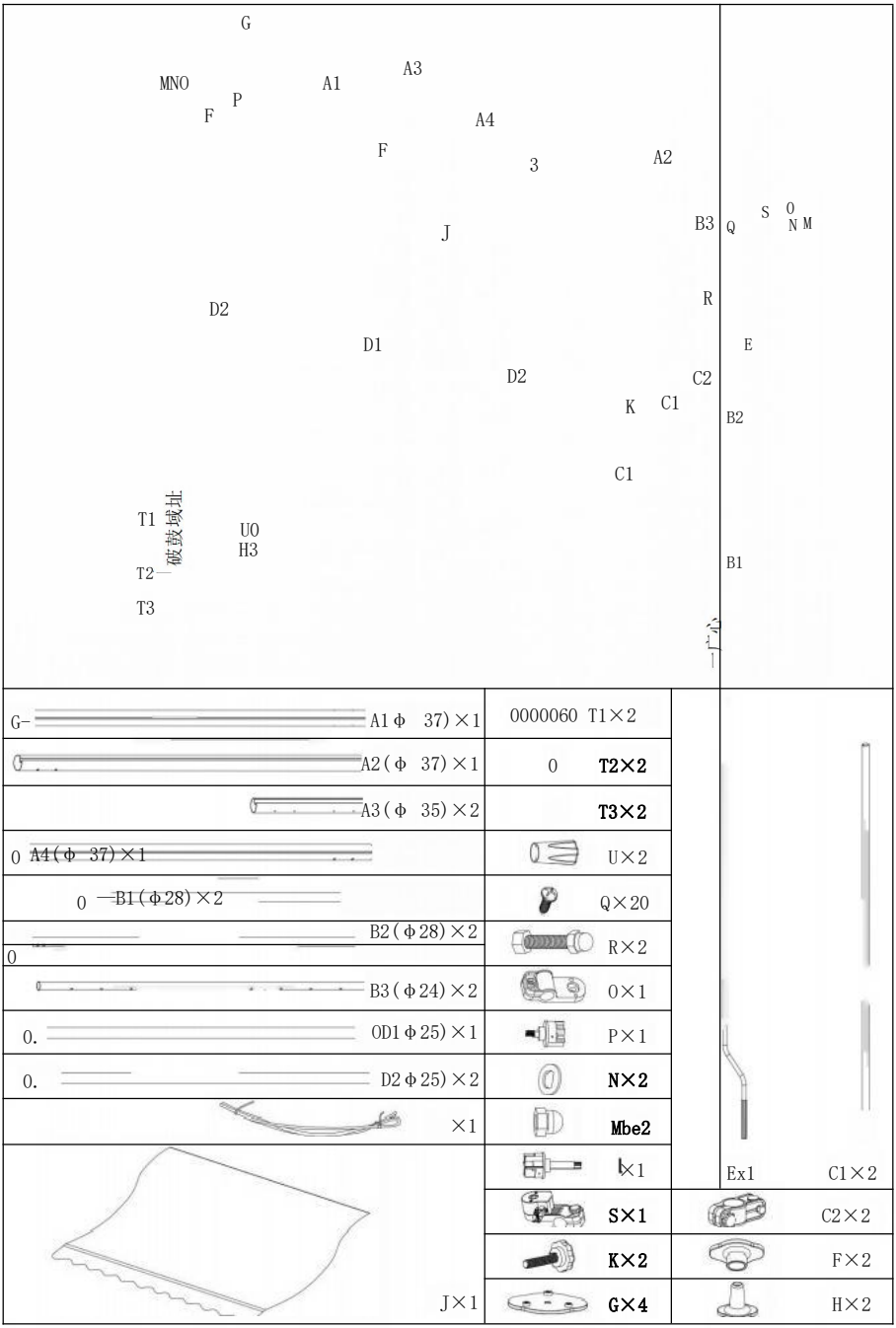

Monteringsanvisningar

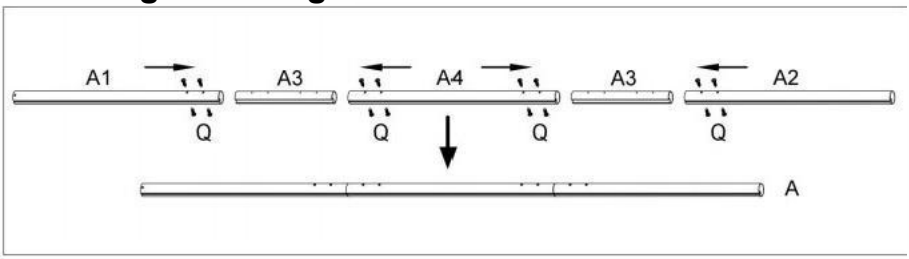

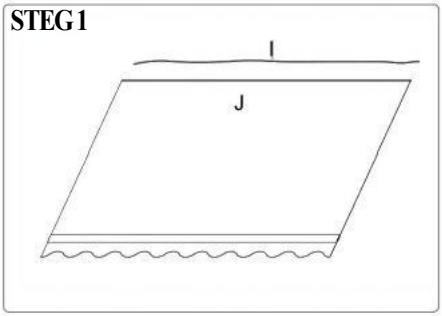

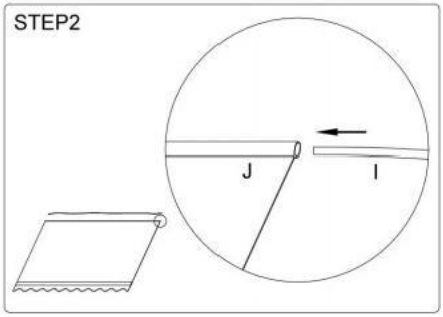

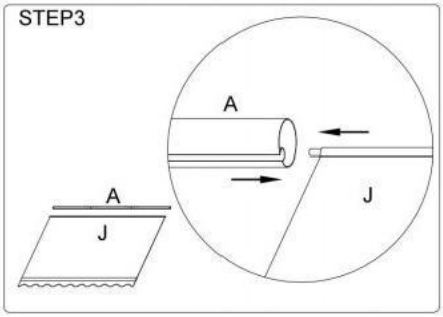

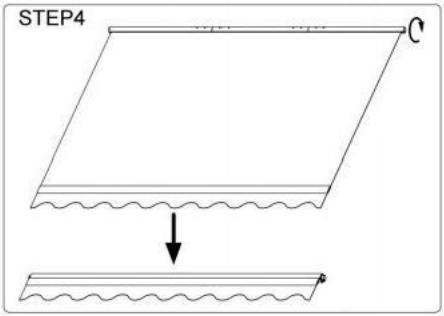

	Q×16
	A1×1
	A2×1
	A3×2
	A4×1
	jag ×1
	J×1

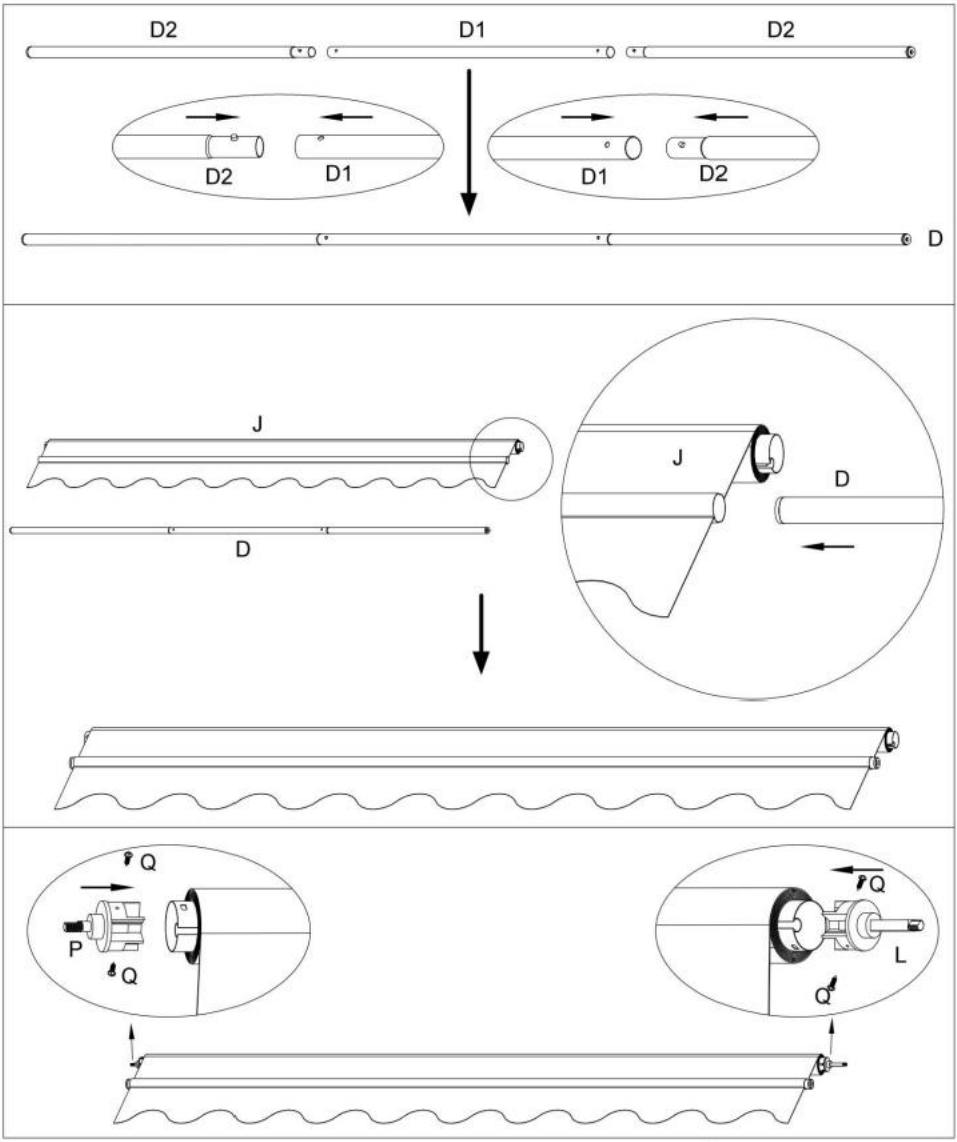

0	D1×1
02	D2×2
	Q×4
	P×1
	L×1

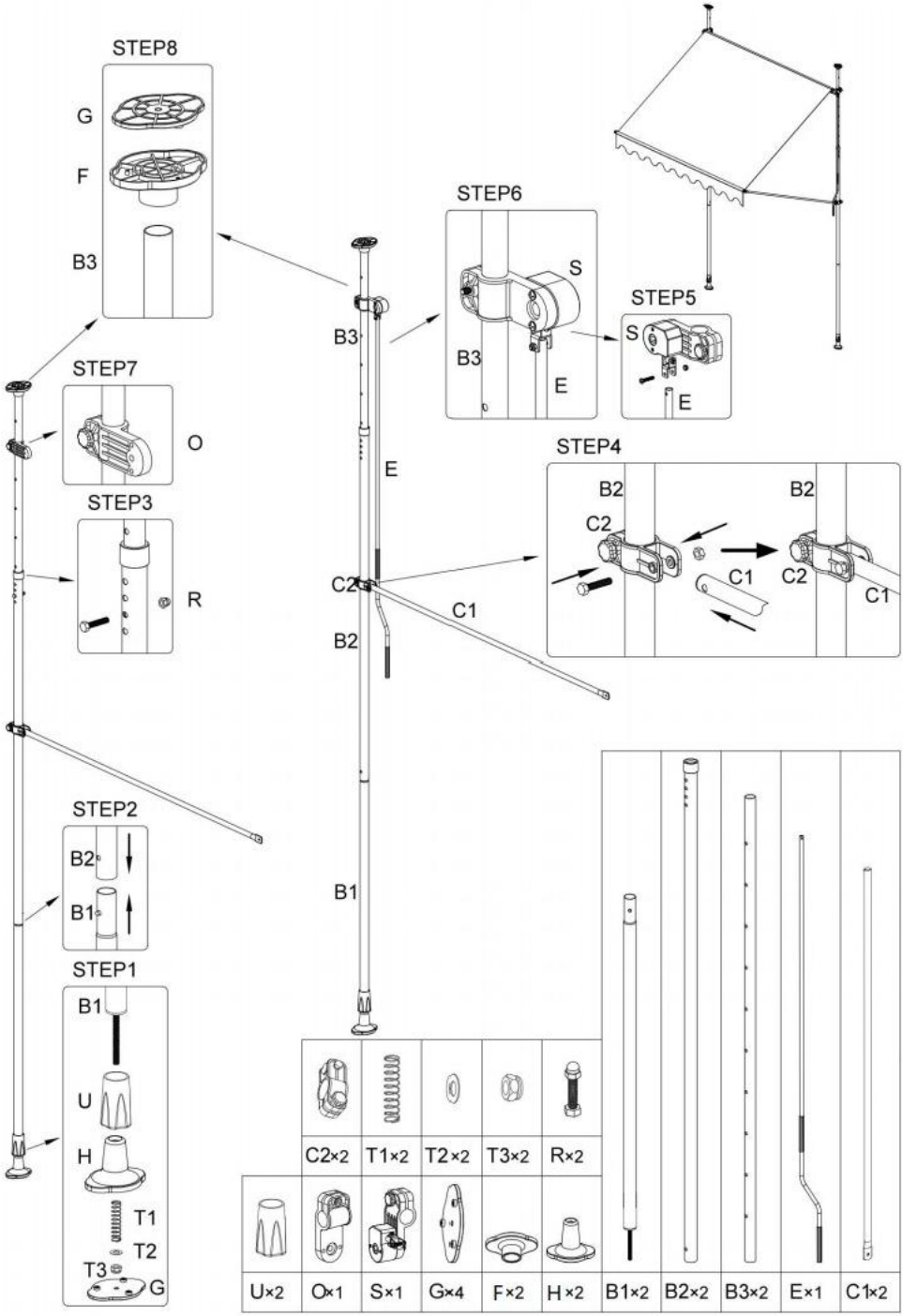
STEP8
G
F
B3
STEP7
O
STEP3
R
STEP2
B2
B1
STEP1
B1
U
H
T1
T2
T3
G
B3
E
C2
B2
C1
STEP6
S
B3
E
STEP5
S
E
STEP4
B2
C2
C1
B2
C2
C1
C2×2
T1×2
T2×2
T3×2
R×2
U×2
O×1
S×1
G×4
F×2
H×2
B1×2
B2×2
B3×2
E×1
C1×2

El

Manufacturer: Shanghaimuxinmuyeyouxiangongsi
Address: Shuangchenglu 803nong11hao1602A-1609shi, baoshanqu, shanghai 200000 CN.
Imported to AUS: SIHAO PTY LTD. 1 ROKEVA STREETEASTWOOD NSW 2122 Australia
Imported to USA: Sanven Technology Ltd. Suite 250, 9166 Anaheim Place, Rancho Cucamonga, CA 91730

EC REP	E-CrossStu GmbH Mainzer Landstr.69, 60329 Frankfurt am Main.
UK REP	YH CONSULTING LIMITED. **C/O YH Consulting Limited Office 147, Centurion House, London Road, Staines-upon-Thames, Surrey, TW18 4AX**

VEVOR®

TUFF TO0LS, HALV PRIS

Teknisk support och E-garanticertifikat
www.vevor.com/support