SHADE pergola

PERGOLA

Alukonstrukt

SQUARE

GWARANCJA 5 LAT

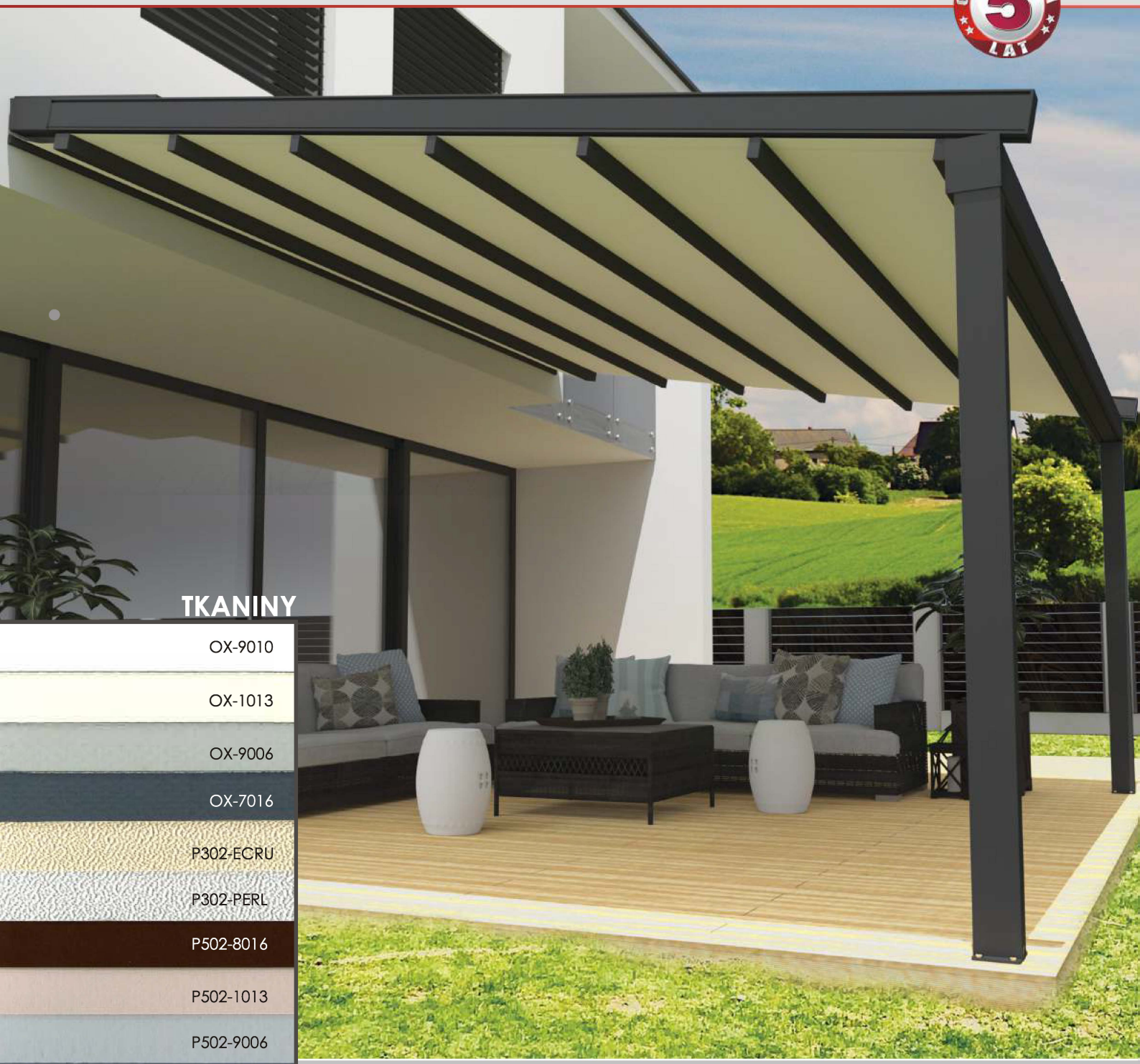

TKANINY

- OX-9010
- OX-1013
- OX-9006
- OX-7016
- P302-ECRU
- P302-PERL
- P502-8016
- P502-1013
- P502-9006
- P502-7016
- W96D-9010
- W96D-1015
- W96D-9006
- W96D-7016

PERGOLA TARASOWA SQUARE NOWOŚĆ 2020

*Nasza gorąca nowość tego sezonu pergola **SQUARE**. **A**luminiowa lakierowana proszkowo konstrukcja o masywnym nowoczesnym designie wpisuje się idealnie we współczesną architekturę. **D**zięki sprawnie działającemu systemowi odprowadzania wody nasza pergola idealnie sprawdza się nawet w deszczowe dni. Najwyższej jakości tkaniny doskonale radzą sobie z odbiciem promieni słonecznych pozostając jednocześnie w pełni wodoszczelnymi. Pergola obsługiwana jest napędem elektrycznym Firmy **SOMFY** w technologi IO za pomocą pilota. Pergolę można wyposażyć w oświetlenie punktowe led oraz automatykę pogodową. **D**opełnieniem Pergoli **SQUARE** staje się roleta materiałowa zewnętrzna w systemie ZIP.*

tel. 530 842 922 **ALUKONSTRUKT** **www.oknarolety.com /square**

SHADE pergola

SQUARE
przyścienna

Alukonstrukt

specyfikacja

wysięg [cm]	szerokość [cm] 1 moduł / 2 x słup				2 moduły / 2 x słup		2 moduły / 3 x słup			
	250	300	400	500	550	600	600	700	800	900
250										
300										
350										
400										
450										
500										
550					-	-				
600					-	-				
650					-	-				
700					-	-				

- Aluminiowa lakierowana proszkowo konstrukcja w kolorach (Antracyt RAL7016 oraz Srebrny RAL9006)
- System odprowadzania wody (uszczelki, rynna zintegrowana w konstrukcji z odprowadzeniem wody słupami)
- Kąt nachylenia konstrukcji 8–14 stopni
- 3 Klasa odporności na wiatr
- Napęd elektryczny SOMFY IO + Pilot
- Tkanina odbijająca promienie słoneczne w 100% wodoszczelna

(10 kolorów standardowych; 4 za dopłatą)

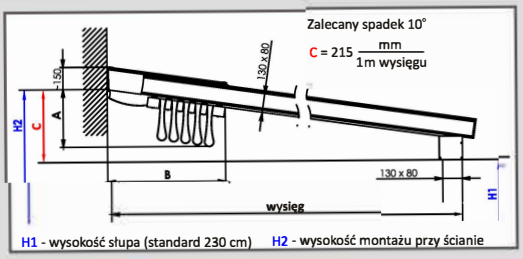

SHADE pergola

SQUARE
dachowa

Alukonstrukt

Zastosowanie: na istniejących konstrukcjach np.
- drewnianych
- stalowych
- betonowych

Wysięg [cm]	A [cm]	B [cm]	Liczba poprzeczek
250	34	60	5
300	35	65	6
350	39	65	6
400	39	70	7
450	40	76	8
500	40	81	9
550	41	86	10
600	42	91	11
650	44	91	11

A - orientacyjna wysokość pakietu tkaniny po złożeniu
B - orientacyjna głębokość pakietu tkaniny po złożeniu

szer. [cm]	1 moduł				2 moduły			
	250	300	400	500	600	700	800	900
250								
300								
350								
400								
450								
500								
550								
600								
650								
700								

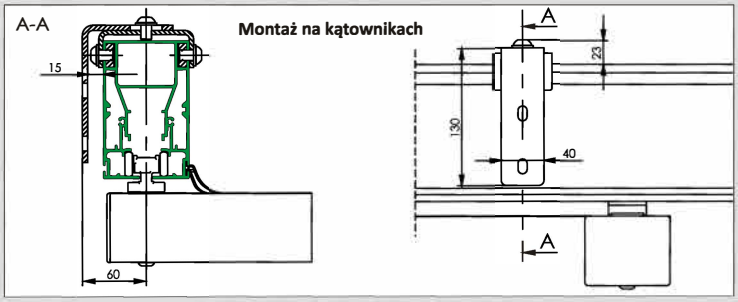

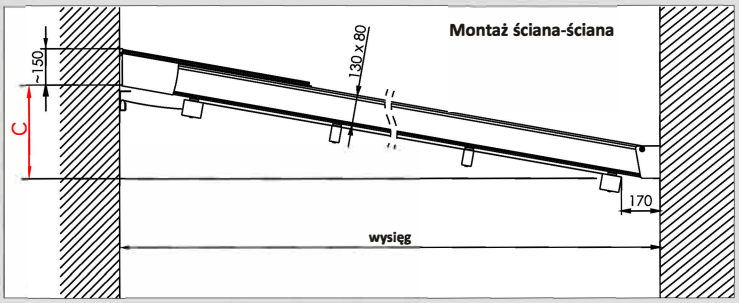

SQUARE

Alukonstrukt

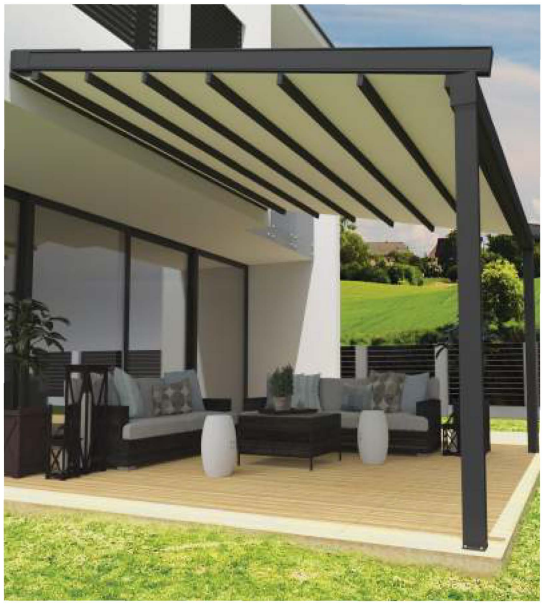

PRZEKROJE PROFILI

Belka napinająca

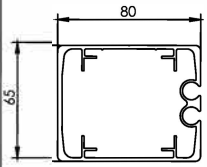

Belka tkaninowa

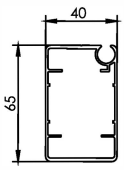

Belka silnikowa

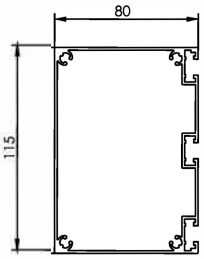

Rynna

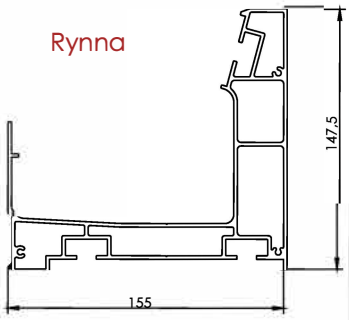

Słup

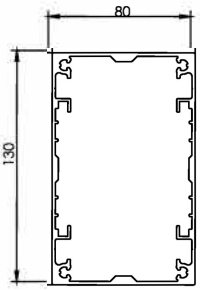

Szyna

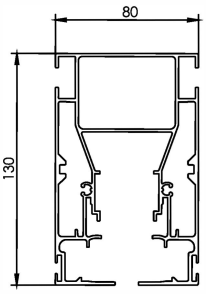

ZIP-78

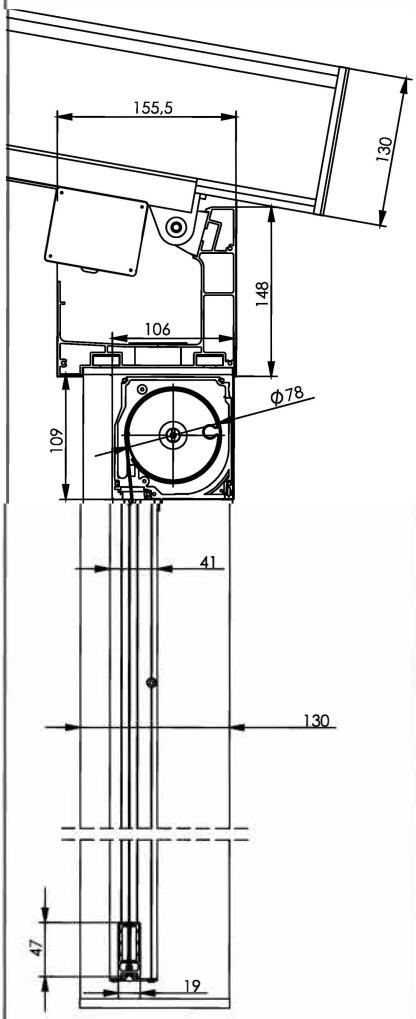

STOPA STANDARD

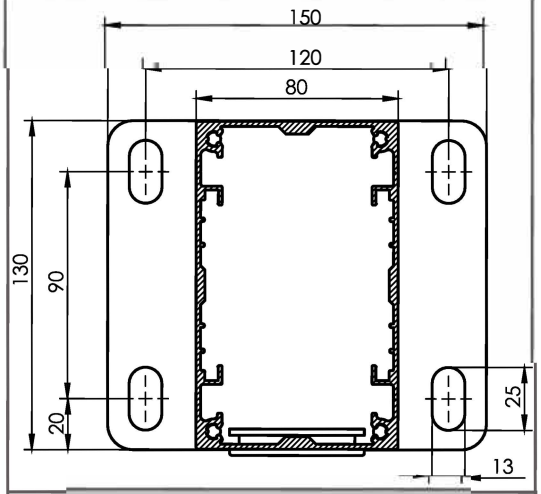

STOPA WNĘKOWA

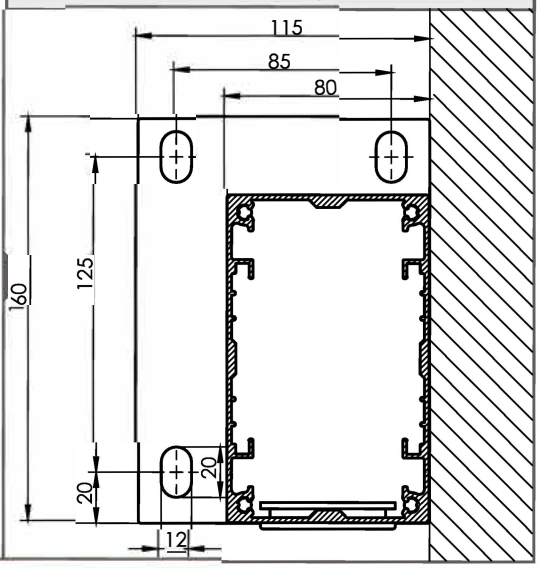

PERGOLA SQUARE

Alukonstrukt

ZINTEGROWANA RYNNA Z ODPROWADZENIEM WODY W SŁUPACH

PERGOLA TARASOWA SQUARE NOWOŚĆ 2020

Nasza gorąca nowość tego sezonu pergola SQUARE. Aluminiowa lakierowana proszkowo konstrukcja o masywnym nowoczesnym designie wpisuje się idealnie we współczesną architekturę. Dzięki sprawnie działającemu systemowi odprowadzania wody nasza pergola idealnie sprawdza się nawet w deszczowe dni. Najwyższej jakości tkaniny doskonale radzą sobie z odbiciem promieni słonecznych pozostając jednocześnie w pełni wodoszczelnymi. Pergola obsługiwana jest napędem elektrycznym firmy SOMFY w technologi IO za pomocą pilota. Pergolę można wyposażyć w oświetlenie punktowe led oraz automatykę pogodową. Dopełnieniem Pergoli SQUARE staje się roleta materiałowa zewnętrzna w systemie ZIP.

Charakterystyka PERGOLI SQUARE:

- **Aluminiowa lakierowana proszkowo konstrukcja w kolorach (Antracyt RAL7016 oraz Srebrnym RAL9006)**
- **System odprowadzania wody (uszczelki, rynna zintegrowana w konstrukcji z odprowadzeniem wody słupami)**
- **Kąt nachylenia konstrukcji 8-14 stopni**
- **3 Klasa odporności na wiatr**
- **Napęd elektryczny SOMFY IO + Pilot**
- **Tkanina odbijająca promienie słoneczne w 100% wodoszczelna (10 kolorów standardowych; 4 za dopłatą)**
- **Możliwość wykonania oświetlenie punktowego LED (za dopłatą)**
- **Możliwość rozbudowania o automatykę pogodową (za dopłatą)**
- **Możliwość montażu Rolety zewnętrznej ZIP na ścianie frontowej (za dopłatą)**
- **Produkt Polski**
- **Gwarancja 5 LAT**

Pergola SQUARE dostępna jest w trzech opcjach:
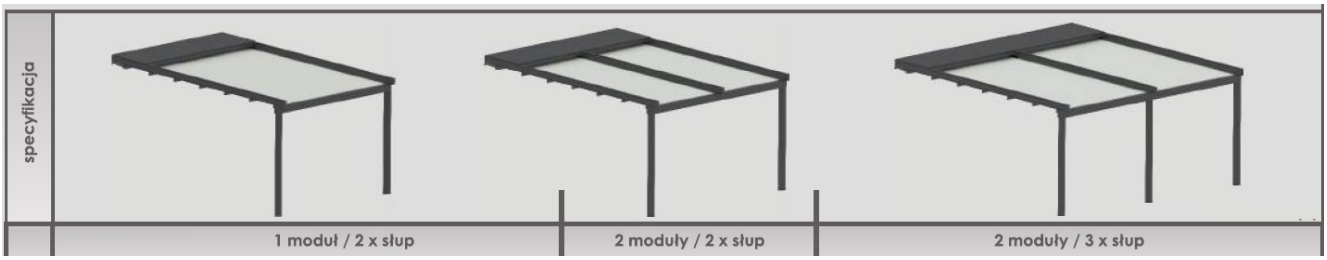
1. **Jeden modłu oraz dwa słupy dla szerokości do 500cm oraz wysięgu do 700cm**
2. **Dwa moduły oraz dwa słupy dla szerokości od 500cm do 600cm oraz wysięgu do 500cm**
3. **Dwa moduły oraz trzy słupy dla szerokości od 500cm do 900cm oraz wysięgu do 700cm**