DROP-IN ICE CHESTS

INSTRUCTIONS

MODEL：FG-SKU1 / FG-SKU2 / FG-SKU3 / FG-SKU4
FG-SKU5 / FG-SKU6 / FG-SKU7 / FG-SKU8
FG-SKU9 / FG-SKU10 / FG-SKU11 / FG-SKU12
FG-SKU13

DROP IN ICE CHEST

Three types of lid, the picture is for reference only, please refer to the actual.

SAFETY INSTRUCTIONS

WARNING!

Read and understand this entire manual before assembling, installing, operating, or servicing this product. Failure to follow these warnings and instructions can cause personal injury or damage to valuable property.

WARNING!

This product contains small parts. If swallowed, it will pose a choking hazard. Keep these small parts away from children when assembling!

WARNING!

1. While assembling and using this product, keep work area clean and well lighted, and keep spectators and children out of the work area.
2. Assemble only according to ice chest parameter. Improper assembly can create hazards.
3. Use as intended only.
4. Keep away from sharp points,blades and other items,so as not to scratch the product.

NOTE:

1.The shown is for illustration purposes only. It may not represent the style of the finial purchased.

2. Please follow the installation steps to mount this drop in ice chest. Wrong installation steps may cause some damage trouble.

3. Installation is easy. Handle it gently, please.

SAVE THESE INSTRUCTIONS

PRODUCT DESCRIPTION

1.Designed in brushed stainless steel, this built-in ice bucket is durable. Double layer design to achieve better insulation effect. The interior is insulated with high density polyurethane and the lid is sealed with a

adhesive strip to prevent heat loss and ensure your ice stays cool for a long time.

2.The ice bucket with lid is a versatile and essential accessory to the bar. It can keep wines, beers, cocktails and juices fresh and pleasant after long-term use. It is a great choice for terraces, backyards, poolside and restaurants, perfect for any casual occasion such as dinner, sports party or barbecue.

3.The side and bottom of the product are wrapped with XPE sponge, which not only increases the thermal insulation effect, but also prevents the side and bottom from condensation, which leads to the problem of dripping water on the surface.

LIST OF ACCESSORIES

Filter components					
Name	Qty	Picture	Name	Qty	Picture
Cup	1		Seal ring 1	1	
Lid	1		Seal ring 2	1	
Screen	1		Screw	1	
exhalent siphon	1		Spanner	1	

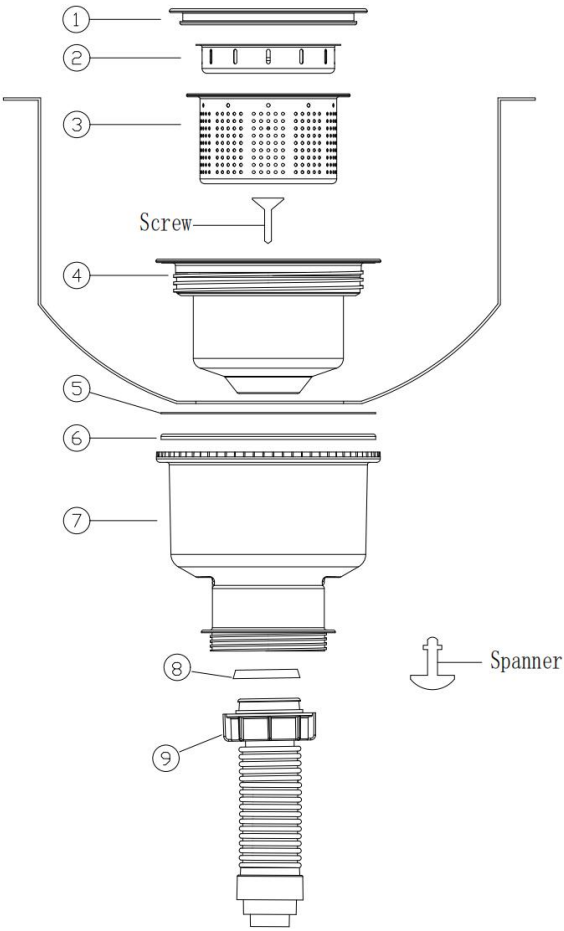

Installation steps:

1: Place No. 4 part in the basin hole, and install No. 5/6/7 part on No. 4 part.

2: Tighten the screw with the key, and tighten the 8/9 part on the 7 part.

3: Place part No. 1/2/3 in part No. 4 to complete the installation.

Dimensions and specifications

Model	Cut-out size (L*W*H mm)	Product capacity (L)	Holding time
FG-SKU1	345*295*660	28.52	Can provide 24H insulation effect.
FG-SKU2	495*400*540	44.24	
FG-SKU3	595*495*590	78.37	
FG-SKU4	695*390*640	82.6	
FG-SKU5	695*493*640	107.8	
FG-SKU6	333*283*690	25.3	
FG-SKU7	485*335*535	30.25	
FG-SKU8	535*410*530	43.5	
FG-SKU9	515*410*690	77.9	
FG-SKU10	435*283*590	26.7	
FG-SKU11	587*435*570	55.23	
FG-SKU12	895*435*580	95.66	
FG-SKU13	665*435*760	109.48	

NOTE:

1.“**Cut-out size**” is the recommended size. For details, see the actual installation environment.

2.“**Cut-out size**” The height dimension in the dimensions is the height reserved for installation.

3.The product capacity data in the table is calculated by the density of water, and there will be some errors in practice, which is a normal phenomenon.

4.Because the volume and density of ice is different from that of water, the loading capacity of the two is also different. For example, when 10kg of ice can fill the ice bucket, if replaced with water, it takes 23kg of water to fill the ice bucket.

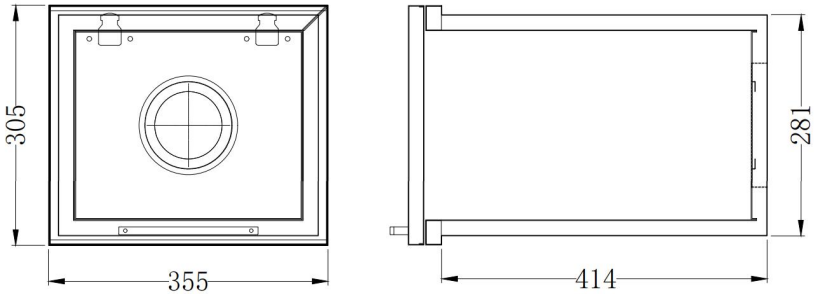

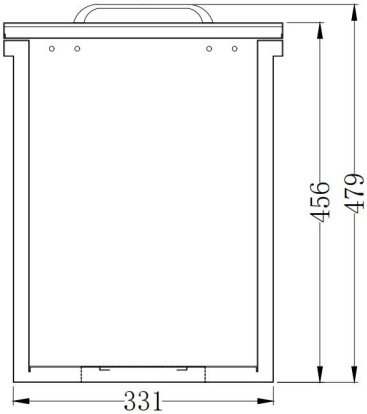

(FG-SKU1)

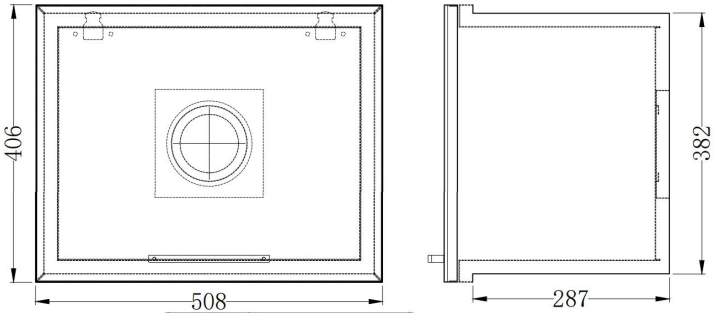

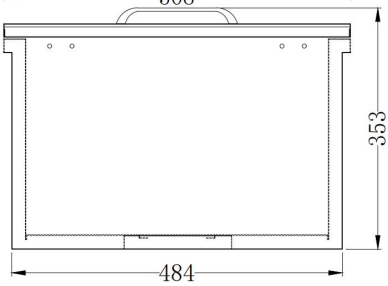

(FG-SKU2)

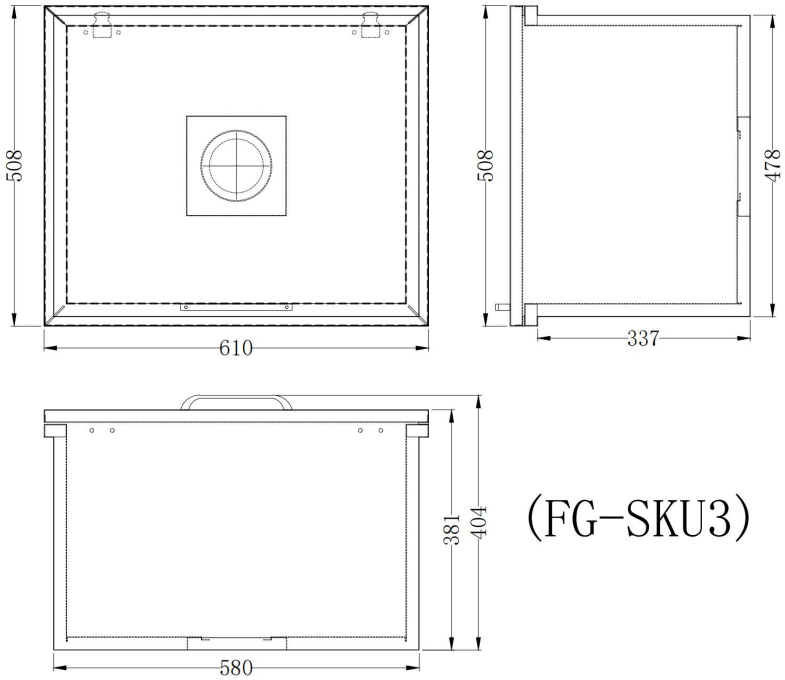

(FG-SKU3)

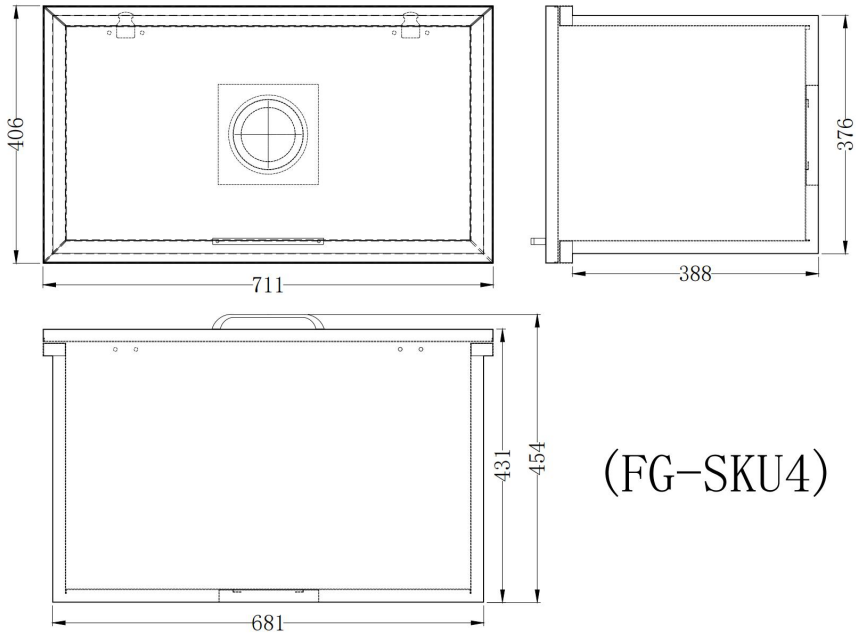

(FG-SKU4)

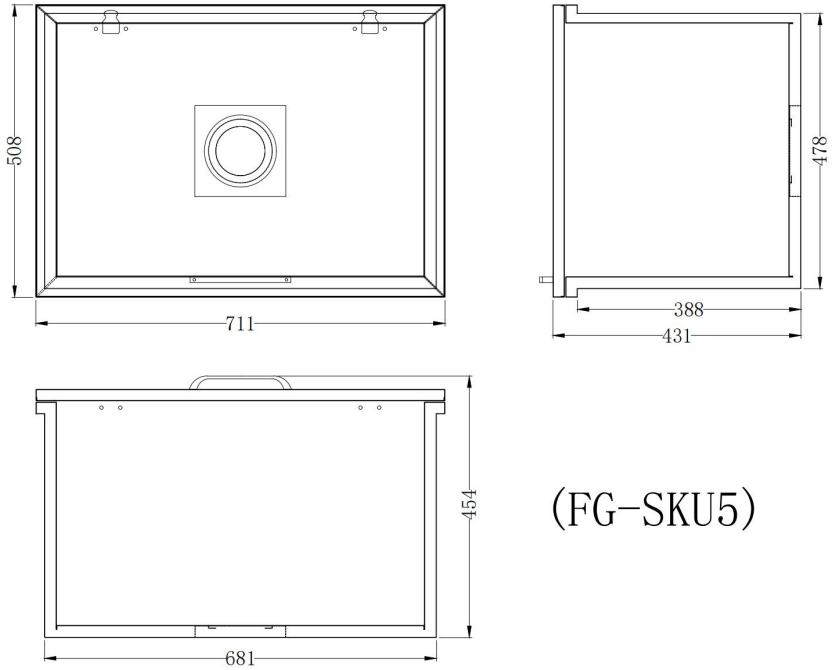

(FG-SKU5)

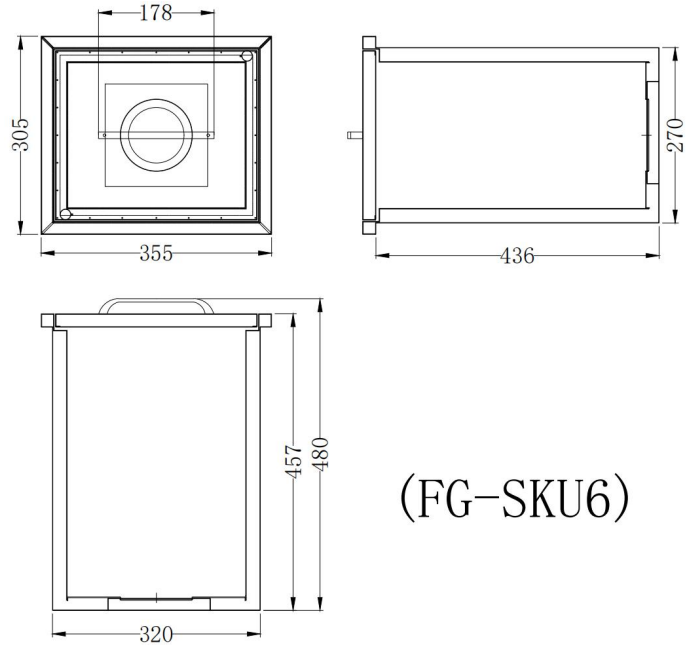

(FG-SKU6)

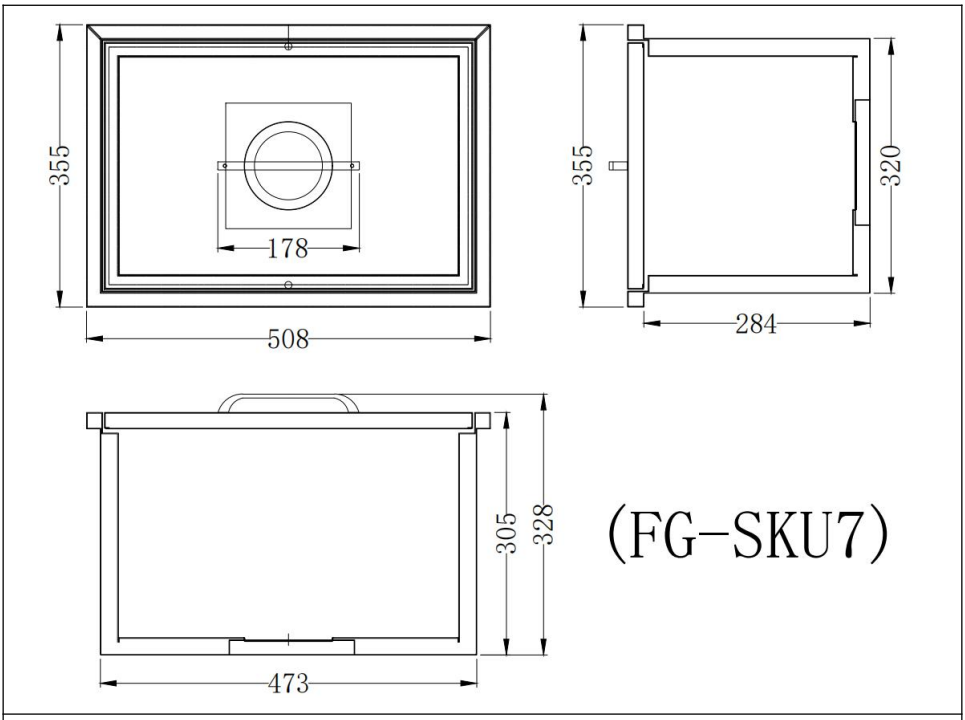
355
178
508
355
320
284
305
328
473
(FG-SKU7)

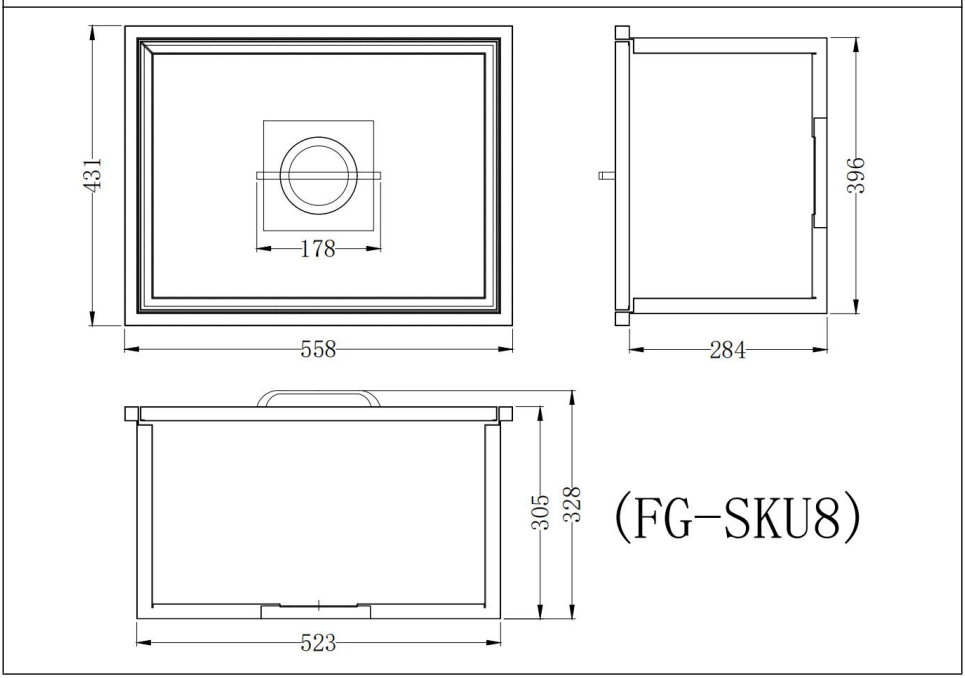
431
178
558
396
284
305
328
523
(FG-SKU8)

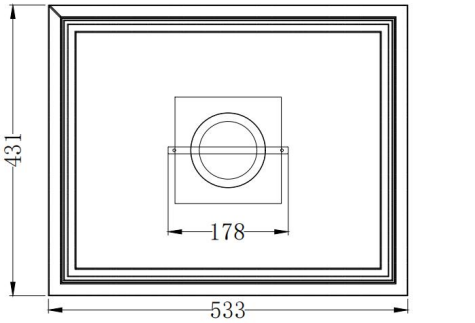

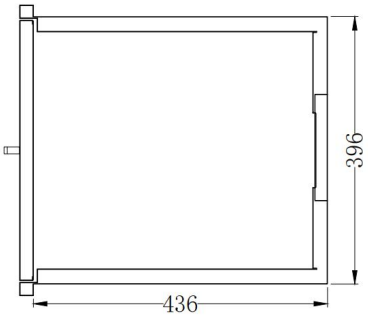

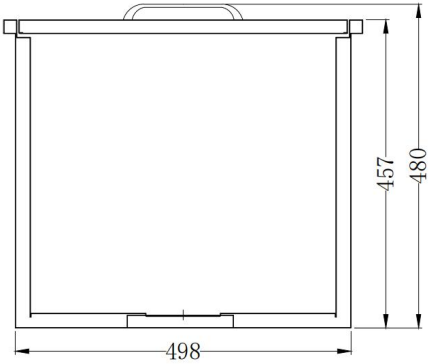

(FG-SKU9)

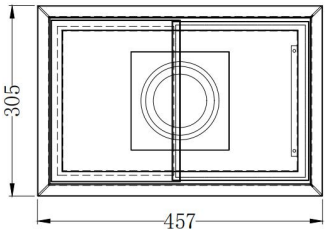

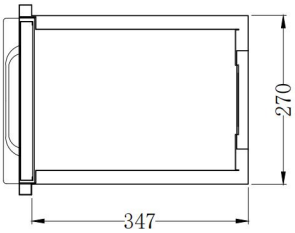

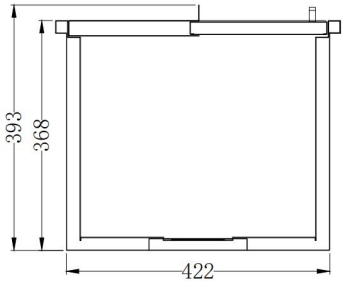

(FG-SKU10)

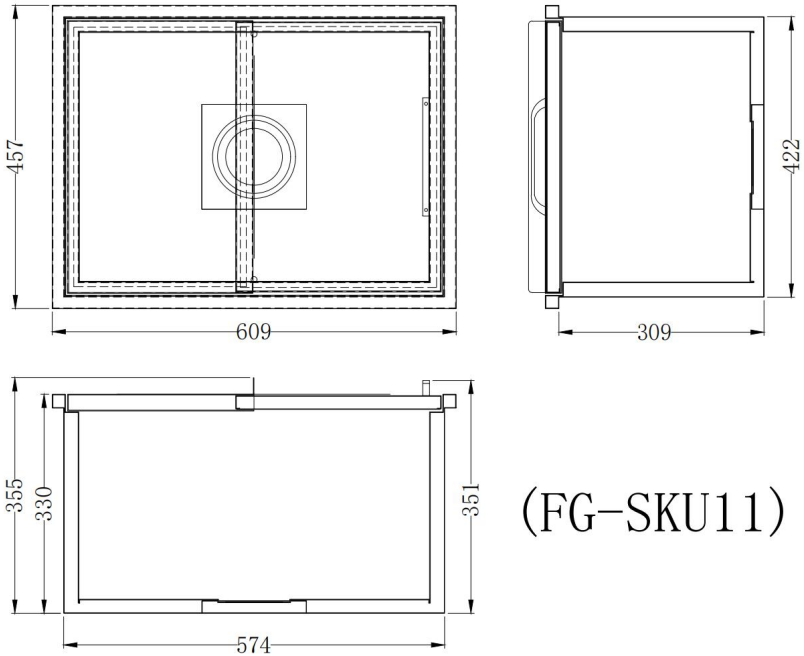
457
609
422
309
355
330
351
574
(FG-SKU11)

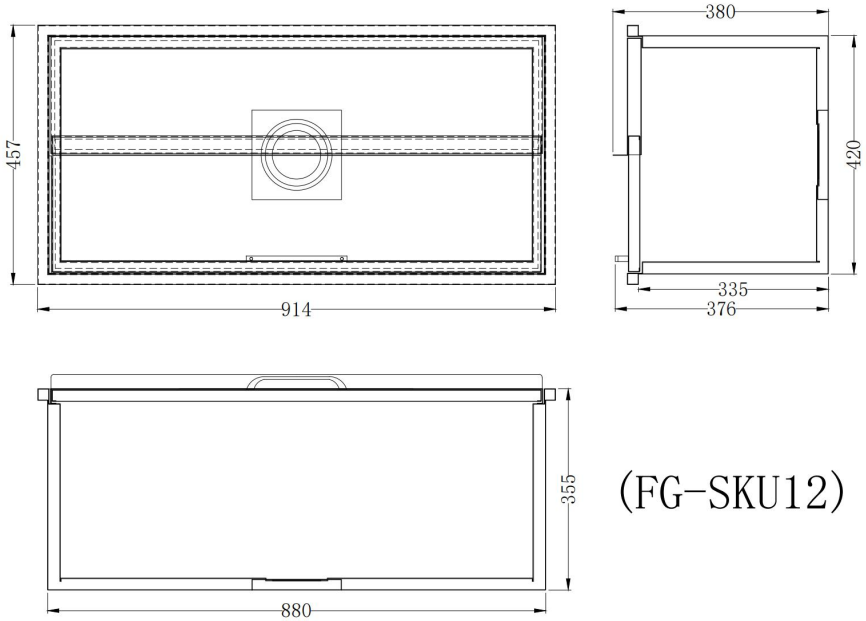
457
914
380
420
335
376
355
880
(FG-SKU12)

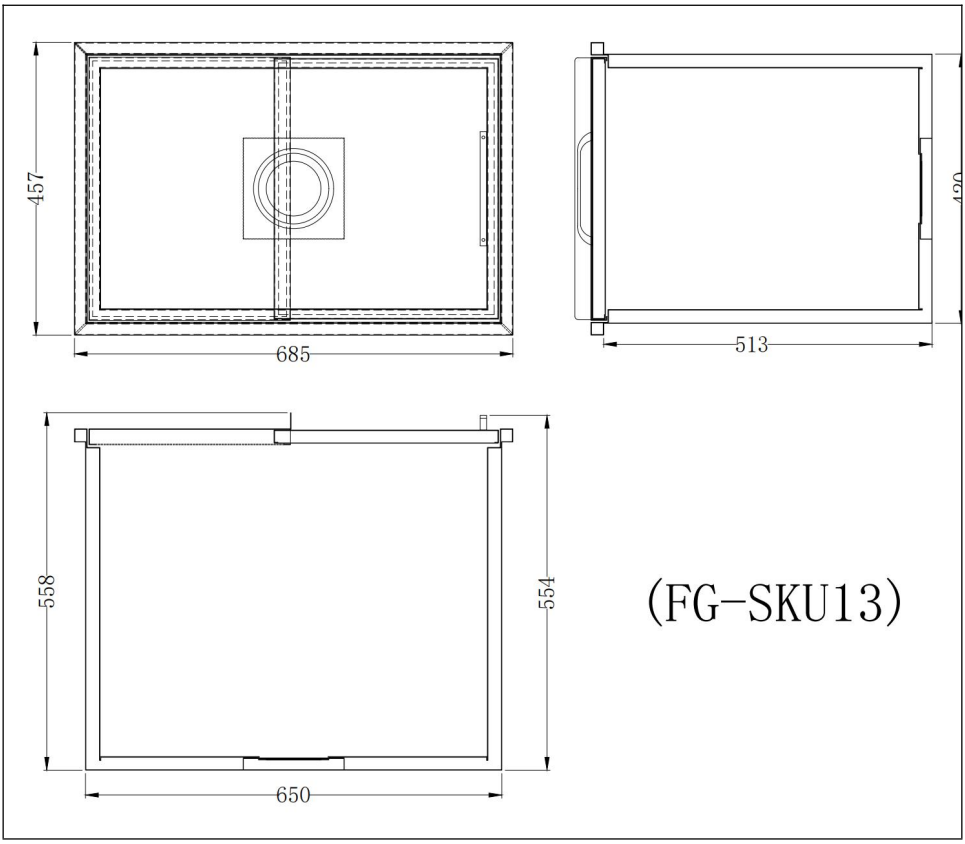

✱The picture is for reference only, please refer to the actual object.

CLEANING AND MAINTENANCE

1.In order to prevent the growth of bacteria, please take care of the melted water after each use of the ice tank.
2.If it is not used for a long time, please empty the water inside the ice tank and keep it dry to avoid odor or bacteria.
3.When using the ice tank for a long time, please pay attention to putting ice or replacing ice and water in time.

Address: Baoshanqu Shuangchenglu 803long 11hao 1602A-1609shi Shanghai

EC REP: SHUNSHUN GmbH. Römeräcker 9 Z2021,76351 Linkenheim-Hochstetten, Germany

UK REP： Pooledas Group Ltd. Unit 5 Albert Edward House, The Pavilions Preston, United Kingdom

Imported to AUS: SIHAO PTY LTD. 1 ROKEVA STREETEASTWOOD NSW 2122 Australia

Imported to USA: Sanven Technology Ltd. Suite 250, 9166 Anaheim Place, Rancho Cucamonga, CA 91730

Made In China

DROP - DANS LE COFFRE À GLACE S

INSTRUCTIONS

MODÈLE : FG-SKU1/FG-SKU2/FG-SKU3/FG-SKU4

FG-SKU 5 / FG-SKU6 / FG-SKU7 / FG-SKU8
FG-SKU 9 / FG-SKU10 / FG-SKU11 / FG-SKU12
FG-SKU1 3

DROP IN ICE CHEST

Trois types de couvercles, l'image est pour référence seulement, veuillez vous référer au réel.

CONSIGNES DE SÉCURITÉ

AVERTISSEMENT!

Lisez et comprenez l'intégralité de ce manuel avant d'assembler, d'installer, d'utiliser ou d'entretenir ce produit. Le non-respect de ces avertissements et instructions peut entraîner des blessures corporelles ou des dommages à des biens de valeur.

AVERTISSEMENT!

Ce produit contient de petites pièces. En cas d'ingestion, il présente un risque d'étouffement. Gardez ces petites pièces hors de portée des enfants lors du montage !

AVERTISSEMENT!

5. Lors de l'assemblage et de l'utilisation de ce produit, gardez la zone de travail propre et bien éclairée, et éloignez les spectateurs et les enfants de la zone de travail.
6. Assemblez uniquement selon le paramètre de la glacière. Un assemblage incorrect peut créer des dangers.
7. Utiliser uniquement comme prévu.
8. Tenir à l'écart des pointes tranchantes, des lames et autres objets, afin de ne pas rayer le produit.

NOTE:

1. Les informations présentées sont uniquement à des fins d'illustration. Il se peut qu'il ne représente pas le style du fleuron acheté.
2. Veuillez suivre les étapes d'installation pour monter cette glacière encastrée. De mauvaises étapes d'installation peuvent causer des problèmes de dommages.
3. L'installation est facile. Manipulez-le doucement, s'il vous plaît.

CONSERVEZ CES INSTRUCTIONS

PRODUCT DESCRIPTION

1. Conçu en acier inoxydable brossé, ce seau à glace intégré est durable. Conception à double couche pour obtenir un meilleur effet d'isolation. L'intérieur est isolé avec du polyuréthane haute densité et le couvercle est scellé avec une bande adhésive pour éviter les pertes de chaleur et garantir que votre glace reste fraîche pendant longtemps.
2. Le seau à glace avec couvercle est un accessoire polyvalent et indispensable au bar. Il peut garder les vins, bières, cocktails et jus frais et agréables après une utilisation à long terme. C'est un excellent choix pour les terrasses, les cours, le bord de la piscine et les restaurants, parfait pour toute occasion décontractée comme un dîner, une fête sportive ou un barbecue.
3. Le côté et le bas du produit sont enveloppés d'une éponge XPE, ce qui non seulement augmente l'effet d'isolation thermique, mais empêche également la condensation sur le côté et le fond, ce qui entraîne le problème des gouttes d'eau sur la surface.

LIST OF ACCESSORIES

Filter components					
Name	Qty	Picture	Name	Qty	Picture
Cup	1		Seal ring 1	1	
Lid	1		Seal ring 2	1	

Screen	**1**		**Screw**	**1**	
exhalent siphon	**1**		**Spanner**	**1**	

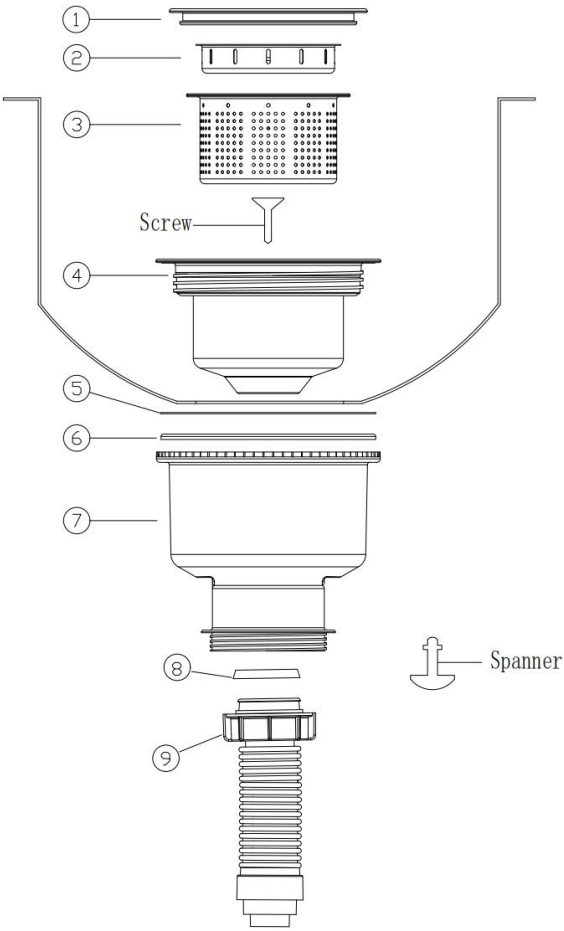

Étapes d'installation :

1 : Placez la pièce n° 4 dans le trou du bassin et installez la pièce n° 5/6/7 sur la pièce n° 4.

2 : Serrez la vis avec la clé, et serrez la partie 8/9 sur la partie 7.

3 : Placez la pièce n° 1/2/3 dans la pièce n° 4 pour terminer l'installation.

Dimensions et spécifications

Modèle	Taille de découpe (L*L*H mm)	Capacité du produit (L)	Temps de maintien
FG-SKU1	345*295*660	28.52	Peut fournir un effet d'isolation 24H.
FG-SKU 2	495*400*540	44.24	
FG-SKU 3	595*495*590	78.37	
FG-SKU 4	695*390*640	82,6	
FG-SKU 5	695*493*640	107,8	
FG-SKU 6	333*283*690	25.3	
FG-SKU 7	485*335*535	30h25	
FG-SKU 8	535*410*530	43,5	
FG-SKU 9	515*410*690	77,9	
FG-SKU1 0	435*283*590	26,7	
FG-SKU1 1	587*435*570	55.23	
FG-SKU1 2	895*435*580	95.66	
FG-SKU1 3	665*435*760	109.48	

REMARQUE :

1. « **Taille de découpe** » est la taille recommandée. Pour plus de détails, consultez l'environnement d'installation réel.
2. « Taille **de découpe** » La dimension hauteur dans les dimensions est la hauteur réservée à l'installation.
3. Les données de capacité du produit dans le tableau sont calculées en fonction de la densité de l'eau, et il y aura quelques erreurs dans la pratique, ce qui est un phénomène normal.
4. Étant donné que le volume et la densité de la glace sont différents de ceux de l'eau, la capacité de chargement des deux est également différente. Par exemple, lorsque 10 kg de glace peuvent remplir le seau à glace, s'ils sont remplacés par de l'eau, il faut 23 kg d'eau pour remplir le seau à glace.

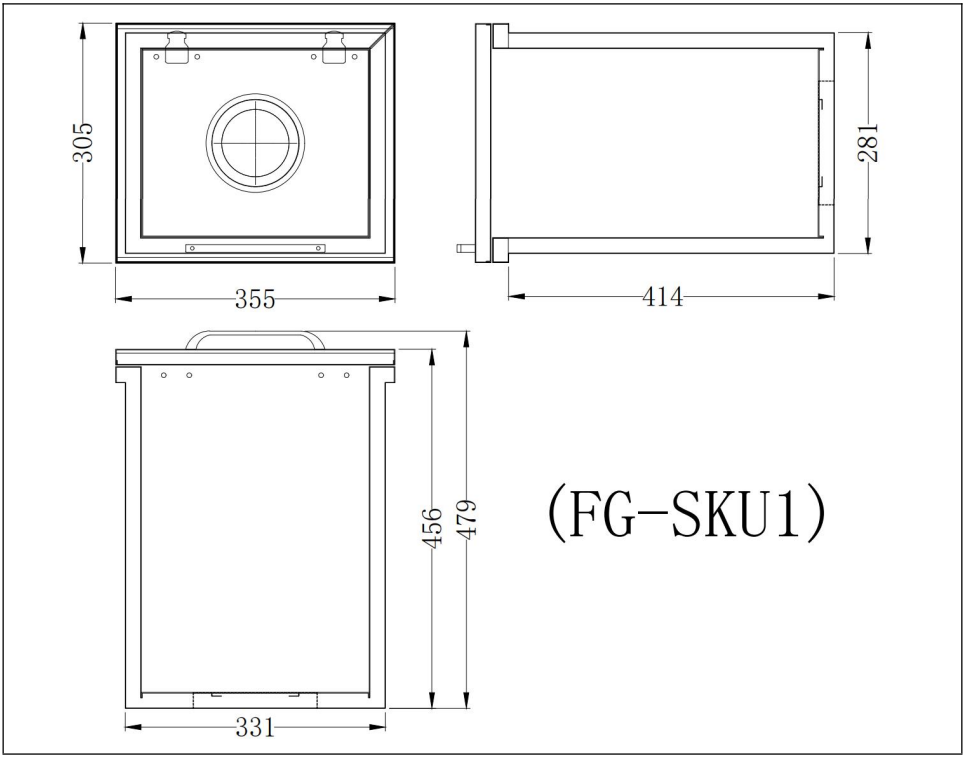
305
355
281
414
456
479
331
(FG-SKU1)

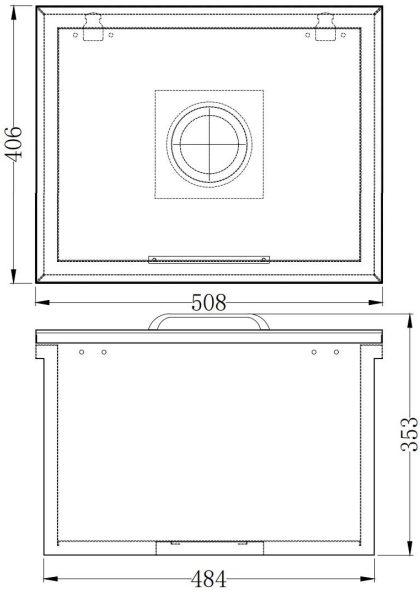

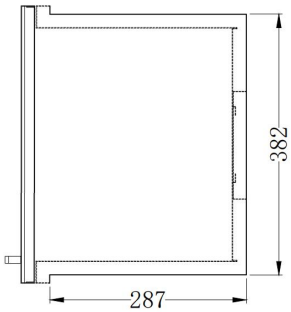

(FG-SKU2)

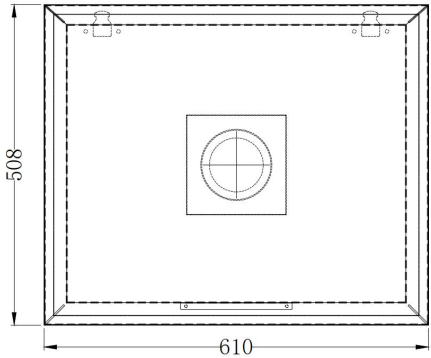

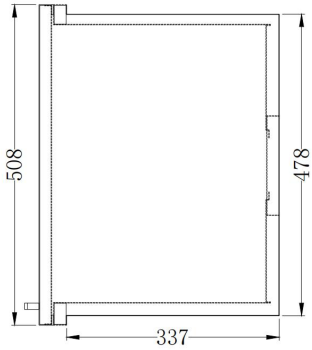

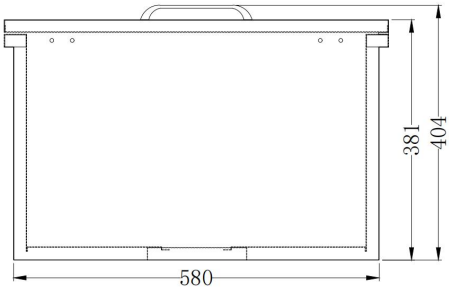

(FG-SKU3)

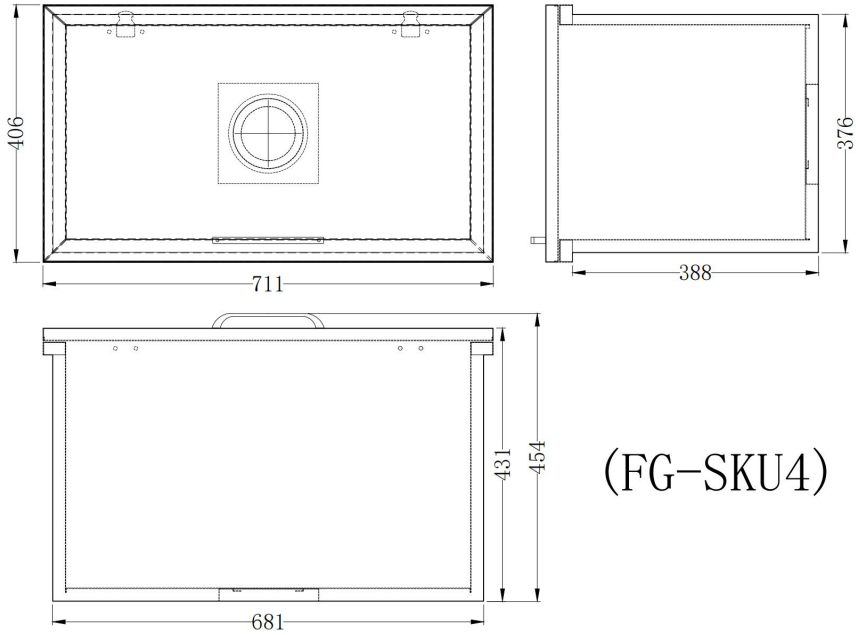

(FG-SKU4)

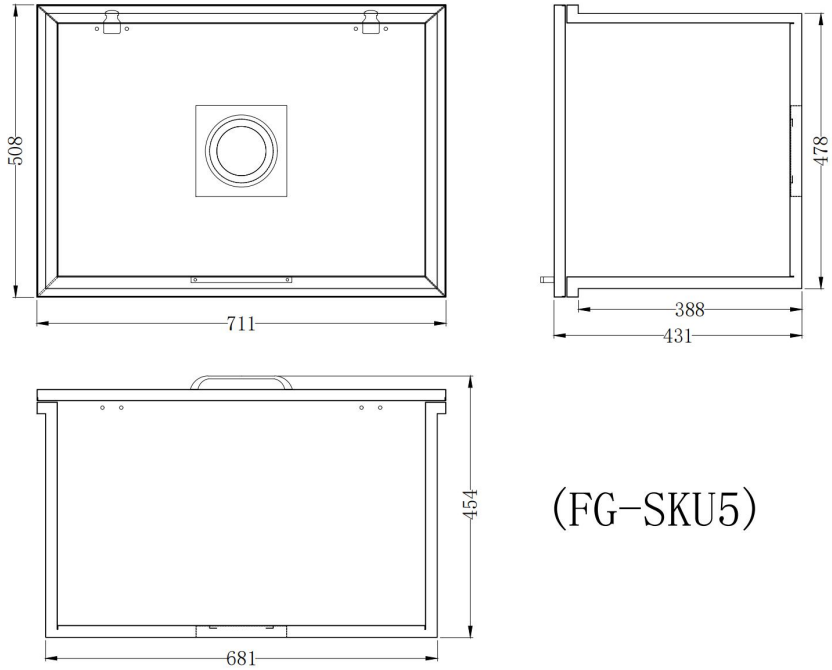

(FG-SKU5)

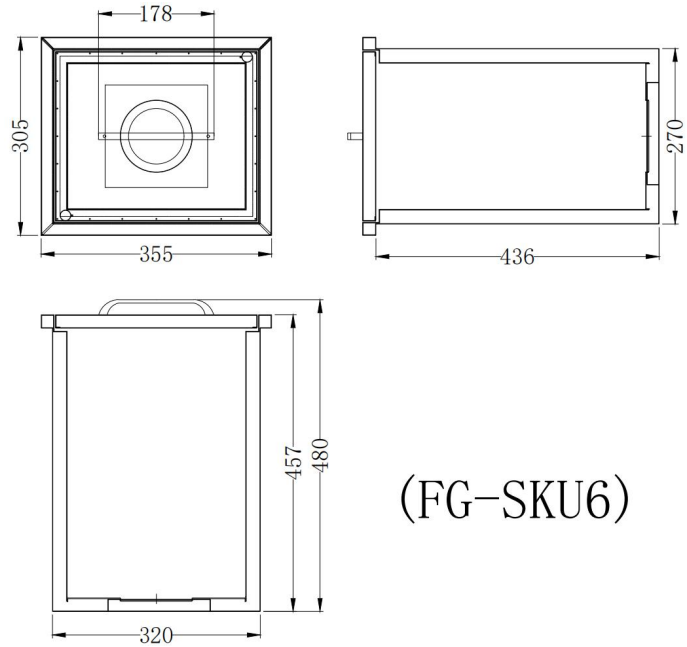

(FG-SKU6)

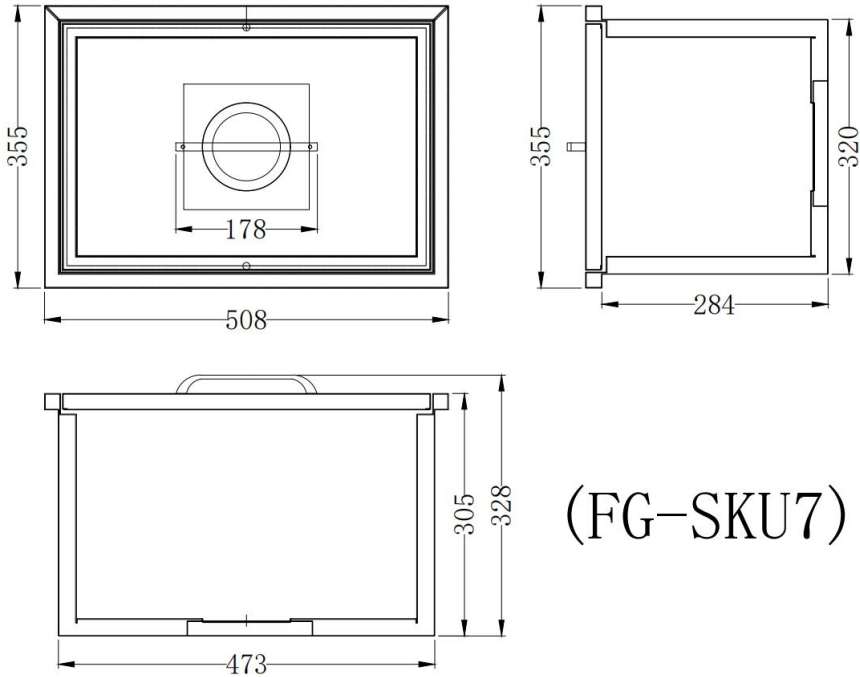

(FG-SKU7)

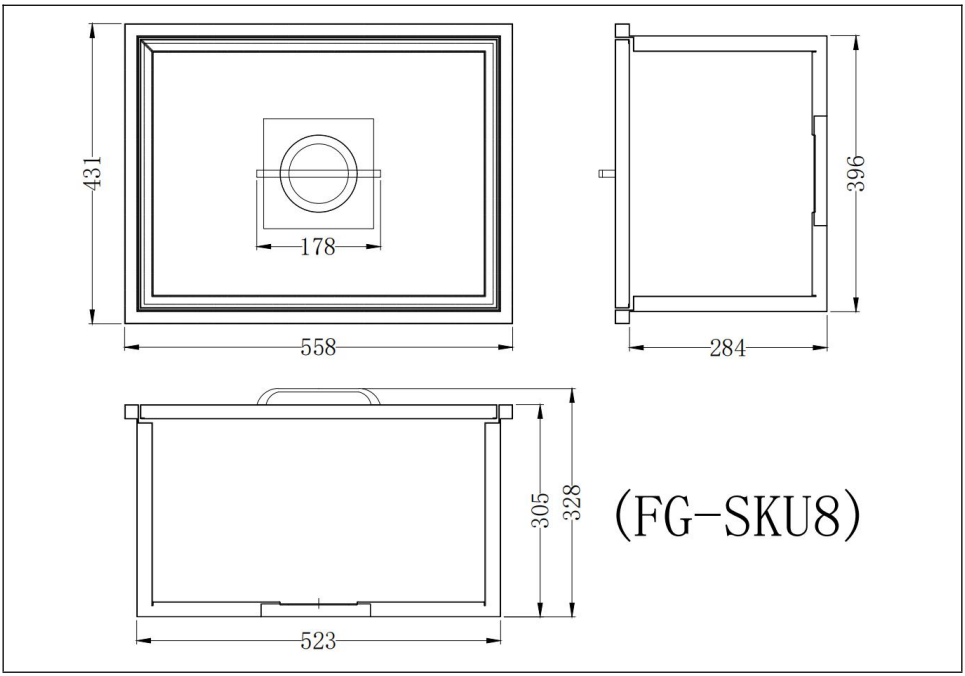
431
178
558
396
284
305
328
523
(FG-SKU8)

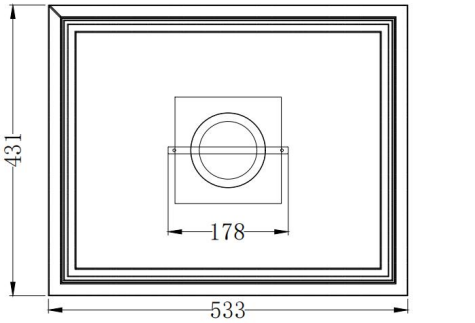

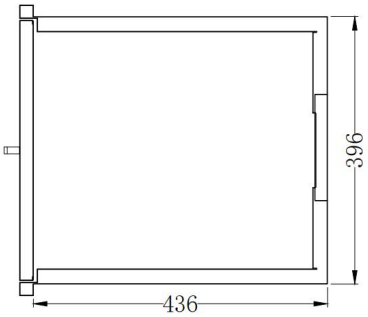

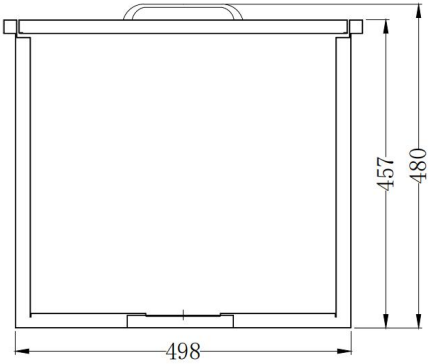

(FG-SKU9)

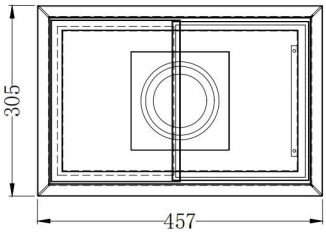

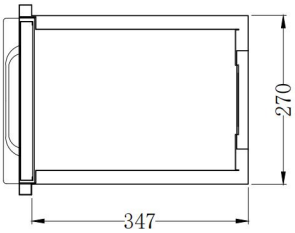

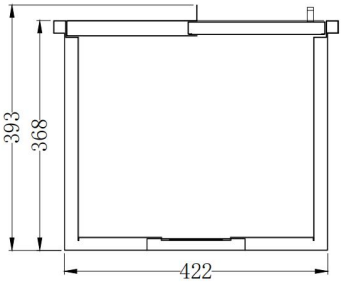

(FG-SKU10)

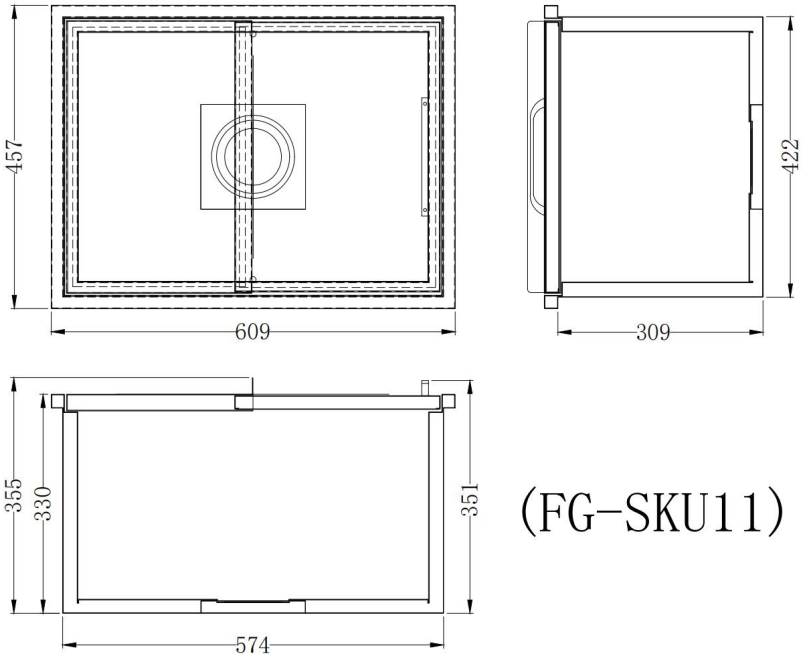
457
609
422
309
355
330
351
574
(FG-SKU11)

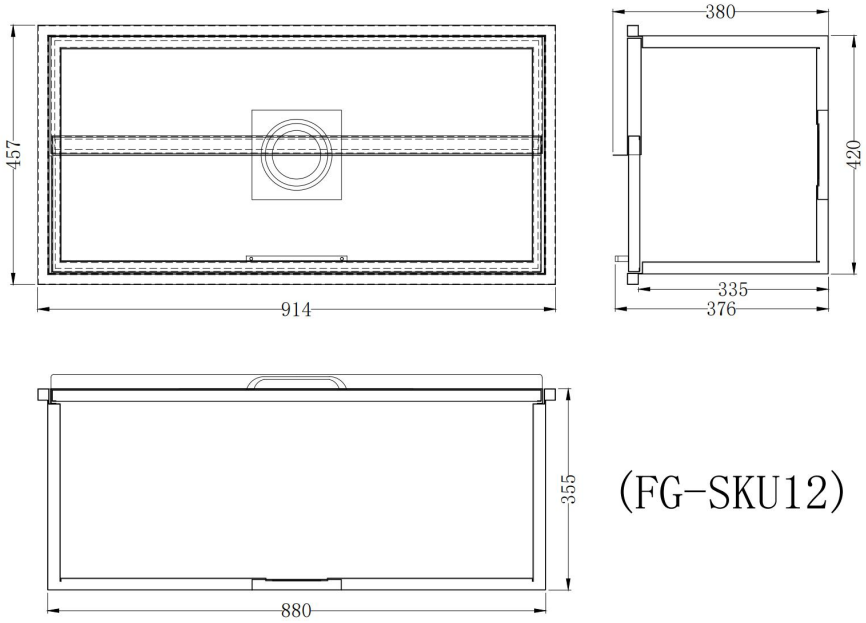
457
914
380
420
335
376
355
880
(FG-SKU12)

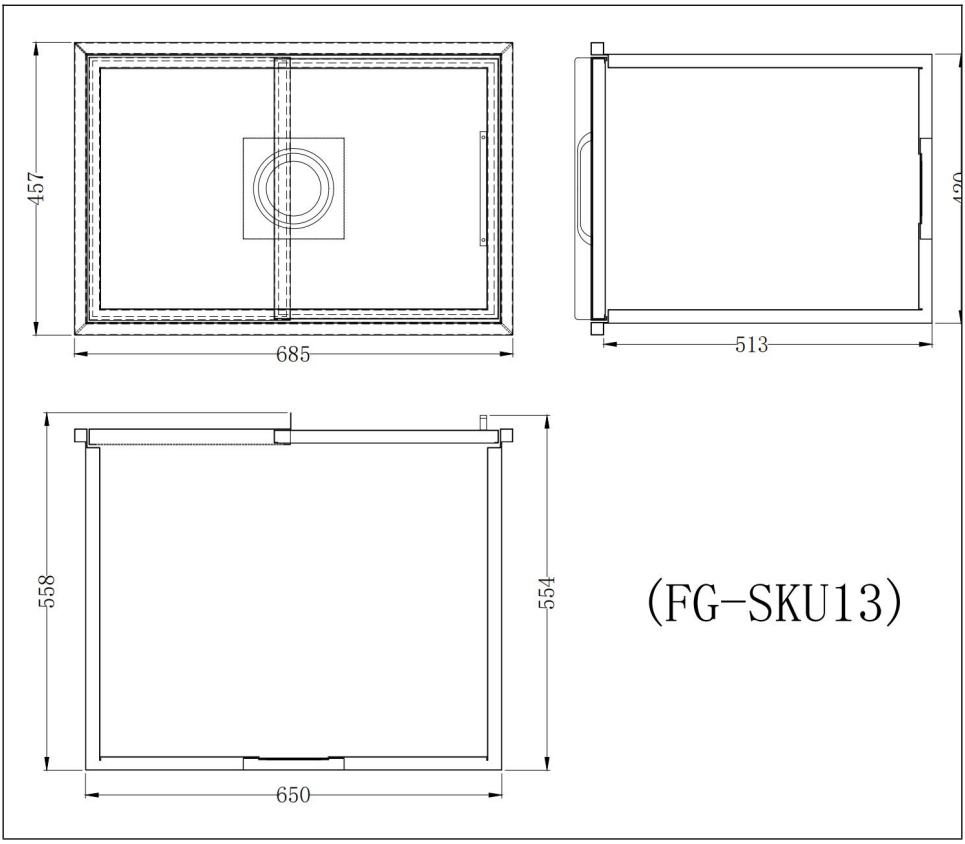

✱ L'image est uniquement à titre de référence, veuillez vous référer à l'objet réel.

CLEANING AND MAINTENANCE

1. Afin d'éviter la croissance de bactéries, veuillez prendre soin de l'eau fondue après chaque utilisation du réservoir de glace.
2. S'il n'est pas utilisé pendant une longue période, veuillez vider l'eau à l'intérieur du réservoir de glace et la garder au sec pour éviter les odeurs ou les bactéries.
3. Lorsque vous utilisez le réservoir de glace pendant une longue période,

veillez à mettre de la glace ou à remplacer la glace et l'eau à temps.

Adresse : Baoshanqu Shuangchenglu 803long 11hao 1602A-1609shi Shanghai
REPRÉSENTANT CE : SHUNSHUN GmbH. Römeräcker 9 Z2021,76351 Linkenheim-Hochstetten, Allemagne
REPRÉSENTANT DU Royaume-Uni : Pooledas Group Ltd. Unit 5 Albert Edward House, The Pavilions Preston, Royaume-Uni
Importé en Australie : SIHAO PTY LTD. 1 ROKEVA STREETASTWOOD NSW 2122 Australie
Importé aux États-Unis : Sanven Technology Ltd. Suite 250, 9166 Anaheim Place, Rancho Cucamonga, CA 91730

Fabriqué en Chine

DROP - IN ICE CHEST S

ANWEISUNGEN

MODELL : FG-SKU1 / FG-SKU2 / FG-SKU3 / FG-SKU4
FG-SKU 5 / FG-SKU6 / FG-SKU7 / FG-SKU8
FG-SKU 9 / FG-SKU10 / FG-SKU11 / FG-SKU12
FG-SKU1 3

DROP IN ICE CHEST

Drei Arten von Deckeln, das Bild dient nur als Referenz, bitte beachten Sie zum Tatsächlichen.

SICHERHEITSHINWEISE

WARNUNG!

Lesen und verstehen Sie dieses gesamte Handbuch, bevor Sie dieses Produkt zusammenbauen, installieren, bedienen oder warten. Die Nichtbeachtung dieser Warnungen und Anweisungen kann zu Verletzungen oder Sachschäden führen.

WARNUNG!

Dieses Produkt enthält Kleinteile. Bei Verschlucken besteht Erstickungsgefahr. Halten Sie diese Kleinteile beim Zusammenbau von Kindern fern!

WARNUNG!

9. Halten Sie den Arbeitsbereich während der Montage und Verwendung dieses Produkts sauber und gut beleuchtet und halten Sie Zuschauer und Kinder vom Arbeitsbereich fern.
10. Nur gemäß den Parametern der Eistruhe zusammenbauen. Durch unsachgemäße Montage können Gefahren entstehen.
11. Nur bestimmungsgemäß verwenden.
12. Von scharfen Spitzen, Klingen und anderen Gegenständen fernhalten, um das Produkt nicht zu zerkratzen.

NOTIZ:

1. Die Abbildung dient nur zur Veranschaulichung. Es entspricht möglicherweise nicht dem Stil des gekauften Endstücks.
2. Bitte befolgen Sie die Installationsschritte, um diese Drop-In-Kühltruhe zu montieren. Falsche Installationsschritte können zu Schäden führen.
3. Die Installation ist einfach. Gehen Sie bitte vorsichtig damit um.

ANLEITUNG AUFBEWAHREN

PRODUCT DESCRIPTION

1. Dieser eingebaute Eiskübel aus gebürstetem Edelstahl ist langlebig.

Doppelschichtiges Design zur Erzielung einer besseren Isolationswirkung. Der Innenraum ist mit hochdichtem Polyurethan isoliert und der Deckel ist mit einem Klebestreifen versiegelt, um Wärmeverluste zu verhindern und sicherzustellen, dass Ihr Eis lange kühl bleibt.
2. Der Eiskübel mit Deckel ist ein vielseitiges und unverzichtbares Accessoire für die Bar. Es kann Weine, Biere, Cocktails und Säfte nach längerem Gebrauch frisch und angenehm halten. Es ist eine großartige Wahl für Terrassen, Hinterhöfe, am Pool und in Restaurants, perfekt für jeden ungezwungenen Anlass wie Abendessen, Sportparty oder Grillabend.
3. Die Seite und der Boden des Produkts sind mit XPE-Schwamm umwickelt, was nicht nur die Wärmeisolationswirkung erhöht, sondern auch die Kondensation an der Seite und am Boden verhindert, was zu dem Problem führt, dass Wasser auf die Oberfläche tropft.

LIST OF ACCESSORIES

Filter components					
Name	Qty	Picture	Name	Qty	Picture
Cup	1		Seal ring 1	1	
Lid	1		Seal ring 2	1	

Screen	**1**		**Screw**	**1**	
exhalent siphon	**1**		**Spanner**	**1**	

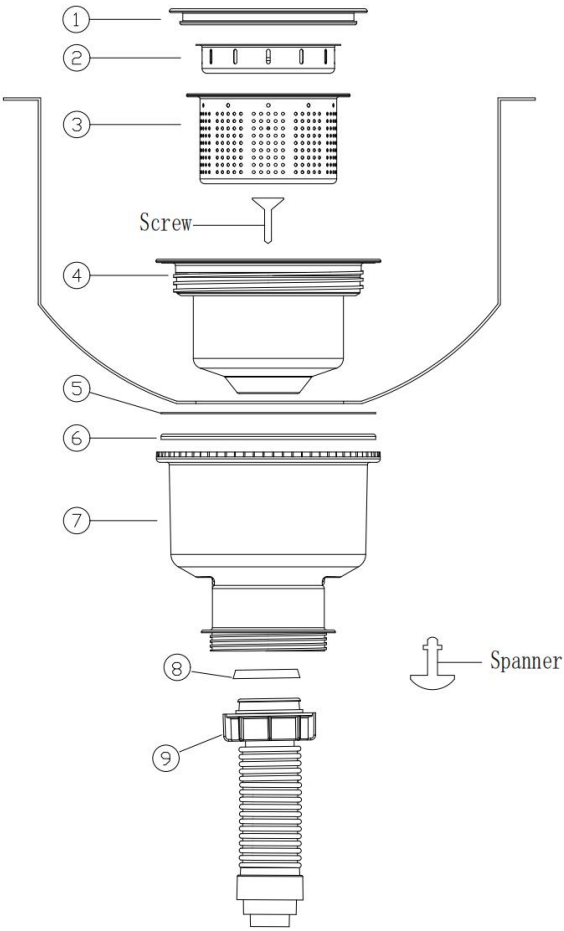

Installationsschritte:

1: Platzieren Sie Teil Nr. 4 im Beckenloch und installieren Sie Teil Nr. 5/6/7 auf Teil Nr. 4.

2: Ziehen Sie die Schraube mit dem Schlüssel fest und ziehen Sie den 8/9-Teil am 7-Teil fest.

3: Platzieren Sie Teil Nr. 1/2/3 in Teil Nr. 4, um die Installation abzuschließen.

Abmessungen und Spezifikationen

Modell	Ausschnittgröße _ (L*B*H mm)	Produktkapazität (L)	Haltezeit
FG-SKU 1	345*295*660	28.52	Kann eine 24-Stunden-Isolierungswirkung bieten.
FG-SKU 2	495*400*540	44.24	
FG-SKU 3	595*495*590	78,37	
FG-SKU 4	695*390*640	82,6	
FG-SKU 5	695*493*640	107,8	
FG-SKU 6	333*283*690	25.3	
FG-SKU 7	485*335*535	30.25	
FG-SKU 8	535*410*530	43,5	
FG-SKU 9	515*410*690	77,9	
FG-SKU 1 0	435*283*590	26.7	
FG-SKU 1 1	587*435*570	55.23	
FG-SKU 1 2	895*435*580	95,66	
FG-SKU 1 3	665*435*760	109,48	

HINWEIS :

1. „ **Ausschnittgröße** “ **ist** die empfohlene Größe. Einzelheiten finden Sie in der tatsächlichen Installationsumgebung.
2. „ **Ausschnittmaß** “ Das Höhenmaß in den Abmessungen ist die für den Einbau reservierte Höhe **.**
3. Die Produktkapazitätsdaten in der Tabelle werden anhand der Dichte des Wassers berechnet, und in der Praxis kann es zu einigen Fehlern kommen, was ein normales Phänomen ist.
4. Da sich das Volumen und die Dichte von Eis von denen von Wasser unterscheiden, ist auch die Beladungskapazität der beiden unterschiedlich. Wenn zum Beispiel 10 kg Eis den Eiskübel füllen können und wenn es durch Wasser ersetzt wird, sind 23 kg Wasser erforderlich, um den Eiskübel zu füllen.

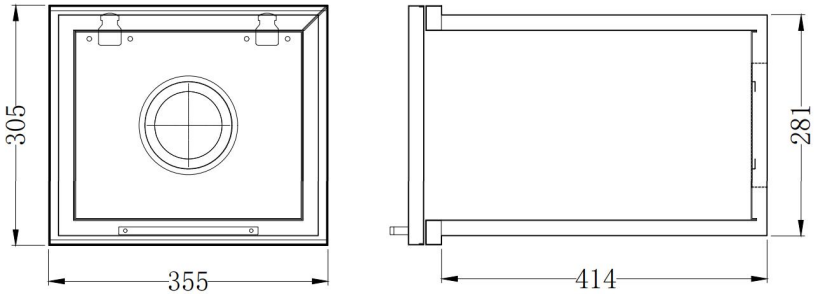

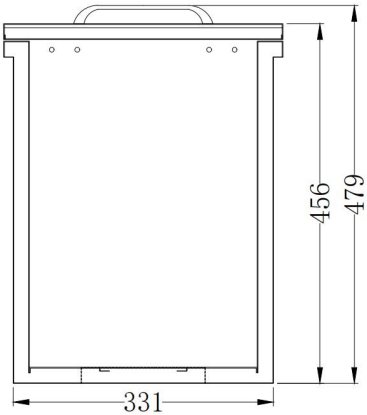

(FG-SKU1)

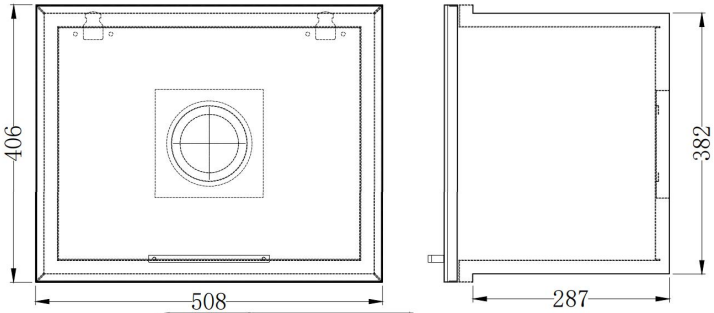

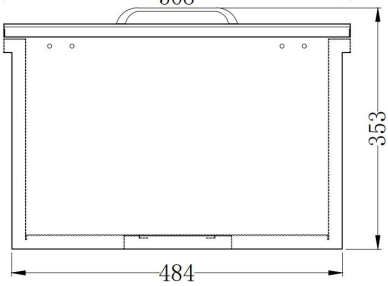

(FG-SKU2)

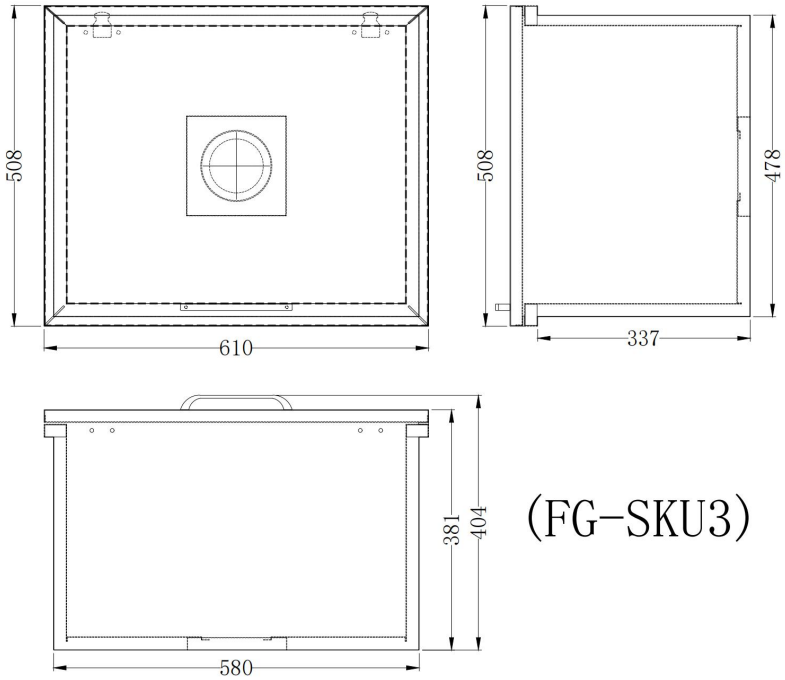

(FG-SKU3)

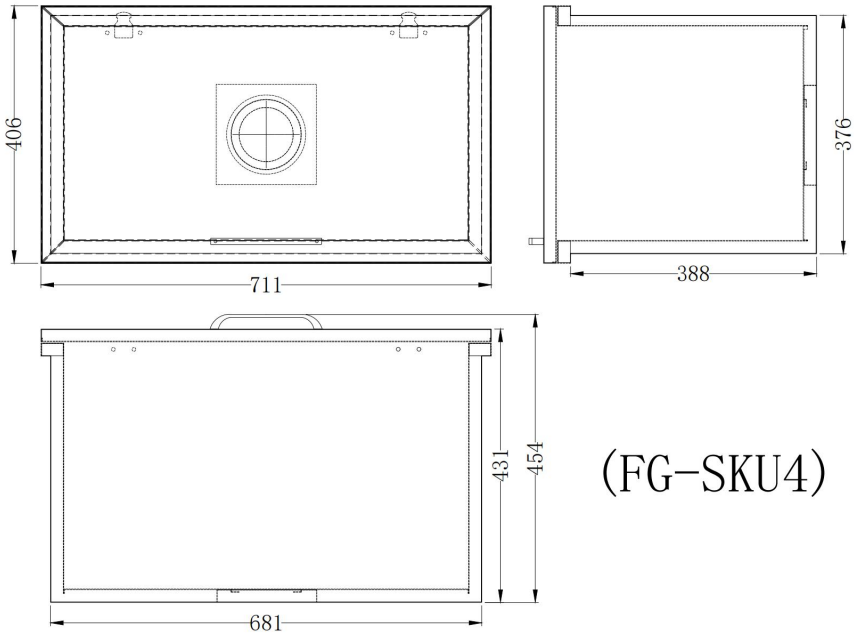

(FG-SKU4)

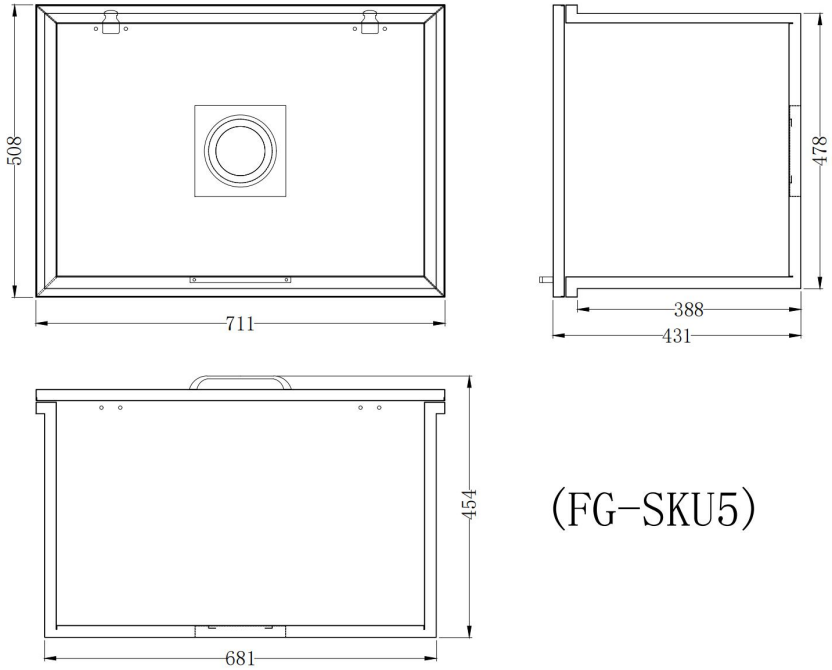

(FG-SKU5)

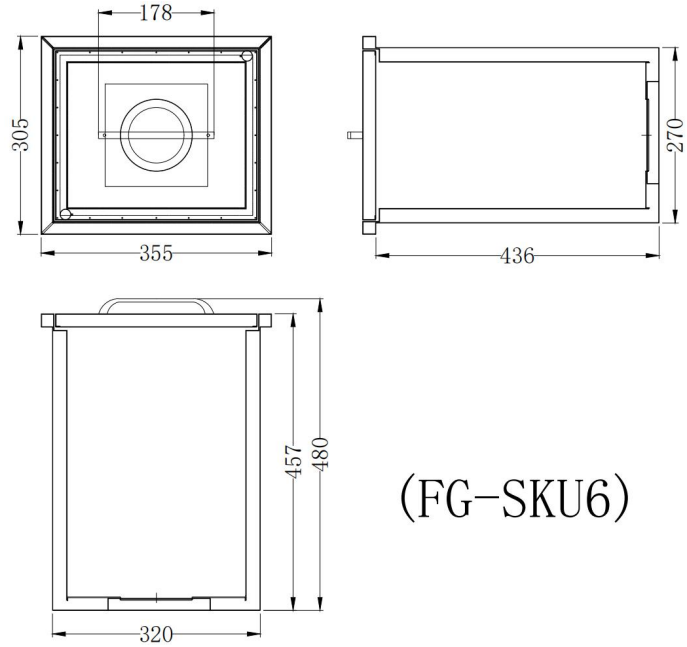

(FG-SKU6)

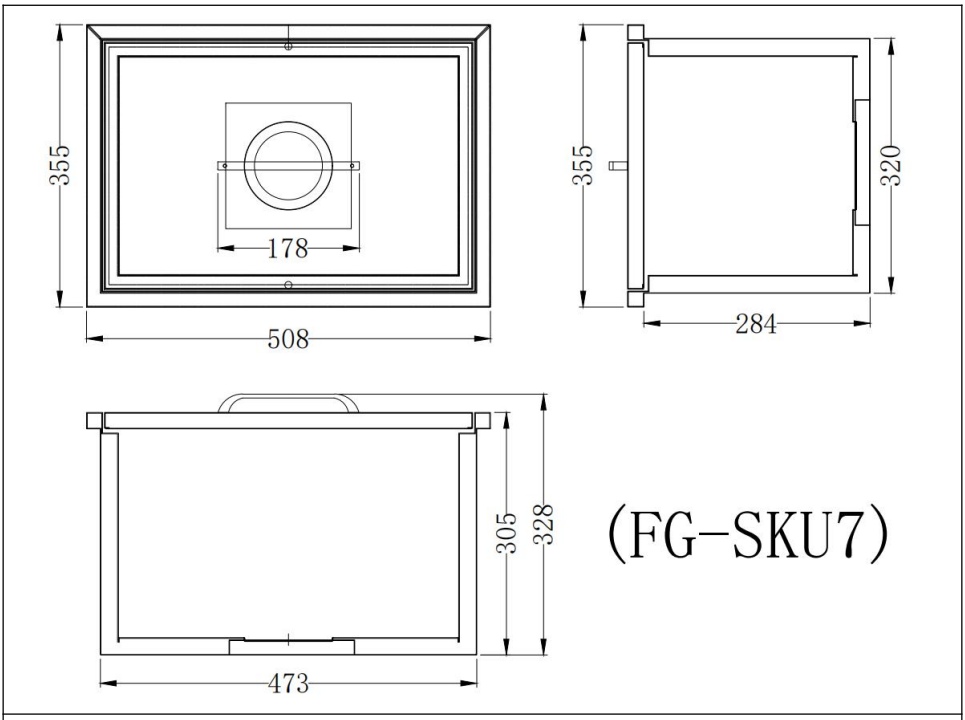
355
178
508
355
320
284
305
328
473
(FG-SKU7)

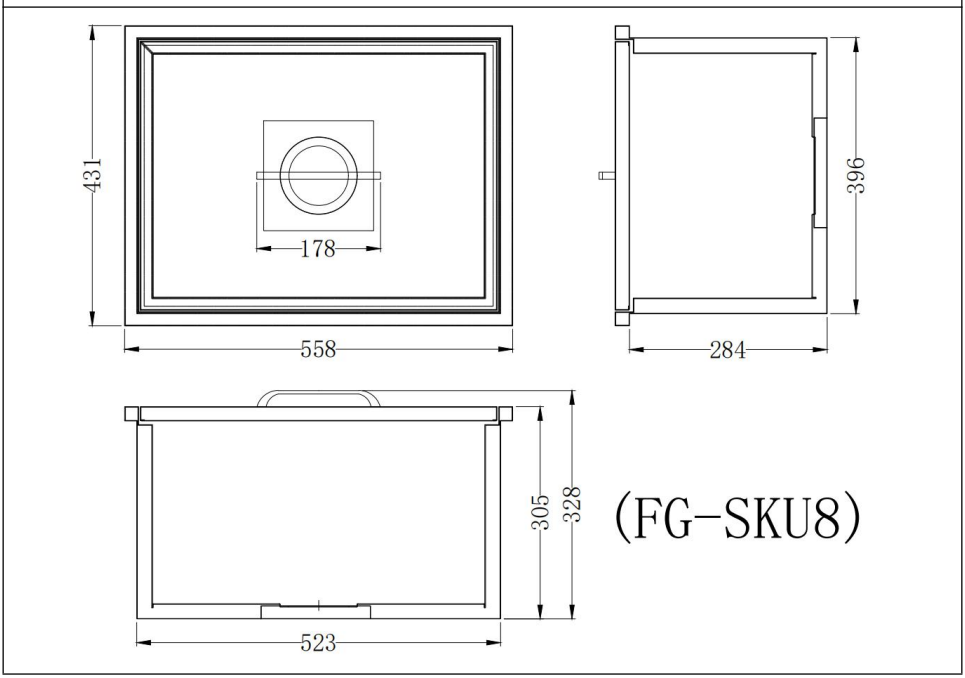
431
178
558
396
284
305
328
523
(FG-SKU8)

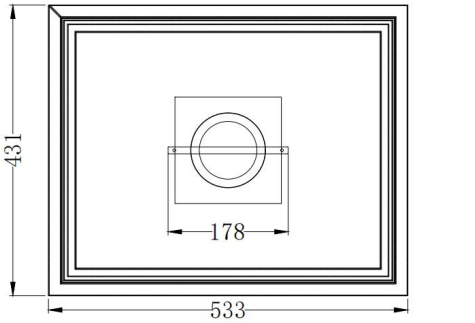

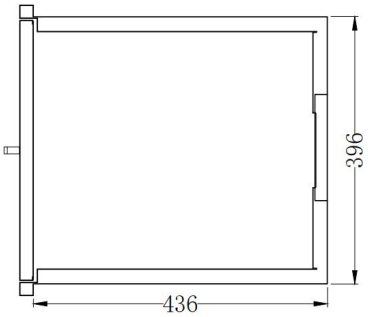

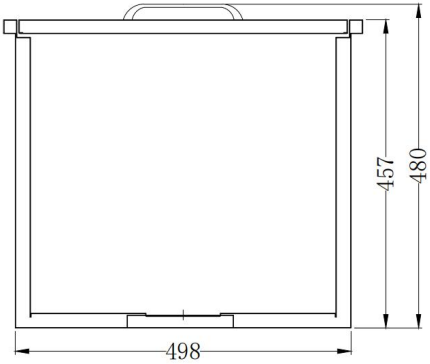

(FG-SKU9)

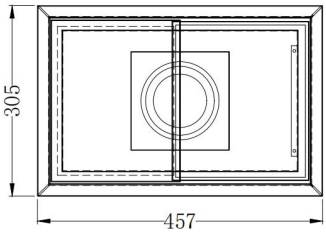

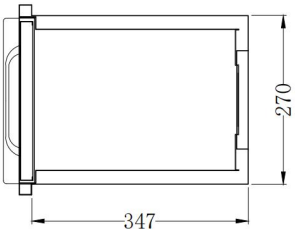

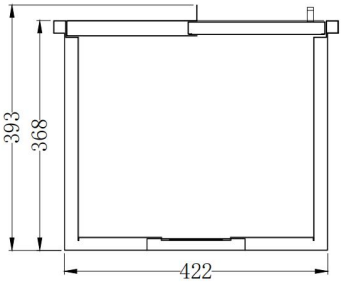

(FG-SKU10)

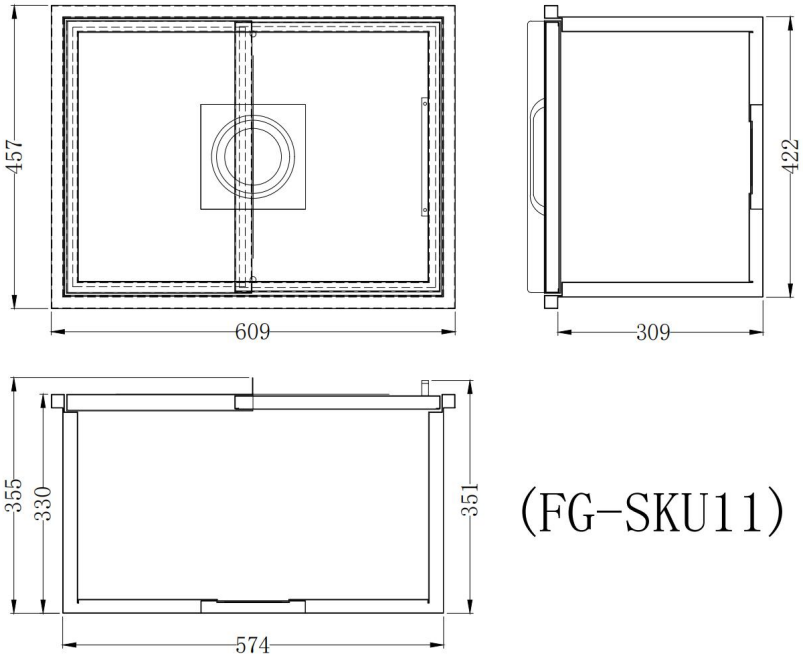
457
609
422
309
355
330
351
574
(FG-SKU11)

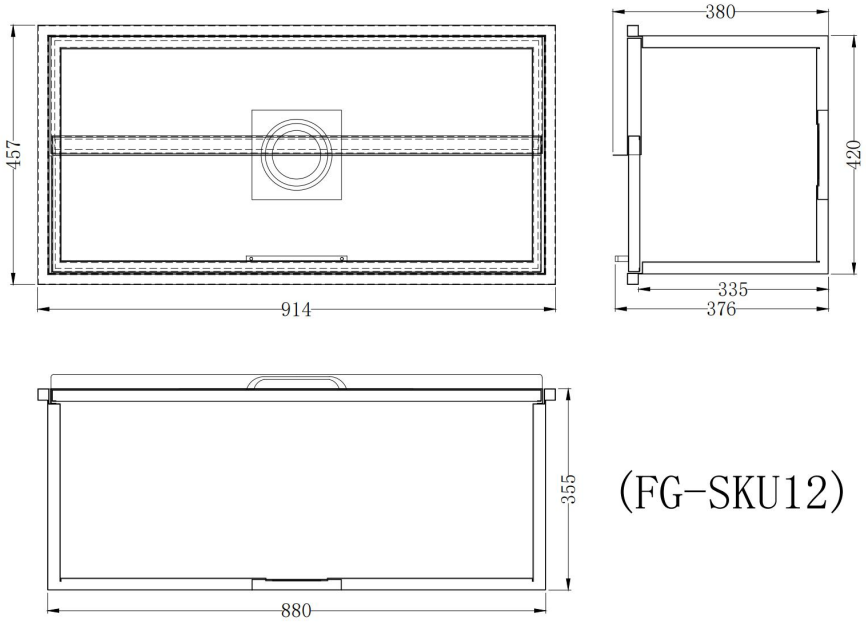
457
914
380
420
335
376
355
880
(FG-SKU12)

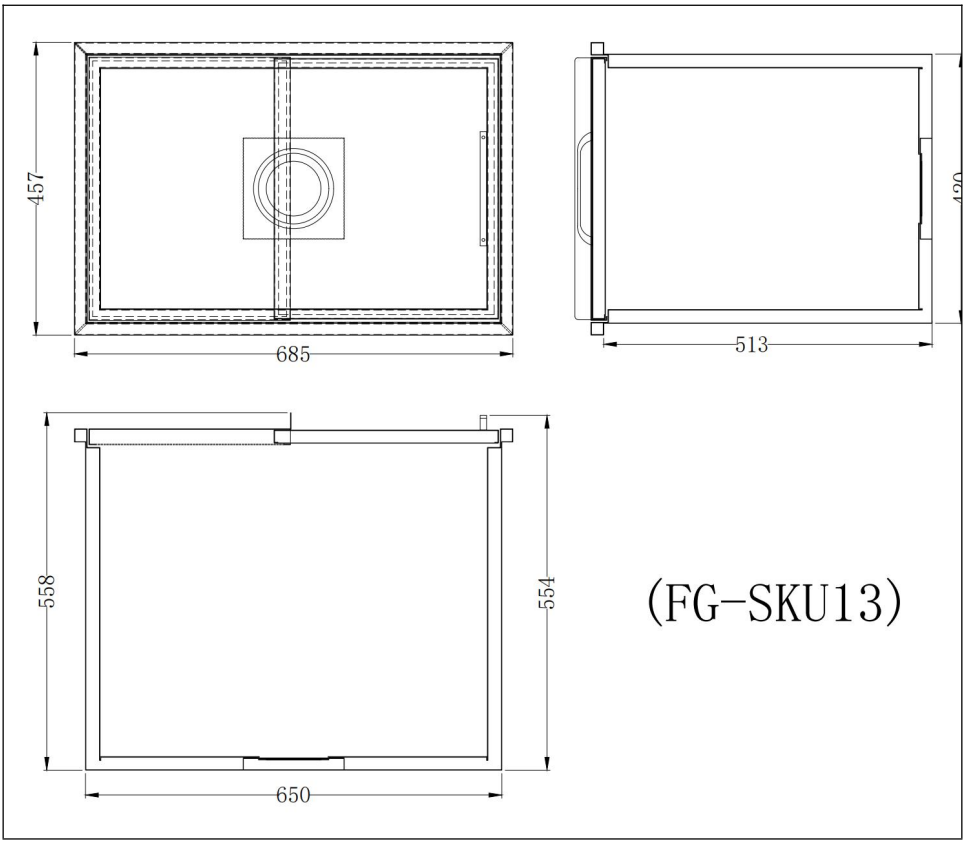

✱ Das Bild dient nur als Referenz, bitte beziehen Sie sich auf das tatsächliche Objekt.

CLEANING AND MAINTENANCE

1. Um das Wachstum von Bakterien zu verhindern, achten Sie bitte nach jedem Gebrauch des Eistanks auf das geschmolzene Wasser.
2. Wenn das Gerät längere Zeit nicht verwendet wird, entleeren Sie bitte das Wasser im Eisbehälter und halten Sie ihn trocken, um Gerüche oder Bakterien zu vermeiden.
3. Wenn Sie den Eistank über einen längeren Zeitraum verwenden, achten

Sie bitte darauf, rechtzeitig Eis einzufüllen oder Eis und Wasser auszutauschen.

Adresse: Baoshanqu Shuangchenglu 803long 11hao 1602A-1609shi Shanghai
EK-VERTRETER: SHUNSHUN GmbH. Römeräcker 9 Z2021,76351 Linkenheim-Hochstetten, Deutschland
UK REP: Pooledas Group Ltd. Unit 5 Albert Edward House, The Pavilions Preston, Vereinigtes Königreich
Importiert nach AUS: SIHAO PTY LTD. 1 ROKEVA STREETEASTWOOD NSW 2122 Australien
In die USA importiert: Sanven Technology Ltd. Suite 250, 9166 Anaheim Place, Rancho Cucamonga, CA 91730
In China hergestellt

DROP - IN GHIACCIAIA S _

ISTRUZIONI

MODELLO : FG-SKU1 / FG-SKU2 / FG-SKU3 / FG-SKU4
FG-SKU 5 / FG-SKU6 / FG-SKU7 / FG-SKU8
FG-SKU9 / FG-SKU10 / FG-SKU11 / FG-SKU12
FG-SKU1 3

DROP IN ICE CHEST

Tre tipi di coperchio, l'immagine è solo di riferimento, fare riferimento all'effettivo.

ISTRUZIONI DI SICUREZZA

AVVERTIMENTO!

Leggere e comprendere l'intero manuale prima di assemblare, installare, utilizzare o sottoporre a manutenzione questo prodotto. La mancata osservanza di queste avvertenze e istruzioni può causare lesioni personali o danni a beni di valore.

AVVERTIMENTO!

Questo prodotto contiene piccole parti. Se ingerito, rappresenterà un pericolo di soffocamento. Tenere queste piccole parti lontano dalla portata dei bambini durante il montaggio!

AVVERTIMENTO!

13. Durante il montaggio e l'utilizzo di questo prodotto, mantenere l'area di lavoro pulita e ben illuminata e tenere gli spettatori e i bambini lontani dall'area di lavoro.
14. Assemblare solo in base al parametro della ghiacciaia. Un montaggio improprio può creare pericoli.
15. Utilizzare solo come previsto.
16. Tenere lontano da punte taglienti, lame e altri oggetti, per non graffiare il prodotto.

NOTA:

1.L'immagine è solo a scopo illustrativo. Potrebbe non rappresentare lo stile del pinnacolo acquistato.

2. Seguire i passaggi di installazione per montare questa ghiacciaia a caduta. Passaggi di installazione errati possono causare problemi di danni.

3. L'installazione è semplice. Maneggialo con delicatezza, per favore.

CONSERVA QUESTE ISTRUZIONI

PRODUCT DESCRIPTION

1. Progettato in acciaio inossidabile spazzolato, questo secchiello per il

ghiaccio integrato è durevole. Design a doppio strato per ottenere un migliore effetto isolante. L'interno è isolato con poliuretano ad alta densità e il coperchio è sigillato con una striscia adesiva per evitare perdite di calore e garantire che il ghiaccio rimanga fresco a lungo.
2. Il secchiello per il ghiaccio con coperchio è un accessorio versatile ed essenziale per il bar. Può mantenere vini, birre, cocktail e succhi freschi e piacevoli dopo un uso a lungo termine. È un'ottima scelta per terrazze, cortili, bordo piscina e ristoranti, perfetta per ogni occasione informale come cene, feste sportive o barbecue.
3. Il lato e il fondo del prodotto sono avvolti con spugna XPE, che non solo aumenta l'effetto di isolamento termico, ma impedisce anche la formazione di condensa sul lato e sul fondo, causando il problema del gocciolamento dell'acqua sulla superficie.

LIST OF ACCESSORIES

Filter components					
Name	Qty	Picture	Name	Qty	Picture
Cup	1		Seal ring 1	1	
Lid	1		Seal ring 2	1	

Screen	**1**		**Screw**	**1**	
exhalent siphon	**1**		**Spanner**	**1**	

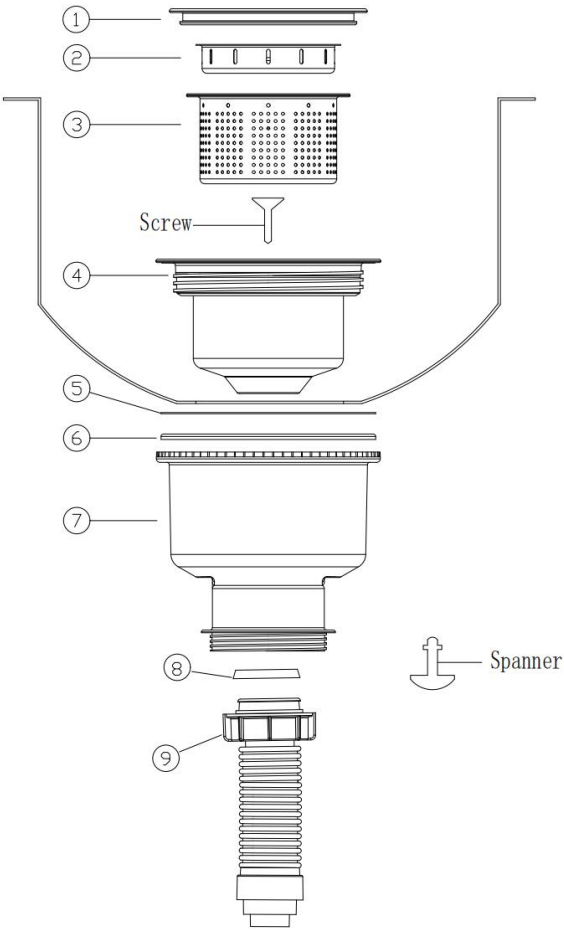

Passaggi di installazione:

1: Posizionare la parte n. 4 nel foro del lavabo e installare la parte n. 5/6/7 sulla parte n. 4.

2: Stringere la vite con la chiave e serrare la parte 8/9 sulla parte 7.

3: Posizionare la parte n. 1/2/3 nella parte n. 4 per completare l'installazione.

Dimensioni e specifiche

Modello	del ritaglio (L*L*A mm)	Capacità del prodotto (L)	Tempo di attesa
FG-SKU1	345*295*660	28.52	Può fornire un effetto isolante 24 ore su 24.
FG-SKU 2	495*400*540	44.24	
FG-SKU 3	595*495*590	78.37	
FG-SKU 4	695*390*640	82.6	
FG-SKU 5	695*493*640	107,8	
FG-SKU 6	333*283*690	25.3	
FG-SKU 7	485*335*535	30.25	
FG-SKU 8	535*410*530	43,5	
FG-SKU 9	515*410*690	77,9	
FG-SKU1 0	435*283*590	26.7	
FG-SKU1 1	587*435*570	55.23	
FG-SKU1 2	895*435*580	95,66	
FG-SKU1 3	665*435*760	109,48	

NOTA :

1. La “ dimensione **del ritaglio** ” è la dimensione consigliata. Per i dettagli, vedere l'ambiente di installazione effettivo.
2. “ **Misura foro** ” La dimensione dell'altezza nelle dimensioni è l'altezza riservata per l'installazione.
3. I dati sulla capacità del prodotto nella tabella sono calcolati in base alla densità dell'acqua e nella pratica si verificheranno alcuni errori, il che è un fenomeno normale.
4.Poiché il volume e la densità del ghiaccio sono diversi da quelli dell'acqua, anche la capacità di carico dei due è diversa. Ad esempio, quando 10 kg di ghiaccio possono riempire il secchiello del ghiaccio, se sostituiti con acqua, saranno necessari 23 kg di acqua per riempire il

secchiello del ghiaccio.

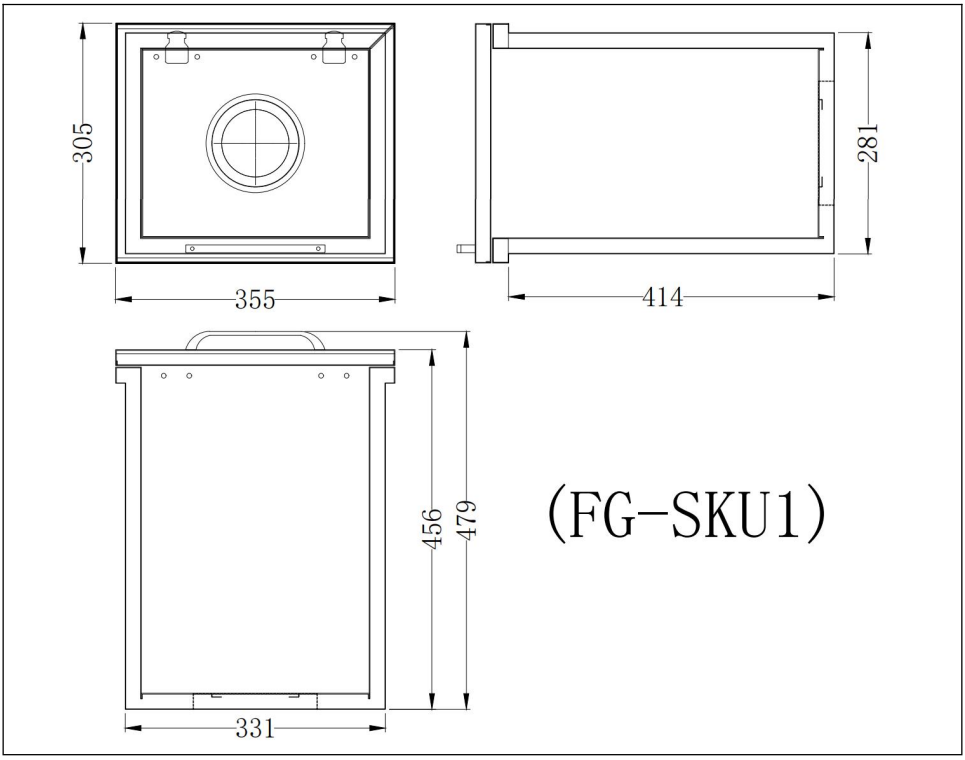

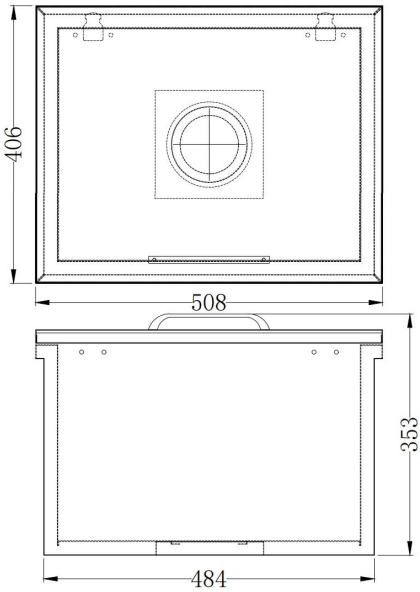

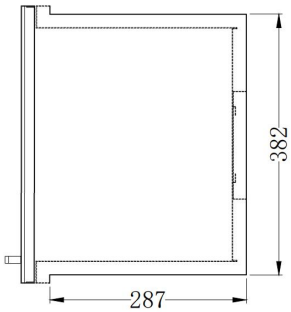

(FG-SKU2)

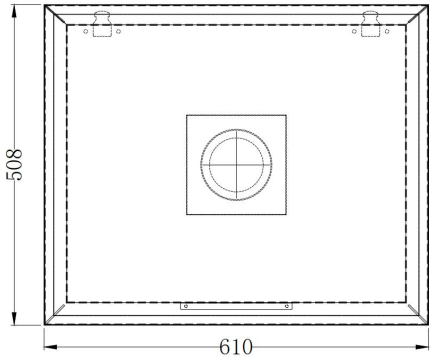

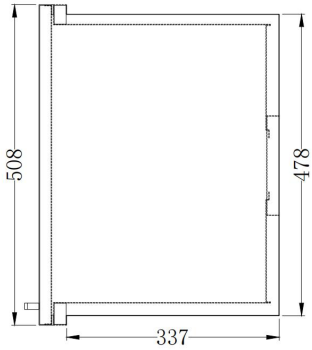

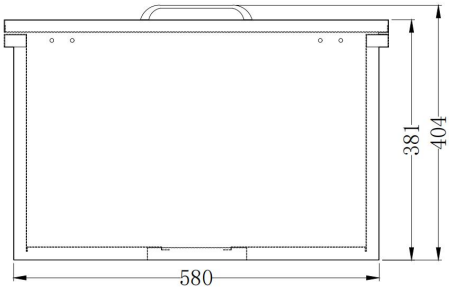

(FG-SKU3)

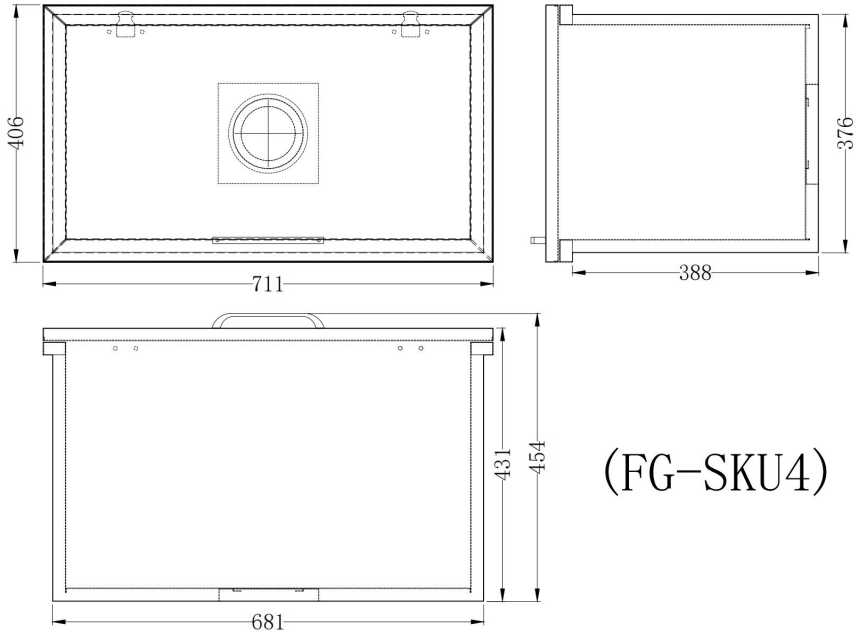

(FG-SKU4)

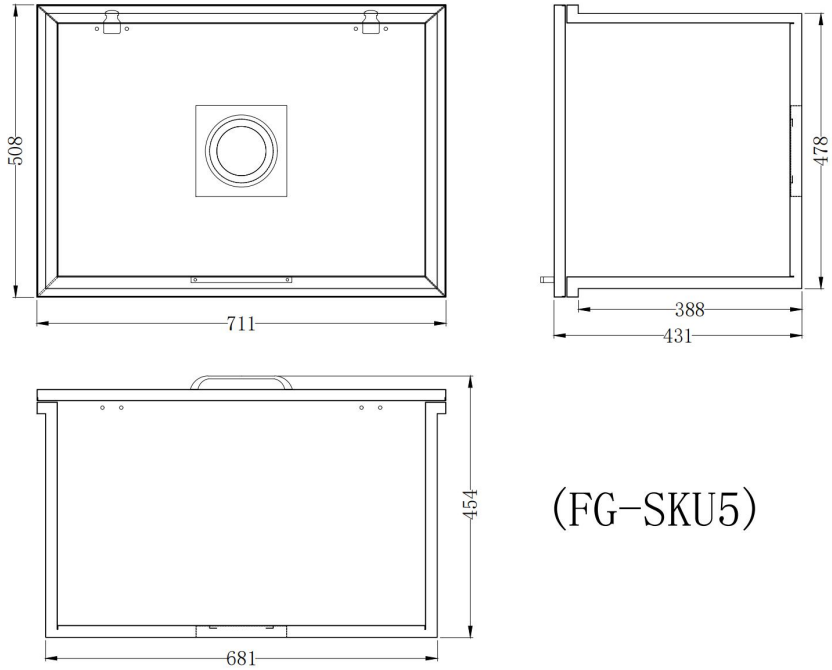

(FG-SKU5)

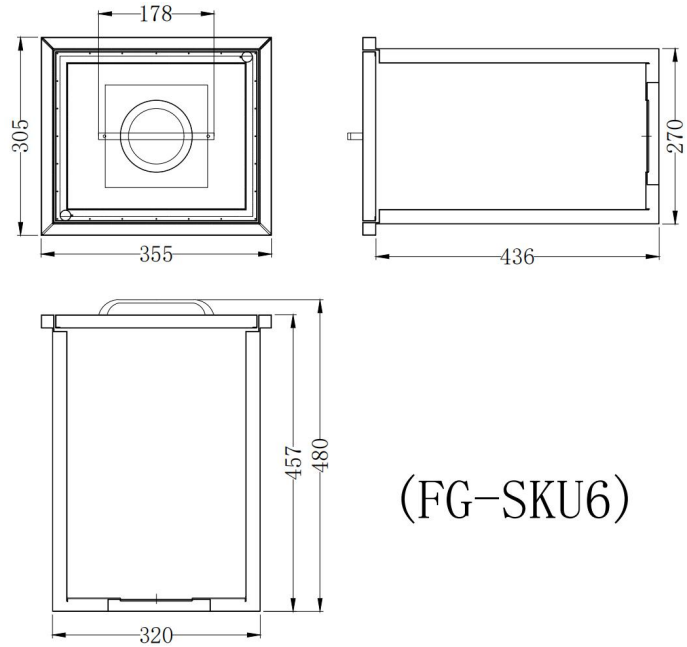

(FG-SKU6)

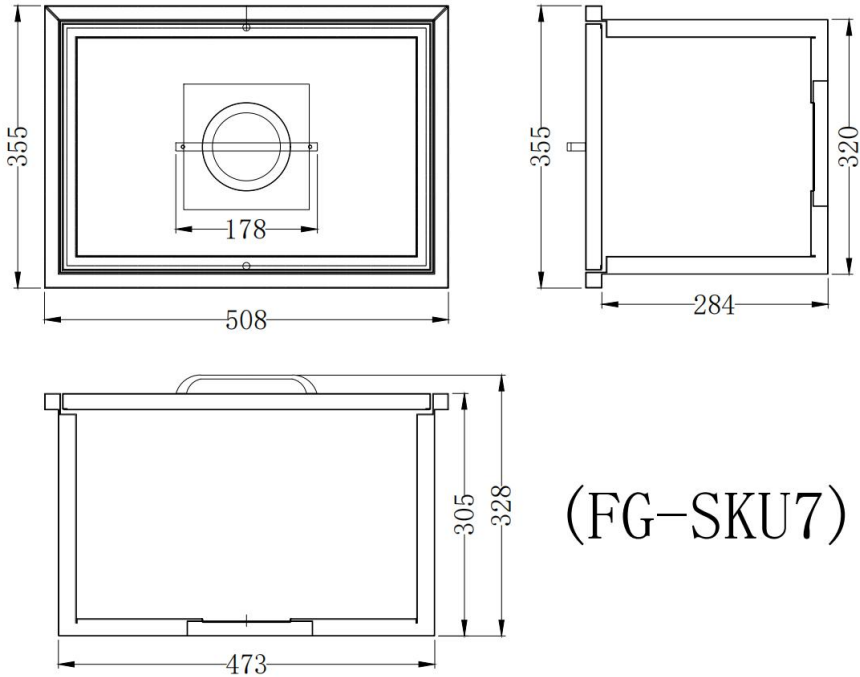

(FG-SKU7)

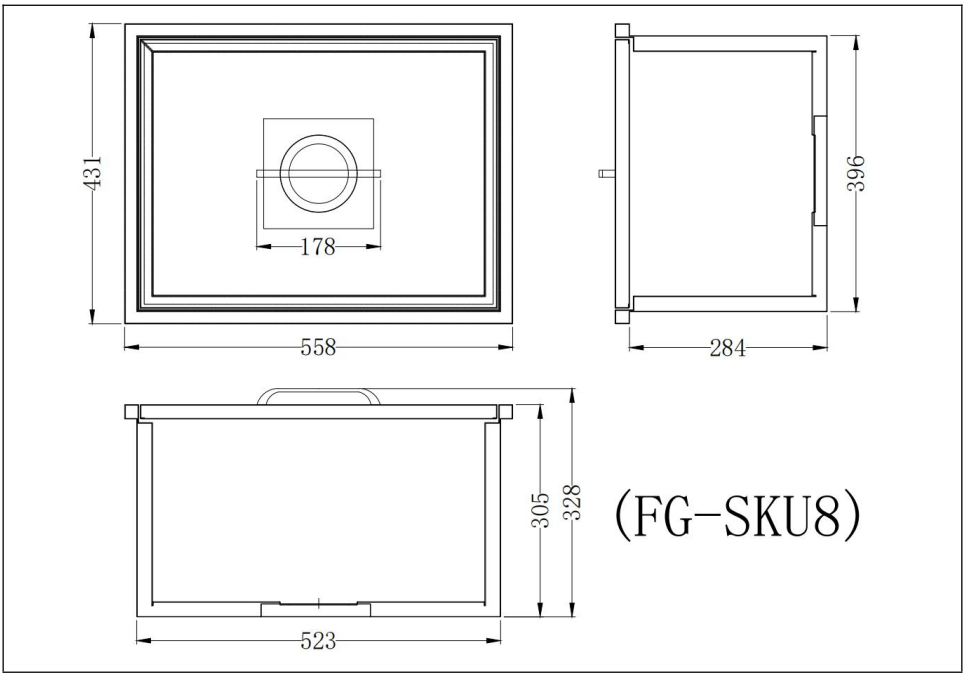
431
178
558
396
284
305
328
523
(FG-SKU8)

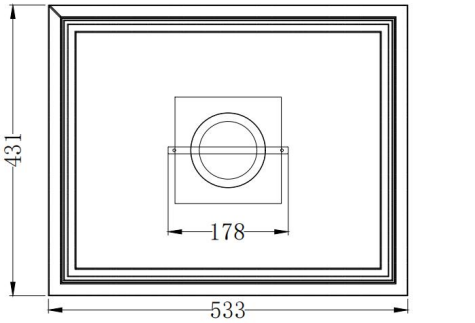

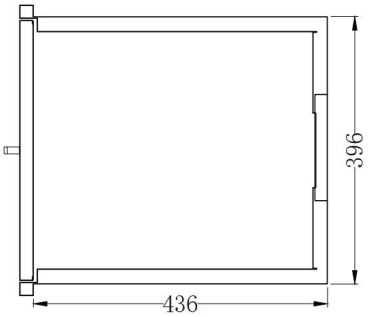

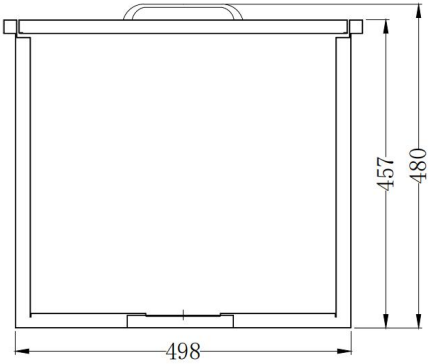

(FG-SKU9)

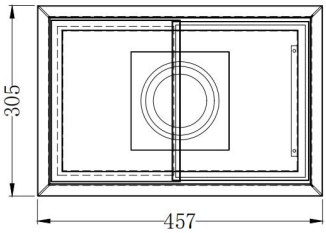

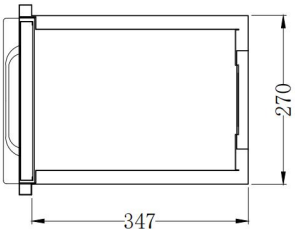

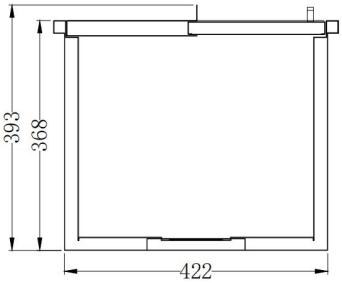

(FG-SKU10)

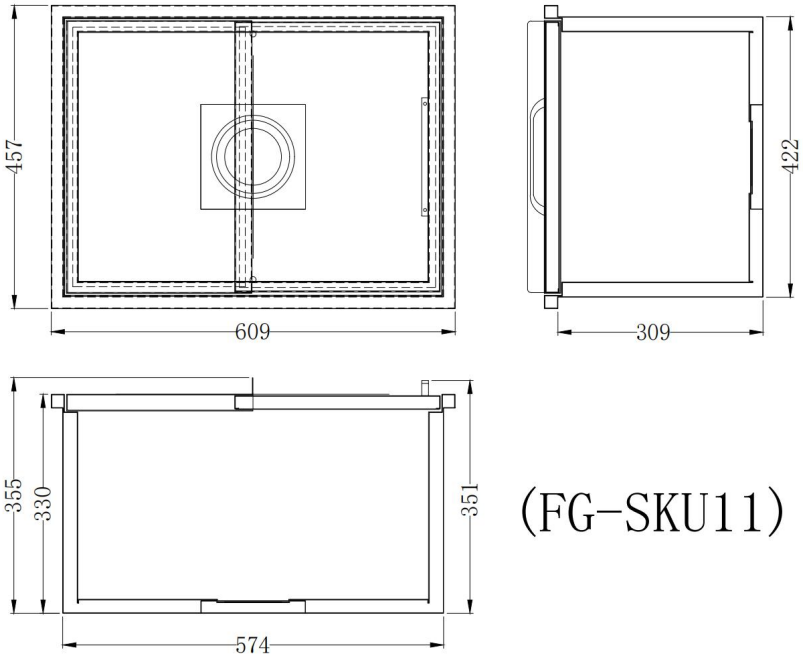
457
609
422
309
355
330
351
574
(FG-SKU11)

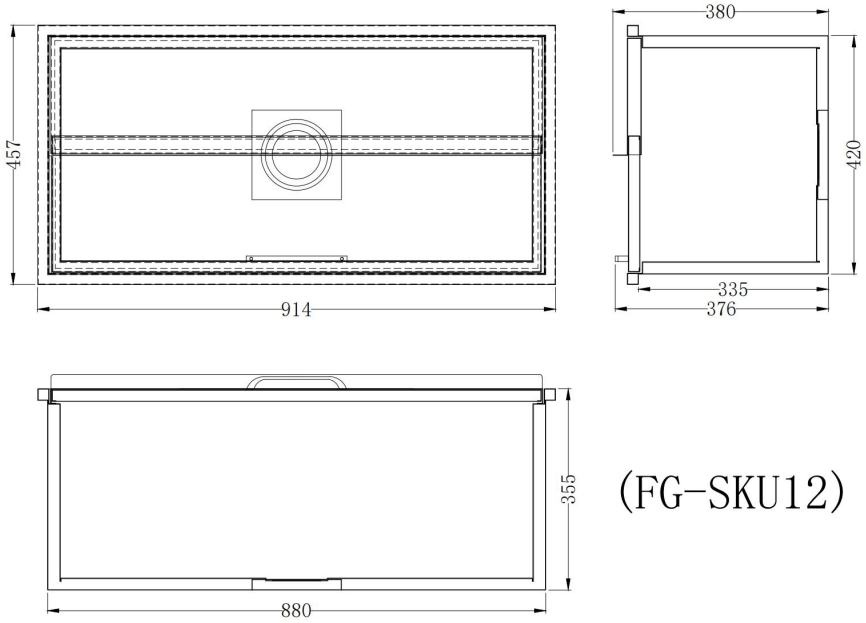
457
914
380
420
335
376
355
880
(FG-SKU12)

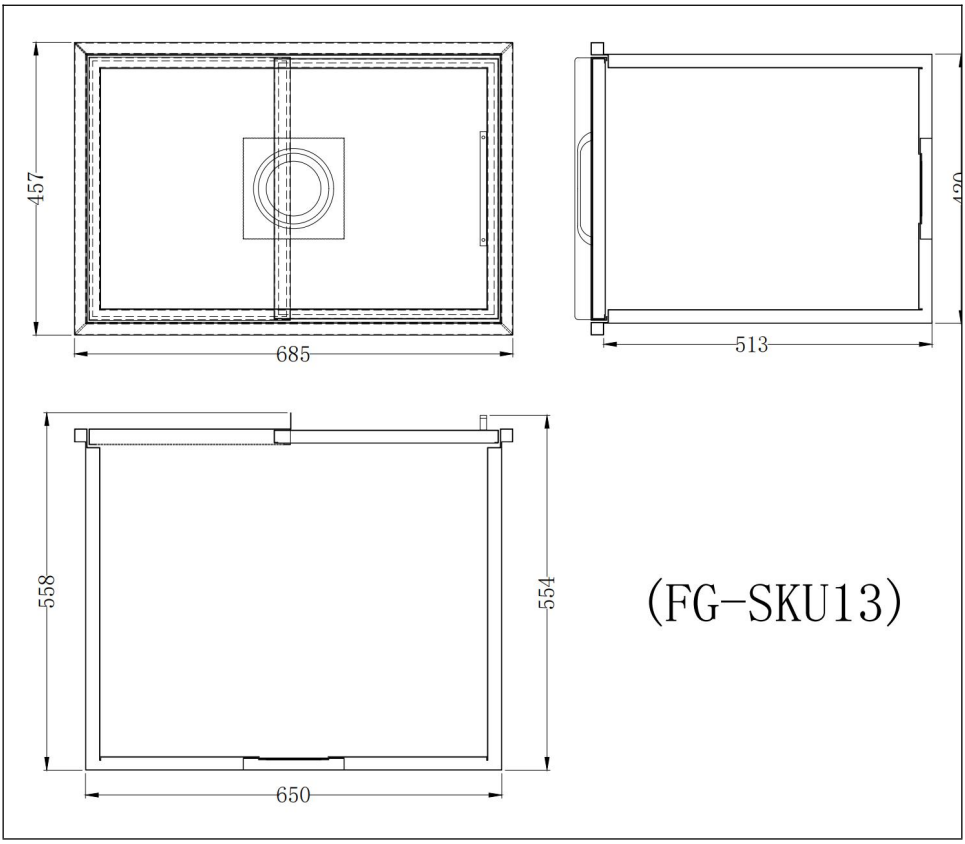

✱ L'immagine è solo di riferimento, fare riferimento all'oggetto reale.

CLEANING AND MAINTENANCE

1. Per prevenire la crescita di batteri, fare attenzione all'acqua sciolta dopo ogni utilizzo del serbatoio del ghiaccio.
2. Se non viene utilizzato per un lungo periodo, svuotare l'acqua all'interno del serbatoio del ghiaccio e mantenerlo asciutto per evitare odori o batteri.
3. Quando si utilizza il serbatoio del ghiaccio per un lungo periodo, prestare attenzione a mettere il ghiaccio o a sostituire il ghiaccio e l'acqua in tempo.

Indirizzo: Baoshanqu Shuangchenglu 803long 11hao 1602A-1609shi Shanghai
RAPPRESENTANTE CE: SHUNSHUN GmbH. Römeräcker 9 Z2021,76351 Linkenheim-Hochstetten, Germania
REP UK: Pooledas Group Ltd. Unit 5 Albert Edward House, The Pavilions Preston, Regno Unito
Importato in AUS: SIHAO PTY LTD. 1 ROKEVA STREETEASTWOOD NSW 2122 Australia
Importato negli Stati Uniti: Sanven Technology Ltd. Suite 250, 9166 Anaheim Place, Rancho Cucamonga, CA 91730

Made in China

CAÍDA - EN EL PECHO DE HIELO S

INSTRUCCIONES

MODELO : FG-SKU1 / FG-SKU2 / FG-SKU3 / FG-SKU4
FG-SKU 5 / FG-SKU6 / FG-SKU7 / FG-SKU8
FG-SKU 9 / FG-SKU10 / FG-SKU11 / FG-SKU12
FG-SKU1 3

DROP IN ICE CHEST

Tres tipos de tapa, la imagen es solo para referencia, consulte a lo real.

INSTRUCCIONES DE SEGURIDAD

¡ADVERTENCIA!

Lea y comprenda este manual completo antes de ensamblar, instalar, operar o dar servicio a este producto. El incumplimiento de estas advertencias e instrucciones puede provocar lesiones personales o daños a bienes valiosos.

¡ADVERTENCIA!

Este producto contiene piezas pequeñas. Si se ingiere, representará un peligro de asfixia. ¡Mantenga estas piezas pequeñas fuera del alcance de los niños durante el montaje!

¡ADVERTENCIA!

17. Mientras ensambla y utiliza este producto, mantenga el área de trabajo limpia y bien iluminada, y mantenga a los espectadores y niños fuera del área de trabajo.
18. Ensamble solo de acuerdo con el parámetro de la hielera. Un montaje inadecuado puede crear peligros.
19. Úselo únicamente según lo previsto.
20. Mantener alejado de puntas afiladas, cuchillas y otros elementos para no rayar el producto.

NOTA:

1. Lo que se muestra es sólo para fines ilustrativos. Es posible que no represente el estilo del remate comprado.
2. Siga los pasos de instalación para montar esta hielera. Los pasos de instalación incorrectos pueden causar algunos problemas de daños.
3. La instalación es sencilla. Manéjelo con cuidado, por favor.

GUARDA ESTAS INSTRUCCIONES

PRODUCT DESCRIPTION

1. Diseñado en acero inoxidable cepillado, este cubo de hielo incorporado es duradero. Diseño de doble capa para lograr un mejor efecto de aislamiento. El interior está aislado con poliuretano de alta densidad y la

tapa está sellada con una tira adhesiva para evitar la pérdida de calor y garantizar que el hielo se mantenga fresco durante mucho tiempo.
2. La cubitera de hielo con tapa es un accesorio versátil e imprescindible para la barra. Puede mantener vinos, cervezas, cócteles y jugos frescos y agradables después de un uso prolongado. Es una excelente opción para terrazas, patios traseros, piscinas y restaurantes, perfecta para cualquier ocasión informal como una cena, una fiesta deportiva o una barbacoa.
3. Los lados y la parte inferior del producto están envueltos con una esponja XPE, lo que no solo aumenta el efecto de aislamiento térmico, sino que también evita la condensación en los lados y la parte inferior, lo que genera el problema de goteo de agua en la superficie.

LIST OF ACCESSORIES

Filter components					
Name	Qty	Picture	Name	Qty	Picture
Cup	1		Seal ring 1	1	
Lid	1		Seal ring 2	1	
Screen	1		Screw	1	
exhalent siphon	1		Spanner	1	

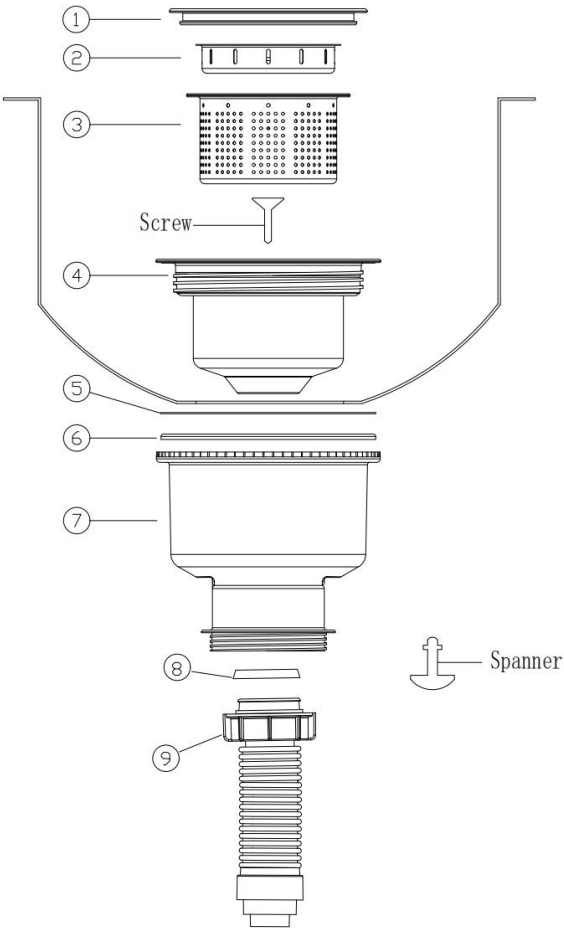

Pasos de instalación:

1: Coloque la pieza No. 4 en el orificio del lavabo e instale la pieza No. 5/6/7 en la pieza No. 4.

2: Apriete el tornillo con la llave y apriete la parte 8/9 en la parte 7.

3: Coloque la pieza No. 1/2/3 en la pieza No. 4 para completar la instalación.

Dimensiones y especificaciones

Modelo	Tamaño de corte (Largo*An*Al mm)	Capacidad del producto (L)	Tiempo de espera
FG-SKU1	345*295*660	28,52	Puede proporcionar un efecto de aislamiento las 24 horas.
FG-SKU 2	495*400*540	44.24	
FG-SKU 3	595*495*590	78,37	
FG-SKU 4	695*390*640	82,6	
FG-SKU 5	695*493*640	107,8	
FG-SKU 6	333*283*690	25.3	
FG-SKU 7	485*335*535	30.25	
FG-SKU 8	535*410*530	43,5	
FG-SKU 9	515*410*690	77,9	
FG-SKU1 0	435*283*590	26,7	
FG-SKU1 1	587*435*570	55.23	
FG-SKU1 2	895*435*580	95,66	
FG-SKU1 3	665*435*760	109,48	

NOTA :

1. El “ **tamaño de corte** ” es el tamaño recomendado. Para obtener más información, consulte el entorno de instalación real.
2. “ **Tamaño de recorte** ” La dimensión de altura en las dimensiones es la altura reservada para la instalación.
3. Los datos de capacidad del producto en la tabla se calculan según la densidad del agua y habrá algunos errores en la práctica, lo cual es un fenómeno normal.
4.Debido a que el volumen y la densidad del hielo son diferentes a los del agua, la capacidad de carga de los dos también es diferente. Por ejemplo, cuando 10 kg de hielo pueden llenar la cubeta de hielo, si se reemplaza

con agua, se necesitan 23 kg de agua para llenar la cubeta de hielo.

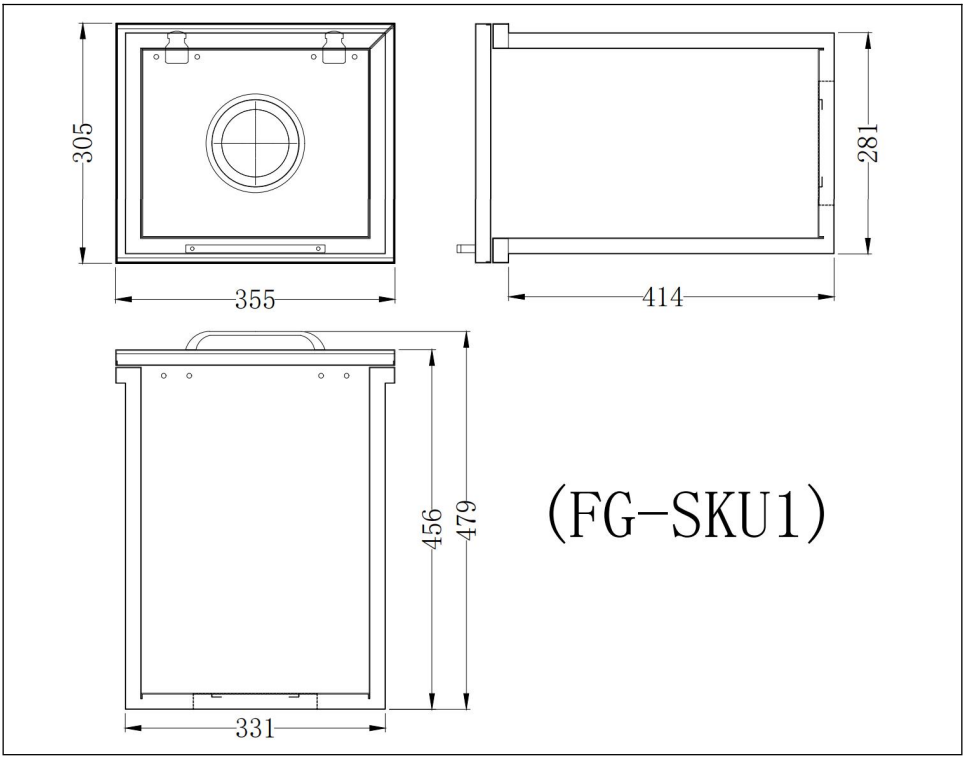

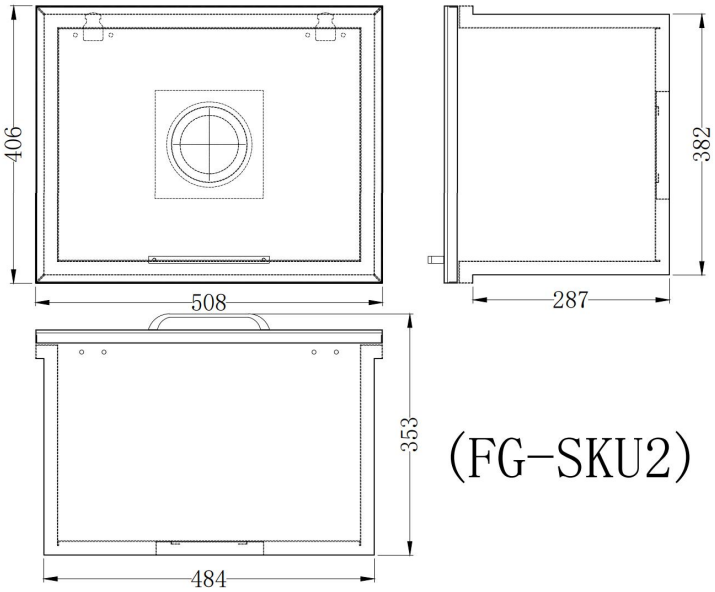

(FG-SKU2)

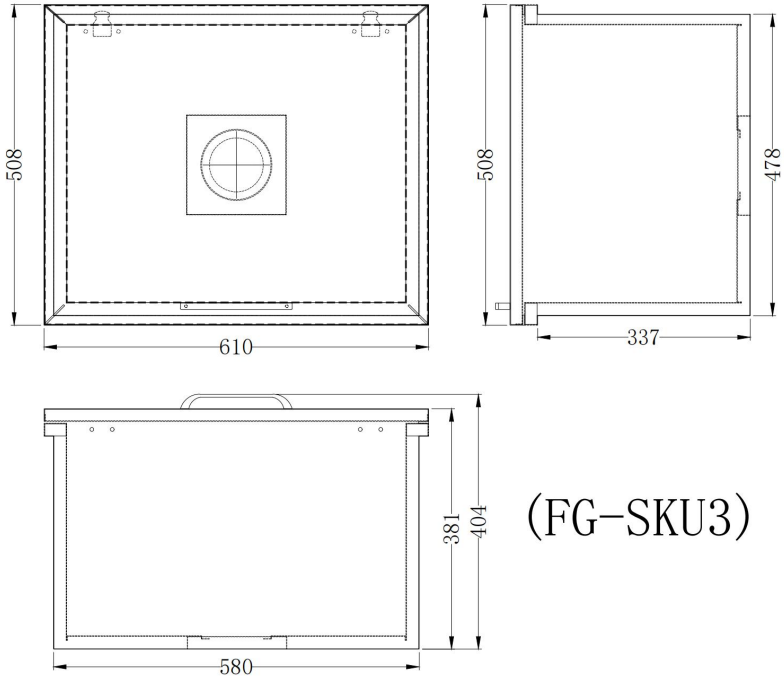

(FG-SKU3)

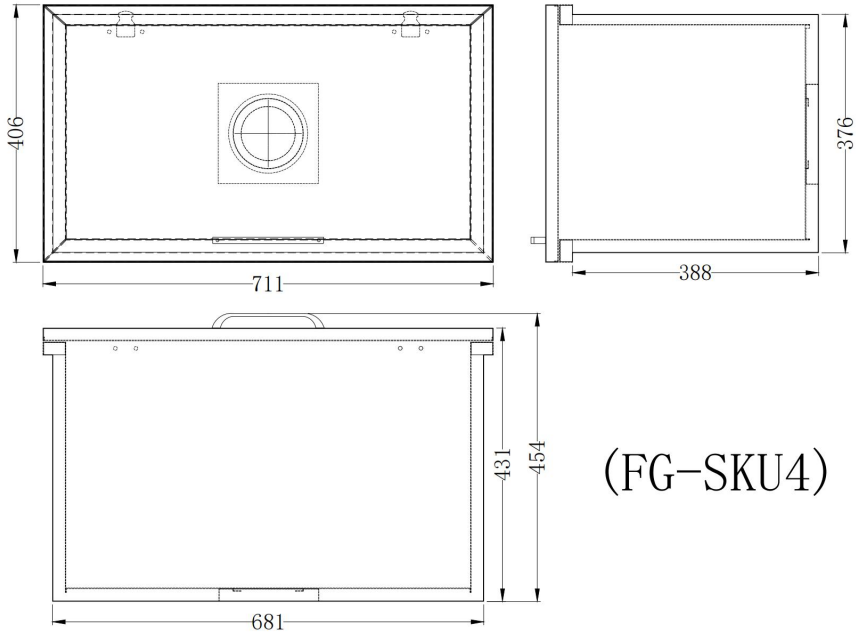

(FG-SKU4)

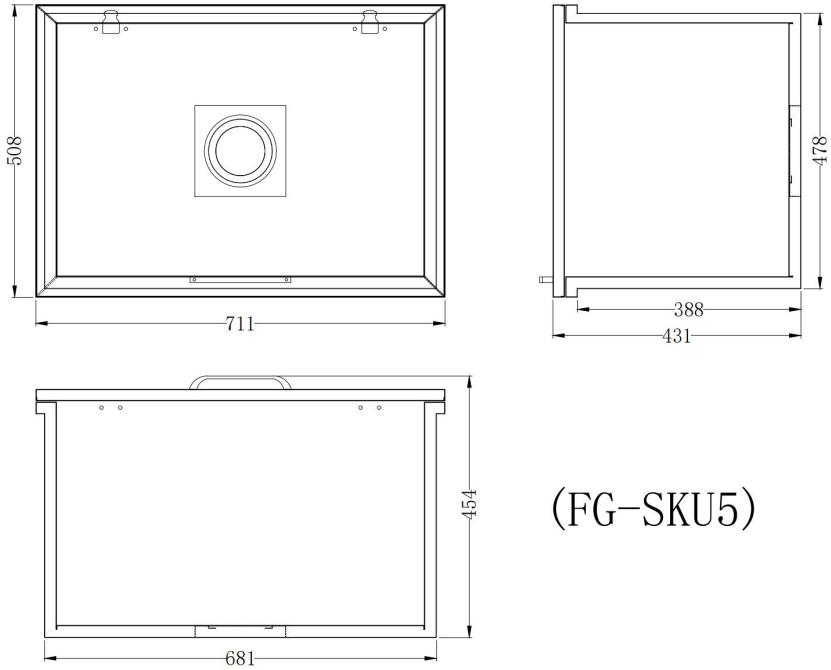

(FG-SKU5)

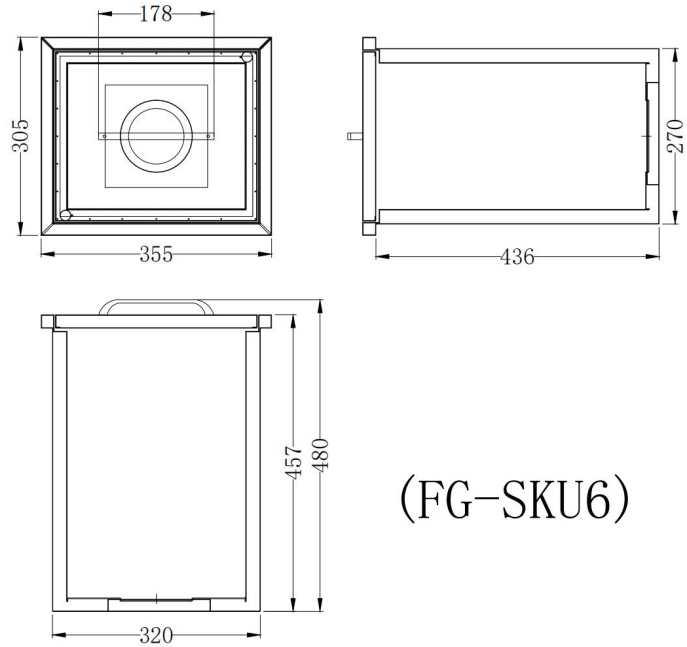

(FG-SKU6)

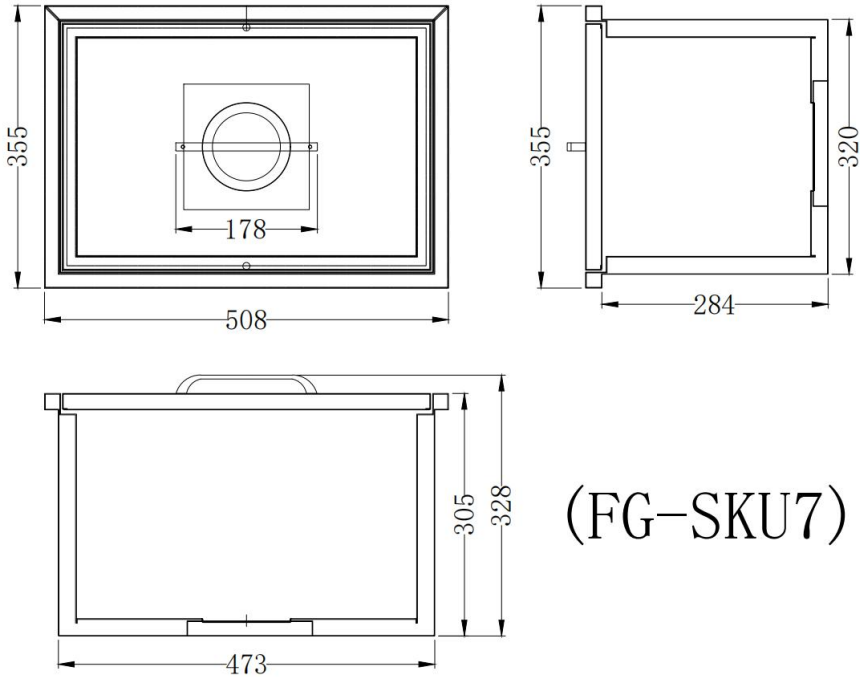

(FG-SKU7)

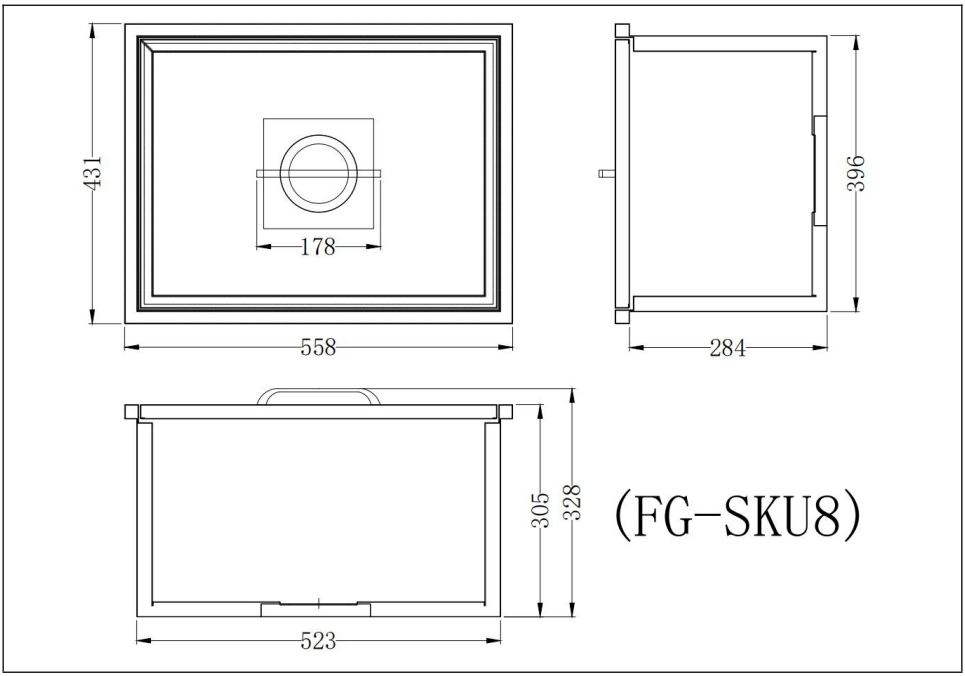
431
178
558
396
284
305
328
523
(FG-SKU8)

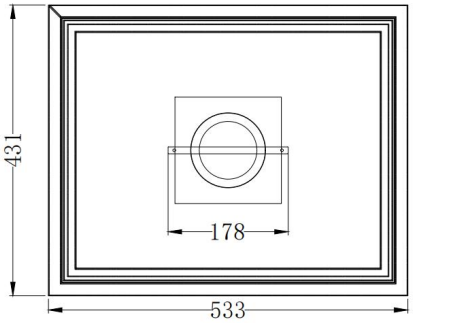

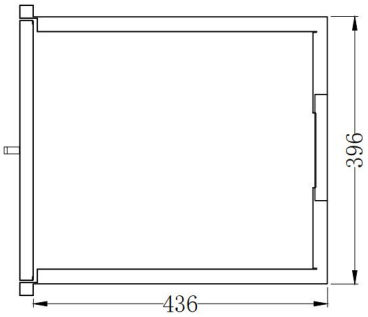

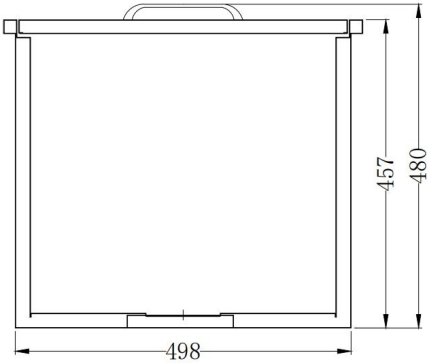

(FG-SKU9)

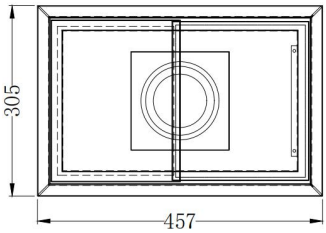

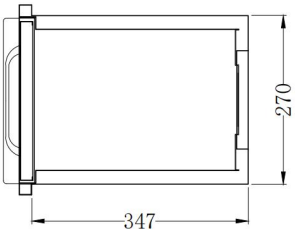

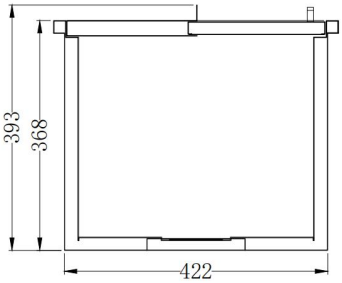

(FG-SKU10)

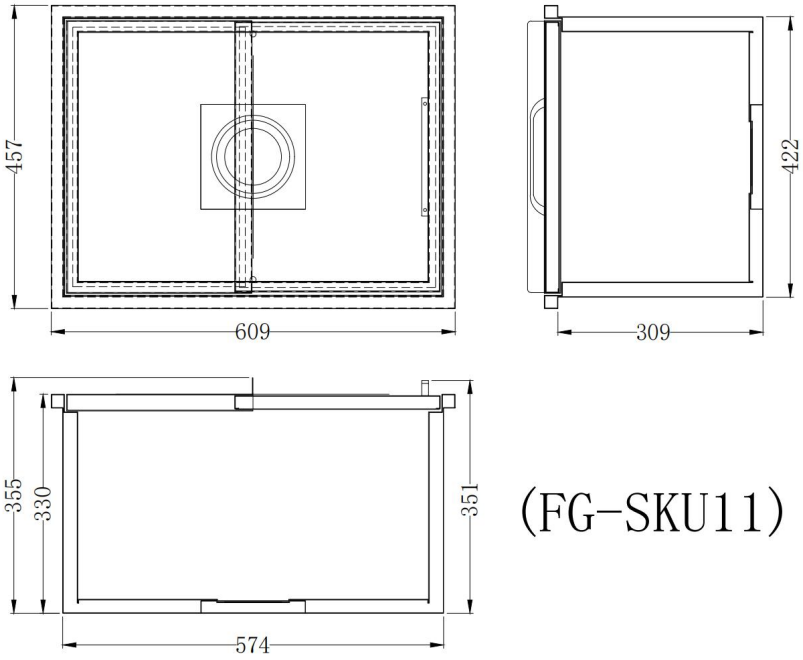
457
609
422
309
355
330
351
574
(FG-SKU11)

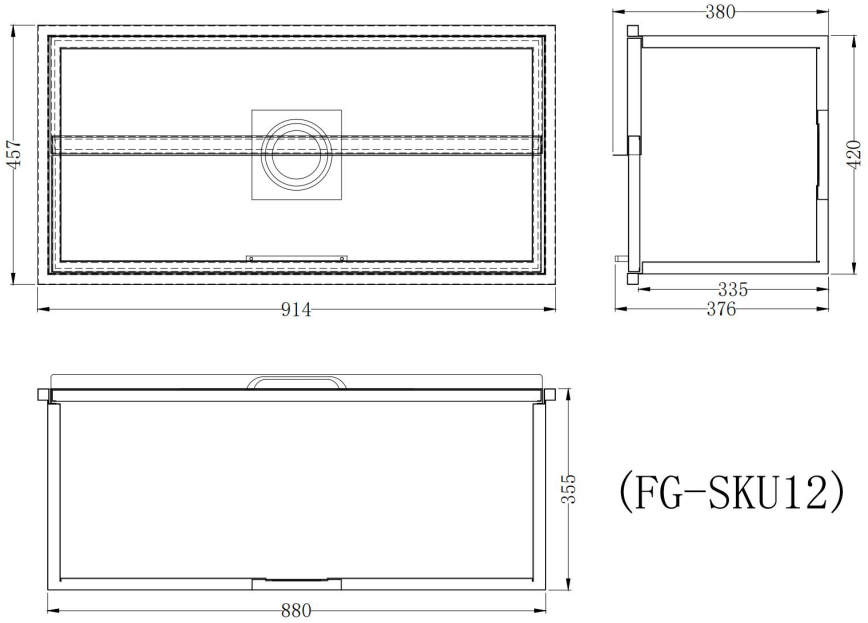
457
914
380
420
335
376
355
880
(FG-SKU12)

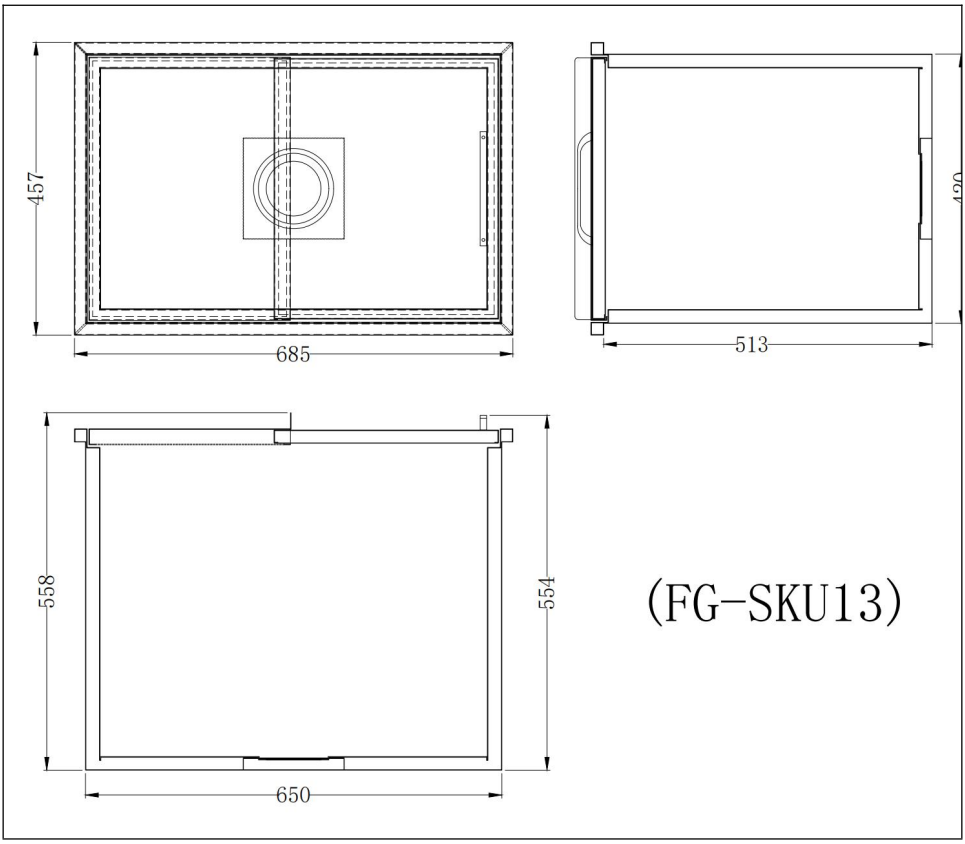

✱ La imagen es solo de referencia, consulte el objeto real.

CLEANING AND MAINTENANCE

1. Para evitar el crecimiento de bacterias, cuide el agua derretida después de cada uso del tanque de hielo.
2. Si no se utiliza durante mucho tiempo, vacíe el agua dentro del tanque de hielo y manténgalo seco para evitar olores o bacterias.
3. Cuando utilice el tanque de hielo durante mucho tiempo, preste atención a poner hielo o reemplazar el hielo y el agua a tiempo.

Dirección: Baoshanqu Shuangchenglu 803long 11hao 1602A-1609shi Shanghai
REPRESENTANTE CE: SHUNSHUN GmbH. Römeräcker 9 Z2021,76351 Linkenheim-Hochstetten, Alemania
REPRESENTANTE DEL REINO UNIDO: Pooledas Group Ltd. Unidad 5 Albert Edward House, The Pavilions Preston, Reino Unido
Importado a AUS: SIHAO PTY LTD. 1 ROKEVA STREET ASTWOOD NSW 2122 Australia
Importado a EE. UU.: Sanven Technology Ltd. Suite 250, 9166 Anaheim Place, Rancho Cucamonga, CA 91730

Hecho en china

DROP - IN ICE CHEST S

INSTRUKCJE

MODEL : FG-SKU1 / FG-SKU2 / FG-SKU3 / FG-SKU4
FG-SKU 5 / FG-SKU6 / FG-SKU7 / FG-SKU8
FG-SKU 9 / FG-SKU10 / FG-SKU11 / FG-SKU12
FG-SKU1 3

DROP IN ICE CHEST

Trzy rodzaje pokryw, zdjęcie ma charakter wyłącznie poglądowy, proszę zapoznać się do rzeczywistego.

INSTRUKCJE BEZPIECZEŃSTWA

OSTRZEŻENIE!

Przeczytaj i zrozum całą niniejszą instrukcję przed montażem, instalacją, obsługą lub serwisowaniem tego produktu. Niezastosowanie się do tych ostrzeżeń i instrukcji może spowodować obrażenia ciała lub uszkodzenie cennego mienia.

OSTRZEŻENIE!

Ten produkt zawiera małe części. W przypadku połknięcia istnieje ryzyko zadławienia. Podczas montażu trzymaj te małe części z dala od dzieci!

OSTRZEŻENIE!

21. Podczas montażu i używania tego produktu należy utrzymywać miejsce pracy w czystości i dobrze oświetlone, a także trzymać widzów i dzieci z dala od obszaru pracy.
22. Montaż wyłącznie zgodnie z parametrami skrzyni lodowej. Nieprawidłowy montaż może stworzyć zagrożenie.
23. Używaj wyłącznie zgodnie z przeznaczeniem.
24. Trzymaj z dala od ostrych punktów, ostrzy i innych przedmiotów, aby nie zarysować produktu.

NOTATKA:

1. Pokazane zdjęcie służy wyłącznie celom ilustracyjnym. Może nie odzwierciedlać stylu zakupionego zwieńczenia.
2. Postępuj zgodnie z instrukcjami instalacji, aby zamontować tę kroplę w skrzyni lodowej. Nieprawidłowe kroki instalacji mogą spowodować problemy z uszkodzeniem.
3. Instalacja jest łatwa. Obchodź się z tym delikatnie, proszę.

ZACHOWAJ TE INSTRUKCJE

PRODUCT DESCRIPTION

1. Zaprojektowane ze szczotkowanej stali nierdzewnej, wbudowane

wiaderko na lód jest trwałe. Dwuwarstwowa konstrukcja zapewniająca lepszy efekt izolacji. Wnętrze jest izolowane poliuretanem o dużej gęstości, a pokrywa jest uszczelniona paskiem samoprzylepnym, aby zapobiec utracie ciepła i zapewnić, że lód pozostanie chłodny przez długi czas.
2. Pojemnik na lód z pokrywką to uniwersalny i niezbędny dodatek do baru. Może zachować świeżość i przyjemność win, piw, koktajli i soków po długotrwałym użytkowaniu. To doskonały wybór na tarasy, podwórka, baseny i restauracje, idealny na każdą niezobowiązującą okazję, taką jak kolacja, impreza sportowa czy grill.
3. Boki i spód produktu owinięte są gąbką XPE, co nie tylko zwiększa efekt izolacji termicznej, ale także zapobiega kondensacji boków i spodu, co prowadzi do problemu kapania wody na powierzchnię.

LIST OF ACCESSORIES

Filter components					
Name	Qty	Picture	Name	Qty	Picture
Cup	1		Seal ring 1	1	
Lid	1		Seal ring 2	1	

Screen	**1**		**Screw**	**1**	
exhalent siphon	**1**		**Spanner**	**1**	

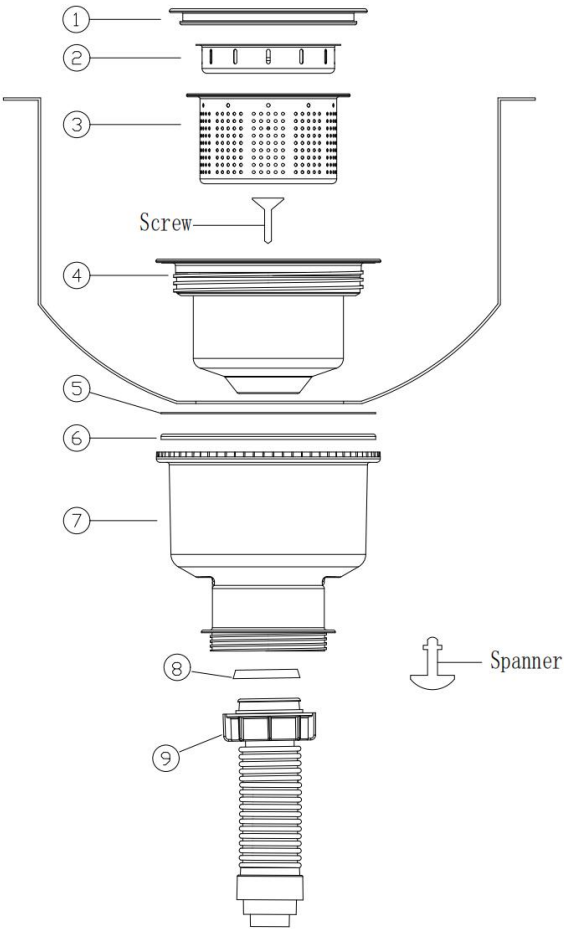

Kroki instalacji:

1: Umieść część nr 4 w otworze umywalki i zamontuj część nr 5/6/7 na części nr 4.

2: Dokręć śrubę kluczem i dokręć część 8/9 do części 7.

3: Umieść część nr 1/2/3 w części nr 4, aby zakończyć instalację.

Wymiary i specyfikacje

Model	Rozmiar odcięty (dł.*szer.*wys. mm)	Pojemność produktu (L)	Czas trzymania
FG-SKU1	345*295*660	28.52	Może zapewnić efekt izolacji 24H.
FG-SKU 2	495*400*540	44,24	
FG-SKU 3	595*495*590	78,37	
FG-SKU 4	695*390*640	82,6	
FG-SKU 5	695*493*640	107,8	
FG-SKU 6	333*283*690	25.3	
FG-SKU 7	485*335*535	30.25	
FG-SKU 8	535*410*530	43,5	
FG-SKU 9	515*410*690	77,9	
FG-SKU1 0	435*283*590	26,7	
FG-SKU1 1	587*435*570	55.23	
FG-SKU1 2	895*435*580	95,66	
FG-SKU1 3	665*435*760	109,48	

UWAGA :

1. Zalecanym rozmiarem jest „ **Rozmiar wycięcia** ” . Szczegółowe informacje można znaleźć w rzeczywistym środowisku instalacji.
2. „ **Rozmiar wycięcia** ” Wysokość podana w wymiarach jest wysokością zarezerwowaną do montażu.
3. Dane dotyczące pojemności produktu w tabeli są obliczane na podstawie gęstości wody i w praktyce wystąpią pewne błędy, co jest zjawiskiem normalnym.
4. Ponieważ objętość i gęstość lodu jest inna niż wody, nośność obu lodu jest również inna. Na przykład, jeśli 10 kg lodu może wypełnić wiadro z lodem, jeśli zastąpi się je wodą, potrzeba 23 kg wody, aby napełnić wiadro z lodem.

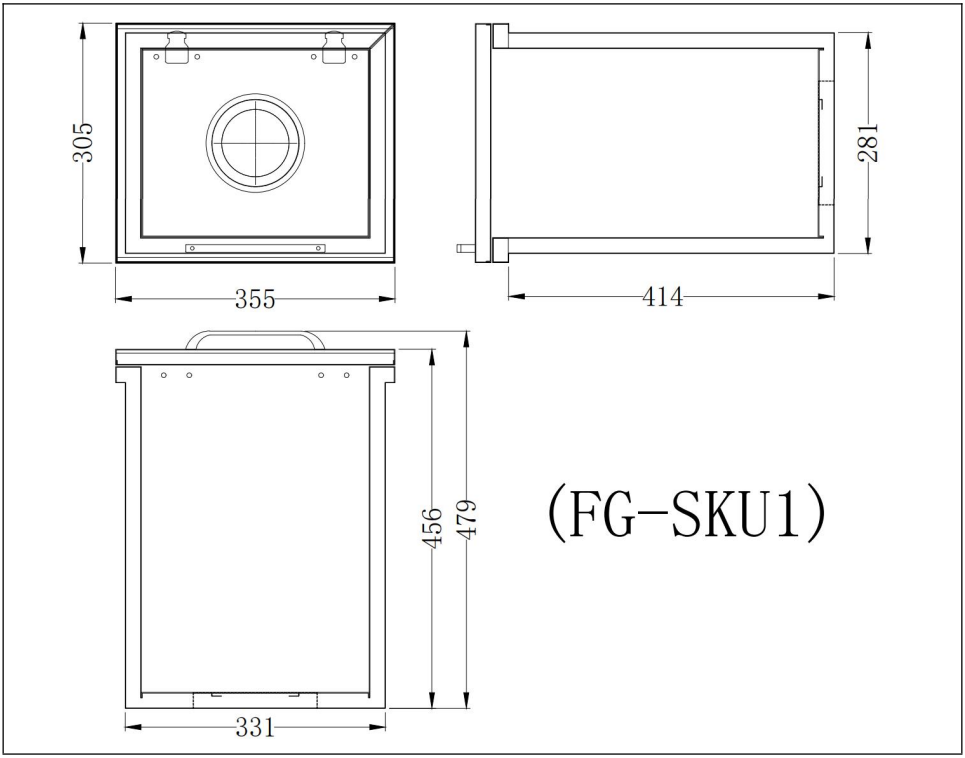
305
355
281
414
456
479
331
(FG-SKU1)

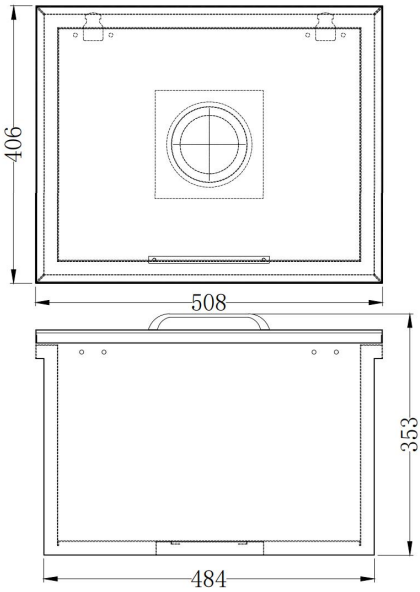

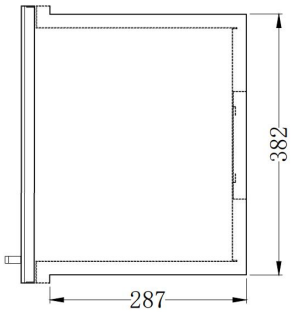

(FG-SKU2)

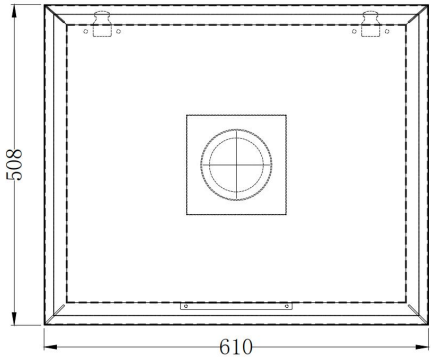

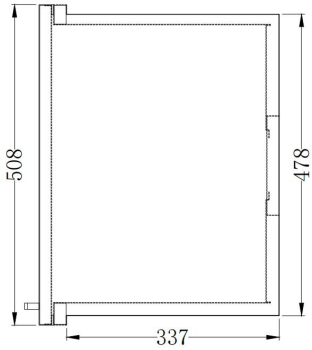

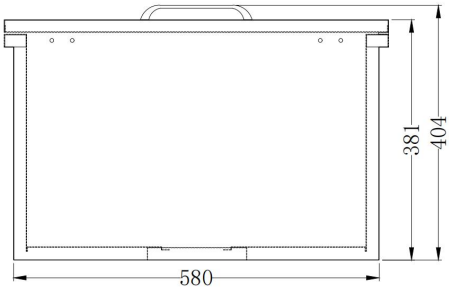

(FG-SKU3)

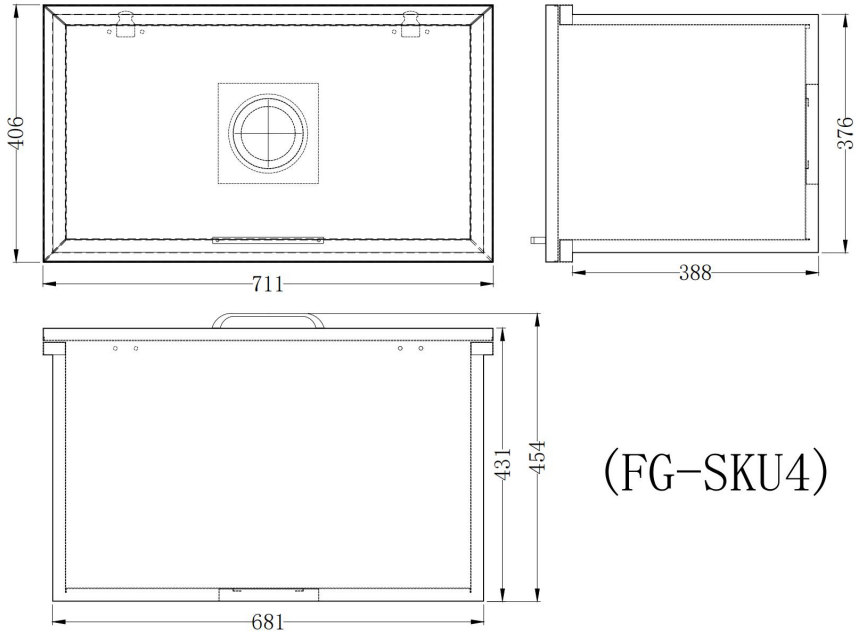

(FG-SKU4)

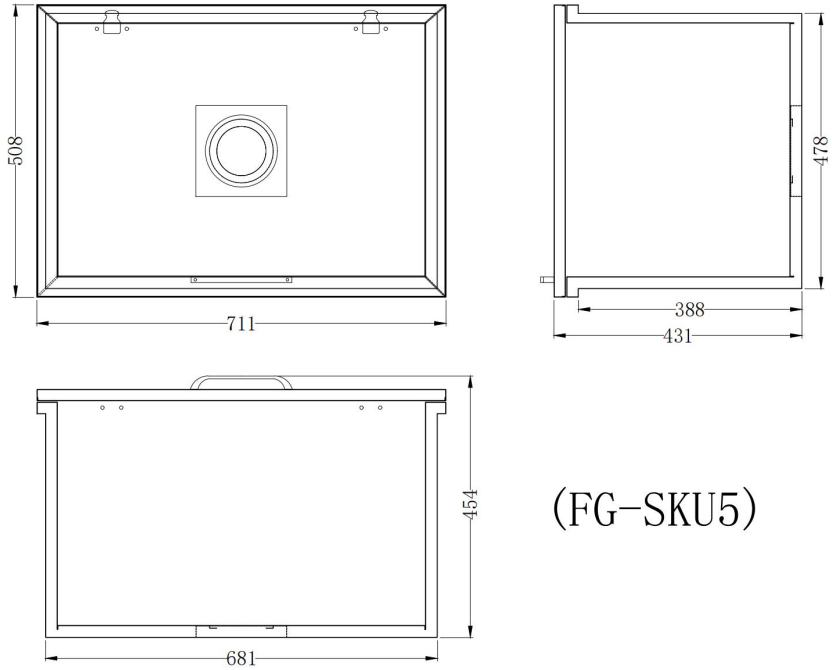

(FG-SKU5)

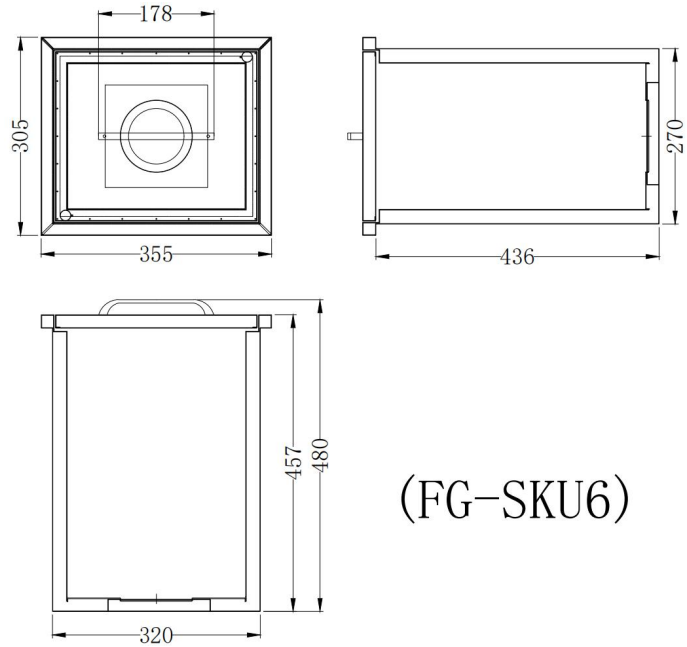

(FG-SKU6)

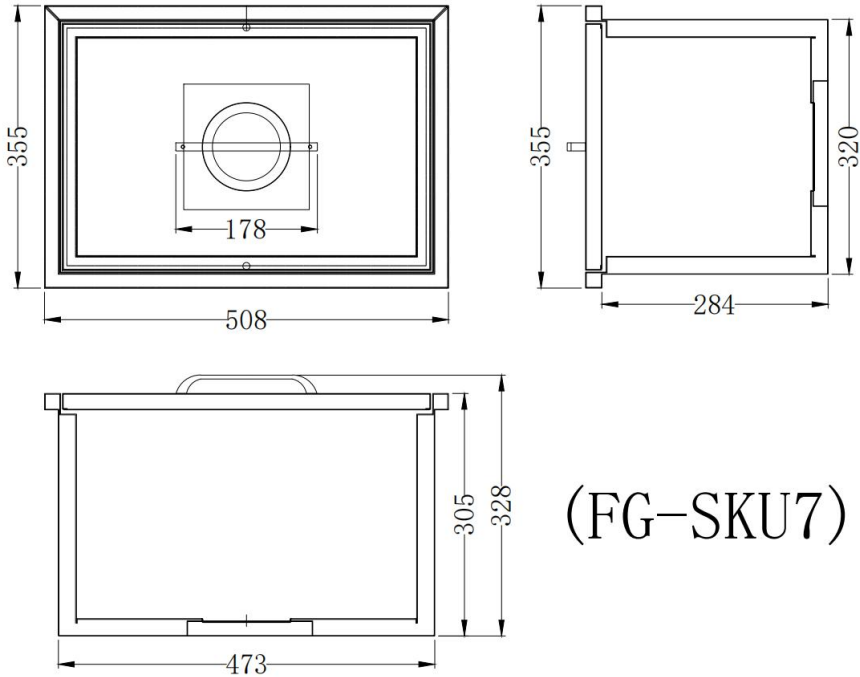

(FG-SKU7)

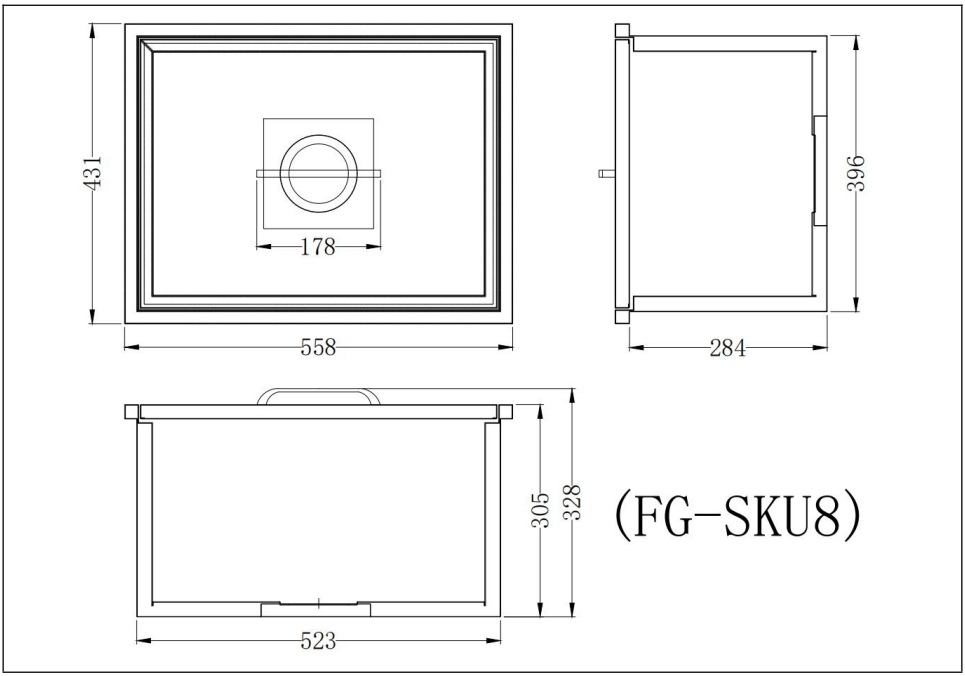
431
178
558
396
284
305
328
523
(FG-SKU8)

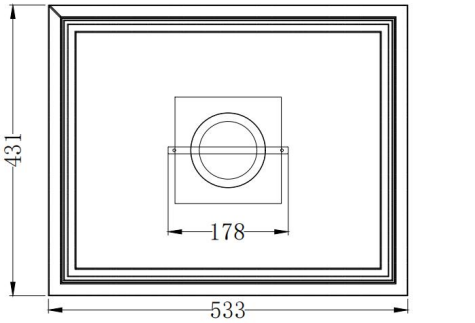

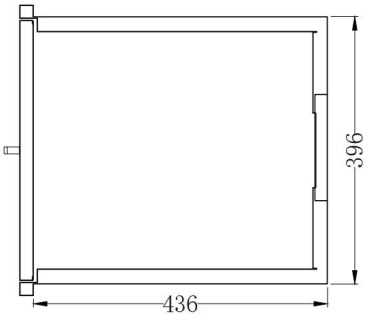

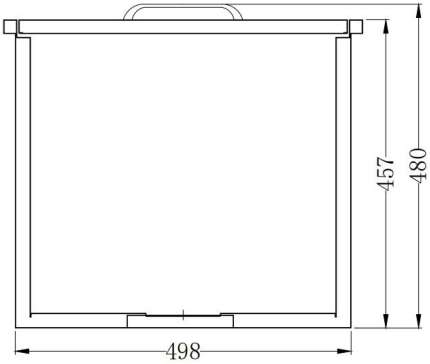

(FG-SKU9)

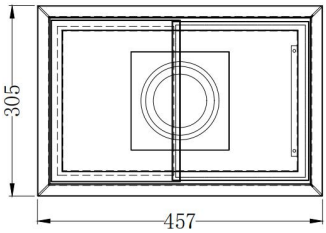

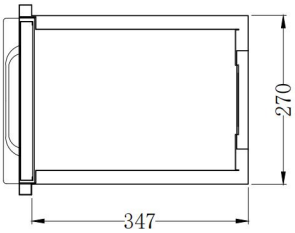

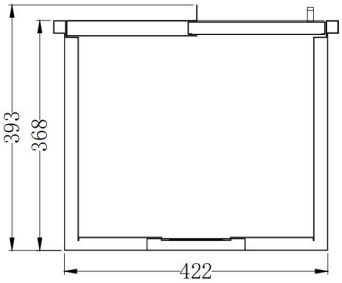

(FG-SKU10)

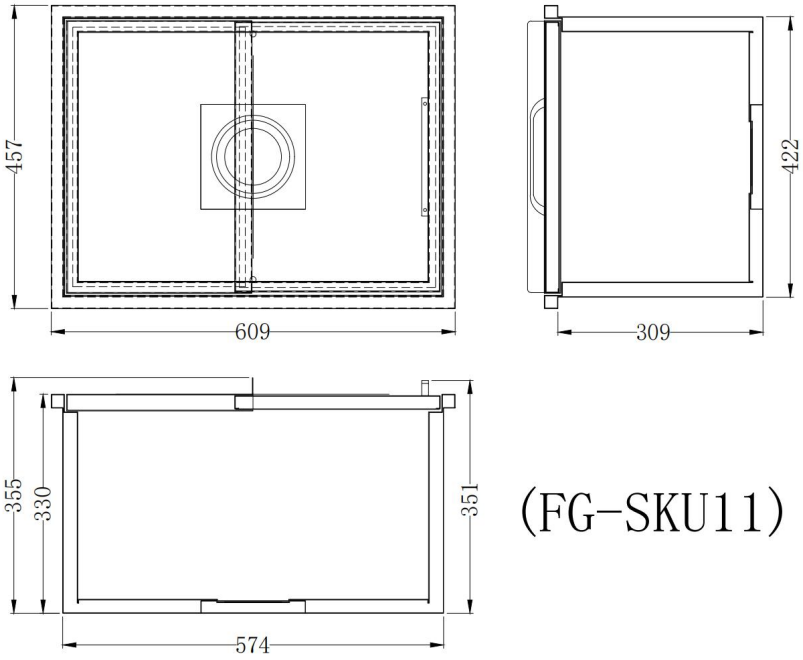
457
609
422
309
355
330
351
574
(FG-SKU11)

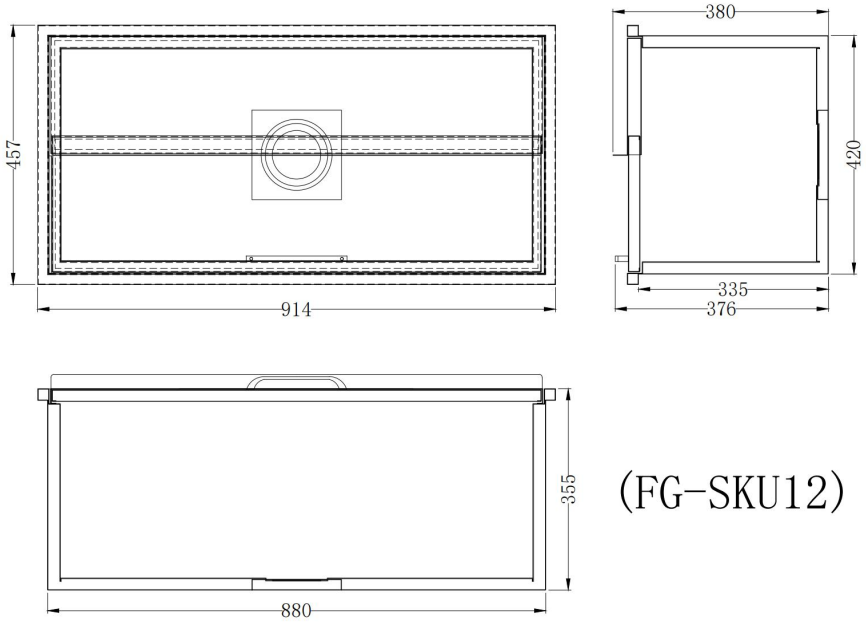
457
914
380
420
335
376
355
880
(FG-SKU12)

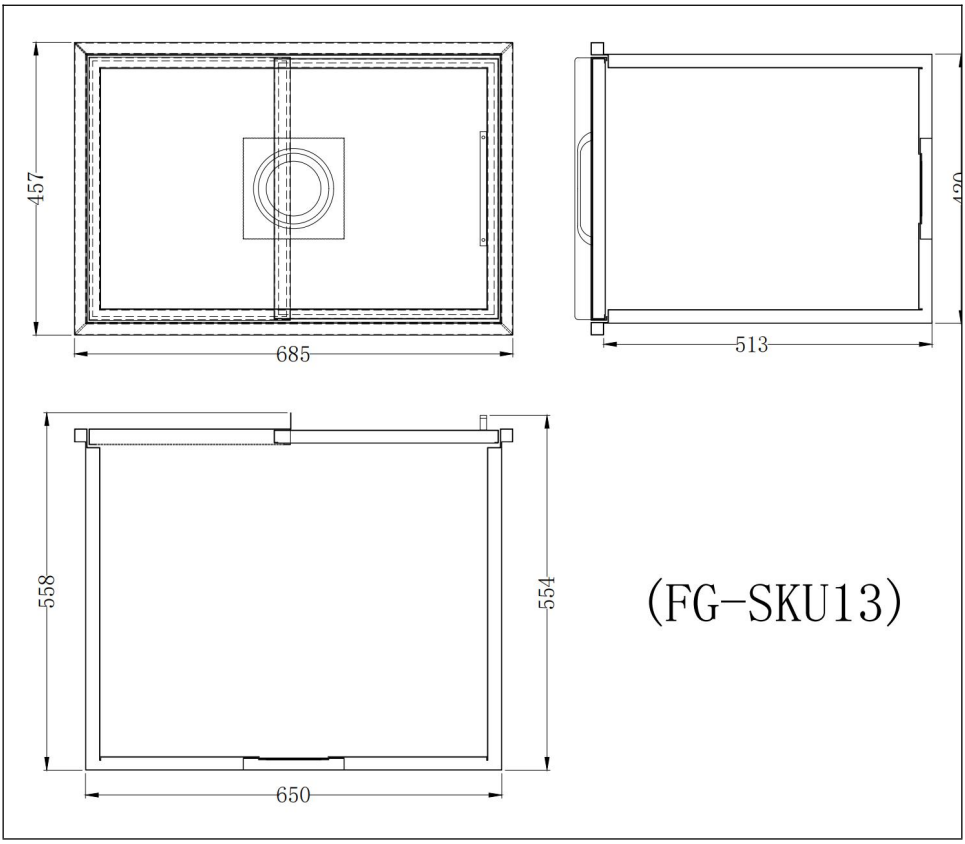

✱ Zdjęcie ma wyłącznie charakter poglądowy. Proszę zapoznać się z rzeczywistym obiektem.

CLEANING AND MAINTENANCE

1. Aby zapobiec rozwojowi bakterii, należy dbać o roztopioną wodę po każdym użyciu zbiornika na lód.
2. Jeśli nie będzie używany przez dłuższy czas, należy opróżnić zbiornik z lodu i pozostawić go w stanie suchym, aby uniknąć nieprzyjemnego zapachu i bakterii.
3. Podczas korzystania ze zbiornika na lód przez dłuższy czas należy

zwrócić uwagę na włożenie lodu lub wymianę lodu i wody na czas.

Adres: Baoshanqu Shuangchenglu 803long 11hao 1602A-1609shi Szanghaj
Przedstawiciel WE: SHUNSHUN GmbH. Römeräcker 9 Z2021,76351 Linkenheim-Hochstetten, Niemcy
REPUBLIKA WIELKIEJ BRYTANII: Pooledas Group Ltd. Jednostka 5 Albert Edward House, The Pavilions Preston, Wielka Brytania
Import do AUS: SIHAO PTY LTD. 1 ROKEVA STREETEASTWOOD NSW 2122 Australia
Import do USA: Sanven Technology Ltd. Suite 250, 9166 Anaheim Place, Rancho Cucamonga, CA 91730

Wyprodukowano w Chinach

DROP - IN ICE CHEST S

INSTRUCTIES

MODEL : FG-SKU1 / FG-SKU2 / FG-SKU3 / FG-SKU4
FG-SKU 5 / FG-SKU6 / FG-SKU7 / FG-SKU8
FG-SKU 9 / FG-SKU10 / FG-SKU11 / FG-SKU12
FG-SKU1 3

DROP IN ICE CHEST

Drie soorten deksels, de afbeelding is alleen ter referentie, raadpleeg naar het werkelijke.

VEILIGHEIDSINSTRUCTIES

WAARSCHUWING!

Lees en begrijp deze gehele handleiding voordat u dit product monteert, installeert, bedient of onderhoudt. Het niet opvolgen van deze waarschuwingen en instructies kan persoonlijk letsel of schade aan waardevolle eigendommen veroorzaken.

WAARSCHUWING!

Dit product bevat kleine onderdelen. Bij inslikken kan er sprake zijn van verstikkingsgevaar. Houd deze kleine onderdelen tijdens de montage uit de buurt van kinderen!

WAARSCHUWING!

25. Houd tijdens het monteren en gebruiken van dit product de werkplek schoon en goed verlicht, en houd toeschouwers en kinderen uit de werkomgeving.
26. Alleen monteren volgens de ijskastparameter. Onjuiste montage kan gevaren veroorzaken.
27. Alleen gebruiken zoals bedoeld.
28. Blijf uit de buurt van scherpe punten, messen en andere voorwerpen, om krassen op het product te voorkomen.

OPMERKING:

1. Het getoonde is uitsluitend ter illustratie. Het vertegenwoordigt mogelijk niet de stijl van de gekochte kruisbloem.
2. Volg de installatiestappen om deze inbouwkoelkast te monteren. Verkeerde installatiestappen kunnen schade veroorzaken.
3. Installatie is eenvoudig. Ga er voorzichtig mee om, alsjeblieft.

BEWAAR DEZE INSTRUCTIES

PRODUCT DESCRIPTION

1. Deze ingebouwde ijsemmer is ontworpen in geborsteld roestvrij staal en

is duurzaam. Dubbellaags ontwerp voor een beter isolatie-effect. De binnenkant is geïsoleerd met polyurethaan met hoge dichtheid en het deksel is afgedicht met een plakstrip om warmteverlies te voorkomen en ervoor te zorgen dat uw ijs lang koel blijft.
2. De ijsemmer met deksel is een veelzijdig en essentieel accessoire voor de bar. Het kan wijnen, bieren, cocktails en sappen na langdurig gebruik vers en aangenaam houden. Het is een geweldige keuze voor terrassen, achtertuinen, zwembaden en restaurants, perfect voor elke informele gelegenheid zoals diner, sportfeest of barbecue.
3. De zijkant en onderkant van het product zijn omwikkeld met XPE-spons, wat niet alleen het thermische isolatie-effect vergroot, maar ook condensatie aan de zijkant en onderkant voorkomt, wat leidt tot het probleem van druppelend water op het oppervlak.

LIST OF ACCESSORIES

Filter components					
Name	Qty	Picture	Name	Qty	Picture
Cup	1		Seal ring 1	1	
Lid	1		Seal ring 2	1	

Screen	**1**		**Screw**	**1**	
exhalent siphon	**1**		**Spanner**	**1**	

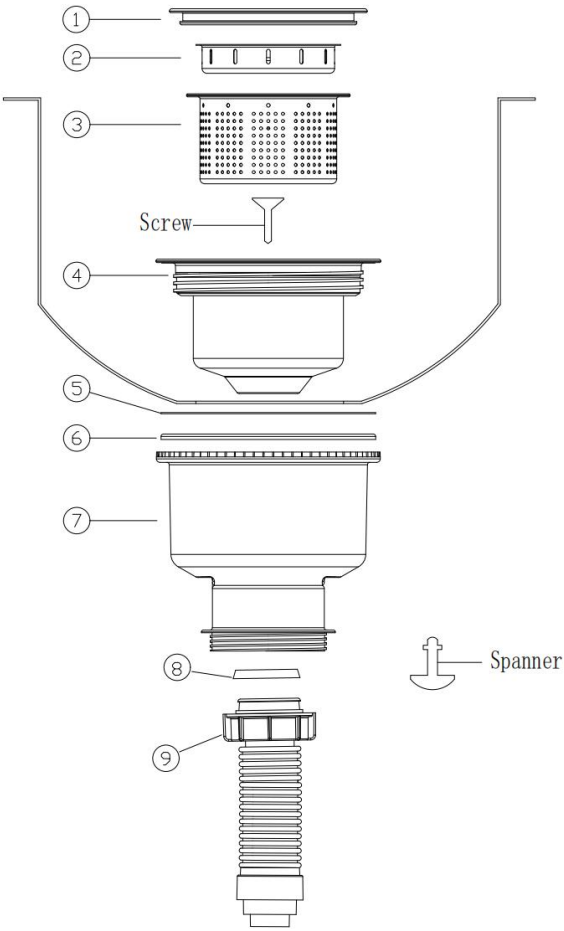

Installatiestappen:

1: Plaats onderdeel nr. 4 in het bassingat en installeer onderdeel nr. 5/6/7 op onderdeel nr. 4.

2: Draai de schroef vast met de sleutel en draai het 8/9 deel op het 7 deel.

3: Plaats onderdeel nr. 1/2/3 in onderdeel nr. 4 om de installatie te voltooien.

Afmetingen en specificaties

Model	Uitgesneden maat (L*B*H mm)	Productcapaciteit (L)	Tijd vasthouden
FG-SKU1	345*295*660	28.52	Kan 24 uur isolatie-effect bieden.
FG-SKU 2	495*400*540	44.24	
FG-SKU 3	595*495*590	78.37	
FG-SKU 4	695*390*640	82,6	
FG-SKU 5	695*493*640	107,8	
FG-SKU 6	333*283*690	25.3	
FG-SKU 7	485*335*535	30.25	
FG-SKU 8	535*410*530	43,5	
FG-SKU 9	515*410*690	77,9	
FG-SKU1 0	435*283*590	26.7	
FG-SKU1 1	587*435*570	55.23	
FG-SKU1 2	895*435*580	95,66	
FG-SKU1 3	665*435*760	109.48	

OPMERKING :

1. “ **Uitsnijdingsmaat** ” is **de** aanbevolen maat. Zie de daadwerkelijke installatieomgeving voor meer informatie.
2. “ **Uitsnijdingsmaat** ” De hoogtemaat in de afmetingen is de hoogte die gereserveerd is voor montage **.**
3. De gegevens over de productcapaciteit in de tabel worden berekend op basis van de dichtheid van water, en er zullen in de praktijk enkele fouten optreden, wat een normaal verschijnsel is.
4. Omdat het volume en de dichtheid van ijs anders zijn dan die van water, is de laadcapaciteit van beide ook verschillend. Wanneer bijvoorbeeld 10 kg ijs de ijsemmer kan vullen, is er, indien vervangen door water, 23 kg

water nodig om de ijsemmer te vullen.

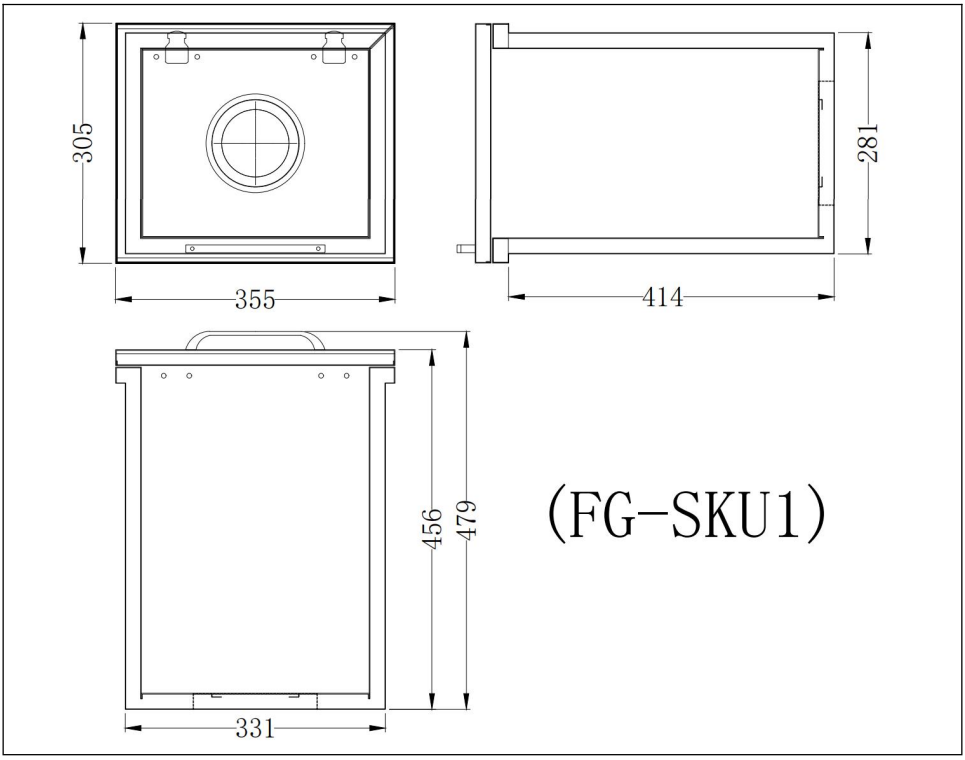

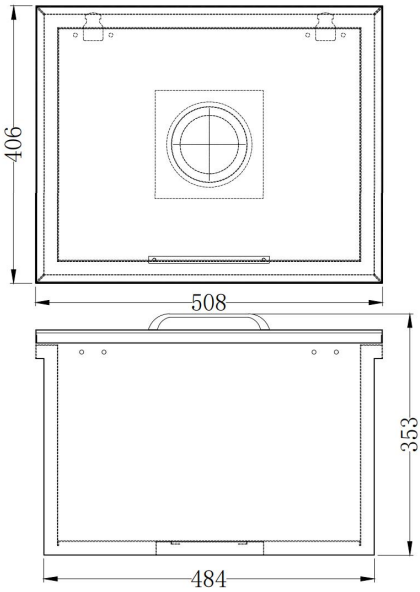

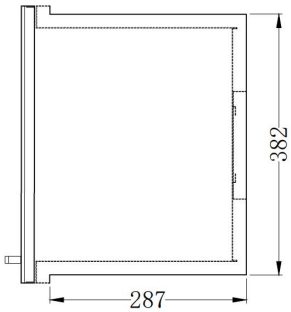

(FG-SKU2)

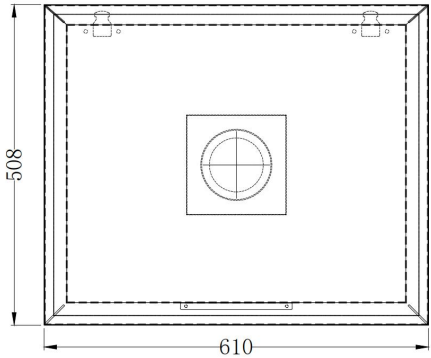

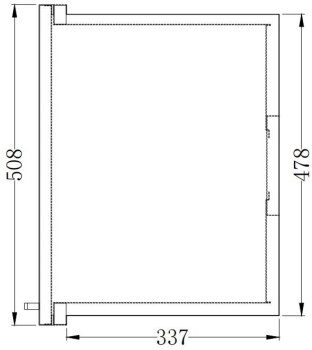

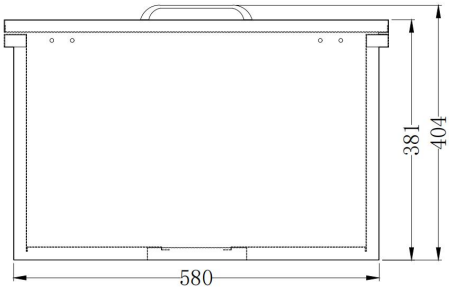

(FG-SKU3)

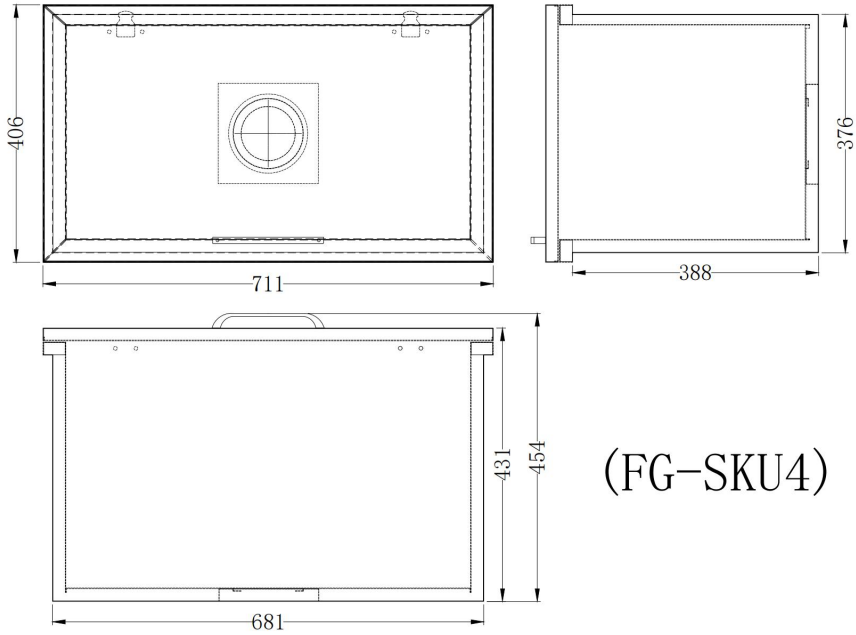

(FG-SKU4)

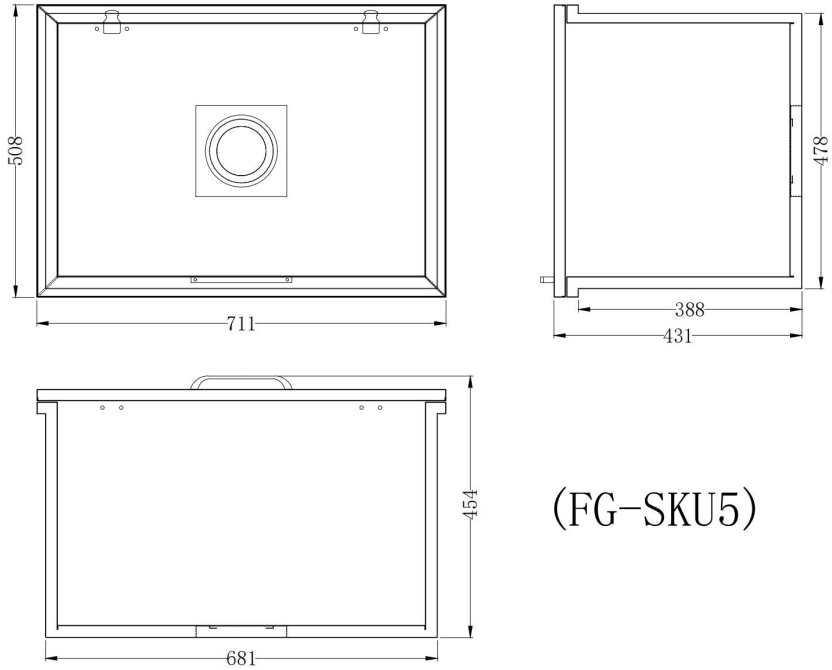

(FG-SKU5)

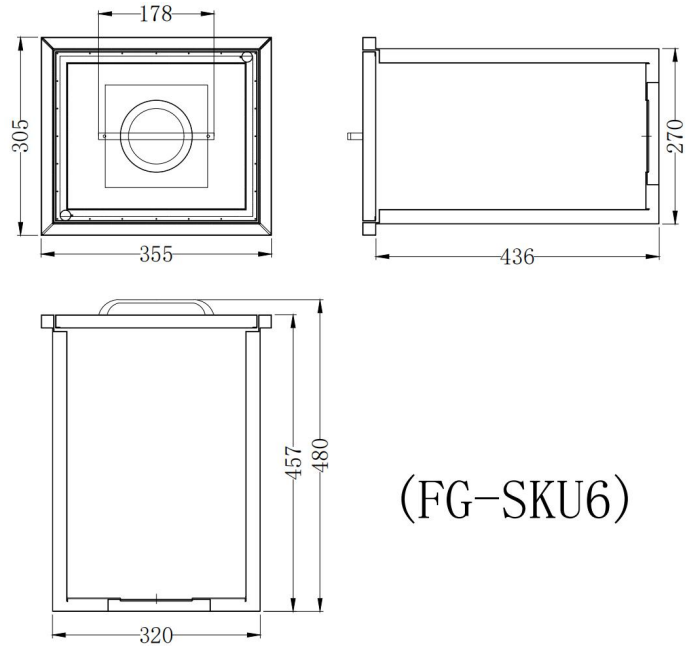

(FG-SKU6)

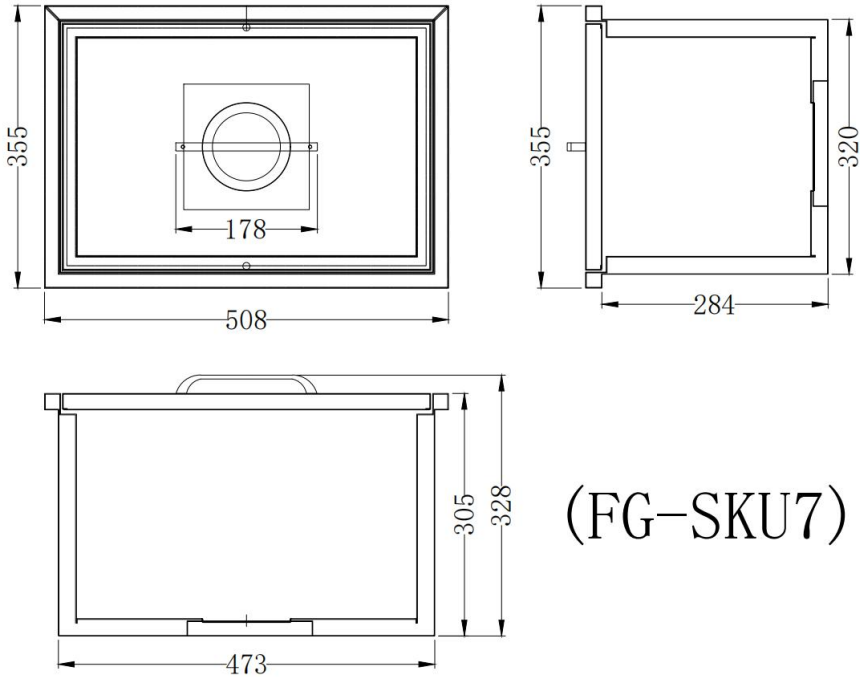

(FG-SKU7)

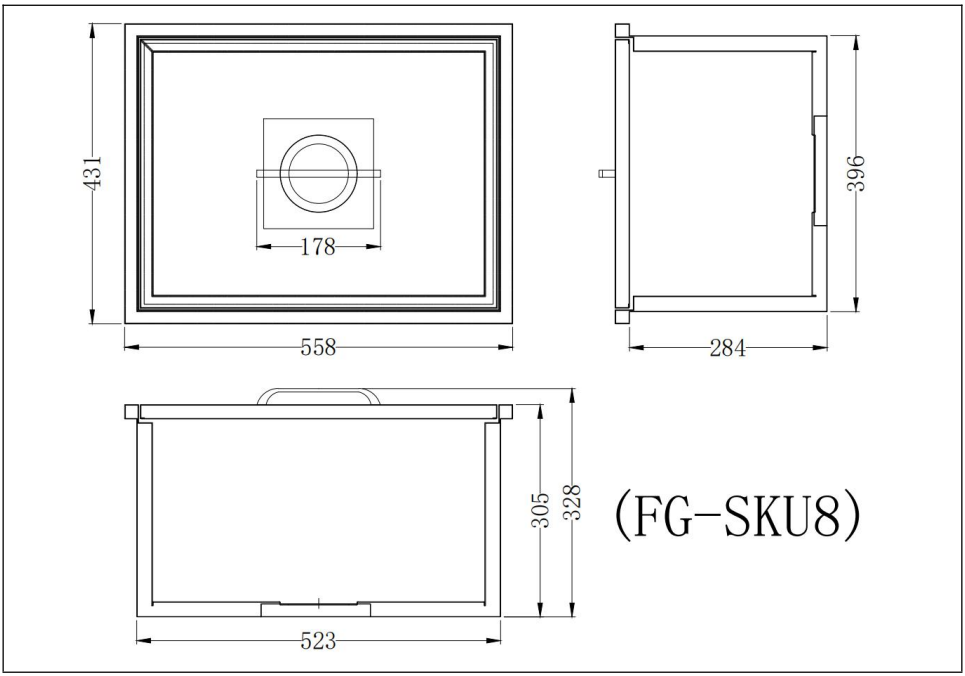
431
178
558
396
284
305
328
523
(FG-SKU8)

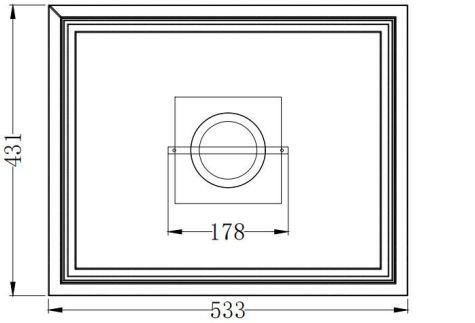

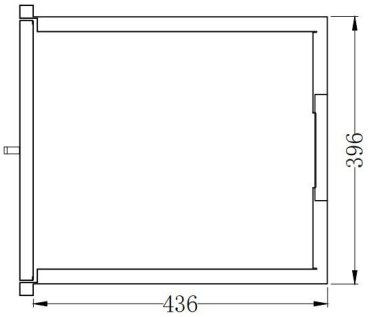

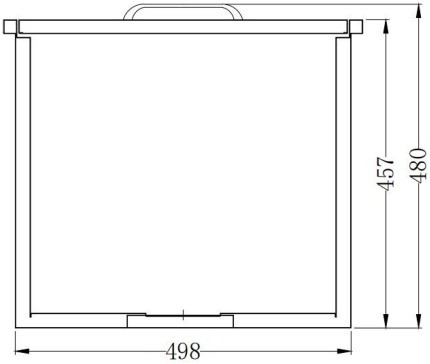

(FG-SKU9)

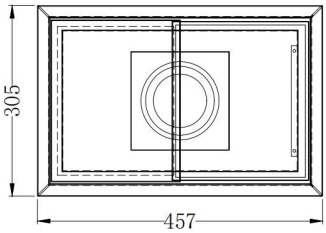

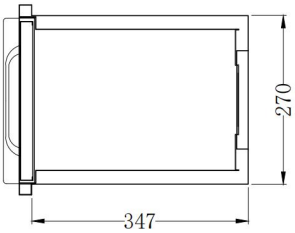

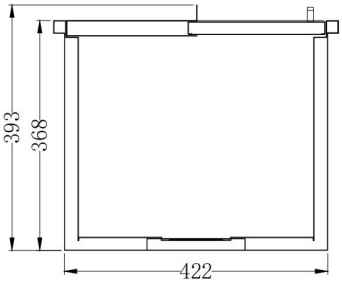

(FG-SKU10)

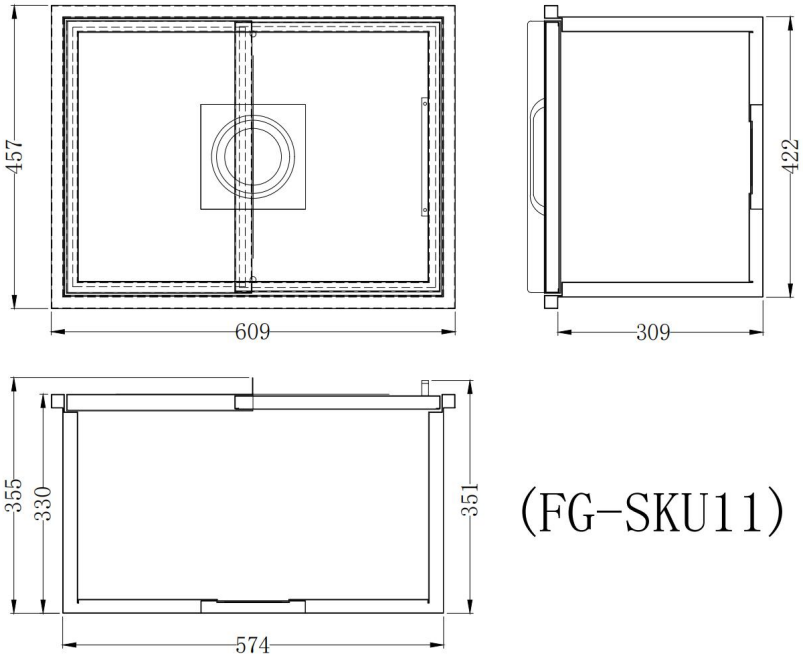
457
609
422
309
355
330
351
574
(FG-SKU11)

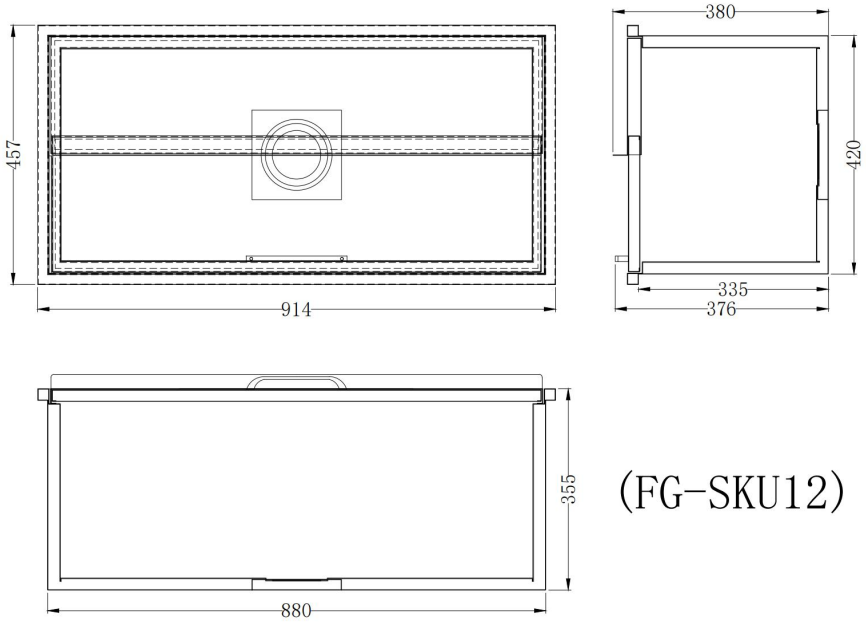
457
914
380
420
335
376
355
880
(FG-SKU12)

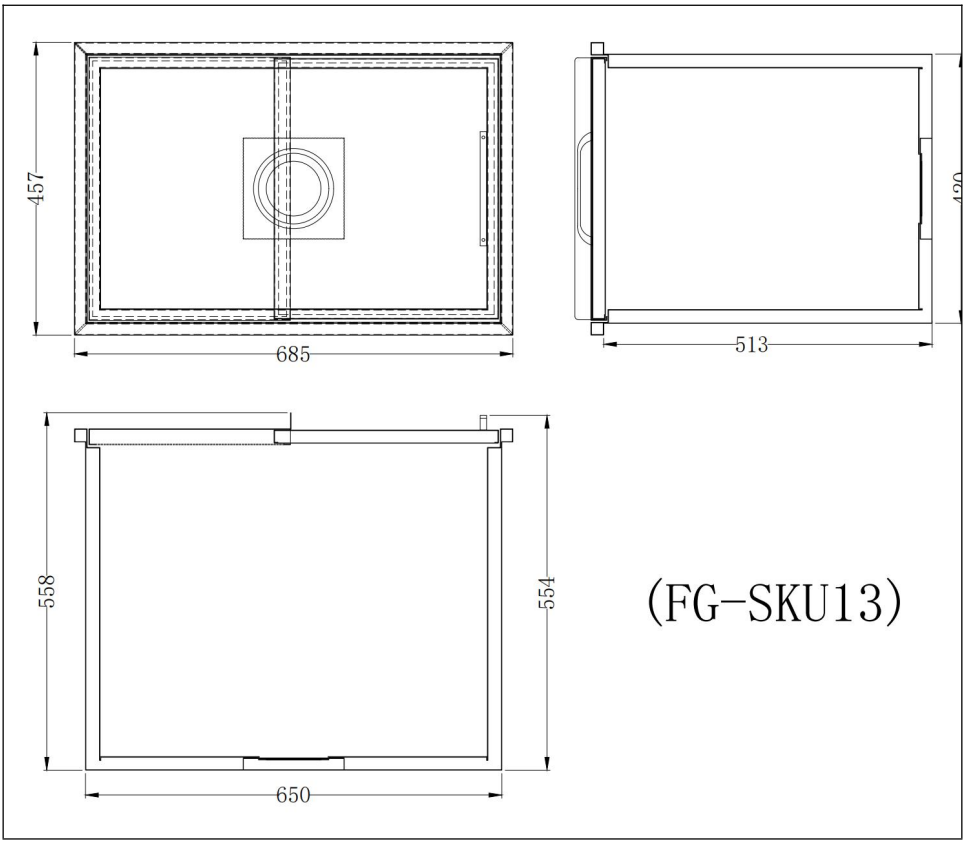

✱ De afbeelding dient alleen ter referentie, raadpleeg het werkelijke object.

CLEANING AND MAINTENANCE

1. Om de groei van bacteriën te voorkomen, zorg je na elk gebruik van de ijstank voor het gesmolten water.
2. Als het langere tijd niet wordt gebruikt, leeg dan het water in de ijstank en houd het droog om geurtjes of bacteriën te voorkomen.
3. Als u de ijstank langdurig gebruikt, let er dan op dat u op tijd ijs plaatst of ijs en water vervangt.

Adres: Baoshanqu Shuangchenglu 803long 11hao 1602A-1609shi Shanghai
EG-REP: SHUNSHUN GmbH. Römeräcker 9 Z2021,76351 Linkenheim-Hochstetten, Duitsland
VK REP: Pooledas Group Ltd. Unit 5 Albert Edward House, The Pavilions Preston, Verenigd Koninkrijk
Geïmporteerd naar AUS: SIHAO PTY LTD. 1 ROKEVA STREETEASTWOOD NSW 2122 Australië
Geïmporteerd naar de VS: Sanven Technology Ltd. Suite 250, 9166 Anaheim Place, Rancho Cucamonga, CA 91730

Gemaakt in China

DROP - IN I CE CHEST S

INSTRUKTIONER

MODELL : FG-SKU1 / FG-SKU2 / FG-SKU3 / FG-SKU4
FG-SKU 5 / FG-SKU6 / FG-SKU7 / FG-SKU8
FG-SKU 9 / FG-SKU10 / FG-SKU11 / FG-SKU12
FG-SKU1 3

DROP IN ICE CHEST

Tre typer av lock, bilden är endast för referens, se till det faktiska.

SÄKERHETS INSTRUKTIONER

VARNING!

Läs och förstå hela denna manual innan du monterar, installerar, använder eller servar denna produkt. Underlåtenhet att följa dessa varningar och instruktioner kan orsaka personskada eller skada på värdefull egendom.

VARNING!

Denna produkt innehåller små delar. Om den sväljs kommer den att utgöra en kvävningsrisk. Håll dessa små delar borta från barn när du monterar dem!

VARNING!

29. När du monterar och använder denna produkt, håll arbetsområdet rent och väl upplyst, och håll åskådare och barn borta från arbetsområdet.
30. Montera endast enligt parameter för iskista. Felaktig montering kan skapa faror.
31. Använd endast som avsett.
32. Håll dig borta från vassa spetsar, knivar och andra föremål, för att inte repa produkten.

NOTERA:

1. Det visade är endast i illustrationssyfte. Det kanske inte representerar stilen på den köpta finalen.
2. Vänligen följ installationsstegen för att montera denna drop-in-iskista. Fel installationssteg kan orsaka vissa skador.
3. Installationen är enkel. Hantera det försiktigt, tack.

SPARA DESSA INSTRUKTIONER

PRODUCT DESCRIPTION

1. Designad i borstat rostfritt stål, är denna inbyggda ishink hållbar. Dubbelskiktsdesign för att uppnå bättre isoleringseffekt. Interiören är isolerad med högdensitetspolyuretan och locket är förseglat med en självhäftande remsa för att förhindra värmeförlust och säkerställa att din is

håller sig sval under lång tid.
2. Ishinken med lock är ett mångsidigt och viktigt tillbehör till baren. Det kan hålla viner, öl, cocktails och juicer fräscha och behagliga efter långvarig användning. Det är ett utmärkt val för terrasser, bakgårdar, vid poolen och restauranger, perfekt för alla tillfälliga tillfällen som middag, sportfest eller grillfest.
3. Sidan och botten av produkten är lindade med XPE-svamp, vilket inte bara ökar värmeisoleringseffekten, utan också förhindrar att sidan och botten kondenserar, vilket leder till problemet med droppande vatten på ytan.

LIST OF ACCESSORIES

Filter components					
Name	Qty	Picture	Name	Qty	Picture
Cup	1		Seal ring 1	1	
Lid	1		Seal ring 2	1	
Screen	1		Screw	1	
exhalent siphon	1		Spanner	1	

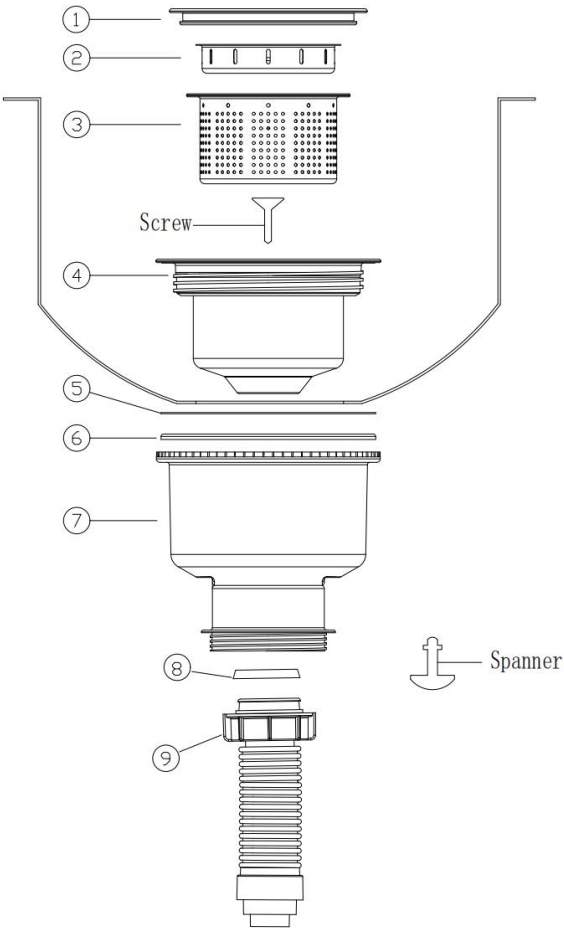

Installationssteg:

1: Placera nr 4 del i bassänghålet och installera nr 5/6/7 del på nr 4 del.

2: Dra åt skruven med nyckeln och dra åt 8/9-delen på 7-delen.

3: Placera del nr. 1/2/3 i del nr. 4 för att slutföra installationen.

Mått och specifikationer

Modell	Utskuren storlek (L*B*H mm)	Produktkapacitet (L)	Hålltid
FG-SKU1	345*295*660	28,52	Kan ge 24H isoleringseffekt.
FG-SKU 2	495*400*540	44,24	
FG-SKU 3	595*495*590	78,37	
FG-SKU 4	695*390*640	82,6	
FG-SKU 5	695*493*640	107,8	
FG-SKU 6	333*283*690	25.3	
FG-SKU 7	485*335*535	30.25	
FG-SKU 8	535*410*530	43,5	
FG-SKU 9	515*410*690	77,9	
FG-SKU1 0	435*283*590	26.7	
FG-SKU1 1	587*435*570	55,23	
FG-SKU1 2	895*435*580	95,66	
FG-SKU1 3	665*435*760	109,48	

OBS :

1. " **Utskuren storlek** " är den rekommenderade storleken. För detaljer, se den faktiska installationsmiljön.
2. " **Utskärningsmått** " Höjdmåttet i måtten är den höjd som är reserverad för montering **.**
3. Produktkapacitetsdata i tabellen beräknas av vattnets densitet, och det kommer att finnas några fel i praktiken, vilket är ett normalt fenomen.
4. Eftersom isens volym och densitet skiljer sig från vatten, är lastkapaciteten för de två också olika. Till exempel, när 10 kg is kan fylla ishinken, om den ersätts med vatten, krävs det 23 kg vatten för att fylla ishinken.

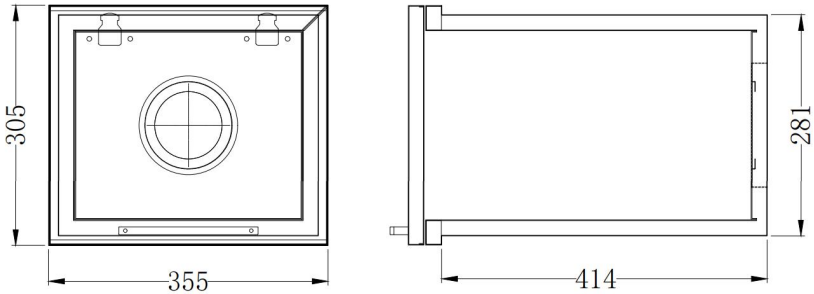

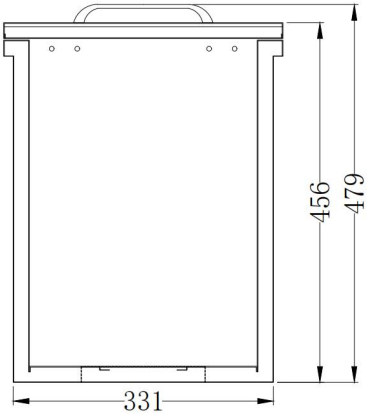

(FG-SKU1)

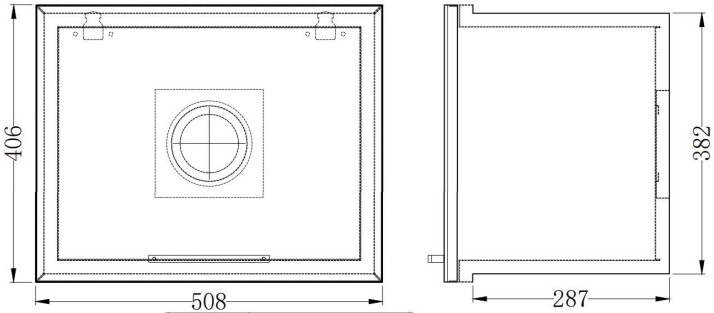

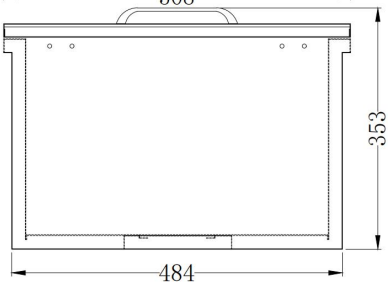

(FG-SKU2)

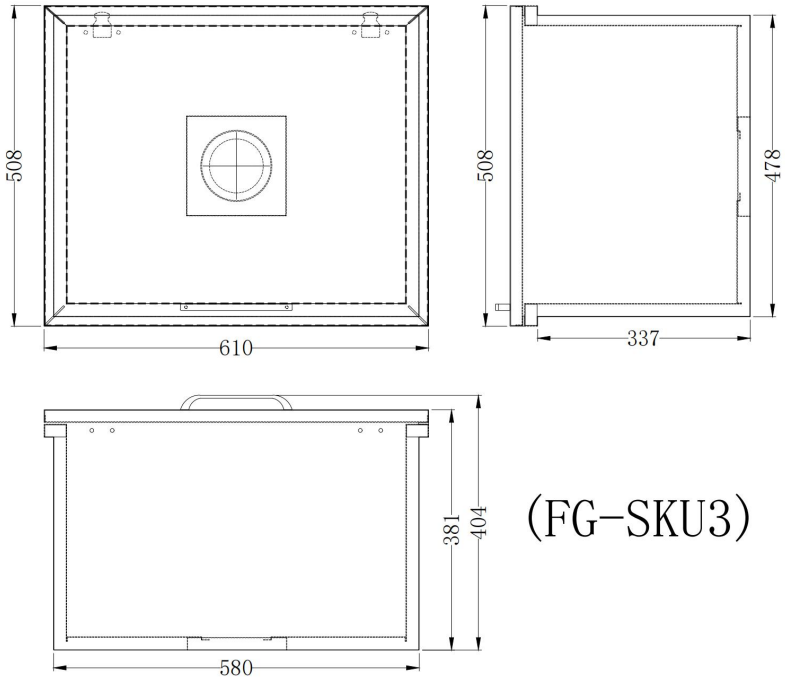

(FG-SKU3)

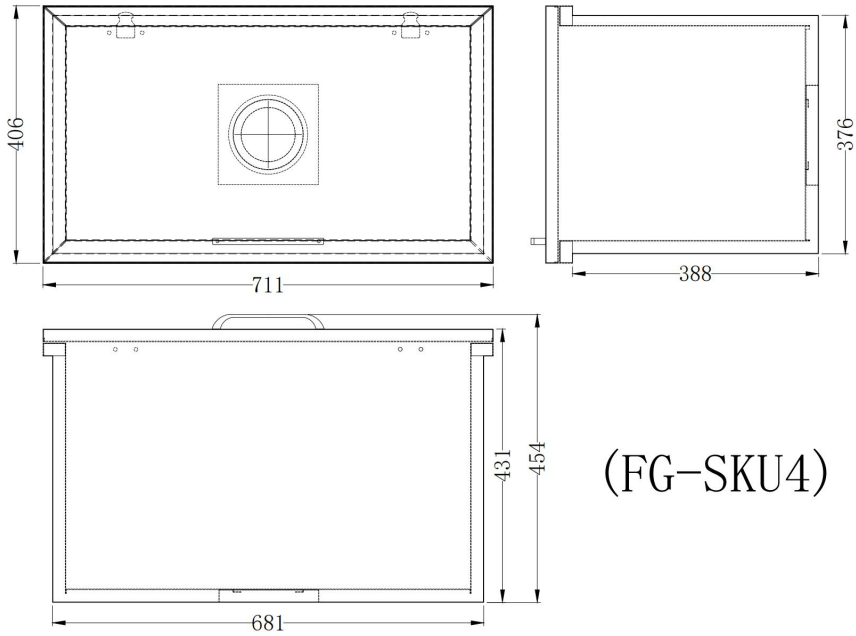

(FG-SKU4)

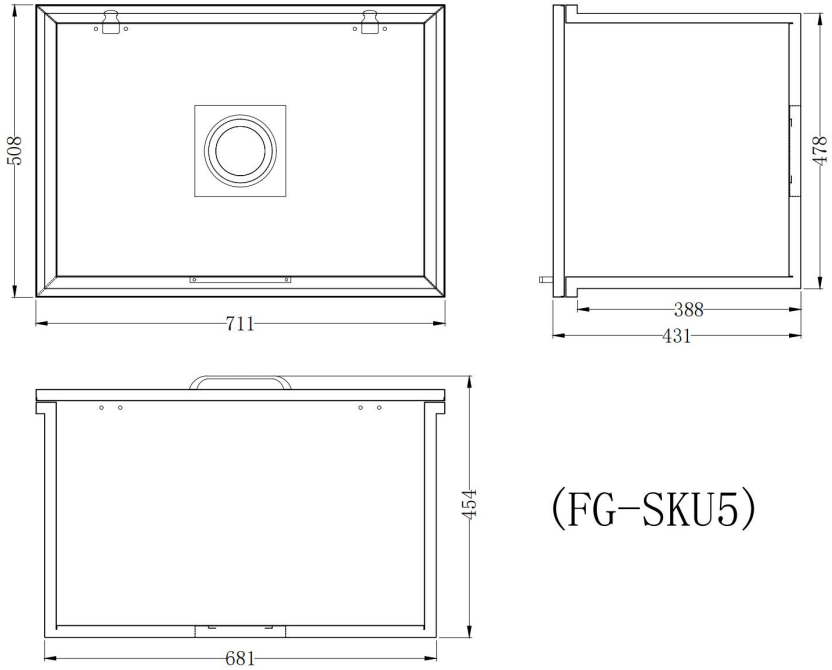

(FG-SKU5)

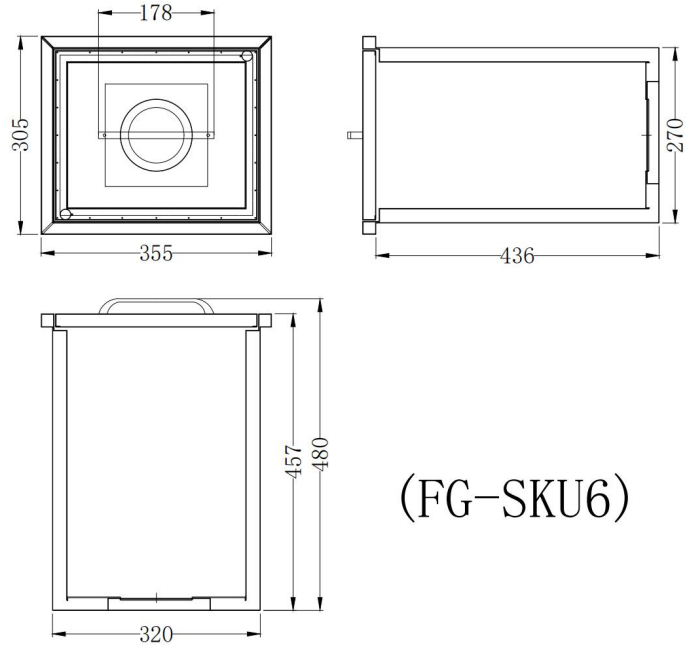

(FG-SKU6)

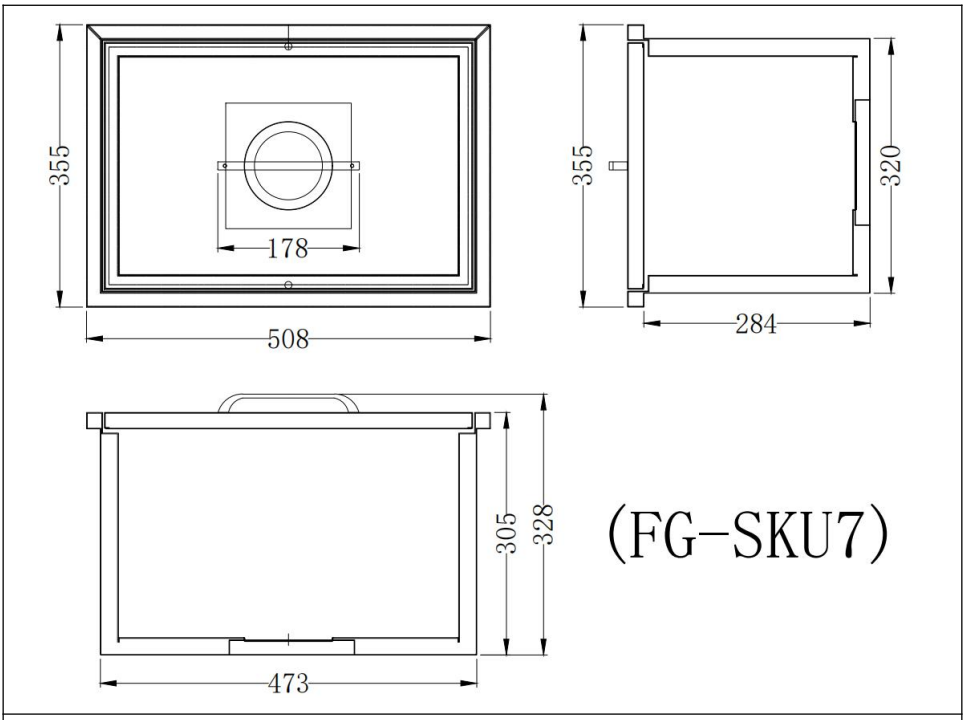
355
178
508
355
320
284
305
328
473
(FG-SKU7)

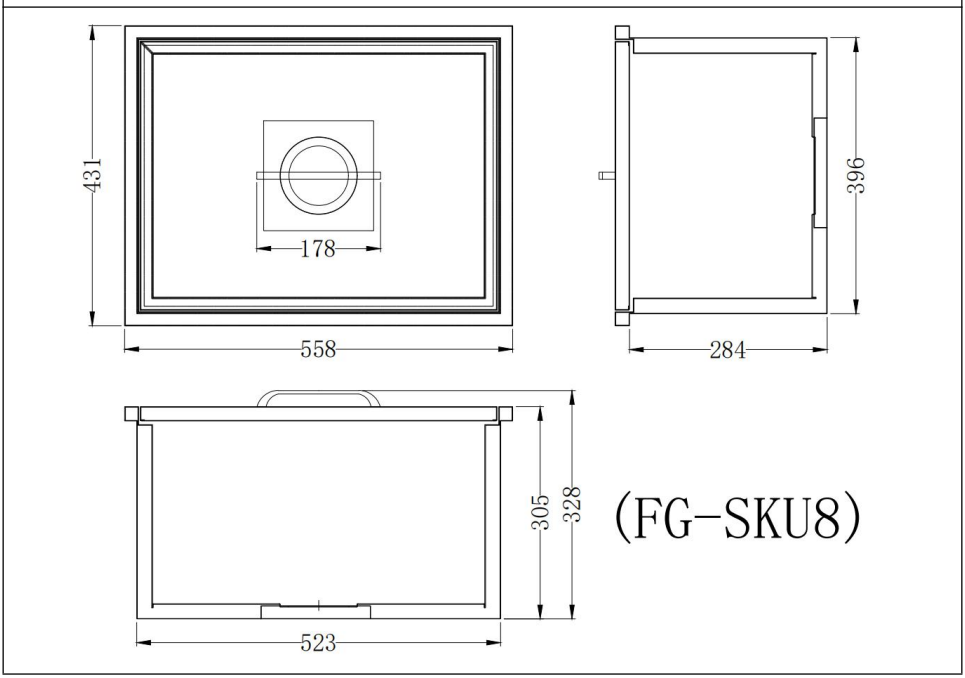
431
178
558
396
284
305
328
523
(FG-SKU8)

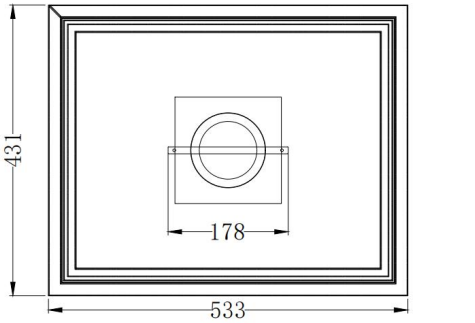

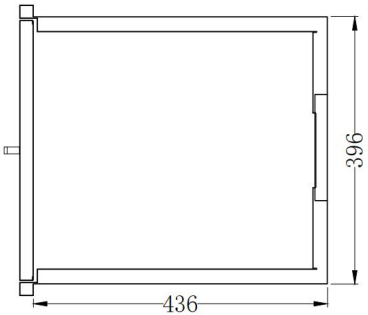

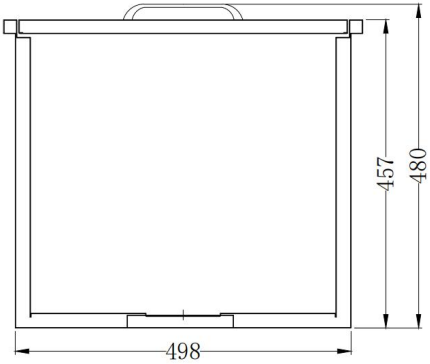

(FG-SKU9)

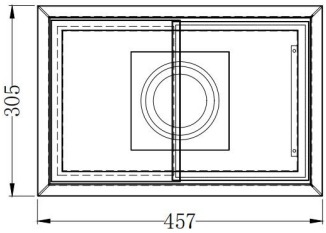

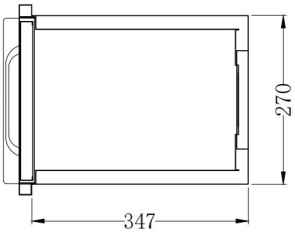

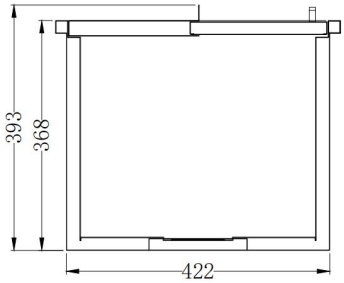

(FG-SKU10)

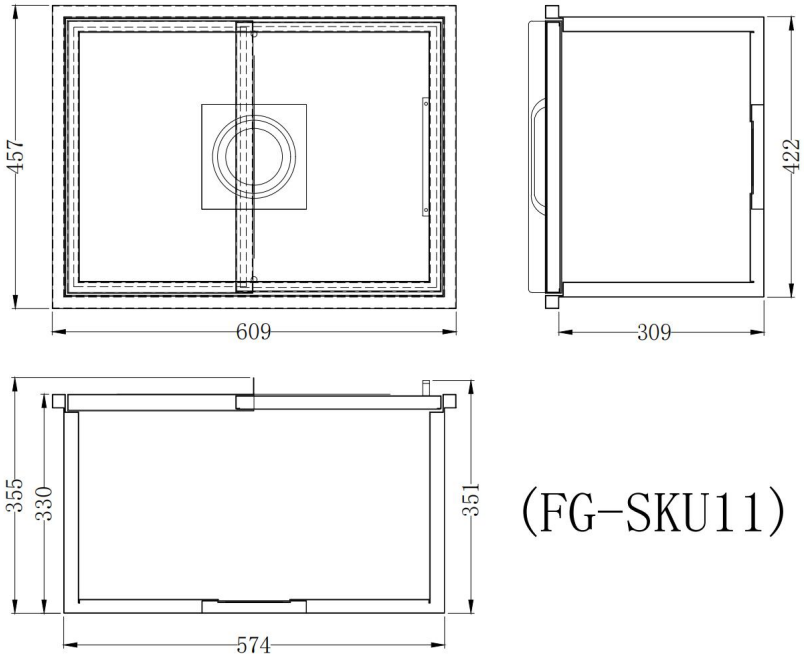
457
609
422
309
355
330
351
574
(FG-SKU11)

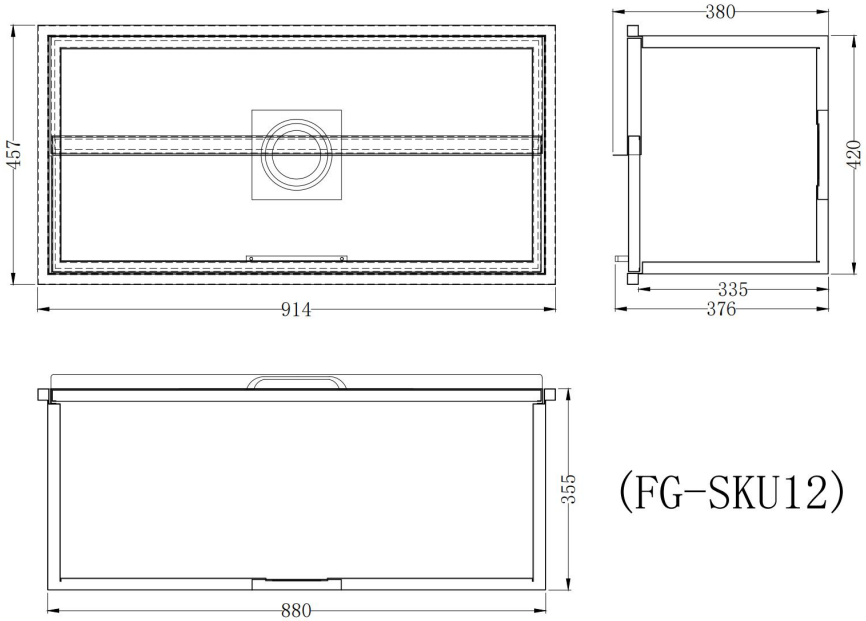
457
914
380
420
335
376
355
880
(FG-SKU12)

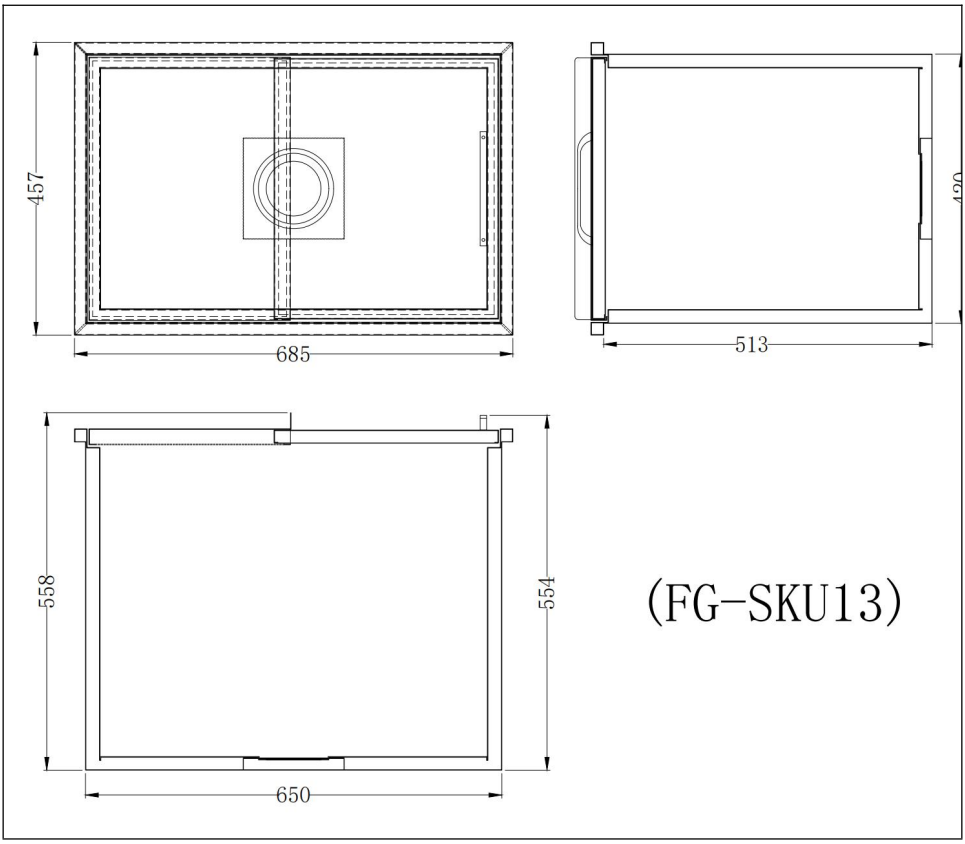

✱ Bilden är endast för referens, se det faktiska objektet.

CLEANING AND MAINTENANCE

1. För att förhindra tillväxt av bakterier, ta hand om det smälta vattnet efter varje användning av istanken.
2. Om den inte används under en längre tid, töm vattnet inuti istanken och håll det torrt för att undvika lukt eller bakterier.
3. När du använder istanken under lång tid, var uppmärksam på att lägga is eller byta ut is och vatten i tid.

Adress: Baoshanqu Shuangchenglu 803long 11hao 1602A-1609shi Shanghai
EC REP: SHUNSHUN GmbH. Römeräcker 9 Z2021,76351 Linkenheim-Hochstetten, Tyskland
UK REP: Pooledas Group Ltd. Enhet 5 Albert Edward House, The Pavilions Preston, Storbritannien
Importerad till AUS: SIHAO PTY LTD. 1 ROKEVA STREETEASTWOOD NSW 2122 Australien
Importerad till USA: Sanven Technology Ltd. Suite 250, 9166 Anaheim Place, Rancho Cucamonga, CA 91730

Tillverkad i Kina