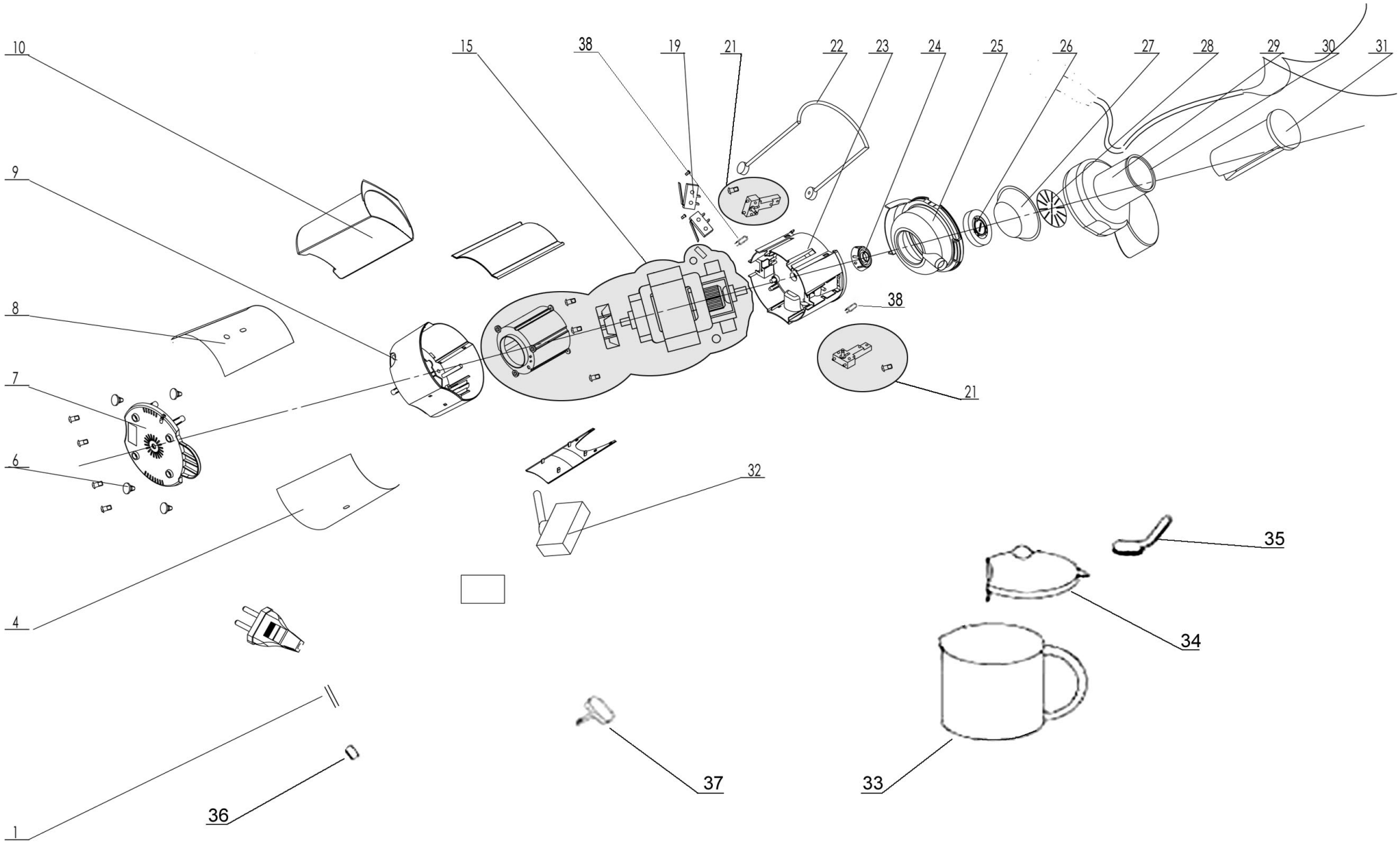

Bartscher	Entsafter Top Juicer Artikel-Nr.: 150145	Explosionszeichnung 19.03.2014	Seite 1/2

Pos.	Artikelbeschreibung	Description of item	Artikel Nr./Item No.
1	Anschlusskabel	Power cord	01501458
4	Abdeckung hinten	Back cover	015014515
6	Fuß	Base	013501305
7	Sockel	Base	015014513
8	Abdeckung vorne	Front cover	015014511
9	Gehäuse unten	Bottom housing	015014514
10	Tresterbehälter	Pulp container	015014510
15	Motor komplett	Motor complete	015014516
19	Druckschalter	Push button switch	01501459
21	Schnappverschluss, komplett	Snap fit, complete	E015014521
22	Klemmbügel	Clamping bracket	01501456
23	Gehäuse oben	Upper housing	01501455
24	Mitnehmer	Carrier	015014523
25	Auffangbehälter	Down slideway board	01501454
26-28	Siebkorb komplett	Sieve basket complete	01501453
29-30	Deckel m. Einfüllschute	Lid w. pouring shield	01501452
31	Stopfer	Pusher	01501451
32	Geschwindigkeitsstufenschalter	Speed level switch	015014518
33	Becher, Kunststoff	Plastic mug	015014520
34	Deckel z. Kunststoffbecher	Lid f. plastic cup	015014521
35	Reinigungsbürste	Cleaning brush	015014522
36	Zugentlastung	Strain relief	01501457
37	Knebel	Knob	015014519
38	Auslöser-Set, 2 Stück	Trigger-set, 2 pcs	E015014538