ZBIORNIK DO STUDNI WODOMIERZOWEJ

SWN 1000

INFORMACJE TECHNICZNE

Zbiornik studni wodomierzowej SWN 1000 służy przede wszystkim do montażu w nim wodomierza oraz ochrony samego urządzenia przed niesprzyjającymi warunkami atmosferycznymi czy też geologicznymi.

Zgodność z:
PN-EN 13598-2
PN-EN 14396

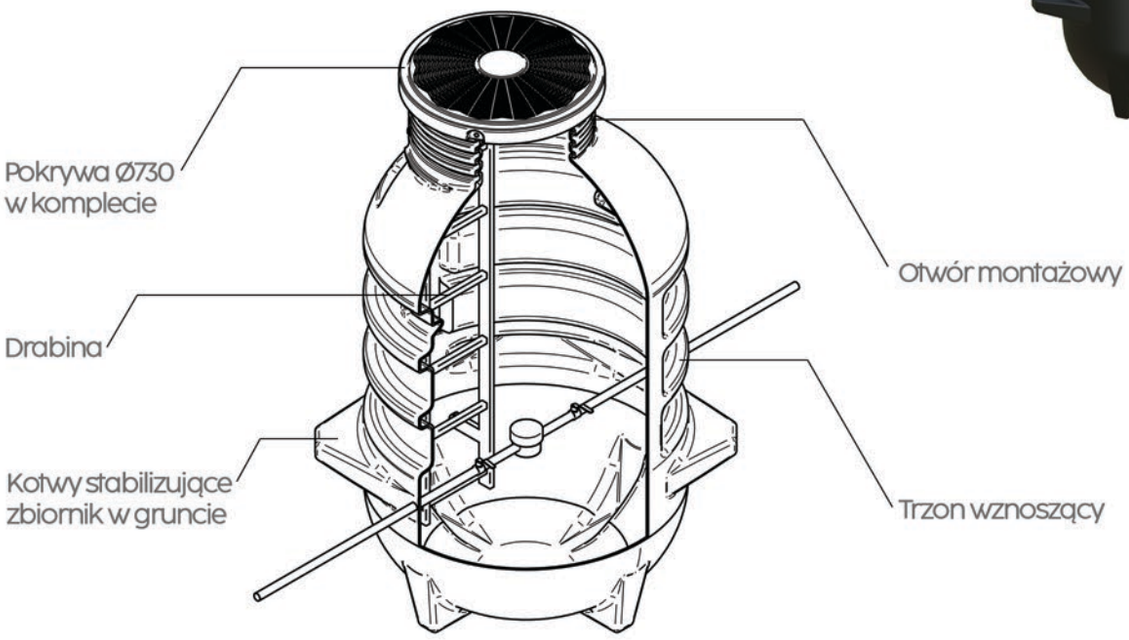

WYMIARY

TYP		SWN 1000/1350	SWN 1000/1600	SWN 1000/1850	SWN 1000/2100	SWN 1000/2350	SWN 1000/2600	SWN 1000/2850	SWN 1000/3100
ŚREDNICA TRZONU WZNOSZĄCEGO [mm]		1000	1000	1000	1000	1000	1000	1000	1000
WYSOKOŚĆ MONTAŻOWA [mm]	MIN.	1155	1405	1655	1905	2155	2405	2655	2905
	MAX.	1350	1600	1850	2100	2350	2600	2850	3100
GŁĘBOKOŚĆ MONTAŻU WODOMIERZA [mm]		770	1020	1270	1520	1770	2020	2270	2520
ŚREDNICA OTWORU MONTAŻOWEGO [mm]		600	600	600	600	600	600	600	600

Marseplast Sp. z o. o. | ul. Podłęska 17 | 32-005 Niepołomice
tel.: 12 281 40 00 | fax: 12 281 40 01 | info@marseplast.com
NIP 676-001-65-47 | REGON 001412118 | KRS 0000174237
www.marseplast.com