JUKI®

Maszyna do szycia, 2-igłowa, 2/3/4 niciowa

MO-644D/654DE

Instrukcja obsługi

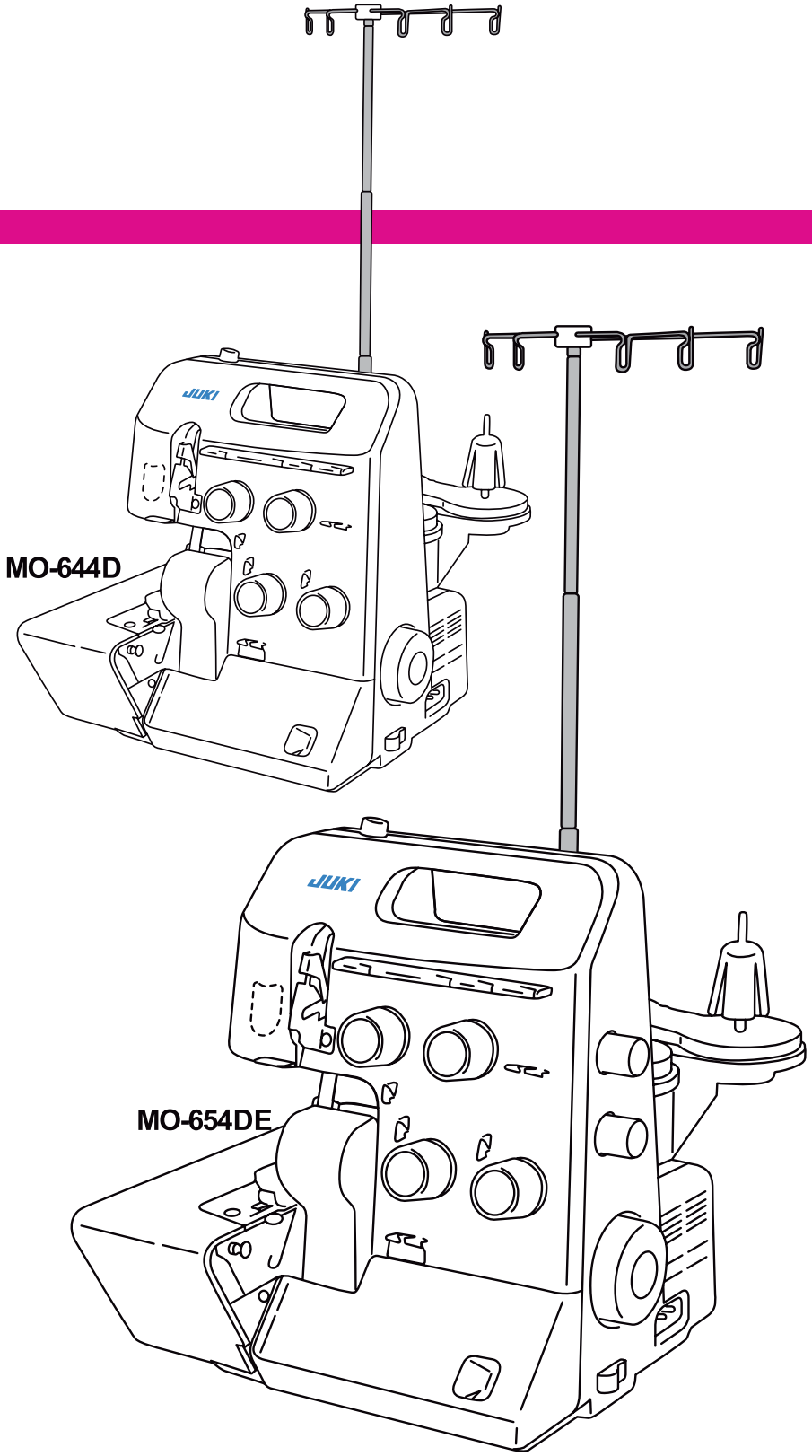

WAŻNE INFORMACJE:
Przeczytaj uważnie wszystkie przepisy bezpieczeństwa zanim uzyjesz maszyny.
Zachowaj tą instrukcję na przyszłość.

“BEZPIECZEŃSTWO UŻYTKOWANIA”

Przeczytaj tą instrukcje obsługi przed użyciem tej owerlokowej maszyny do szycia.
“Użytkując urządzenie elektryczne powinno się stosować podstawowe środki ostrożności, zawierające poniższe:”

“UWAGA____By zredukować ryzyko porażenia:”

1. Ta maszyna do szycia nie powinna być pozostawiana bez opieki gdy jest podłączona do prądu.
2. Zawsze odłączaj tą maszynę z gniazdka niezwłocznie po użyciu i przed konserwacją.
3. Zawsze odłączaj urządzenie przed wymianą żarówki. Wymieniaj żarówkę na tego samego typu, (110/115V), 10W(230/240V).

“UWAGA____By zredukować ryzyko opażeń, pożaru, porażenia elektrycznego lub obrażeń:”

1. Nie pozwól by to urządzenie było używane jako zabawka. Jeżeli urządzenie jest użytkowane w pobliżu lub przez dzieci należy zachować szczególną uwagę.
2. Używaj tego urządzenia tylko zgodnie z przeznaczeniem określonym w instrukcji. Używaj tylko rozszerzeń polecanych przez producenta, wyszczególnionych w instrukcji.
3. Nigdy nie używaj tego urządzenia jeżeli uszkodzeniu uległ przewód zasilający lub wtyczka, nie działa ono poprawnie, jeżeli zostało upuszczeone, uszkodzone lub wrzucone do wody. Zwróć urządzenie do najbliższego autoryzowanego dystrybutora lub centrum serwisowego w celu dokonania naprawy bądź regulacji.
4. Nigdy nie używaj urządzenia z zasłoniętymi otworami wentylacyjnymi. Chroń otwory wentylacyjne maszyny do szycia oraz regulatora obrotów przed akumulacją nitek, pyłu oraz luźnej tkaniny.
5. Nie zbliżaj palców do ruchomych częsci maszyny. Szczególna uwaga powinna być zachowana w okolicy igły.
6. Zawsze używaj odpowiedniej płytki ściegowej. Zła płytka może spowodować złamanie się igły.
7. Nie używaj wygiętych igieł
8. Nie popychaj ani nie ciągnij tkaniny podczas szycia. Może to odchylić igłę i spowodować jej pęknięcie.
9. Wyłącz maszynę (“O”) podczas gdy dokonujesz jakichkolwiek korekt w okolicy igły, takich jak nawlekanie nici, zmiana igły, zmiana szpulki lub zmiana stopki i tym podobne.
10. Zawsze odłączaj maszynę od gniazdka gdy zdejmujesz osłony, smarujesz maszynę lub dokonujesz jakiekolwiek inne oprace serwisowe wspomniane w instrukcji obsługi.
11. Nigdy nie wrzucaj i nie wkładaj żadnych przedmiotów do żadnego z otworów.
12. Nie używaj na zewnątrz
13. Nie używaj w pomieszczeniach w których rozpylane są aerozole, lub gdzie podawany jest tlen.
14. By odłączyć przełącz wszystkie przełączniki w pozycję wyłączoną (“O”), następnie wyjmij wtyczkę z gniazdka.
15. Nie odłączaj przez ciągnięcie za przewód. By odłączyć, złap za wtyczkę.
16. Maszyna powinna być wyłączona z gniazdka jeżeli nie jest w użyciu.
17. Jeżeli przewód zasilający uległ uszkodzeniu, powinien zostać wymieniony na specjalny przewód u najbliższego autoryzowanego dilera lub w centrum serwisowym.
18. Ta maszyna jest wyposażona w podwójną izolację. (poza USA i KANADĄ) Używaj tylko identycznych części do naprawy. Skonsultuj się z instrukcją jak serwisować podwójnie izolowane urządzenia.

“SERWISOWANIE PODWÓJNIE IZOLOWANYCH URZĄDZEŃ”

Wproduktach podwójnie izolowanych zamiast uziemienia zapewniono dwa systemy izolacji. W produktach podwójnie izolowanych nie ma uziemienia i nie należy go instalować w takim produkcie. Serwisowanie podwójnie izolowanych produktów wymaga dużej ostrożności i wiedzy o tym systemie i powinno być wykonywane tylko przez wykwalifikowany personel. Części zamienne do podwójnie izolowanych produktów muszą być identyczne z częściami użytymi w produkcie. Podwójnie izolowany produkt jest oznaczony słowami "PODWÓJNIE IZOLOWANY".

Symbol ⧈ również oznacza produkt podwójnie izolowany.

"ZACHOWAJ TĄ INSTRUKCJĘ"

Ta overlockowa maszyna do szycia jest przeznaczona wyłącznie do uzytku domowego.

Instrukcja obsługi

BEZPIECZEŃSTWO UŻYTKOWANIA
Elementy maszyny 1,2
• Akcesoria 2
Montaż stojaka na nici 3,4
Przygotowanie maszyny
• Przyłączanie regulatora obrotów 5
• Przycisk włączania/wyłączania maszyny/oświetlenia 5
Używanie maszyny
• Koło ręczne 6
• Otwieranie i zamykanie pokrywy sczepiacza 6
• Otwieranie i zamykanie płytki materiałowej ... 6
• Podnośnik stopki 7
• Wymiana stopki 7
• Unoszenie górnego noża 8
• Pokrętło regulacji dolnego noża 8
• Regulator długości ściegu 9
• Pokrętło transportu różnicowego 9
• Regulator szerokości overlocku 10
• Śruba regulująca nacisk stopki 10
• Wymiana igieł 11
Nawlekanie
• Przygotowanie..... 12
• 1. Nić górnej sczepiarki (niebieska) 13
• 2. Nić dolnej sczepiarki (czerwona) 14
• 3. Nić prawej igły (zielona) 15
• 4. Nić lewej igły (żółta)..... 16
3-niciowy overlock
• 3 niciowy overlock szeroki na 4mm 17
• 3 niciowy overlock szeroki na 4mm 17
Konwerter ściegu na 2/3 18
Szycie próbne
• Po nawleczeniu maszyny wykonaj szycie próbne 19
Regulacja napięcia nici 20,21
Okrągłe obrębianie 22,23
Szycie taśm 24
Transport różnicowy 25
Zbieranie 26
Spruwanie szwów 26
Zrwanie nici w trakcie szycia..... 27
Zabezpieczanie ściegów 28
Konserwacja
• 29
• 30
• 30
Najczęstsze problemy 31
Specyfikacja..... 33
Akcesoria opcjonalne..... 34

Elementy maszyny

1. Pokrywa sczepiarki
2. Dźwignia otweirania pokrywy sczepiarki
3. Pokrywa szczerbika
4. Płytka materiałowa
5. Płytka ściegowa
6. Stopka
7. Pokrętło naprężenia dolnej sczepiarki
8. Pokrętło naprężenia górnej sczepiarki
9. Pokrętło naprężenia nici prawej igły
10. Pokrętło naprężenia nici lewej igły
11. Pokrywa prowadnicy nici
12. Płytka prowadnikowa
13. Śruba regulacji regulatora obrotów
14. Lampa (zlokalizowana wewnątrz)
15. Włącznik maszyny / oświetlenia
16. Koło ręczne
17. Gniazdo zasilania
18. Trzymaki szpul
19. Stożek antywibracyjny
20. Bolec uchwytu szpulki
21. Wciągany drążek podtrzymujący
22. Prowadnik nici
23. Otwarty prowadnik nici
24. Podnośnik stopki
25. Arkusze uretanu
26. Regulator długości ściegu
27. Pokrętło transportu różnicowego

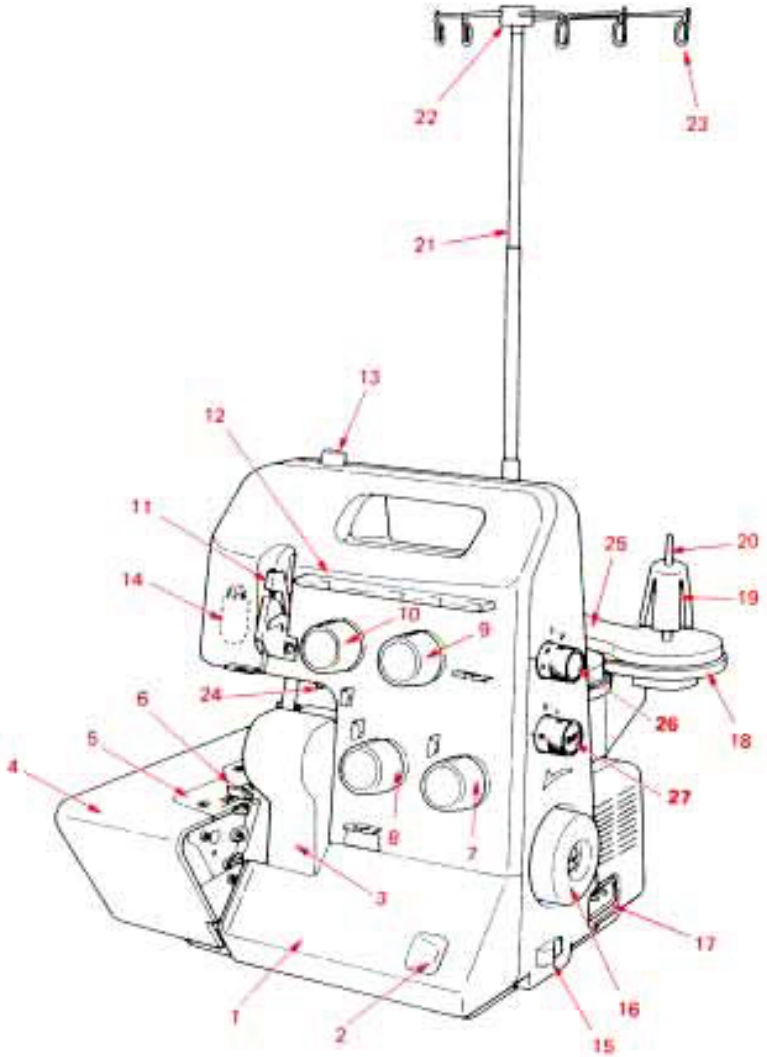

Szczegóły maszyny

Widok z otwartą pokrywą sczepiacza

1.Górny sczepiacz
2.Górny nóż
3.Dolny nóż
4.Regulator szczerokości overlocku
5.Dolny sczepiacz
6.Pokrętło ustawienia dolnego noża
7.Nawlekacz dolnego sczepiacza (MO-654DE)

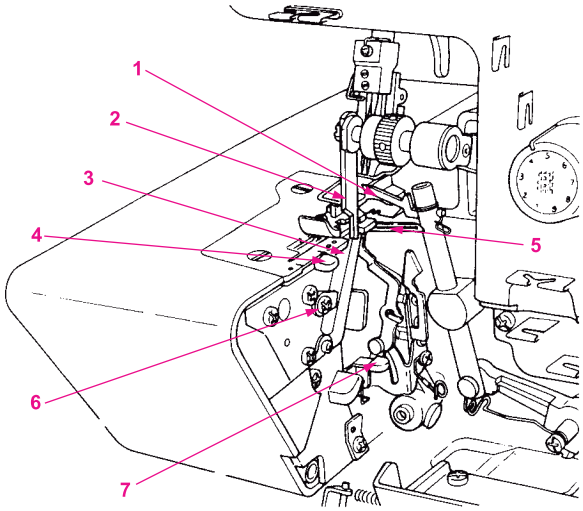

Widok z otwartą płytką materiałową

1.Pokrętło regulacji dolnego noża
2.Pokrętło regulacji długości ściegu (MO-644D)
3.Pokrętło transportu różnicowego(MO-644D)

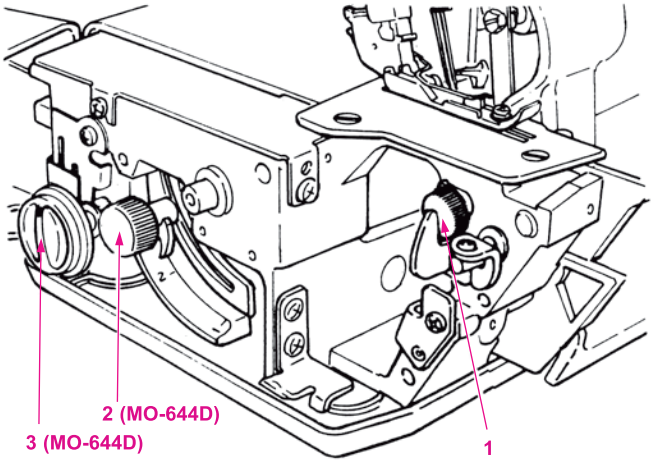

Akcesoria

1.Regulator obrotów
2.Dolny nóż *
3.Konwerter ściegu na 2/3 *
4.Siatki
5.Nakrętki szpulki
6.Nożyczki
7.Pędzelek do czyszczenia
8.Nawlekacz igły *
9.Igły w pudełku na igły
10.Mały śrubokret
11.Duży śrubokręt *
12.Olejnica
13.Torba z akcesoriami
14.Pokrywa przeciwpyłowa
15.Nawlekacz sczepiarki

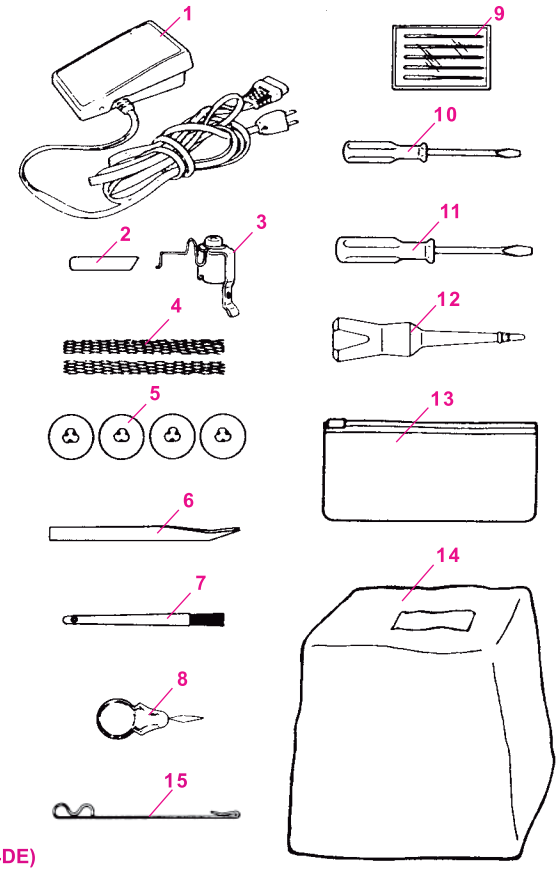

* (MO-654DE)

Montaż stojaka na nici

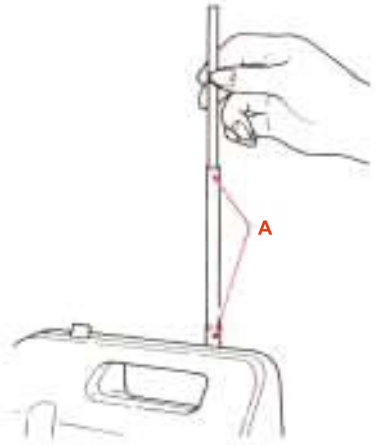

Wysuń pręt podtrzymujący do końca
Obracaj stojak aż stoper (A) wyda kliknięcie

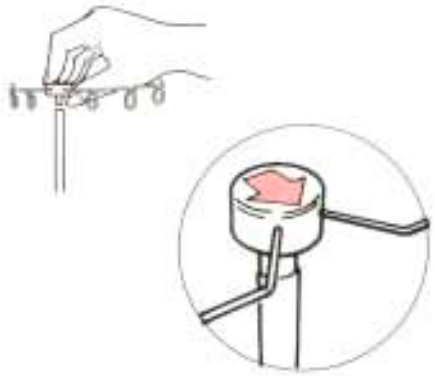

Umieść prowadnik nici na pręcie podtrzymującym
Nasuń prowadnik nici na koniec pręta podtrzymującego tak, by strzałka na prowadniku była skierowana do ciebie.

Zamontuj uchwyty szpulek
Zamontuj osobno zapakowane uchwyty szpulek (każdy na 2 szpulki) do stałego uchwytu szpulek.

Montaż stojaka na nici

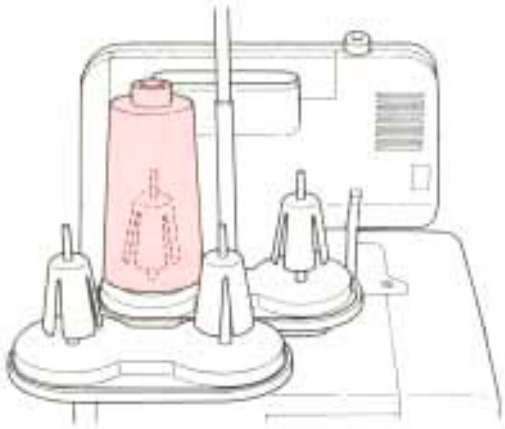

Dla szpulek overlockowych

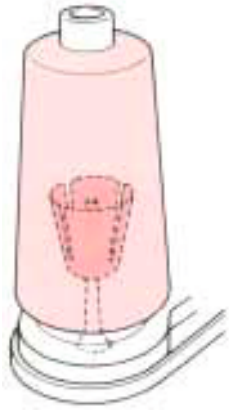

Dla dużych szpulek
Do szpulek o dużej średnicy wewnętrznej umieść stożek antywibracyjny do góry nogami.

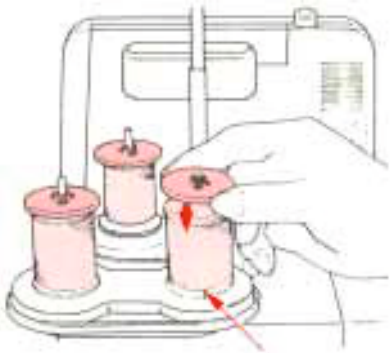

Dla małych szpulek domowego użytku
Gdy używasz szpulek domowego użytku, zdemontuj stożki antywibracyjne. Umieść szpulkę na uchwycie szpulki tak, by wyżłobienie było na dole i nałóż nakrętki szpulkowe zaokrągloną częścią w dół.

Przygotowanie maszyny

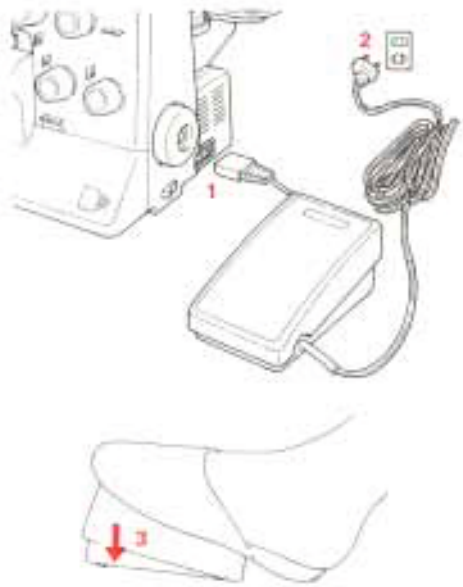

Przyłączanie regulatora obrotów

1. Podłącz regulator oborów do gniazda w maszynie
2. Podłącz regulator oborów do gniazda zasilającego
3. Połóż stopę na regulatorze obrotów
   Naciśnij mocniej (głębiej) by zwiększyć prędkość szycia.
   Naciśnij słabiej (płycej) by zmniejszyć prędkość szycia.

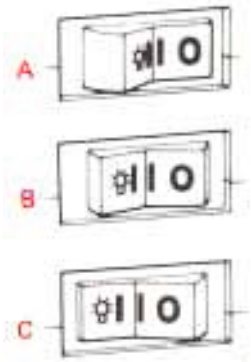

Przycisk włączania/wyłączania maszyny/oświetlenia

A Wciśnięcie O wyłącza maszynę.
B Wciśnięcie I włącza maszynę. Można przeprowadzać szycie, ale oświetlenie jest wyłączone.
C Wcośnięcie ☼I włącza zarówno maszynę jak i jej oświetlenie.

Gdy nie używasz maszyny:

1. Przełącz włącznik na "wyłączony" (wciśnij O)
2. Wyciągnij przewód zasilający z gniazdka
3. Nigdy nie umieszczaj żadnych przedmiotów na regulatorze obrotów

Koło ręczne
Koło ręczne obracaj do siebie.
* Nawlekając maszynę, na początku lub końcu szycia, upewnij się że obracasz koło do siebie.

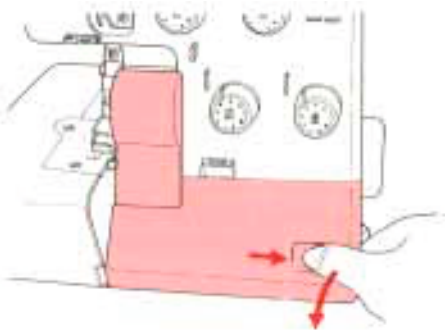

Otwieranie i zamykanie pokrywy sczepiacza
Otwieranie:
By otworzyć pokrywę sczepiacza pociągnij dźwignię otwerania pokrywy sczepiacza w prawo i wychyl pokrywę do siebie.
Zamykanie:
By zamknąć pokrywę sczepiacza pchnij pokrywę do góry i wciśnij ją lekko w prawo. Pokrywa sczepiacza zamknie się automatycznie.

Otwieranie i zamykanie płytki materiałowej:
Otwieranie: Pchnij płytkę materiałową w kierunku zewnętrznym.
Zamykanie: Pchnij płytkę materiałową w kierunku maszyny.

(Uwaga) Dla bezpieczeństwa maszyna automatycznie odcina zasilanie gdy otworzysz płytkę materiałową lub pokrywę sczepiacza.

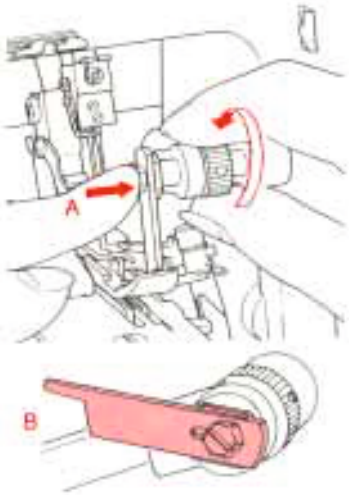

Unoszenie górnego noża

⚠ **Upewnij się, że wyłączyłeś maszynę.**

1. Obracaj kołem ręcznym aż górny nóż będzie w pozycji górnej. Otwórz pokrywę sczepiacza.
2. Wciśnij część oznaczoną jako (A) na rysunku w prawo aż nie będzie się dalej przesuwać.
3. Wciskaj (A) i obracaj pokrętłem po prawej stronie w kierunku wskazywanym przez strzałkę.
4. Obracaj pokrętłem aż nóż osiągnie pozycję (B).

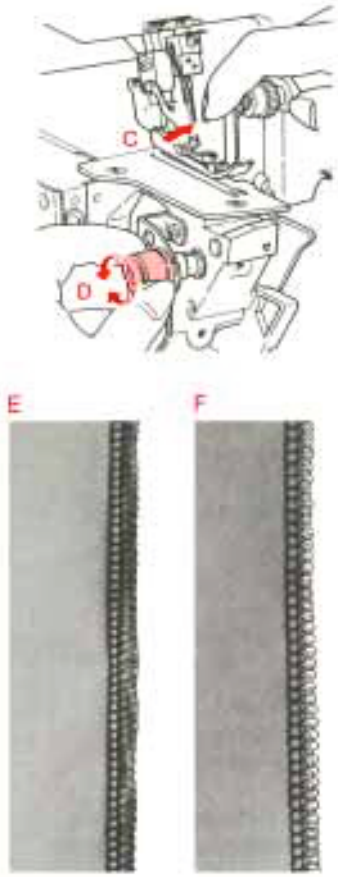

Pokrętło regulacji dolnego noża (dostosowywanie pozycji niższego noża do szerokości cięcia)

⚠ **Upewnij się, że wyłączyłeś maszynę.**

Obróć pokrętło regulacji dolnego noża wciskając część (C) jak na rysunku.

- (E) Jeżeli krawędź obszywanego materiału marszczy się, ustaw pokrętło regulacji dolnego noża (D) na mniejszej wartości.
- (F) Jeżeli pozostała nić jest zbyt długa jak na krawędź materiału, ustaw pokrętło regulacji dolnego noża na większą wartość na skali .

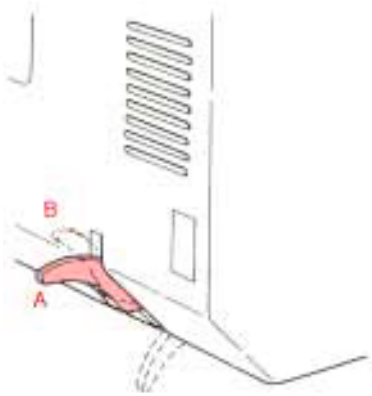

Podnośnik stopki (By podnieść stopkę podnośnikiem stopki)

A Do zwykłego szycia (szycia materiału średniej grubości), unieś stopkę do pozycji (A) przedstawionej na rysunku.

B Gdy szyjesz gruby materiał, unieś stopkę do pozycji (B), jak na rysunku, by zapewnić więcej miejsca między stopką a płytką ściegową.

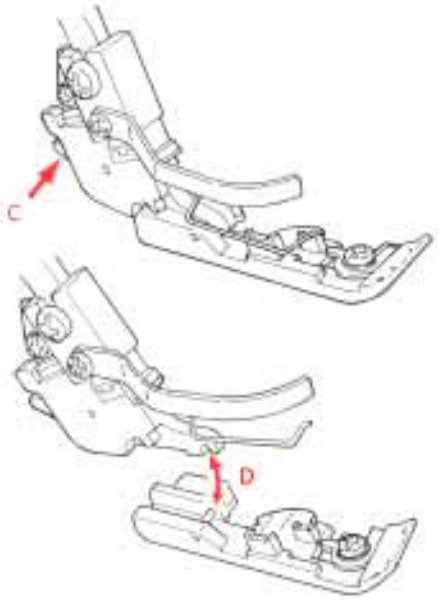

Wymiana stopki

⚠ Upewnij się, że wyłączyłeś maszynę.

1. Unieś stopkę.
2. Obróć koło ręczne tak, by igły były w najwyższej pozycji.
3. Wciśnij punkt (C), przedstawiony na rysunku, by zwolnić stopkę.
4. By zwolnić stopkę, unieś dźwignię unoszenia stopki do najwyższej pozycji (B). Wtedy najłatwiej zdemontujesz stopkę.
5. By zamontować nową stopkę, umieść ją tak, by trzpień stopki był dokładnie pod rowkiem w trzymaku stopki. Opuść dźwignię unoszenia stopki, a stopka zapnie się automatycznie.

Używanie maszyny

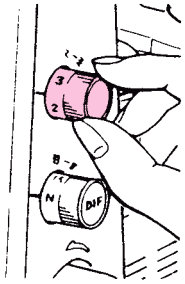

MO-654DE

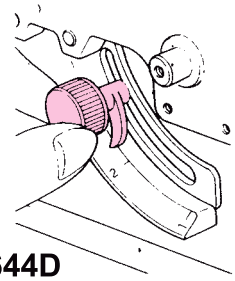

MO-644D

Regulator długości ściegu służy do regulacji długości ściegu
Długość ściegu jest regulowalna w zakresie od 1 do 4.
By dostosować długość ściegu obróć regulator długości ściegu i przesuń je w górę lub w dół.
Do zwykłych ściegów overlockowych ustaw regulator długości ściegu na 2 do 3.

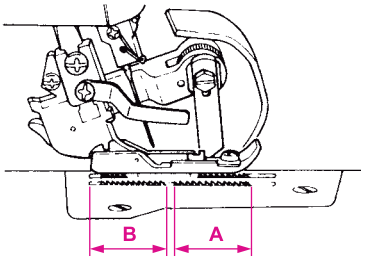

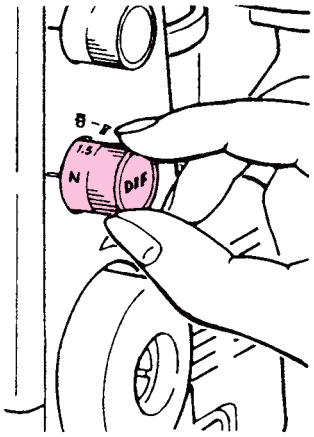

MO-654DE

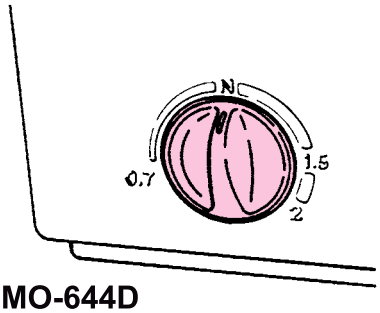

MO-644D

Pokrętło transportu różnicowego
(służy by dostosować transport do zbierania lub rozciągnia).
By dostosować transport do zbierania lub rozciągania, obróć pokrętło transportu różnicowego w górę lub w dół.
Różnicowy transport zapobiega fałdowaniu szwów w elastycznych materiałach przez różnicowanie prędkości transportera przedniego (A) i tylnego (B)

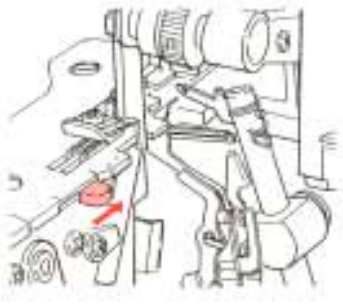

Regulator szerokości overlocku (do overlockowania lub okrągłego obrębiania)

* Obracaj kołem aż igły będą w najwyższej pozycji

• Do overlocku
Przesuń regulator do tyłu by zrównał się z tylnym czerwonym oznaczeniem na płytce ściegowej.

• Do okrągłego obrębiania
1. Przesuń regulator szerokości overlocku do przodu by zrównał się z przednim czerwonym oznaczeniem na płytce ściegowej.
2. Ustaw regulator niższego noża na "1-2".

Śruba regulująca nacisk stopki

Nacisk stopki został poprawnie ustawiony fabrycznie. W związku z tym nie musisz go regulować chyba, że szyjesz na nietypowym materiale.

• By zwiększyć nacisk stopki: Do ciężkich materiałów takich jak denim, tweed, twardy len.

• By zmniejszyć nacisk stopki: Do lekkich materiałó, takich jak żorżeta, batyst, czy trykot.

(A) Pozycja standardowa: Miejsce w którym dolna część pokrętła zrównuje się górną częścią pokrywy.

Płaska część igły

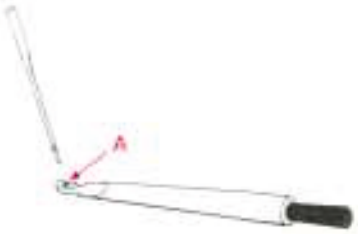

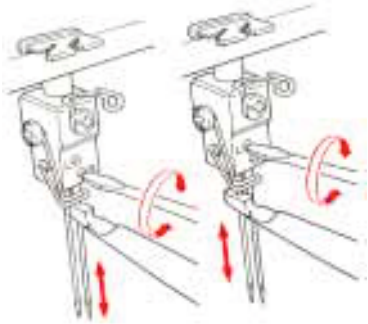

Wymiana igieł

⚠ Upewnij się, że wyłączyłeś maszynę.

• Użycie dziurki mocowania igły (A) znajdującej się na pędzelku pomoże w wymianie igły

1. Obróć kołem aż igły będą podniesione.
2. Przed wymianą igieł opuść lub zdemontuj stopkę.
3. Używając małego śrubokręta poluzuj śruby igieł i usuń igły.
4. Najpierw zamontuj prawą igłę, płaską stroną od siebie, w uchwycie igły, upewniając się, że jest włożona tak wysoko jak to możliwe. Dokręć śrubę uchwytu igły.
   Z drugą igłą postąp tak samo.

Używane igły:	Typy igieł	Grubość
Prawa igła	130/705H	No.75/11
Lewa igła	130/705H (JL x 2)	

* Gdy kupujesz igły do maszyny wybierz powyższy typ igieł.

* Zamontuj igłę JL x 2 jako igłę lewą gdy szyjesz grube materiały.

Nawlekanie

Przygotowanie

1. Wciągany drążek podtrzymujący z prowadnikiem nici musi być maksymalnie uniesiony.
2. Otwórz pokrywę sczepiacza i płytkę materiałową.
3. Obróć koło ręczne do siebie aż igła będzie maksymalnie uniesiona.
4. Unieś górny nóż.

Koleność nawlekania

Kolorowe ilustracje tutaj załączone wyraźnie pokazują kolejność nawlekania nici:

1. Nić górnej sczepiarki (niebieski)
2. Nić dolnej sczepiarki (czerwony)
3. Nić prawej igły (zielony)
4. Nić lewej igły (żółty)

Z maszyną załączono przedmioty pomocne w nawlekaniu: pincetę, nawlekacz igieł, nawlekacz sczepiarek.

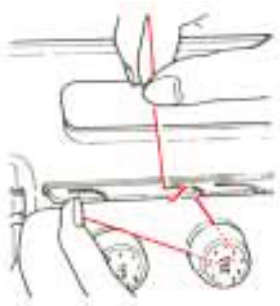

Nawlecz regulatory napięcia

By poprawnie założyć nić między dyskami naprężającymi, pociągnij nić lekko obiema rękoma.

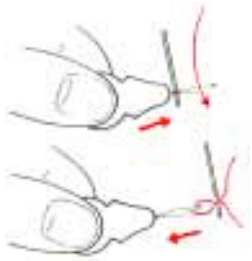

Nawlekacz igły

Włóż nawlekacz igły orzez oczko igły następnie nawlecz nawlekacz. Następnie wyciągnij nawlekacz z . igły aż nić przejdzie przez oczko igły.

Nawlekanie 1

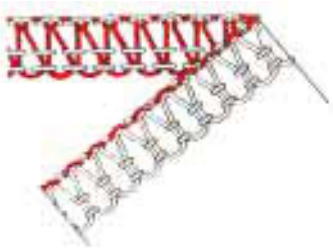

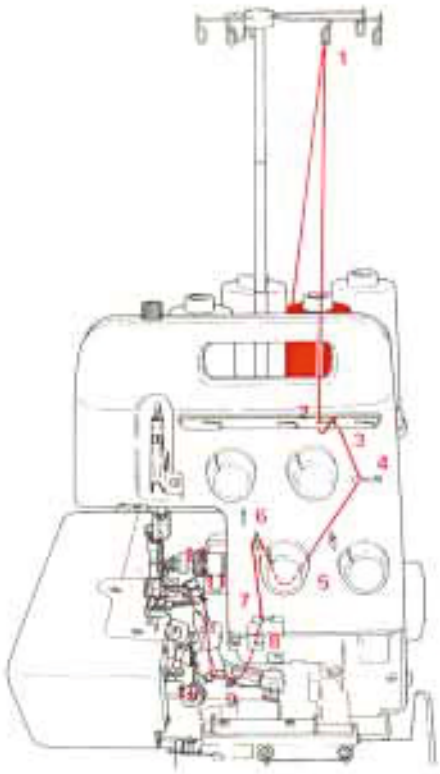

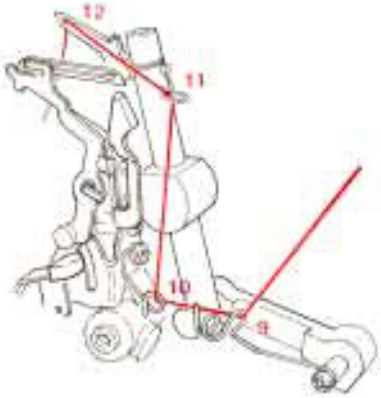

1. Nić górnej sczepiarki (niebieski)
Umieść szpulę na uchwycie szpuli pod niebieskim oznaczeniem na wciąganym drążku podtrzymującym.
(1) Przełóż nić w górę z tyłu wciągalnego drążka podtrzymującego przez prowadnik z niebieskim oznaczeniem.
(2,3) Przełóż nić przez płytkę prowadnikową.
(4) Przełóż nić przez prowadnik.
(5) Przełóż nić pomiędzy dyskami naprężającymi.
(6,7,8,9,10,11) Przewlecz nić przez prowadniki.
(12) Obracaj kołem ręcznym aż sczepiacz będzie unisiony.
Przewlecz nić przez oczko górnego sczepiacza
(13) Wyciągnij ok 10 cm nici.
Umieść nić pod stopką, a następnie wyciągnij ją z tyłu stopki.

Używaj siatki do mocno nawiniętych nici.
Jeżeli nić plącze się wokół prowadnika z powodu silnego skręcenia, pokryj szpule górnego i dolnego splatacza dołączonymi siatkami.

Nawlekanie 2

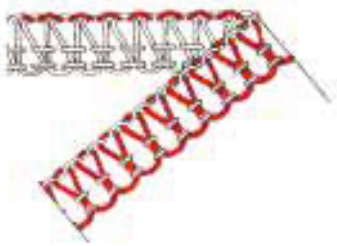

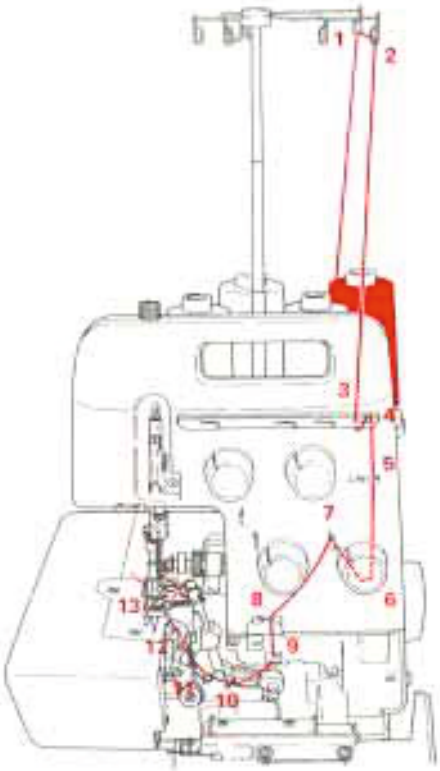

2. Nić dolnej sczepiarki (czerwony)
Umieść szpulę na uchwycie szpuli pod niebieskim oznaczeniem na wciąganym drążku podtrzymującym.
(1,2) Przełóż nić w górę z tyłu do przodu wciągalnego drążka podtrzymującego.

(3,4) Przełóż nić przez płytkę prowadnikową.
(5) Przełóż nić przez prowadnik.
(6) Przewlecz regulator naprężenia nici.
(7,8,9,10,11) Przewlecz nić przez prowadniki.
(12) Unieś igłę i wciśnij dźwignię nawlekacza w dół

(13,14) Przewlecz prowadnik i nacięcie w nawlekaczu. Trzymając lekko nić lewą ręką obróć koło ręczne aż dolny i górny splatacz skrzyżują się. Nawlekacz automatycznie powróci do domyślnej pozycji.
(15) Przelwecz nić przez oczko dolnego splatacza i umieść ją pod stopką.
* Jeżeli nić dolnego splatacza pęknie, obetnij obie nici przy igle. Następnie usuń nić. Przewlecz dolny splatacz a potem nici.

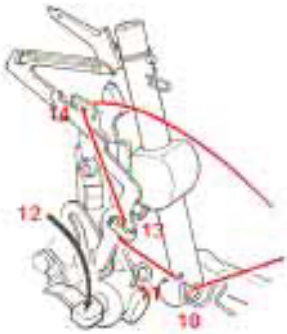

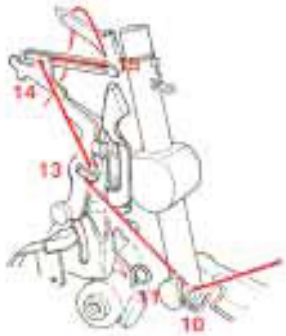

Nawlekanie 2

TylkoMO-644D:
(13) Używając nawlekacza splatacza, przełóż splatacz z prawej strony na lewą stronę maszyny. Obróć koło ręczne do siebie aż splatacz będzie w maksymalnie z lewej. Umieść nić w nacięciu na dolnym splataczu.
(14) Używając nawlekacza splatacza ponownie przełóż nić w prawo. Obróć koło do siebie aż dolny splatacz będzie w prawej pozycji i przewlecz oczko splatacza. Wyciągnij nić do góry aż ułoży się w długim rowku na dolnym splataczu.
(15) Wyciągnij około 10cm nici z górnego splatacza. Unieś stopkę, umieść nić pod nią a następnie opuść stopkę.
* Jeżeli nić dolnego splatacza pękła, odetnij nici obu igieł przy igłach. Usuń nici. Następnie nawlecz dolny splatacz a potem igły.

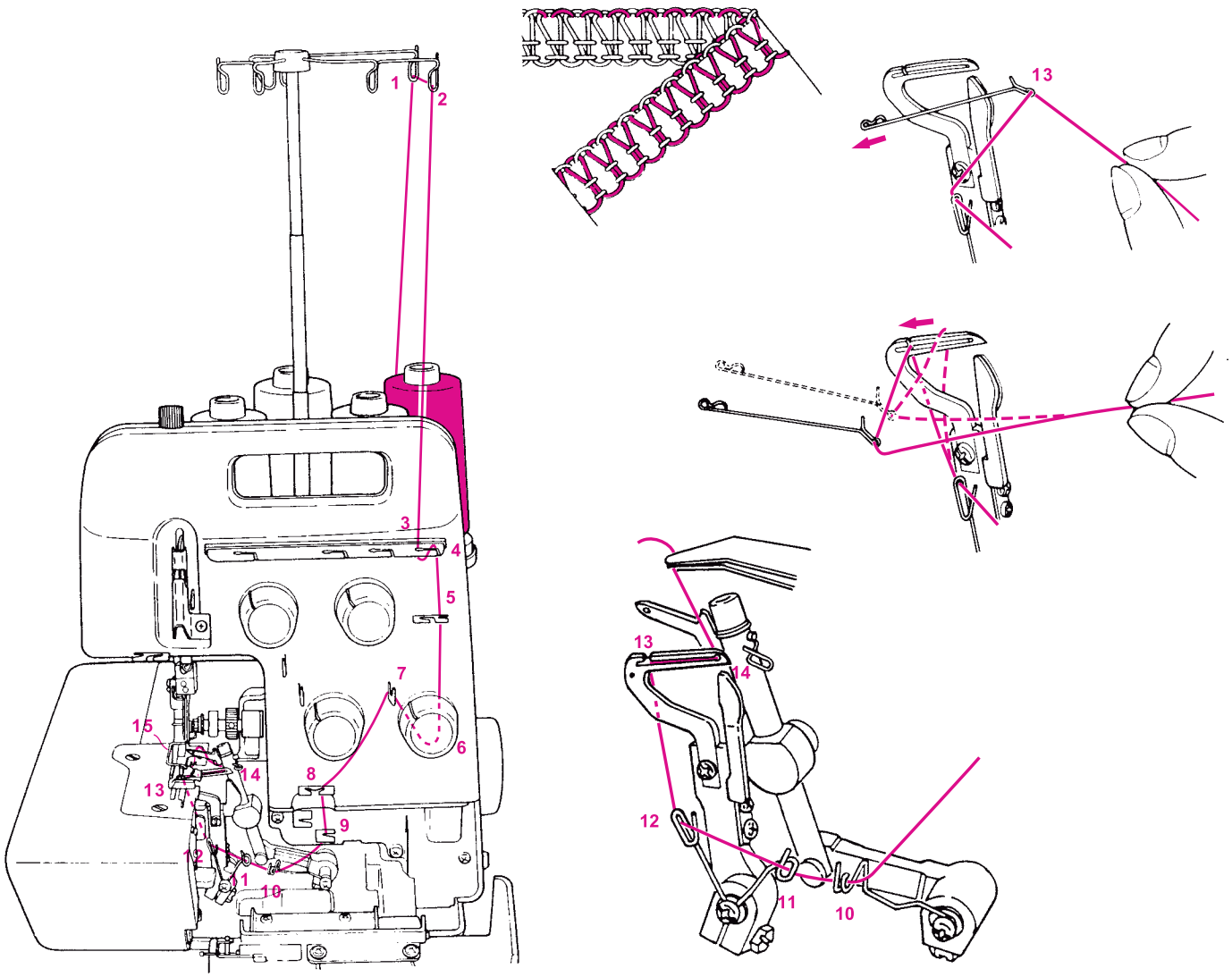

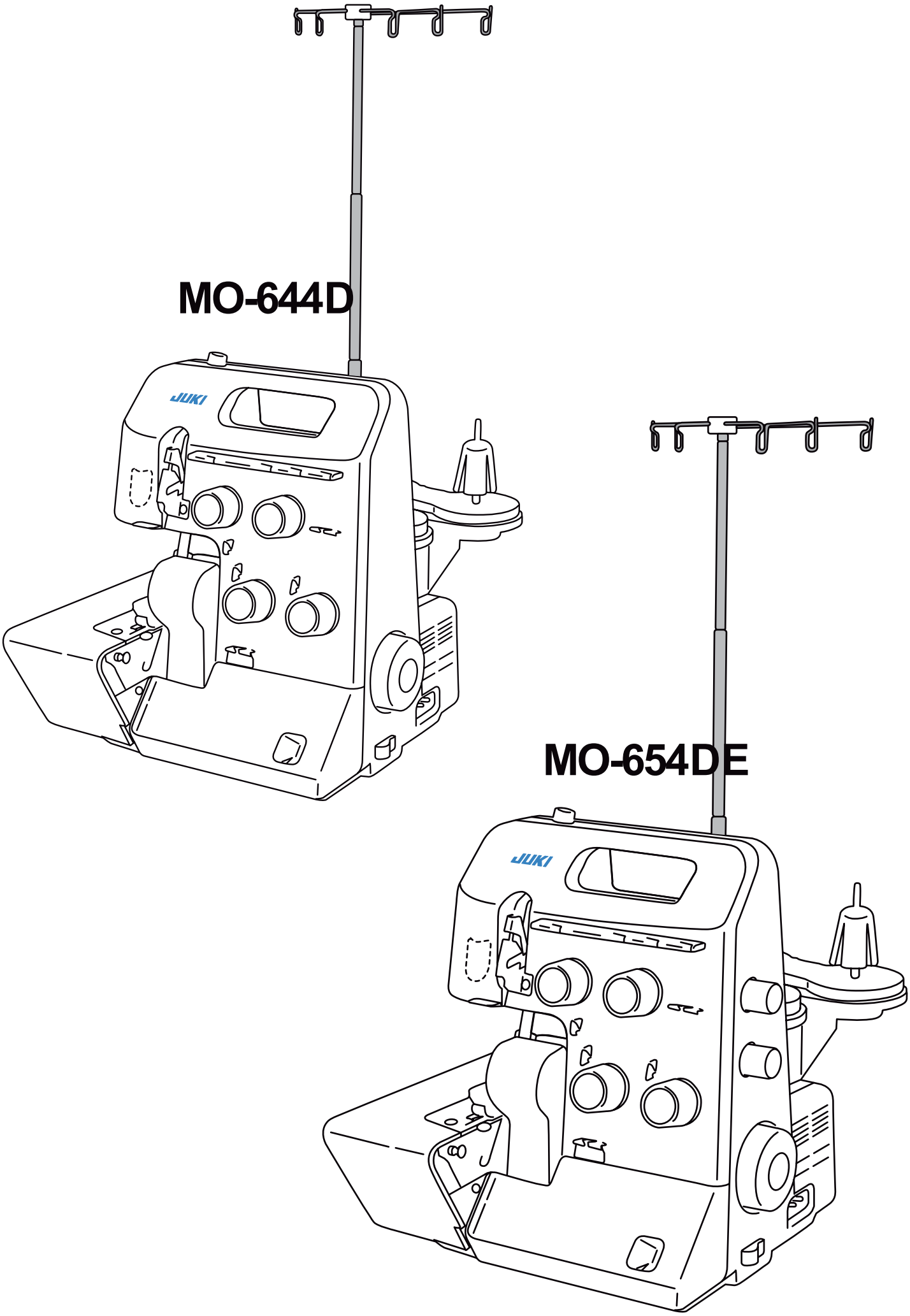
MO-644D
JUKI
MO-654DE
JUKI

Nawlekanie 3

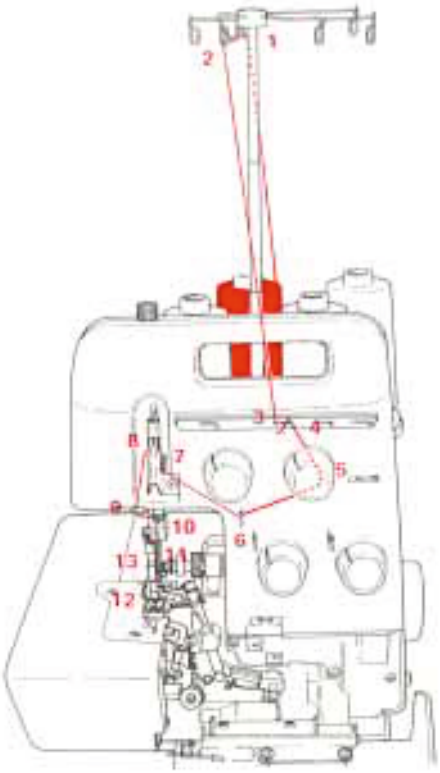

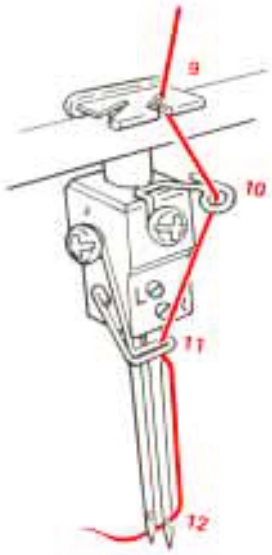

3. Nić prawej igły (zielony)

Umieść szupkę na trzpieniu uchwytu szpulki pod zielonym oznaczeniem na prowadniku wciąganego drążka podtrzymującego.

(1,2) Przełóż nić w górę z tyłu do przodu prowadnika wciąganego drążka podtrzymującego z zielonymi oznaczenia.
(3,4) Przełóż nić przez płytkę prowadnikową.
(5) Przewlecz regulator napięcia.
(6,7) Przewlecz prowadniki.
(8) Ułóż nić w nacięciu na dźwigni prowadnicy.
(9) Przelwecz prowadnik.
(10,11) Przewlecz prowadniki na drążku igłowym.
(12) Obróć koło do siebie aż igły zostaną podniesione. Przewlecz prawą igłę.

(13) Przełóż nić pod stopką i wyciągnij ją na ok 10cm z tyłu stopki.

Nawlekanie 4

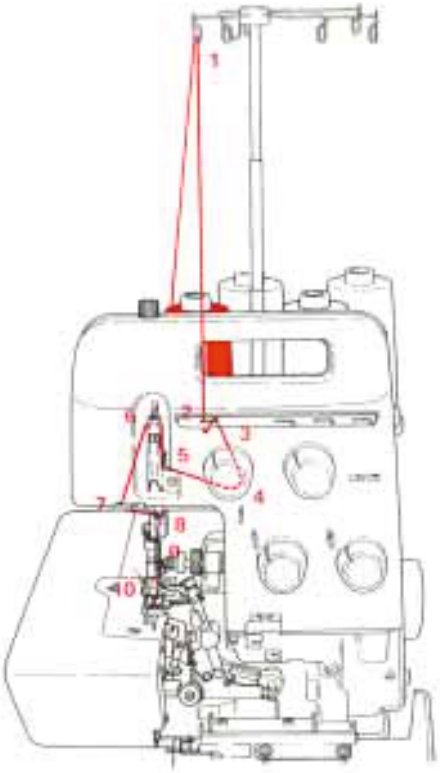

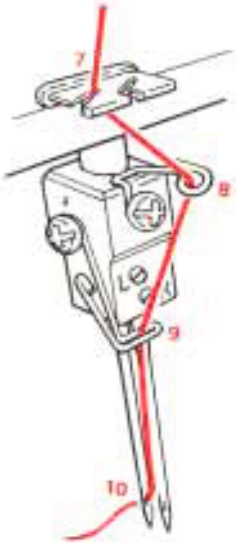

4. Nić lewej igły (żółty)
Umieść szupkę na trzpieniu uchwytu szpulki pod żółtym oznaczeniem na prowadniku wciąganego drążka podtrzymującego.
(1) Wyciągnij nić w górę ze szpulki do prowadnika i przełóż ją przez żółty prowadnik.

(2,3) Przewlecz prowadnik.
(4) Przewlecz regulator napięcia.
(5) Przewlecz prowadnik.
(6) Ułóż nić w rowku na dźwigni prowadnicy nici.
(7,8,9) Przewlecz prowadniki.
(10) Przewlecz lewą igłę. Wyciągnij około 10 cm nici z oczka igły

Po zakończeniu nawlekania, opuść górny nóż i zamknij pokrywę sczepiarki i płytkę materiałową.

3-niciowy owerlok

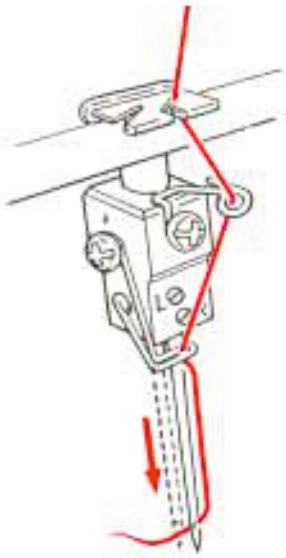

3 niciowy overlock szeroki na 4mm (prawa igła) (niebieski, czerwony, zielony)
* Zdemontuj lewą igłę.
(1) Nić górnego splatacza (niebieska)
(2) Nić dolnego splatacza (czerwona)
(3) Nić prawej igły (zieona)
* Jeżeli maszyna już jest nawleczona z nicią lewej igły, odetnij i usuń tą nić.

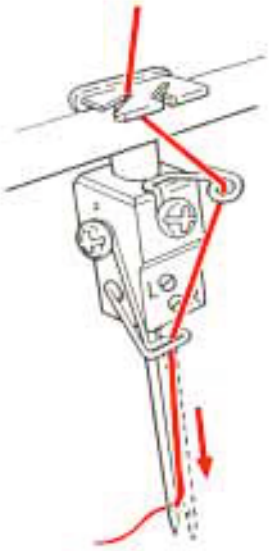

3 niciowy overlock szeroki na 6 mm (lewa igła) (niebieski, czerwony, żółty)
* Zdemontuj prawą igłę.
(1) Nić górnego splatacza (niebieska)
(2) Nić dolnego splatacza (czerwona)
(3) Nić lewej igły (żółta)
* Jeżeli maszyna już jest nawleczona z nicią lewej igły, odetnij i usuń tą nić.

Konwerter ściegu 2/3

2-niciowy płaski

2-niciowy zwinięty overlock

Jak używać konwertera ściegu na 2/3

* Ta przystawka umożliwia 1 igłowej maszynie wykonywać krawędziowanie i dekorowacyjne wyszywanie na 1 warstwowej tkaninie. Umożliwia też 2 igłowej maszynie wykonywanie 3-niciowych super rozciągliwych ściegów.

(1) Usuń nić górnej sczepiarki i zamontuj konwerter na 2/3 (dostępny osobno) sw górną część (A) wałku górnej sczepiarki i wsuń drut (B) do dziurki w górnej sczepiarce.

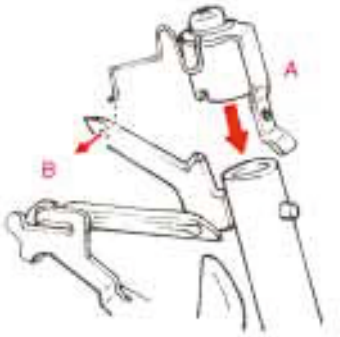

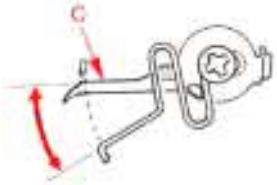

Górna sczepiarka (C): Wciśnij elastyczny drut do tyłu aż jego górna część wejdzie do dziurki w górnym sczepiaczu

(D): Jeżeli drut nie jest dość elastyczny lub nie wchodzi do dziurki gładko, dopasuj zakrzywioną część drutu wedle potrzeb.

(2) By przewlec główkę maszyny, przełóż nić dolnego sczepiacza nad drutem kowertera ściegu na 2/3 i przeprowadź go w dół pod stopką.

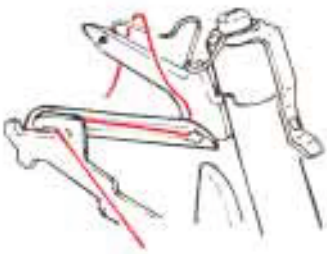

Szycie próbne

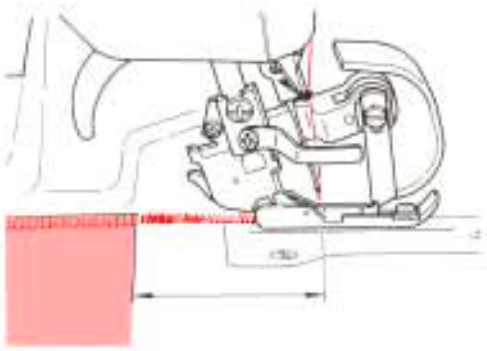

Po nawleczeniu maszyny wykonaj szycie próbne.
Użyj podwójnej warstwy tkaniny by sprawdzić czy napięcie ściegu i nici jest odpowiednie.
1. Ustaw napięcie nici dolnej/górnej sczepiarki oraz prawej/lewej igły na 4.
2. Upewnij się że górny nóż jest opuszczony (w pozycji do cięcia).
3. Podnieś stopkę.
4. Umieść tkaninę pod stopką.
5. Opuść stopkę i rozpocznij szycie.
6. Na końcu ściegu kontynuuj szycie, by powstał 5-6 cm łańcuszek.
7. Trzymając tkaninę jedną ręką, wyciągnij łańcuszek na obcinaczu na stopce.
* Napięcie nici powinno zostać poprawnie wyregulowane zależnie od typu tkaniny i użytych nici.

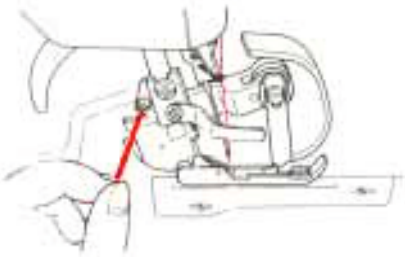

Regulator napięcia nici

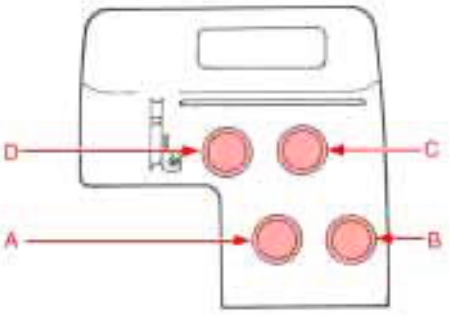

Regulacja napięcia nici

Nieprawidłowe formowanie ściegu może zostać poprawione przez ustawienie innej wartości napięcia nici (od 1 do 9).

		Estándar del dispositivo tensionador de hilo
A	Regulator napięcia nici górnej sczepiarki	3 - 5
B	Regulator napięcia nici dolnej sczepiarki	3 - 5
C	Regulator napięcia nici prawej igły	3 - 5
D	Regulator napięcia nici lewej igły	3 - 5

* Podczas szycia nicią włosowatą lub wełniano nylonową odpowiednio dostosuj napięcie nici.

Zwiększ

Zmniejsz

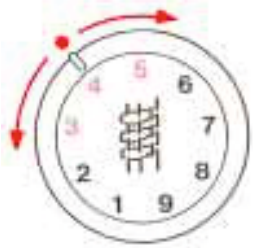

Regulacja napięcia nici

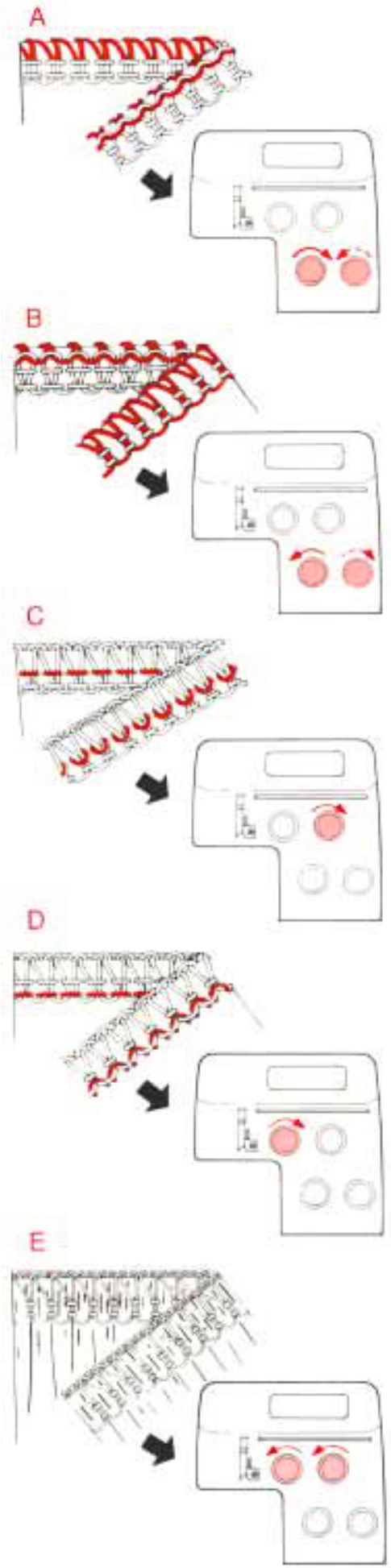

Regulacja napięcia nici

Obróć regulator napięcia nici w kierunku wskazywanym przez strzałkę i wykonaj szycie próbne.

A - Jeżeli nić górnej sczepiarki krzyżuje się na lewej stronie tkaniny.
B - Jeżeli nić dolnej sczepiarki krzyżuje się na prawej stronie tkaniny.
C - Jeżeli nić prawej igły tworzy pentelki na lewej stronie tkaniny.
D - Jeżeli nić lewej igły tworzy pentelki na lewej stronie tkaniny.
E - Jeżeli tkanina marszczy się podczas szycia.

* Regulacji można dokonać ustawiając mniejszą wartość na skali regulatora noża dolnego.

Okrągłe obrębianie

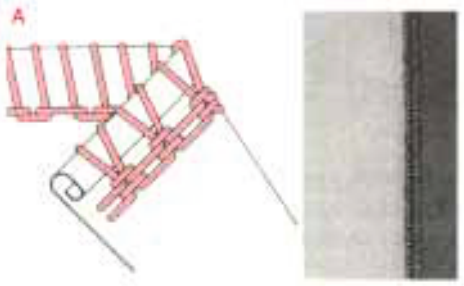

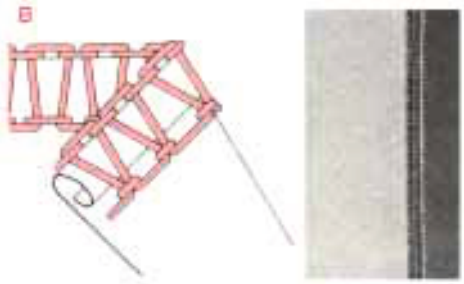

MO-654DE **MO-644D**

Okrągłe obrębianie

Obrębiacz jest wbudowany w maszynę. Krawędź maszyny jest automatycznie zwijana i obszywana. Rezultatem jest bardzo drobne wykończenie krawędzi.

Przygotowanie do obrębiania

1. Zdemontuj lewą igłę i nic tak jak do 3-niciowego overlocku.

2. Ustaw regulator dolnego noża na "1 - 2".
3. Obróć regulator szerokości overlocku do siebie i ustaw go na czerwonym oznaczeniu z przodu płytki ściegowej.
4. Ustaw regulator długości ściegu na "1-1.5" puntada).

* Dostosuj napięcie nici wedle własnego uznania.

(A): Okrągłe obrębianie

Ścieg okrągłego obrębiania obszywa krawędź tkaniny nicią górnej sczepiarki.

(B): Wąski overlock

Wąski overlock służy do tego co zwykły overlock, z tą róznicą że jest węższy.

Lista standardowych naprężeń nici do okrągłego obrębiania (okrągłe obrębianie, wąski overlock)

Napięcie nici może się lekko różnić w zależności od typu tkaniny i nici.
Do okrągłego obrębiania używaj nici wełniano nylonowej lub cieńszej by uzyskać najlepszy efekt.
Używaj nici przędziarskiej cieńszej niż #80.
Nić wełniano nylonowa może zostać użyta tylko na górnej sczepiarce.

* Wyreguluj napięcie nici zgodnie z uznaniem

Wartość napięcia nici	Do okrągłego obrębiania			Do wąskiego overlocku		
	Prawa igła	Górna sczepiarka	Dolna sczepiarka	Prawa igła	Górna sczepiarka	Dolna sczepiarka
Użyta nić						
Nić przędziarska #80	4 - 6	3 - 5	7 - 9	4 - 6	5 - 7	4 - 6
Nić włosowata #80	3 - 5	3 - 5	6 - 8	3 - 5	3 - 5	3 - 5
Nić wełniano nylonowa		3 - 5			3 - 5	

Szycie taśm

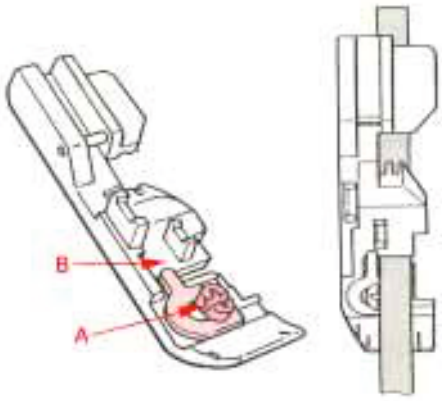

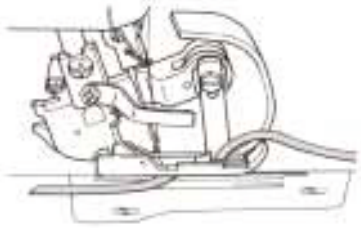

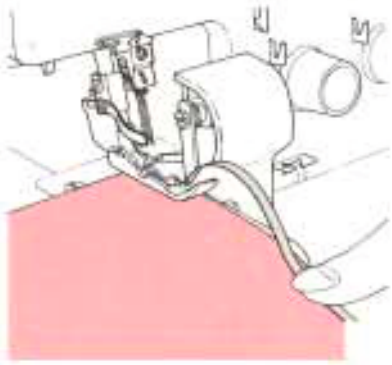

Szycie taśm

Standardowa stopka jest wyposażona w prowadnik taśm. Gdy szyjesz rękawy lub boczne ściegi na rozciągliwych materiałach takich jak dzianiny, taśma jest efektywnym sposobem na zapobieżenie nieporządanej rozciągliwości.

1. Obracaj koło do siebie aż igły będą w pełni uniesione.

2. Unieś stopkę, umieść taśmę w rowku na stopce i opuść stopkę.

3. Poluzuj śrubę regulującą prowadnik (A) by dopasować prowadnik (B) do szerokości taśmy i dokręć śrubę.
4. Obracaj kołem ręcznym aż zrobić dwa lub trzy szwy na taśmie.
5. Umieść tkaninę pod stopką.
6. Rozpocznij szycie prowadząc taśmę.

Transport różnicowy (MO-654DE)*

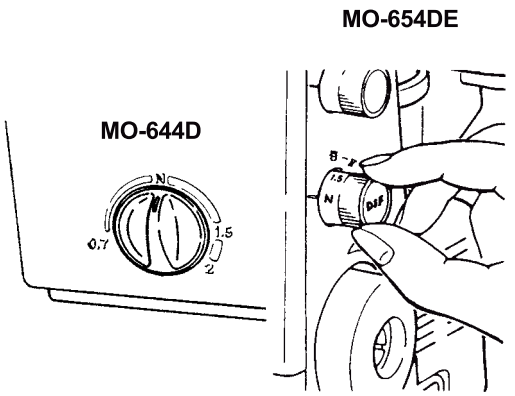

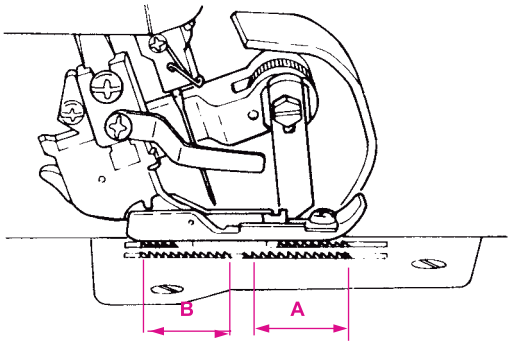

*** Transport różnicowy**

Zbieranie lub rozciąganie tkaniny może zostać ustawione za pomocą regulatora transportu różnicowego. (różnicującego szybkość transportu na transporterze przednim (A) i tylnym (B). Po wyregulowaniu wyszyj ścieg próbny.

	Szyte z fałdami			Szyte z falowaniami
Tkanina	· Dzianiny wełniane, grube ręcznie dziergane ubrania i inne materiały elastyczne	· Cienkie dzianiny, dzianiny i dżerzeje	· Materiały tkane	· Żożety, lny, satyny, popeliny
Wartość ustawiona na regulatorze transportu różnicowego	N → 1.5 -2	N → 1.5	N	N → 0.7

* Zbieranie (MO-654DE)

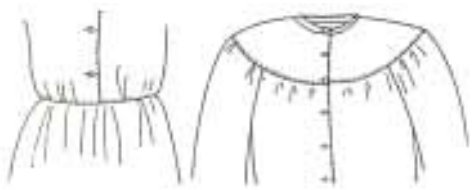

*** Zbieranie**

1. Zebrana może zostać pojedyńcza warstwa lekkiego materiału.
2. Ustaw regulator długości ściegu na maksymalną wartość "4".
3. Ustaw regulator transportu różnicowego na "1.5 -2"

Przykłady: głowy rękawów, dolne krawędzie, jarzma, ażurowe brzegi lub falbany

* Szyjąc bez transportu różnicowego ustaw regulator transportu różnicowego na "N"

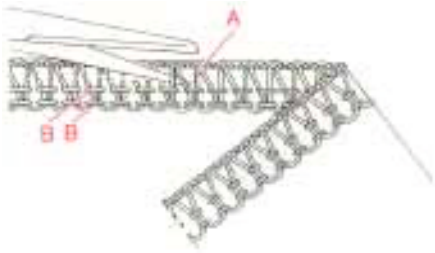

Rozpruwanie szwów

Rozpruwanie szwów 4 lub 3 niciowego overlocku.
Rozetnij nić (A) nożyczkami, wyciągnij nić igłową (B).
Ściegi będzie można spruć.

Zerwanie nici w trakcie szycia

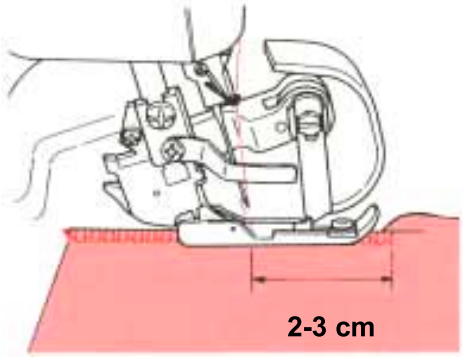

Zerwanie nici w trakcie szycia

1. Obróć materiał nad którym pracujesz o kąt prosty i natychmiast wszymaj szycie. Następnie usuń materiał nad którym pracujesz.
2. Nawlecz ponownie.
   * Jeżeli nić dolnego sczepiacza jest zerwana, przetnij obie nici igłowe przy igle. Usuń obie nici. Przewlecz dolny splatacza następnie igły.
   * Jeżeli zerwała się nić górnego splatacza , usuń splatacz do najniższej pozycji. Następnie przewlecz nić splatacza. Przeprowadź nić pod stopkę i wyciągnij ją na ok 10cm w tył.
3. Unieś stopkę i umieść pod nią materiał. Zacznij szyć na starym ściegu, ok 2-3 cm przed miejscem zerwania.

Zabezpieczanie ściegów

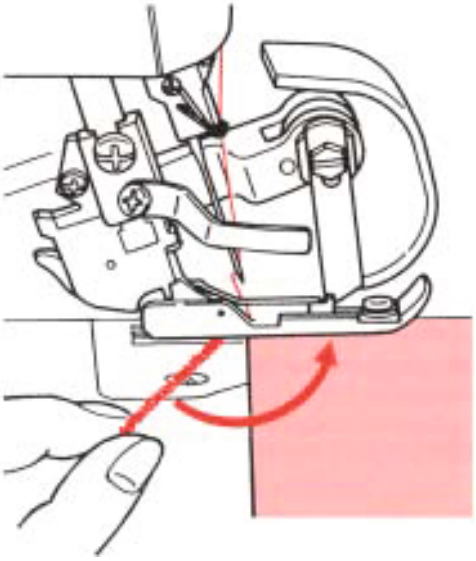

Zabezpieczanie ściegów

1. Szyj około 3-4 cm łańcuszka przed początkiem ściegu.
2. Wyszyj 2 do 3 szwów na tkanine.
3. Opuść igłę i unieś stopkę.
4. Chwyć za łańcuszek i ułóż go między stopką i tkaniną, po lewej stronie
5. Opuść stopkę i zacznij szyć nad łańcuszkiem. Jeżeli nie zaczniesz szyć nad łańcuszkiem, upewnij się ze zostawiłeś dość łańcuszka na początku i końcu ściegu tak, by można było go zawiązać lub przewlec przez szwy igłą do cerowania.

* Gdy szwy zachodzą na siebie łańcuszek jest automatycznie zamykany.

Konserwacja

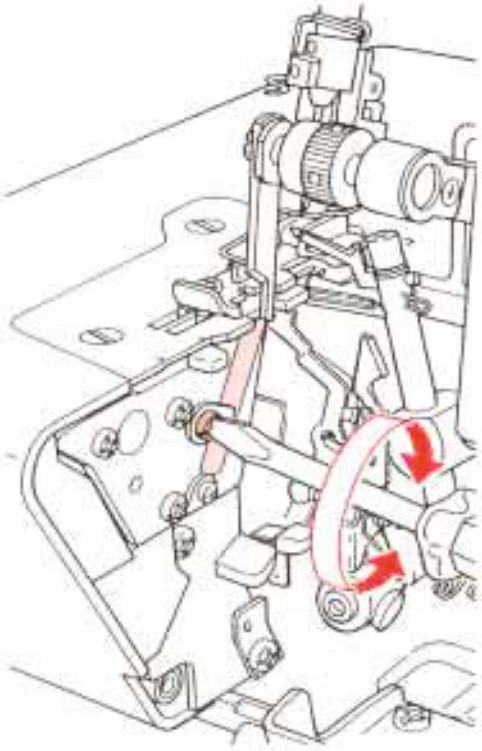

⚠ UWAGA Skonsultuj się z instrukcją bezpieczeństwa.

Wymiana górnego noża

Górny nóż (nóż ruchomy) jest wykonany ze specjalnego utwardzonego materiału.
Wymień ten nóż tylko jeżeli ostrze jest uszkodzone.
Skontaktuj się z lokalnym dostawcą w sprawie części zamiennych.

⚠ Wymiana dolnego noża

Ustaw główny włącznik na „O“.
Przekręć koło ręczne do siebie aż igły będą w pełni uniesione.
Dopasuj oznaczenia góry na kole i pokrywie bocznej.
Unieś górny nóż.
Poluzuj śrubę na płytce podtrzymującej dolny nóż. Zdemontuj dolny nóż. Zamontuj nowy nóż (z torby z akcesoriami) w wyżłobieniu tak, by ostrze było w linii.
płytki ściegowej.
Dokręć śrubę.

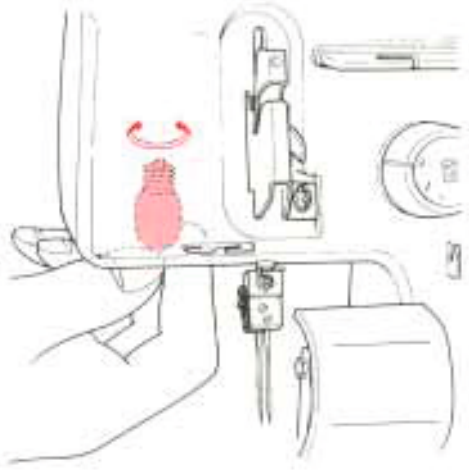

Wymiana żarówki

⚠ Upewnij się, że wyłączyłeś zasilanie.
Odkręć żarówkę i zastąp ją nową. Moc żarówki to 10W (230-240V), 15W (120V).
Żarówki są dostępne u lokalnego dostawcy.

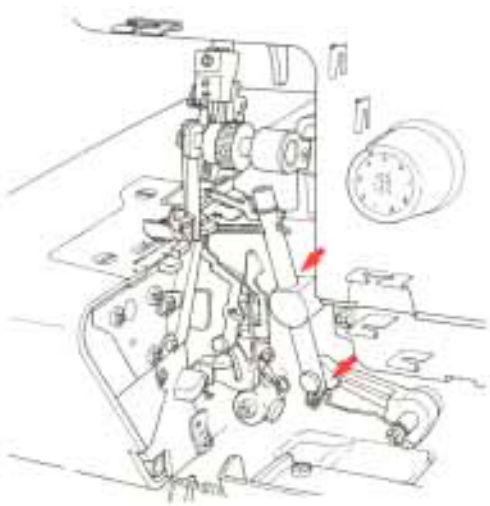

Czyszczenie i smarowanie

⚠ Ustaw główny włącznik na „O“. Odłącz przewód zasilający.
Podczas szycia pył i puch zbierają się na i w maszynie. Nieczystości powinny być Regularnie usuwane. Twoja maszyna overlockowa wymaga niewiele smarowania.
Od czasu do czasu przesmaruj jedynie punkty wskazane przez strzałki.
Skonsultuj się ze instrukcją bezpieczeństwa na stronie 2.

Uwaga: Jeżeli olej dostanie się do oka natychmiast przemyj oko wodą. Jeżeli przypadkiem połkniesz olej, natychmiast skonsultuj się z lekarzem.

Zanim zadzwonisz po pomoc: Najczęstsze problemy

Poniższe problemy nie powinny być traktowane jako usterka maszyny. Sprawdź poniższą listę zanim skonsultujesz się pomocą techniczną.

Problem	Przyczyna	Rozwiązanie	
Tkanina nie	• Nacisk stopki jest zbyt mały.	Zwiększ nacisk stopki obracając śrubę regulacji nacisku stopki w prawo.	10
Igły pękają	• Igły są wygięte. • Igły są źle zamontowane. • Materiał jest zbyt naciągnięty.	Wymień igły. Zamontuj igły poprawnie. Lekko trzymaj ręką szyty materiał podczas szycia.	11 11 -
Nić pęka	• Maszyna jest źle nawleczona. • Napięcie nici jest zbyt duże. • Igły są źle zamontowane.	Przewlecz maszynę zgodnie z instrukcją. Poprawnie wyreguluj napięcie nici. Zamontuj igły poprawnie.	12-16 20,21 11
Szwy są pomijane	• Igły są wygięte lub tępe. • Igły są źle zamontowane. • Maszyna jest źle nawleczona.	Wymień igły. Zamontuj igły poprawnie. Przewlecz maszynę zgodnie z instrukcją.	11 11 12-16
Ścieg jest brzydki	• Napięcie igły jest niedopowiednie	Wyreguluj napięcie nici.	20
Szwy marszczą się lub falują zwłaszcza przy szyciu dzianin	• Nacisk stopki jest zbyt duży. * Transport różnicowy jest źle ustawiony	Zredukuj nacisk stopki * Wyreguluj transport różnicowy na N - 2.	10 25
Szwy są sfałdowane	• Napięcie nici jest zbyt duże. * Transport różnicowy jest źle ustawiony	Zmniejsz napięcie nici * Wyreguluj transport różnicowy na 0.7 - N.	20,21 25
Problem z silnikiem	• Silnik wydaje dźwięki. • Silnik nie obraca się. • Pojawiają się nadspodziewanie duże iskry.	Wymień szczotki.	-

Jeżeli problem nadal występuje skontaktuj się z lokalnym dostawcą.

Akcesoria opcjonalne

· **Stopka do ściegu krytego**

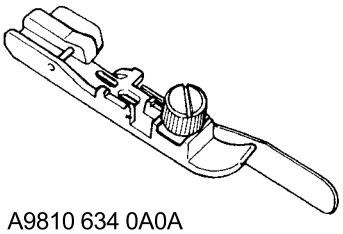

A9810 634 0A0A

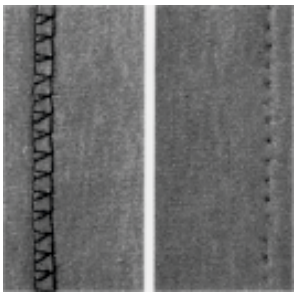

· **Stopka do zbierania**

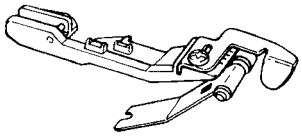

A9860 655 0A0B

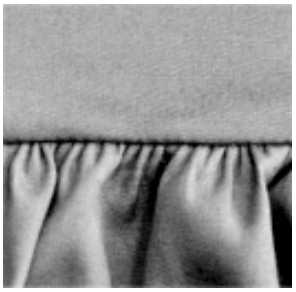

· **Elastykator**

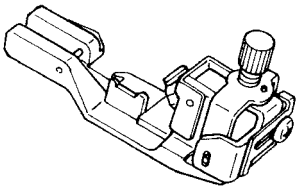

A9815 655 0A0A

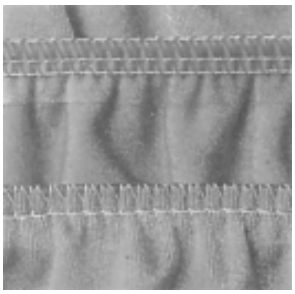

· **Stopka do pikowania**

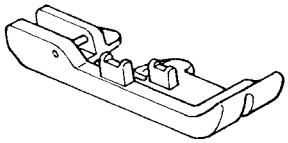

A9865 655 0A0A

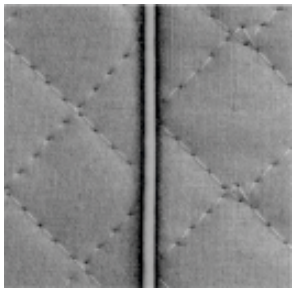

· **Stopka do tkanin kordowych**

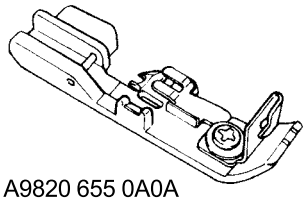

A9820 655 0A0A

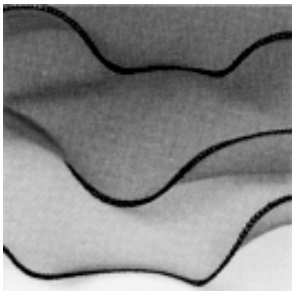

· **Stopka zwijająca obrzeża**

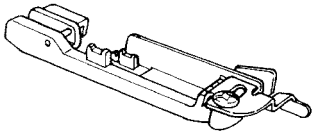

A9870 634 0A0A

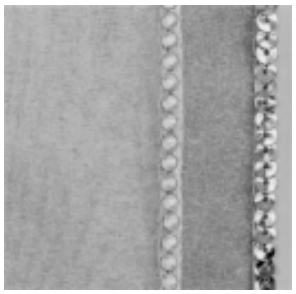

Skontaktuj się z dostawcą.

MO - 644D

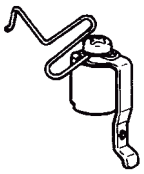

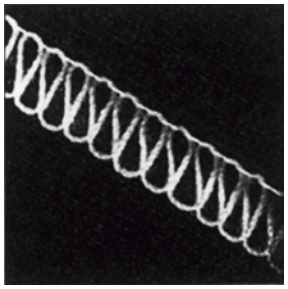

JUKI CORPORATION

8-2-1, KOKURYO-CHO,
CHOFU-SHI, TOKYO 182-8655, JAPAN
PHONE : (81)3-3480-5034
FAX : (81)3-3480-5037

Copyright © 2005 JUKI CORPORATION.
All rights reserved throughout the world.

2005.4