cecotec

POWER ESPRESSO 20 MATIC

Cafetera espresso/Espresso machine

Cumbia

Manual de instrucciones
Instruction manual
Manuel d'instructions
Bedienungsanleitung
Manuale di istruzioni
Manual de instruções
Instructiehandleiding
Instrukcja obsługi
Návod k použití

Instrucciones de seguridad 4
Safety instructions 7
Instructions de sécurité 9
Sicherheitshinweise 12
Istruzioni di sicurezza 16
Instruções de segurança 19
Veiligheidsinstructies 22
Instrukcje bezpieczeństwa 25
Bezpečnostní pokyny 28

ÍNDICE

1. Piezas y componentes 31
2. Antes de usar 31
3. Funcionamiento 32
4. Limpieza y mantenimiento 33
5. Resolución de problemas 34
6. Especificaciones técnicas 35
7. Reciclaje de aparatos eléctricos y electrónicos 35
8. Garantía y SAT 35
9. Copyright 35

INDEX

1. Parts and components 36
2. Before use 36
3. Operation 37
4. Cleaning and maintenance 38
5. Troubleshooting 39
6. Technical specifications 39
7. Disposal of old electrical and electronic appliances 40
8. Technical support and warranty 40
9. Copyright 40

SOMMAIRE

1. Pièces et composants 41
2. Avant utilisation 41
3. Fonctionnement 42
4. Nettoyage et entretien 43
5. Résolution de problèmes 44
6. Spécifications techniques 45
7. Recyclage des équipements électriques et électroniques 45
8. Garantie et SAV 45
9. Copyright 45

INHALT

1. Teile und Komponenten 46
2. Vor dem Gebrauch 46
3. Bedienung 47
4. Reinigung und Wartung 48
5. Problembehebung 49
6. Technische Spezifikationen 50
7. Recycling von Elektro- und Elektronikgeräten 50
8. Garantie und Kundendienst 50
9. Copyright 51

INDICE

1. Parti e componenti 52
2. Prima dell'uso 52
3. Funzionamento 53
4. Pulizia e manutenzione 54
5. Risoluzione dei problemi 55
6. Specifiche tecniche 55
7. Riciclaggio di apparecchiature elettriche ed elettroniche 56
8. Garanzia e supporto tecnico 56
9. Copyright 56

ÍNDICE

1. Peças e componentes 57
2. Antes de usar 57
3. Funcionamento 58
4. Limpeza e manutenção 59
5. Resolução de problemas 60
6. Especificações técnicas 60
7. Reciclagem de aparelhos elétricos e eletrónicos 61
8. Garantia e SAT 61
9. Copyright 61

INHOUD

1. Onderdelen en componenten 62
2. Vóór u het apparaat gebruikt 62
3. Werking 63
4. Schoonmaak en onderhoud 64
5. Probleemoplossing 65
6. Technische specificaties 66
7. Recycling van elektrische en elektronische apparatuur 66
8. Garantie en technische ondersteuning 66
9. Copyright 66

SPIS TREŚCI

1. Części i komponenty 67
2. Przed użyciem 67
3. Funkcjonowanie 68
4. Czyszczenie i konserwacja 69
5. Rozwiązywanie problemów 70
6. Dane techniczne 70
7. Recykling urządzeń elektrycznych i elektronicznych 71
8. Gwarancja i Serwis techniczny 71
9. Copyright 71

OBSAH

1. Části a složení 72
2. Před použitím 72
3. Fungování 73
4. Čištění a údržba 74
5. Řešení problémů 75
6. Technické specifikace 75
7. Recyklace elektrických a elektronických zařízení 76
8. Záruka a technický servis 76
9. Copyright 76

INSTRUCCIONES DE SEGURIDAD

Lea las siguientes instrucciones atentamente antes de usar el producto. Guarde este manual para futuras referencias o nuevos usuarios.

- Siga atentamente estas instrucciones de seguridad cuando use el producto.
- Un mal uso o un uso inadecuado puede suponer un peligro tanto para el aparato como para el usuario.
- Este icono significa: precaución, superficie caliente. La temperatura de las superficies accesibles podría ser alta mientras se usa el producto y podría causar quemaduras. No toque las superficies calientes mientras esté en funcionamiento e inmediatamente después.
- Este aparato no deben utilizarlo niños. Mantenga el aparato y su cable fuera del alcance de los niños.
- Este aparato pueden utilizarlo personas con capacidades físicas, sensoriales o mentales reducidas o falta de experiencia y conocimiento, si se les ha dado la supervisión o formación apropiadas respecto al uso del aparato de una manera segura y comprenden los peligros que implica. Los niños no deben jugar con el aparato. La limpieza y el mantenimiento a realizar por el usuario no deben realizarlos los niños.
- Supervise a los niños para asegurarse de que no jueguen con el producto. Es necesario dar una supervisión estricta si el producto está siendo usado cerca de niños.
- Desconecte el aparato y desenchufe la alimentación antes de cambiar los accesorios o partes próximas que se mueven durante el uso.
- Desconecte de la toma de corriente el aparato siempre que lo deje desatendido y antes de montar, desmontar o limpiar el aparato.
- No sumerja el cable, el enchufe o cualquier otra parte del producto en agua o cualquier otro líquido, ni exponga las conexiones eléctricas al agua. Asegúrese de que tiene las manos completamente secas antes de tocar el enchufe o encender el producto.
- ADVERTENCIA: la abertura de llenado no tiene que abrirse durante el uso.
- Al llenar el depósito de agua tenga cuidado para evitar derrames, especialmente en el conductor y en las partes eléctricas del aparato.
- Asegúrese de que el voltaje de red coincida con el voltaje especificado en la etiqueta de clasificación del producto y de que el enchufe tenga toma de tierra.
- ADVERTENCIA: si el producto cae accidentalmente en agua, desconéctelo inmediatamente. ¡No toque el agua!
- Inspeccione el cable de alimentación regularmente en busca de daños visibles. Si el cable presenta daños, debe ser reparado por el Servicio de Asistencia Técnica oficial de Cecotec para evitar cualquier tipo de peligro.
- ADVERTENCIA: no use el producto si el cable, el enchufe o la estructura presentan daños o si no funcionan correctamente, han sufrido alguna caída o han sido dañados.
- No retuerza, doble, estire o dañe el cable de alimentación. Protéjalo de bordes afilados y fuentes de calor. No permita que el cable toque superficies calientes. No deje que el cable asome sobre el borde de la superficie de trabajo o la encimera.
- El aparato no está previsto para su operación por medio de un temporizador externo o un sistema de control-remoto separado.

- Apague y desenchufe el producto de la fuente de alimentación cuando no esté siendo usado y antes de limpiarlo. Tire del enchufe para desconectarlo, no tire del cable.
- Este producto está diseñado exclusivamente para uso doméstico quedando excluido su uso en bares, restaurantes, granjas, hoteles, moteles y oficinas.
- No use accesorios que no hayan sido recomendados por el fabricante, ya que podrían causar lesiones o daños.
- Sitúe el producto en una superficie seca, estable, plana y resistente al calor.
- No use el producto bajo las siguientes circunstancias:
- Dentro o encima de cocinas eléctricas o de gas, hornos calientes o cerca de fuego.
- Sobre superficies blandas (como alfombras) o donde pueda volcarse durante su uso.
- En exteriores o áreas con altos niveles de humedad.
- No cubra el producto con ningún objeto mientras esté en funcionamiento.
- No deje el producto sin supervisión mientras esté en uso. Desenchúfelo de la fuente de alimentación cuando acabe de usarlo o cuando abandone la habitación.
- No intente reparar el producto por sí mismo. Contacte con el Servicio de Asistencia Técnica oficial de Cecotec.
- La limpieza y el mantenimiento del producto deben realizarse de acuerdo con este manual de instrucciones para asegurar el correcto funcionamiento. Apague y desenchufe el producto antes de moverlo o limpiarlo.
- No introduzca el producto en el lavavajillas.
- No se acepta ninguna responsabilidad sobre daños o lesiones personales que tengan como origen un uso inadecuado del producto o el incumplimiento de este manual.

SAFETY INSTRUCTIONS

Read these instructions thoroughly before using the product. Keep this instruction manual for future reference or new users.

- All safety instructions must be closely followed when using the device.
- Incorrect or improper use can be dangerous for both the appliance and the user.
- This symbol means “Caution, Hot Surface”. The temperature of accessible surfaces may be high while the product is in use and could cause burns. Do not touch hot surfaces during operation or immediately after.
- The appliance must not be used by children. Keep this device and its power cord out of their reach.
- This appliance can be used by persons with reduced physical, sensory, or mental capabilities or lack of experience and knowledge if they have been given supervision or instruction concerning the use of the appliance in a safe way and understand the hazards involved. Children must not play with the appliance. Cleaning and user maintenance should not be carried out by children.
- Supervise children to prevent them from playing with the appliance. Close supervision is necessary when the appliance is being used by or near children.
- Switch off and unplug the appliance before changing accessories or related parts that move during use.
- Unplug the appliance from the mains whenever unattended and before installation, dismantling, or cleaning.
- Do not immerse the cord, plug, or any non-removable part of the appliance in water or any other liquid or expose electrical connections to water. Make sure your hands are dry before

handling the plug or switching on the appliance.
- WARNING: the filling opening must not be opened during operation.
- When filling the water tank, be careful to avoid spillage, especially on the cord and electrical parts of the appliance.
- Ensure that the mains voltage matches the voltage specified on the product rating label and that the plug is earthed.
- WARNING: never immerse the appliance in water. Do not touch the water!
- Check the power cord regularly for visible damage. If the cord is damaged, it must be repaired by the official Cecotec Technical Support Service to avoid any type of danger.
- WARNING: do not operate the product if its cord, plug, or body show visible damage, do not operate properly, or were damaged.
- Do not twist, bend, pull, or damage the power cord. Protect it from sharp edges and heat sources. Do not allow the cord to touch hot surfaces. Do not let the cord hang over the edge of the working surface or worktop.
- The device is not intended to be operated by means of an external timer or separate remote-control system.
- Turn off and unplug the appliance from the mains supply when not in use and before cleaning it. Pull from the plug, not the cord, to disconnect it from the outlet.
- This appliance is designed for domestic use only and is not intended for bars, restaurants, farmhouses, hotels, motels, and offices.
- Do not use any accessory that has not been recommended by Cecotec, as they might cause injuries or damage.
- Place the appliance on a dry, stable, flat, heat-resistant surface.
- Do not use the appliance under the following circumstances:

- On or near a gas or electric hob, in heated ovens, or near open flames.
- On soft surfaces (such as carpets) or where it may tip over during use.
- Outdoors or in areas with high humidity levels.
- Do not cover the appliance while in use.
- Do not leave the appliance unattended while in use. Unplug it from the power supply when you finish using it and before leaving the room.
- Do not try to repair the product by yourself. Contact the official Cecotec Technical Support Service.
- To ensure the correct operation of the device, cleaning and maintenance tasks must be carried out according to this instruction manual. Turn off and unplug the appliance before moving and cleaning it.
- Do not wash the appliance in the dishwasher.
- No liability is accepted for any eventual damage or personal injuries derived from misuse or non-compliance with this instruction manual.

INSTRUCTIONS DE SÉCURITÉ

Veuillez lire les instructions suivantes avec attention avant d'utiliser l'appareil. Gardez bien ce manuel pour de futures références ou pour tout nouvel utilisateur.
- Veuillez suivre ces instructions de sécurité très attentivement lorsque vous utilisez l'appareil.
- Une utilisation incorrecte ou inadéquate peut mettre en danger l'appareil et l'utilisateur.
- Cette icône signifie : attention ! Surface chaude. La température des surfaces accessibles pourrait être

élevée lorsque vous utilisez l'appareil et pourrait provoquer des brûlures. Ne touchez pas les surfaces chaudes lorsque l'appareil est en fonctionnement ni immédiatement après.
- Cet appareil ne doit pas être utilisé par des enfants. Maintenez l'appareil et son câble hors de portée des enfants.
- Cet appareil peut être utilisé par des personnes aux capacités physiques, mentales ou sensorielles réduites, ou sans expérience ni connaissances si elles sont surveillées et/ou ont reçu les informations nécessaires à l'utilisation correcte de l'appareil et qu'elles ont bien compris les risques qu'il implique. Empêchez les enfants de jouer avec le produit. Le nettoyage et l'entretien du produit ne peuvent pas être menés à terme par les enfants.
- Surveillez les enfants pour vous assurer qu'ils ne jouent pas avec le produit. Une surveillance stricte est nécessaire si le produit est utilisé à côté d'enfants.
- Éteignez et débranchez l›appareil avant de changer les accessoires ou les pièces qui bougent pendant le fonctionnement.
- Débranchez l'appareil s'il est laissé sans surveillance et avant son montage, démontage ou nettoyage.
- Ne submergez ni le câble, ni la fiche ni aucune autre partie du produit dans de l'eau ni dans aucun autre liquide, ni n'exposez les connexions électriques à l'eau. Assurez-vous d'avoir les mains complètement sèches avant de toucher la prise ou d'allumer l'appareil.
- AVERTISSEMENT : l'ouverture de remplissage ne doit pas être ouverte pendant l'utilisation.
- Lorsque vous remplissez le réservoir d'eau, veillez à éviter tout débordement, notamment sur le conducteur et les parties électriques de l'appareil.
- Assurez-vous que le voltage du réseau coïncide avec le voltage spécifié sur l'étiquette de classification de l'appareil et que la prise possède une connexion à terre.
- AVERTISSEMENT : si le produit tombe accidentellement dans l'eau, débranchez-le immédiatement. Ne touchez pas l'eau !
- Inspectez le câble d'alimentation régulièrement pour rechercher des dommages visibles. Si le câble présente des dommages, il doit être réparé par le Service d'Assistance Technique officiel de Cecotec pour éviter tout type de danger.
- AVERTISSEMENT : n'utilisez pas le produit si le câble, la prise ou la structure en général ne fonctionnent pas correctement, ont souffert une chute ou ont été abîmés.
- Ne tordez pas, ne pliez pas, n'étirez pas et n'abîmez pas le câble d'alimentation. Protégez-le des bords pointus et des sources de chaleur. Ne laissez pas le câble toucher des surfaces chaudes. Ne laissez pas le câble dépasser de la surface de travail ou du plan de travail.
- Cet appareil ne peut pas être utilisé à travers d'une minuterie externe ou d'un système par télécommande sans fil.
- Éteignez et débranchez l'appareil de la source d'alimentation lorsque vous ne l'utilisez plus et avant de le nettoyer. Tirez sur la fiche pour le débrancher ; ne tirez pas sur le câble.
- Cet appareil est conçu pour un usage domestique uniquement et ne doit pas être utilisé dans les bars, restaurants, fermes, hôtels, motels et bureaux.
- N'utilisez pas d'accessoires qui ne soient pas recommandés par le fabricant, cela pourrait abîmer le produit.
- Placez le produit sur une surface sèche, stable et plate, résistante à la chaleur.
- N'utilisez pas l'appareil dans les circonstances suivantes :
- dans ou sur des cuisines électriques ou à gaz, dans des fours chauds ni près du feu ;
- sur des surfaces molles (comme les tapis) ou des surfaces

desquelles l'appareil pourrait se renverser pendant utilisation ;
- en extérieurs ou dans des endroits possédant des niveaux d'humidité élevés.
- Ne recouvrez pas le produit avec des objets lorsqu'il est en fonctionnement.
- Ne laissez pas le produit sans surveillance s'il est en fonctionnement. Débranchez le produit de la source d'alimentation lorsque vous terminez de l'utiliser ou lorsque vous quittez la pièce.
- N'essayez pas de réparer le produit vous-même. Contactez le Service Après-Vente Officiel de Cecotec.
- Le nettoyage et l'entretien du produit doivent être réalisés en accord avec ce manuel pour assurer le correct fonctionnement du produit. Éteignez et débranchez l'appareil avant de le déplacer ou de le nettoyer.
- L'appareil ne convient pas pour un nettoyage au lave-vaisselle.
- Nous n'acceptons aucune responsabilité pour tout type de dommage résultant d'une utilisation incorrecte du produit ou du non-respect de ce manuel.

SICHERHEITSHINWEISE

Lesen Sie die folgenden Hinweise aufmerksam durch, bevor Sie das Produkt verwenden. Bewahren Sie die Bedienungsanleitung zum Nachschlagen oder für künftige Benutzer gut auf.
- Befolgen Sie diese Sicherheitshinweise sorgfältig, wenn Sie das Produkt verwenden.
- Falsche oder unsachgemäße Verwendung kann sowohl das Gerät als auch den Benutzer gefährden.

- Dieses Symbol bedeutet: Vorsicht, heiße Oberfläche. Die Temperatur der berührten Oberflächen kann beim Betrieb sehr heiß werden und zu Verbrennungen führen. Berühren Sie die heißen Oberflächen nicht beim oder sofort nach dem Gebrauch.
- Dieses Gerät sollte nicht von Kindern verwendet werden. Bewahren Sie das Gerät außerhalb der Reichweite von Kindern.
- Dieses Gerät kann von Personen mit verringerten physischen, sensorischen oder geistigen Fähigkeiten oder Mangel an Erfahrung und Wissen benutzt werden, wenn sie beaufsichtigt oder bezüglich des sicheren Gebrauchs des Geräts unterwiesen wurden und die damit verbundenen Gefahren verstehen. Kinder dürfen nicht mit dem Gerät spielen. Reinigung und Wartung durch den Benutzer sollten nicht von Kindern durchgeführt werden.
- Kinder sollten beaufsichtigt werden, damit sie nicht mit dem Gerät spielen. Eine besondere genaue und konsequente Beaufsichtigung ist geboten, wenn das Gerät in der Nähe von Kindern verwendet wird.
- Schalten Sie das Gerät aus und trennen Sie es von der Stromversorgung, bevor Sie Zubehörteile oder in der Nähe befindliche Teile, die sich während des Betriebs bewegen, austauschen.
- Schalten Sie das Gerät aus, wenn es unbeaufsichtigt gelassen wird und bevor Sie es montieren, demontieren oder reinigen.
- Tauchen Sie das Netzkabel, den Stecker oder jegliche nicht entfernbaren Teile des Gerätes nicht ins Wasser oder andere Flüssigkeiten ein und lassen Sie die elektrischen Anschlüsse nicht mit Wasser in Berührung kommen. Sorgen Sie dafür, dass Ihre Hände völlig trocken sind, bevor Sie die Steckdose

berühren oder das Gerät einschalten.
- ACHTUNG: Die Einfüllöffnung darf während des Betriebs nicht geöffnet werden.
- Achten Sie beim Befüllen des Wassertanks darauf, dass kein Wasser verschüttet wird, insbesondere nicht auf die Leiter und elektrischen Teile des Geräts.
- Vergewissern Sie sich, dass die Netzspannung, mit der auf dem Typenschild des Gerätes angegebenen Spannung übereinstimmt und dass die Steckdose geerdet ist.
- HINWEIS: Falls das Produkt versehentlich ins Wasser fällt, ziehen Sie es sofort aus der Steckdose. Behrüren Sie nicht das Wasser!
- Überprüfen Sie das Netzkabel regelmäßig auf sichtbare Schäden. Wenn das Kabel beschädigt ist, muss es durch den offiziellen technischen Kundendienst von Cecotec ersetzt werden, um jegliche Art von Gefahr zu vermeiden.
- HINWEIS: Verwenden Sie das Produkt nicht, wenn das Kabel, den Stecker oder das Gehäuse sichtbaren Schaden aufweisen, nicht korrekt funktionieren, runter gefallen oder beschädigt worden sind.
- Der Stromkabel darf nicht verdreht, verbogen oder zu stark gezogen bzw. belastet oder beschädigt werden. Schützen Sie es von scharfen Kanten und Wärmequellen. Lassen Sie niemals den Kabel mit wärmen Oberflächen in Kontakt kommen. Lassen Sie das Kabel niemals über der Arbeitsfläche stehen.
- Das Gerät ist nicht für den Betrieb mit einem externen Timer oder einer separaten Fernbedienung vorgesehen.
- Schalten Sie das Gerät aus und trennen es von der Stromversorgung, wenn Sie das Gerät nicht verwenden und bevor Sie es reinigen möchten. Ziehen Sie am Stecker, nicht am Kabel selbst.

- Dieses Produkt ist nur für den Hausgebrauch bestimmt und darf nicht in Bars, Restaurants, Bauernhöfen, Hotels, Motels und Büros verwendet werden.
- Verwenden Sie niemals Zubehöre, die nicht von dem Hersteller empfohlen wurden, da sie Schäden verursachen könnten.
- Stellen Sie den Grill auf einer trocknen, stabilen, flachen und hitzebeständigen Fläche.
- Verwenden Sie das Gerät nicht unter den folgenden Umständen:
- Innerhalb oder auf elektrischen Kochplatte oder Gaskocher, Backofen oder in der Nähe von Feuer.
- Auf weichen Oberfläche wie Teppiche, wo das Gerät beim Verwenden umkippen könnte.
- Im Freien oder an Orten mit hoher Luftfeuchtigkeit.
- Bedecken Sie das Produkt nicht, während es in Betrieb ist.
- Lassen Sie das Produkt niemals beim Verwenden ohne Aufsicht. Ziehen Sie das Gerät aus der Steckdose, wenn Sie bei Nutzung fertig sind oder wenn Sie den Raum verlassen.
- Versuchen Sie auf keinem Fall das Produkt selbst zu reparieren. Kontaktieren Sie den technischen Kundendienst von Cecotec.
- Reinigung und Wartung sollte gemäß dieses Bedienungsanleitung durchgeführt werden, um den korrekten Betrieb zu gewährleisten. Schalten Sie das Gerät aus, bevor Sie es reinigen oder bewegen.
- Reinigen Sie das Gerät nicht mit der Spülmaschine.
- Es wird keine Haftung für Schäden oder Personenschäden übernommen, die durch Missbrauch des Geräts oder durch Nichteinhaltung dieses Handbuchs entstehen.

ISTRUZIONI DI SICUREZZA

Leggere le seguenti istruzioni prima di usare il prodotto. Conservare questo manuale per consultazioni future o nuovi utenti.

- Seguire attentamente queste istruzioni di sicurezza quando si usa il prodotto.
- Un uso incorretto o improprio può costituire un pericolo sia per l'apparecchio che per l'utente.
- Questo simbolo significa: attenzione, superficie calda. La temperatura delle superfici accessibili potrebbe essere alta mentre si usa il prodotto e potrebbe causare bruciature. Non toccare le superfici calde mentre il prodotto è in funzione e immediatamente dopo.
- L'apparecchio non deve essere usato da bambini. Mantenere l'apparecchio e il suo cavo fuori dalla portata dei bambini.
- Questo apparecchio può essere utilizzato da persone con ridotte capacità fisiche, sensoriali o mentali o con mancanza di esperienza e conoscenza, a condizione che abbiano ricevuto supervisione o istruzioni sull'uso dell'apparecchio in modo sicuro e che comprendano i pericoli connessi. I bambini non devono giocare con l'apparecchio. La pulizia e la manutenzione non devono essere effettuate da bambini.
- Sorvegliare i bambini per assicurarsi che non giochino con il prodotto. È necessario supervisionare rigidamente nel caso in cui il prodotto venga utilizzato da o vicino a bambini.
- Spegnere e scollegare l'apparecchio prima di cambiare gli accessori o parti adiacenti che si muovono durante l'uso.
- Scollegare l'apparecchio ogni volta che viene lasciato incustodito e prima dell'installazione, dello smontaggio o della pulizia.
- Non immergere il cavo, la spina o qualsiasi altra parte del prodotto in acqua o in qualsiasi altro liquido, né esporre i collegamenti elettrici all'acqua. Assicurarsi di avere le mani completamente asciutte prima di toccare la spina o di accendere il prodotto.
- AVVERTENZA: l'apertura di riempimento non deve essere aperta durante l'uso.
- Quando si riempie il serbatoio d'acqua, fare attenzione ad evitare fuoriuscite, specialmente sul condotto e sulle parti elettriche dell'apparecchio.
- Verificare che la tensione di rete coincida con quella specificata nell'etichetta di classificazione del prodotto e che la presa elettrica sia dotata di messa a terra.
- AVVERTENZA: se il prodotto dovesse cadere accidentalmente nell'acqua, scollegarlo immediatamente. Non toccare l'acqua.
- Ispezionare regolarmente il cavo di alimentazione in cerca di danni visibili. Se il cavo presenta danni, dovrà essere riparato dal Servizio di Assistenza Tecnica ufficiale di Cecotec per evitare qualsiasi tipo di rischio.
- AVVERTENZA: non usare il prodotto se il cavo, la spina o la struttura presenta danni o se non funziona correttamente, è caduto o è stato danneggiato.
- Non torcere, piegare, allungare o danneggiare il cavo di alimentazione. Proteggerlo da bordi affilati e fonti di calore. Non permettere che il cavo tocchi superfici calde. Non lasciare che il cavo sporga oltre il bordo della superficie o piano di lavoro.
- L'apparecchio non deve essere collegato a un timer esterno o sistema di controllo remoto separato.
- Spegnere e scollegare il prodotto dalla fonte di alimentazione quando non in uso e prima di pulirlo. Tirare la spina per scollegare il prodotto, non tirare il cavo.

- Questo apparecchio è stato progettato solo per uso domestico e non può essere utilizzato in bar, ristoranti, aziende agricole, alberghi, motel e uffici.
- Non usare accessori non consigliati dal fabbricante del prodotto, poiché potrebbero provocare lesioni o danni.
- Collocare l'apparecchio su di una superficie asciutta, stabile, piatta e resistente al calore.
- Non usare il prodotto nelle seguenti circostanze:
- Dentro o sopra cucine elettriche o a gas, forni caldi o vicino al fuoco.
- Su superfici morbide (come tappeti) o dove possa cadere durante l'uso.
- In esterno o aree con alti livelli di umidità.
- Non coprire il dispositivo con oggetti mentre è in funzione.
- Non lasciare l'apparecchio incustodito mentre è in uso. Scollegarlo dalla fonte di alimentazione quando non si sta usando o quando si abbandona la stanza.
- Non cercare di riparare il prodotto per conto proprio. Contattare il Servizio di Assistenza Tecnica ufficiale di Cecotec.
- La pulizia e la manutenzione del prodotto devono essere effettuate secondo quanto indicato in questo manuale di istruzioni. Spegnere e scollegare il prodotto prima di muoverlo o pulirlo.
- Non mettere il prodotto in lavastoviglie.
- Cecotec non si farà responsabile di danni o lesioni derivanti da un uso improprio del prodotto o inosservanze di questo manuale.

INSTRUÇÕES DE SEGURANÇA

Leia as seguintes instruções atentamente antes de usar o aparelho. Guarde este manual para referências futuras ou novos utilizadores.

- Siga atentamente estas instruções de segurança quando usar o produto.
- O uso incorreto ou inadequado pode pôr em perigo, quer o aparelho, quer o utilizador.
- Este ícone significa: cautela, superfície quente. A temperatura das superfícies acessíveis pode ser alta enquanto se usa o produto e poderia causar queimaduras. Não toque nas superfícies quentes enquanto o aparelho estiver em funcionamento ou imediatamente depois.
- Este aparelho não deve ser utilizado por crianças. Mantenha o aparelho e o seu cabo longe do alcance de crianças.
- Este aparelho pode ser utilizado por pessoas com capacidades físicas, sensoriais ou mentais reduzidas ou com falta de experiência e conhecimentos, se lhes tiver sido dada a supervisão ou as instruções relativas à utilização do aparelho de uma forma segura e compreenderem os perigos envolvidos. Não permita que as crianças brinquem com o aparelho. A limpeza e manutenção do aparelho não devem ser efetuadas por crianças.
- Supervisione as crianças para não brincarem com o aparelho. É necessário dar supervisão estrita se o produto estiver a ser usado perto de crianças.
- Desligue o aparelho da tomada antes de mudar os acessórios ou as peças próximas que se deslocam durante a utilização.
- Desligue o aparelho da rede sempre que este for deixado sem vigilância e antes da instalação, desmontagem ou limpeza.

- Não imerja o cabo, a ficha ou qualquer outra parte elétrica do aparelho na água ou qualquer outro líquido nem exponha as conexões elétricas à água. Certifique-se de que tem as mãos completamente secas antes de tocar a tomada ou ligar o aparelho.
- ATENÇÃO: a abertura de enchimento não deve ser aberta durante a utilização.
- Ao encher o depósito de água, ponha atenção a fim de evitar derrames, especialmente no tubo e nas partes elétricas do aparelho.
- Certifique-se de que a tensão de rede coincida com a tensão especificada na etiqueta de classificação do produto e de que a tomada tenha ligação à terra.
- ADVERTÊNCIA: se o produto cair acidentalmente na água, desligue imediatamente da corrente. Não toque a água!
- Inspecione o cabo de alimentação regularmente em busca de danos visíveis. Se o cabo apresentar danos, deve ser reparado pelo Serviço de Assistência Técnica da Cecotec para evitar qualquer tipo de perigo.
- ADVERTÊNCIA: não utilize o produto se o cabo, a tomada ou a estrutura apresentam danos, não funcionam corretamente ou sofreram alguma queda.
- Não torça, dobre, estique ou danifique o cabo de alimentação. Proteja-o de bordas afiadas e fontes de calor. Não permita que o cabo toque em superfícies quentes. Não deixe o cabo sobressair sobre a borda da superfície de trabalho ou da bancada.
- O aparelho não está previsto para funcionar através de um temporizador externo ou um sistema de controlo remoto separado.
- Desligue e desconecte o produto da corrente elétrica quando não estiver a ser usado e antes de o limpar. Puxe da ficha para o desconectar, não puxe pelo cabo.
- Este aparelho foi concebido apenas para uso doméstico e não é para uso em cafés, restaurantes, quintas, hotéis, motéis e escritórios.
- Não use acessórios que não tenham sido recomendados pelo fabricante, já que poderão causar lesões ou danos.
- Situe o produto numa superfície seca, estável, plana e resistente ao calor.
- Não use o produto em nenhuma destas circunstâncias:
- Dentro ou em cima de cozinhas elétricas ou gás, fornos quentes ou perto de fogo.
- Sobre superfícies suaves (como tapetes) ou onde possa virar e cair durante o uso.
- Em exteriores ou áreas com altos níveis de humidade.
- Não cobra o produto com nenhum objeto enquanto estiver em funcionamento.
- Não deixe o produto sem supervisão enquanto estiver em uso. Desligue da corrente elétrica quando acabar de o usar ou quando abandonar a zona onde o estiver a usar.
- Não tente reparar o produto por si mesmo. Deve entrar em contacto com o Serviço de Assistência Técnica da Cecotec.
- As tarefas de limpeza e manutenção do produto devem ser feitas de acordo com este manual para garantir o bom funcionamento deste. Desligue e desconecte o produto antes de o mover ou limpar.
- Não introduza o produto na máquina da louça.
- O fabricante não aceitará nenhuma responsabilidade sobre danos ou lesões pessoais que tenham como origem um uso inadequado do produto ou o incumprimento deste manual.

VEILIGHEIDSINSTRUCTIES

Lees de volgende instructies aandachtig voordat u het product gebruikt. Bewaar deze handleiding voor toekomstig(e) gebruik of gebruikers.

- Volg aandachtig deze voorschriften wanneer u dit toestel gebruikt.
- Verkeerd of oneigenlijk gebruik kan zowel het apparaat als de gebruiker in gevaar brengen.
- Dit symbool betekent: voorzichtig, heet oppervlak. De temperatuur van de aanraakbare oppervlakken kan hoog zijn tijdens het gebruik van het product en kan brandwonden veroorzaken. Raak de hete oppervlakken niet aan als het product gebruikt wordt en meteen daarna.
- Het apparaat mag niet door kinderen worden gebruikt. Houd het apparaat en de voedingskabel buiten het bereik van kinderen.
- Dit apparaat kan worden gebruikt door personen met beperkte lichamelijke, zintuiglijke of geestelijke vermogens of met gebrek aan ervaring en kennis, indien zij onder toezicht staan of instructie hebben gekregen over het veilige gebruik van het apparaat en de gevaren ervan begrijpen. Kinderen mogen niet met het apparaat spelen. Reiniging en onderhoud door de gebruiker mogen niet door kinderen worden uitgevoerd.
- Houd toezicht op kinderen om ervoor te zorgen dat ze niet met het product spelen. Strikt toezicht is noodzakelijk als het product gebruikt wordt in de buurt van kinderen.
- Schakel het apparaat uit en trek de stekker uit het stopcontact voordat u accessoires of nabijgelegen onderdelen die tijdens de werking bewegen, verwisselt.

- Haal de stekker uit het stopcontact wanneer het apparaat onbeheerd wordt achtergelaten en vóór installatie, demontage of reiniging.
- Dompel de voedingskabel, de stekker of andere onderdelen van het toestel niet onder in water of andere vloeistoffen. Stel de elektrische verbindingen niet bloot aan water. Raak het product en het stopcontact enkel aan met droge handen.
- WAARSCHUWING: De vulopening mag tijdens het gebruik niet worden geopend.
- Zorg er bij het vullen van het waterreservoir voor dat er geen water wordt gemorst, vooral niet in de waterleiding en op de elektrische onderdelen van het toestel.
- Zorg ervoor dat de netspanning overeenkomt met de spanning vermeld op het classificatielabel van het apparaat en dat het stopcontact geaard is.
- WAARSCHUWING: als het product per ongeluk in het water valt, trek dan onmiddellijk de stekker eruit. Raak het water niet aan!
- Inspecteer de kabel regelmatig op zichtbare schade. Als de kabel beschadigd is moet deze gerepareerd worden door de technische dienst van Cecotec om elk gevaar te vermijden.
- WAARSCHUWING: gebruik het product niet als de kabel, de stekker of de behuizing beschadigd zijn, niet correct werken, gevallen zijn of beschadigingen vertonen.
- De voedingskabel mag niet verwrongen, dubbelgevouwen, uitgerekt of beschadigd worden. Bescherm het tegen scherpe randen en warmtebronnen. Zorg ervoor dat de kabel geen hete oppervlakken aanraakt. Laat de kabel niet over de rand van het werkoppervlak of het aanrecht uitsteken.
- Het apparaat is niet geschikt om te gebruiken met een externe timer of afzonderlijke afstandsbediening.
- Schakel het toestel uit en trek de stekker uit het stopcontact

als u het niet gebruikt of voordat u het schoonmaakt. Trek aan de stekker om hem te verwijderen uit het stopcontact en niet aan de kabel.
- Dit apparaat is uitsluitend bestemd voor huishoudelijk gebruik en is niet bestemd voor gebruik in bars, restaurants, boerderijen, hotels, motels en kantoren.
- Gebruik alleen accessoires die worden aanbevolen door de fabrikant. Niet-aanbevolen accessoires zouden letsel of schade kunnen veroorzaken.
- Plaats het product op een droog, stabiel, vlak en hittebestendig oppervlak.
- Gebruik het product niet onder de volgende omstandigheden:
- In of op gas- of elektrische vuren, hete ovens of in de buurt van een vuur.
- Op zachte oppervlakken (bv. tapijt) of waar het kan kantelen tijdens het gebruik.
- Buiten of in ruimtes met een hoge luchtvochtigheid.
- Bedek het product niet met voorwerpen terwijl het in gebruik is.
- Laat het toestel niet onbeheerd achter terwijl het aan het werken is. Trek de stekker uit het stopcontact als u klaar bent met het toestel te gebruiken of als u de kamer verlaat.
- Probeer het toestel niet zelf te repareren. Neem contact op met de officiële Technische Ondersteuningsservice van Cecotec.
- De schoonmaak en het onderhoud van het product moet uitgevoerd worden zoals beschreven in deze handleiding om te verzekeren dat het toestel correct functioneert. Schakel het toestel uit en trek de stekker uit het stopcontact voordat u het verplaatst of schoonmaakt.
- Het toestel is niet geschikt voor de vaatwasser.
- De fabrikant is niet verantwoordelijk voor schade of persoonlijk letsel te wijten aan een foutief gebruik van het toestel of een gebruik dat niet conform deze handleiding is.

INSTRUKCJE BEZPIECZEŃSTWA

Przed użyciem produktu należy uważnie przeczytać poniższe instrukcje. Zachowaj tę instrukcję do przyszłego użytku lub nowych użytkowników.
- Podczas korzystania z produktu należy dokładnie przestrzegać instrukcji bezpieczeństwa.
- Niewłaściwe lub niewłaściwe użycie może stanowić zagrożenie zarówno dla urządzenia, jak i dla użytkownika.
- Ta ikona oznacza: ostrożność, gorąca powierzchnia. Temperatura dostępnych powierzchni może być wysoka podczas używania produktu i spowodować oparzenia. Nie dotykaj gorących powierzchni podczas i bezpośrednio po pracy.
- To urządzenie nie może być używane przez dzieci. Przechowuj urządzenie i jego przewód w miejscu niedostępnym dla dzieci.
- To urządzenie może być używane przez osoby o ograniczonych zdolnościach fizycznych, sensorycznych lub umysłowych lub bez doświadczenia i wiedzy, jeśli są one nadzorowane lub przeszkolone w zakresie bezpiecznego korzystania z urządzenia i rozumieją związane z tym zagrożenia. Dzieci nie mogą bawić się urządzeniem. Czyszczenia i konserwacji, które ma wykonywać użytkownik, nie mogą przeprowadzać dzieci.
- Nadzoruj dzieci, aby upewnić się, że nie bawią się produktem. Ścisły nadzór jest konieczny, jeśli produkt jest używany w pobliżu dzieci.

- Odłącz urządzenie i odłącz zasilanie przed zmianą akcesoriów lub pobliskich części, które poruszają się podczas użytkowania.
- Odłącz urządzenie od gniazdka elektrycznego zawsze, gdy jest pozostawione bez nadzoru oraz przed montażem, demontażem lub czyszczeniem urządzenia.
- Nie zanurzaj przewodu, wtyczki ani żadnej innej części produktu w wodzie lub innej cieczy ani nie wystawiaj połączeń elektrycznych na działanie wody. Przed dotknięciem wtyczki lub włączeniem produktu upewnij się, że twoje ręce są całkowicie suche.
- OSTRZEŻENIE: Otwór do napełniania nie musi być otwierany podczas użytkowania.
- Podczas napełniania zbiornika na wodę należy uważać, aby nie rozlać, zwłaszcza na przewód i części elektryczne urządzenia.
- Upewnij się, że napięcie sieciowe jest zgodne z napięciem podanym na tabliczce znamionowej produktu oraz że wtyczka jest uziemiona.
- OSTRZEŻENIE: Jeśli produkt przypadkowo wpadnie do wody, należy go natychmiast odłączyć. Nie dotykaj wody!
- Regularnie należy sprawdzać kabel zsilający pod względem widocznych uszkodzeń. Jeśli kabel jest uszkodzony, musi zostać naprawiony przez oficjalny Serwis Pomocy Technicznej Cecotec, aby uniknąć wszelkiego rodzaju niebezpieczeństw.
- OSTRZEŻENIE: Nie używaj produktu, jeśli kabel, wtyczka lub rama są uszkodzone lub nie działają prawidłowo, zostały upuszczone lub uszkodzone.
- Nie nakręcaj, nie zginaj, nie rozciągaj ani nie uszkadzaj kabla zasilającego. Chroń go przed ostrymi krawędziami i źródłami ciepła. Nie pozwól, aby przewód dotykał gorących powierzchni. Nie pozwól, aby przewód zwisał z krawędzi blatu lub blatu.
- Urządzenie nie jest przeznaczone do pracy z zewnętrznym zegarem ani oddzielnym systemem zdalnego sterowania.
- Wyłączyć i odłączyć produkt od źródła zasilania, gdy nie jest używany i przed czyszczeniem. Pociągnij za wtyczkę, aby ją odłączyć, nie ciągnij za kabel.
- Ten produkt jest przeznaczony wyłącznie do użytku domowego i jest wyłączony z użytku w barach, restauracjach, gospodarstwach rolnych, hotelach, motelach i biurach.
- Nie używaj akcesoriów, które nie są zalecane przez producenta, ponieważ mogą spowodować obrażenia lub uszkodzenia.
- Produkt należy umieścić na suchej, stabilnej, płaskiej i odpornej na ciepło powierzchni.
- Nie używaj produktu w następujących okolicznościach:
- W lub na kuchenkach gazowych lub elektrycznych, gorących piekarnikach lub w pobliżu ognia.
- Na miękkich powierzchniach (takich jak dywany) lub w miejscach, w których może się przewrócić podczas użytkowania.
- Na zewnątrz lub w obszarach o wysokiej wilgotności.
- Nie przykrywaj produktu żadnym przedmiotem podczas pracy.
- Nie pozostawiaj produktu bez doglądania podczas użytku. Po zakończeniu używania lub po wyjściu z pokoju odłącz go od źródła zasilania.
- Nie próbuj samodzielnie naprawiać produktu. Skontaktuj się z oficjalnym serwisem pomocy technicznej Cecotec.
- Czyszczenie i konserwację produktu należy przeprowadzać zgodnie z niniejszą instrukcją obsługi, aby zapewnić jego prawidłowe działanie. Wyłącz i odłącz produkt przed

przenoszeniem lub czyszczeniem.
- Nie myć produktu w zmywarkach.
- Firma nie ponosi odpowiedzialności za obrażenia ciała lub szkody wynikające z niewłaściwego użytkowania produktu lub nieprzestrzegania niniejszej instrukcji.

BEZPEČNOSTNÍ POKYNY

Před použitím přístroje si pozorně přečtěte následující bezpečnostní pokyny. Uchovejte tento manuál pro pozdější použití nebo pro nové uživatele.
- Při používání přístroje pečlivě postupujte podle těchto bezpečnostních předpisů.
- Nesprávné použití nebo nesprávné použití může ohrozit zařízení i uživatele.
- Tato ikona znamená: pozor, horký povrch. Teplota povrchů při používání by mohla dosáhnout vysokých teplot a způsobit popáleniny. Nedotýkejte se horkých povrchů během používání a bezprostředně po něm.
- Tento spotřebič nesmí používat děti. Udržujte přístroj a jeho kabel z dosahu dětí.
- Tento spotřebič mohou používat osoby se sníženými fyzickými, smyslovými nebo mentálními schopnostmi nebo s nedostatkem zkušeností a znalostí, pokud byly pod dohledem nebo byly proškoleny o používání spotřebiče bezpečným způsobem a rozumí souvisejícím nebezpečím. Děti si se spotřebičem nesmí hrát. Čištění a údržbu, kterou má provádět uživatel, nesmí provádět děti.
- Dohlížejte na děti, abyste se ujistili, že si s přístrojem nehrají. Je naprosto nezbytné na přístroj dohlížet, pokud je používán v blízkosti dětí.
- Před výměnou příslušenství nebo blízkých částí, které se během používání pohybují, odpojte spotřebič a odpojte napájení.
- Odpojte spotřebič ze zásuvky vždy, když jej necháte bez dozoru a před sestavením, demontáží nebo čištěním spotřebiče.
- Nedávejte kabel, zásuvku nebo jinou část přístroje do vody ani jiné tekutiny. Nevystavujte elektrické spoje vodě. Ujistěte se, že máte naprosto suché ruce než se dotknete zásuvky nebo přístroje.
- VAROVÁNÍ: Plnicí otvor se během používání nemusí otevírat.
- Při plnění nádržky na vodu dbejte na to, aby nedošlo k rozlití vody, zejména na vodiče a elektrické části spotřebiče.
- Ujistěte se, že napětí v síti odpovídá napětí uvedenému na typovém štítku produktu a že zástrčka je uzemněná.
- UPOZORNĚNÍ: pokud přístroj omylem spadne do vody, okamžitě ho odpojte. Nedotýkejte se vody!
- Pravidelně kontrolujte přívodový kabel, abyste zjistili viditelná poškození. Pokud je kabel poškozen, musí být opraven u oficiálního technického servisu Cecotec, aby se tak předešlo jakýmkoli nebezpečím.
- Upozornění: přístroj nepoužívejte, pokud kabel, zásuvka nebo plášť je poškozený, nefunguje správně, nebo spadnul.
- Neotáčejte, neohýbejte, nenatahujte ani jinak nepoškozujte napájecí kabel. Chraňte ho před ostrými hranami a zdroji tepla. Nedovolte, aby se kabel dotýkal horkých povrchů. Nedovolte, aby kabel visel přes okraj pracovní desky.
- Přístroj není konstruován, aby fungoval prostřednictvím externího časovače ani s přidaným systémem dálkového ovládání.
- Vypněte a odpojte od elektrického proudu pokud přístroj

nepoužíváte a před čištěním. Pro odpojení zatáhněte za zástrčku, ne za kabel.
- Tento výrobek je určen pouze pro domácí použití a je vyloučen z použití v barech, restauracích, farmách, hotelech, motelech a kancelářích.
- Nepoužívejte žádné příslušenství, které nebylo doporučeno výrobcem, protože by mohlo způsobit zranění nebo škodu.
- Umístěte přístroj vždy na povrchy suché, stabilní, rovné a odolné proti teplu.
- Nepoužívejte přístroj za následujících podmínek:
- V nebo nad elektrickými nebo plynovými troubami, horkými troubami a nebo v blízkosti ohně.
- Na měkkém povrchu (např. koberec) nebo na povrchu, který by mohl zapříčinit převrhnutí přístroje.
- Venku nebo v místech s vysokou vlhkostí.
- Během fungování přístroj ničím nepřikrývejte.
- Nenechávejte přístroj během fungování bez dozoru. Přístroj odpojte od zdroje elektrické energie, jakmile ukončíte používání a nebo pokud odejdete z místnosti.
- Nepokoušejte se přístroj opravit vlastními silami. Kontaktujte oficiální Asistenční technický servis Cecotec.
- Abyste zajistili správné fungování přístroje, čistěte a udržujte přístroj v souladu s tímto návodem na použití. Vypněte a vypojte přístroj ze sítě před přemístěním a nebo před čištěním.
- Nedávejte přístroj do myčky.
- Nepřijímáme žádnou zodpovědnost za škody ani zranění způsobené nesprávným používáním přístroje nebo nedodržováním tohoto návodu.

1. PIEZAS Y COMPONENTES

Fig. 1
1. Botón espresso
2. Botón doble espresso
3. Control manual
4. Botón de encendido
5. Botón de vapor
6. Rejilla extraíble
7. Cajetín
8. Tapa del depósito de agua
9. Depósito de agua
10. Selector de vapor
11. Cuerpo principal de la cafetera
12. Pestaña del espumador
13. Espumador
14. Cuchara medidora y prensa
15. Brazo
16. Lengüeta de sujeción del filtro
17. Soporte del filtro
18. Filtro para 2 cafés
19. Filtro para 1 café
20. Bandeja calientatazas

NOTA:
Los gráficos de este manual son representaciones esquemáticas y puede que no coincidan exactamente con los del producto.

2. ANTES DE USAR

- Este aparato presenta un embalaje diseñado para protegerlo durante su transporte. Saque el aparato de su caja y retire todo el material de embalaje. Puede guardar la caja original y otros elementos del embalaje en un lugar seguro para prevenir daños en el aparato si necesita transportarlo en el futuro. Si desea deshacerse del embalaje original, asegúrese de reciclar todos los elementos correctamente.
- Asegúrese de que todas las piezas y componentes están incluidos y en buen estado. Si faltara alguno o no estuviera en buen estado, contacte de forma inmediata con el Servicio de Atención Técnica oficial de Cecotec.

Contenido de la caja
- Cafetera express PowerEspresso 20 Matic
- Filtro para un café
- Filtro para dos cafés
- Cuchara medidora con prensa
- Brazo portafiltros
- Este manual de instrucciones

Primer uso
- Vierta agua en el depósito de agua sin exceder el nivel máximo señalizado con "MAX". Cierre la tapa del depósito de agua.
- Conecte el cable de la cafetera a la toma de corriente y pulse el botón de encendido. El indicador luminoso se encenderá.
- Pulse el botón de control manual para activar la bomba de agua. La bomba de agua comenzará automáticamente a mandar agua a la máquina de café para calentarla.
- La máquina comenzará a precalentarse y el indicador luminoso parpadeará durante el proceso de precalentamiento. Una vez terminado este proceso (2 minutos aproximadamente), el producto habrá alcanzado la temperatura óptima y la luz dejará de parpadear.
- Pulse el botón para preparar 1 café. La máquina comenzará a tirar agua, utilícela para limpiar los filtros.

3. FUNCIONAMIENTO

Preparar café
- Coloque el filtro dentro del soporte del brazo de la cafetera.
- Mientras la máquina lleva a cabo el proceso de precalentamiento, llene el filtro de café y utilice la parte final de la cuchara para prensarlo.
- Coja el brazo de la cafetera, introduzca el soporte del filtro en la máquina y coloque un vaso vacío en la rejilla extraíble.
- Pulse el botón espresso para que la máquina prepare un café corto.
- Pulse el botón doble espresso para que la máquina prepare un espresso doble.

Las dos funciones anteriores son personalizables. Si desea cambiar el volumen predeterminado de bebida, proceda de la siguiente manera:

1. Pulse el botón de espresso o espresso doble. Cuando haya obtenido la cantidad de bebida deseada, pulse de nuevo el botón anterior para detener la dispensación de bebida. La próxima vez que pulse el botón, la máquina dispensará la cantidad guardada.
2. Pulse el botón de "control manual" una vez para que la máquina prepare café y púlselo de nuevo para parar cuando haya preparado la cantidad de café deseada.

Función de vapor y espuma
- Pulse el botón de vapor. El indicador luminoso se encenderá en color rojo y parpadeará. Una vez que la máquina esté precalentada, la luz dejará de parpadear.
- Llene un tercio de una pequeña jarra de leche e introduzca la boquilla del espumador y gire el selector de vapor con cuidado.

ATENCIÓN:
- Se recomienda tirar un poco de vapor antes de utilizar el espumador en la leche.
- Es recomendable usar leche entera y fría para obtener unos resultados óptimos.
- El ángulo del espumador es ajustable.
- Limpie siempre la salida de vapor con una esponja húmeda inmediatamente después de utilizarla. A continuación, retire el tubo vaporizador y limpie el conducto interior. Además, es recomendable hacer otra operación de vapor para purgar posibles trazas de leche que hayan podido quedar en el interior.

Función de agua caliente
- Pulse el botón de encendido, el indicador luminoso se encenderá en color azul para indicar que la máquina se está precalentando. Una vez que la luz deje de parpadear, la máquina estará lista.
- Gire el selector hasta la posición ON para que la máquina tire agua caliente. Esta agua caliente puede utilizarse para limpiar, para calentar vasos, para beber, etc.
- Gire el selector de nuevo a la posición OFF para apagar la máquina.

4. LIMPIEZA Y MANTENIMIENTO

- Desconecte el cable de la toma de corriente y espere a que se enfríe antes de iniciar la limpieza. No sumerja el producto en agua ni en ningún otro tipo de líquido durante la limpieza.
- La falta de mantenimiento y de limpieza del producto puede ocasionar el deterioro de su superficie y afectar a su vida útil.
- No utilice nunca detergentes fuertes, gasolina, abrasivos en polvo o cepillos metálicos para limpiar ninguna de las partes del electrodoméstico.
- Utilice un paño suave y húmedo para limpiar el espumador y la boquilla y tire vapor después de cada uso para evitar que la leche se seque, lo que podría ocasionar que el espumador se bloquee.
- Se recomienda realizar un ciclo completo de limpieza cada 3 meses. Para ello, siga los siguientes pasos:

1. Llene el depósito de agua, añada un descalcificador comercial según las proporciones comunicadas por el fabricante del mismo y realice un ciclo completo para limpiar el interior de la máquina.

2. Repita el proceso anterior solo con agua para aclarar la cafetera y eliminar los restos del producto empleado anteriormente.

5. RESOLUCIÓN DE PROBLEMAS

Si experimenta problemas con el aparato o le preocupa que no funcione correctamente, puede realizar algunas comprobaciones sencillas antes de llamar al Servicio de Atención al Cliente oficial de Cecotec.

Problema	Posibles causas	Posibles soluciones
El café no sale.	No hay agua en el depósito. El café está demasiado molido. Hay demasiado café en el filtro. El dispositivo no está encendido o conectado. El café está demasiado prensado. No sale casi café y/o sin presión.	Añada agua. Muela el café menos fino. Llene el filtro con menos café. Conecte la unidad a una toma de corriente y enciéndala. Rellene el filtro con café, no lo prense demasiado. Realice una descalcificación completa del dispositivo.
El café se sale por el borde del brazo.	El brazo no se ha colocado en la posición de bloqueo. Hay café molido alrededor del borde del filtro. Hay demasiado café en el filtro.	Gire el asa del filtro a la posición de bloqueo. Limpie el borde. Llénelo con menos café.
El café sale muy rápido.	El café molido es muy grueso. No hay suficiente café en el filtro. El café no está prensando correctamente	Utilice un café molido más fino. Utilice más café. Rellene el filtro con café, y prénselo más.

ADVERTENCIA:

No intente reparar el aparato usted mismo. Si el problema persiste después de haber realizado las comprobaciones descritas, póngase en contacto con un electricista cualificado, personal autorizado, con la tienda donde compró el producto o con el Servicio de Atención al Cliente oficial de Cecotec.

6. ESPECIFICACIONES TÉCNICAS

Modelo: Power Espresso 20 Matic
Referencia del producto: 01509
Potencia: 850 W
Voltaje y frecuencia: 220-240 V~, 50/60 Hz
Las especificaciones técnicas pueden cambiar sin notificación previa para mejorar la calidad del producto.
Fabricado en China | Diseñado en España

7. RECICLAJE DE APARATOS ELÉCTRICOS Y ELECTRÓNICOS

Este símbolo indica que, de acuerdo con las normativas aplicables, el producto y/o la batería deberán desecharse de manera independiente de los residuos domésticos. Cuando este producto alcance el final de su vida útil, deberás extraer las pilas/baterías/acumuladores y llevarlo a un punto de recogida designado por las autoridades locales.
Para obtener información detallada acerca de la forma más adecuada de desechar sus aparatos eléctricos y electrónicos y/o las correspondientes baterías, el consumidor deberá contactar con las autoridades locales.
El cumplimiento de las pautas anteriores ayudará a proteger el medio ambiente.

8. GARANTÍA Y SAT

Cecotec responderá ante el usuario o consumidor final de cualquier falta de conformidad que exista en el momento de la entrega del producto en los términos, condiciones y plazos que establece la normativa aplicable.
Se recomienda que las reparaciones se efectúen por personal especializado.
Si detecta una incidencia con el producto o tiene alguna consulta, póngase en contacto con el Servicio de Asistencia Técnica oficial de Cecotec a través del número de teléfono +34 96 321 07 28.

9. COPYRIGHT

Los derechos de propiedad intelectual sobre los textos de este manual pertenecen a CECOTEC INNOVACIONES, S.L. Quedan reservados todos los derechos. El contenido de esta publicación no podrá, ni en parte ni en su totalidad, reproducirse, almacenarse en un sistema de recuperación, transmitirse o distribuirse por ningún medio (electrónico, mecánico, fotocopia, grabación o similar) sin la previa autorización de CECOTEC INNOVACIONES, S.L.

1. PARTS AND COMPONENTS

Fig. 1

1. Espresso button
2. Double espresso button
3. Manual control
4. Power button
5. Steam button
6. Removable grille
7. Drip tray
8. Water tank cover
9. Water tank
10. Steam knob
11. Coffee machine's main body
12. Milk frother tab
13. Milk frother
14. Measuring spoon with tamper
15. Portafilter
16. Filter fixing tab
17. Filter holder
18. Double-coffee filter
19. Single-coffee filter
20. Cup-warming tray

NOTE:

The graphics in this manual are schematic representations and may not exactly match the product.

2. BEFORE USE

- This appliance is packaged in a way as to protect it during transport. Take the appliance out of its box and remove all packaging materials. You can keep the original box and other packaging elements in a safe place. This will help you prevent product damage when transporting it in the future. In case the original packaging is disposed of, make sure all packaging materials are recycled accordingly.
- Make sure all parts and components are included and in good conditions. If there is any piece missing or in bad conditions, contact the official Cecotec Technical Support Service immediately.

Box content

- PowerEspresso 20 Matic coffee machine
- Single-coffee filter
- Double-coffee filter
- Measuring spoon with tamper
- Portafilter
- Instruction manual

First use

- Pour water into the water tank, the water level should not exceed the "MAX" mark in the tank. Close the water-tank cover.
- Connect the power cord of the coffee machine to the power supply and press the power button. The indicator light will turn on.
- Press the manual control button to activate the water pump. The water pump will automatically start pumping water to the coffee machine to heat it up.
- The machine will start heating up and the indicator light will start flashing until the preheating process is over. Once the appliance has reached its optimal temperature, the light will stop flashing.
- Press the button to prepare a single coffee. Hot water will come out from the machine, use the water to clean filters or cups.

3. OPERATION

Making coffee

- Place the filter in the portafilter.
- While the appliance is preheating, fill the filter with coffee and use the tamper end of the measuring spoon to press it down.
- Hold the portafilter, insert the filter holder into the machine and place an empty cup on the removable grille.
- Press the espresso button to brew 1 single espresso.
- Press the double espresso button to brew 1 double espresso.

These 2 previous functions can be customised. If you want to change the default coffee amount, do the following:

1. Press the single or double espresso button. Once you have obtained the desired amount of drink, press the previous button again to stop the brewing process. Next time the button is pressed, the machine will dispense the new saved amount.
2. Press the manual control button once to brew the desired amount of coffee and press the same button again to stop it.

Steam and froth function

- Press the steam button. The indicator light will turn red and flash. Once the preheating process is over, the light will stop flashing.
- Fill a small jug one third full with milk, insert the milk-frother nozzle and turn the steam knob carefully.

ATTENTION:

- It is suggested to release some steam before frothing milk.
- It is recommended to use cold whole milk for optimal results.
- The milk frother angle can be adjusted.
- Clean the steam outlet with a wet sponge immediately after use. Then, remove the milk frother and clean the duct interior part. It is also recommended to emit steam again to clean possible milk remaining inside the tube.

Hot water function

- Press the power button, the indicator light will turn blue indicating that the machine is preheating. Once the light stops flashing, the machine is ready.
- Turn the knob to the ON position, hot water will be dispensed. This hot water can be used for cleaning, warming cups, drinking, etc.
- Turn the knob back to OFF to turn the machine off.

4. CLEANING AND MAINTENANCE

- Unplug the coffee machine and wait for it to cool down before cleaning. Do not immerse the product in water or any other liquid during cleaning.
- Failure to maintain the product in clean conditions could lead to surface deterioration and could adversely affect the product's shelf life.
- Never use strong detergents, petrol, abrasive powders, or a metal brush to clean any part of the product.
- After frothing milk, use a dampened soft cloth to clean the milk frother and the nozzle, and allow some steam to come out to prevent the inside part from blocking due to dry milk.
- A complete cleaning cycle is suggested every 3 months. Carry out the following steps:

1. Fill up the water tank, add a commercial descaler according to the proportions suggested by the manufacturer, and carry out a full cleaning cycle.
2. Repeat the before step again only with water to rinse the machine's inside and remove all the cleaning product residue.

5. TROUBLESHOOTING

If you experience any problem with the appliance or you think it does not work properly, you can carry out a few simple checks before calling the official Cecotec Customer Service.

Problem	Possible causes	Possible solutions
Coffee does not come out.	No water in tank. Coffee grind is too fine. There is too much coffee in the filter. The device is not turned on or connected to the power supply. Coffee has been tamped/ compressed too much. No coffee comes out and/or there's no pressure.	Add water. Grind medium-ground coffee. Fill filter with less coffee. Connect the unit to a power supply and turn it on. Refill the filter basket with coffee, do not tamp too much. Carry out a full descaling of the device.
Coffee comes out around the edge of the portafilter.	Portafilter not rotated to full lock position. There is ground coffee on the edge of the filter. There is too much coffee in the filter.	Rotate filter holder to full lock position. Wipe off the rim. Fill with less coffee.
Coffee comes out too quickly.	Ground coffee is too coarse. Not enough coffee in filter. Coffee is not properly tamped.	Use a finer grind. Use more coffee. Fill the filter with coffee and tamp it harder.

WARNING:

Do not try to repair the appliance on your own. If the problem persists after the checks explained, contact a qualified electrician, authorised personnel, the store where you purchased the product, or the official Customer Service of Cecotec.

6. TECHNICAL SPECIFICATIONS

Model: Power Espresso 20 Matic
Product reference: 01509
Power: 850 W
Voltage and frequency: 220-240 V~, 50/60 Hz

Technical specifications may change without prior notification to improve product quality.
Made in China | Designed in Spain

7. DISPOSAL OF OLD ELECTRICAL AND ELECTRONIC APPLIANCES

This symbol indicates that, according to the applicable regulations, the product and/or batteries must be disposed of separately from household waste. When this product reaches the end of its shelf life, you should dispose of the batteries/accumulators and take them to a collection point designated by the local authorities.
Consumers must contact their local authorities or retailer for information concerning the correct disposal of old appliances and/or their batteries.
Compliance with the above guidelines will help protecting the environment.

8. TECHNICAL SUPPORT AND WARRANTY

Cecotec shall be liable to the end user or consumer for any lack of conformity that exists at the time of delivery of the product under the terms, conditions, and deadlines established by the applicable regulations.
It is recommended that repairs be carried out by qualified personnel.
If at any moment you detect any problem with your product or have any doubt, do not hesitate to contact the official Cecotec Technical Support Service at +34 963 210 728.

9. COPYRIGHT

The intellectual property rights over the texts in this manual belong to CECOTEC INNOVACIONES, S.L. All rights reserved. The contents of this publication may not, in whole or in part, be reproduced, stored in a retrieval system, transmitted, or distributed by any means (electronic, mechanical, photocopying, recording or similar) without the prior authorization of CECOTEC INNOVACIONES, S.L.

1. PIÈCES ET COMPOSANTS

Img. 1

1. Bouton expresso
2. Bouton expresso double
3. Contrôle manuel
4. Bouton de connexion
5. Bouton de la vapeur
6. Grille extractible
7. Boîtier
8. Couvercle du réservoir d'eau
9. Réservoir d'eau
10. Sélecteur de vapeur
11. Unité principale de la machine à café
12. Languette de la buse vapeur
13. Mousseur
14. Cuillère doseuse et presse
15. Bras
16. Languette de fixation du filtre
17. Support du filtre
18. Filtre pour 2 cafés
19. Filtre pour 1 café
20. Plateau réchauffe-tasses

NOTE :

Les graphiques de ce manuel sont des représentations schématiques et peuvent ne pas correspondre exactement à ceux du produit.

2. AVANT UTILISATION

- Cet appareil possède un emballage conçu pour le protéger pendant son transport. Sortez l'appareil de sa boîte et retirez tout le matériel qui compose l'emballage. Rangez la boîte d'origine et le reste des éléments provenant de l'emballage dans un endroit sûr pour éviter d'endommager l'appareil si vous devez le transporter à l'avenir. Si vous devez vous défaire de l'emballage d'origine, assurez-vous de recycler tous les éléments correctement.
- Assurez-vous que toutes les pièces et les composants sont inclus et en bon état. S'il manque une pièce, une partie, un accessoire ou que l'appareil ou ses accessoires ne sont pas en bon état, veuillez contacter le Service Après-Vente officiel de Cecotec.

Contenu de la boîte
- Machine à café express PowerEspresso 20 Matic
- Filtre pour un café
- Filtre pour 2 cafés
- Cuillère doseuse avec presse
- Bras porte-filtres
- Manuel d'instructions

Première utilisation
- Versez de l'eau dans le réservoir sans dépasser la marque « MAX. ». Fermez le couvercle du réservoir d'eau.
- Branchez le câble de la machine à café sur une prise de courant et appuyez sur le bouton d'allumage. Le témoin lumineux s'allumera.
- Appuyez sur le bouton de contrôle manuel pour activer la pompe à eau. La pompe à eau commencera a distribuer de l'eau à la machine à café pour la réchauffer.
- La machine à café commencera à réchauffer. Le témoin lumineux clignotera pendant ce processus. À la fin du processus (après 2 minutes approximativement), le produit aura atteint la température parfaite et le témoin arrêtera de clignoter.
- Appuyez sur le bouton pour préparer 1 café. La machine à café distribuera de l'eau. Utilisez cette eau pour nettoyer les filtres.

3. FONCTIONNEMENT

Préparer du café
- Placez le filtre dans le support du bras de la machine à café.
- Lorsque la machine à café réalise le processus de préchauffage, remplissez le filtre de café et utilisez la cuillère doseuse pour le presser.
- Prenez le bras de la machine à café, introduisez le support du filtre dans la machine et placez un verre vide sur la grille extractible.
- Appuyez sur le bouton « Expresso » pour que la machine prépare un café serré.
- Appuyez sur le bouton « Expresso double » pour préparer un café expresso double.

Les deux fonctions antérieures peuvent être personnalisées. Si vous voulez changer la quantité prédéterminée de la boisson, suivez les étapes suivantes :

1. Appuyez sur le bouton « Expresso » ou « Expresso double ». Lorsque vous avez obtenu la quantité de boisson souhaitée, appuyez de nouveau sur le bouton antérieur afin d'arrêter la distribution de la boisson. La prochaine fois que vous appuyez sur le bouton, la machine distribuera la quantité enregistrée.
2. Appuyez sur le bouton de « Contrôle manuel » pour que la machine à café prépare du café. Appuyez de nouveau pour l'arrêter.

Fonction vapeur et mousse
- Appuyez sur le bouton de la vapeur. Le témoin lumineux s'allumera en rouge et clignotera. Lorsque la machine à café soit réchauffée, la lumière arrêtera de clignoter.
- Remplissez un petit pichet à lait (1/3) et introduisez la buse vapeur. Tournez le sélecteur de la vapeur soigneusement.

ATTENTION :
- Il est recommandé d'expulser un peu de vapeur avant de mousser le lait.
- Nous vous conseillons d'utiliser du lait entier et froid pour obtenir des résultats optimaux.
- L'angle du mousseur à lait est ajustable.
- Nettoyez toujours la sortie de vapeur avec une éponge humide immédiatement après l'avoir utilisée. Ensuite, enlevez la buse vapeur et nettoyez le conduit qui se trouve à l'intérieur. De plus, il est recommandé de répéter le processus de la vapeur pour éliminer les possibles restes de lait qui se trouvent à l'intérieur.

Fonction d'eau chaude
- Appuyez sur le bouton de connexion et le témoin lumineux s'allumera en bleu pour indiquer que la machine à café est en train de préchauffer. Lorsque le témoin arrête de clignoter, la machine sera prête à l'emploi.
- Tournez le sélecteur jusqu'à la position ON pour que la machine à café émette de l'eau chaude. Vous pouvez utiliser l'eau chaude pour nettoyer, réchauffer les verres, boire, etc.
- Tournez le sélecteur de nouveau jusqu'à la position OFF pour éteindre la machine à café.

4. NETTOYAGE ET ENTRETIEN

- Débranchez le câble de la prise de courant et attendez que l'appareil refroidisse avant de commencer le nettoyage. Ne submergez pas l'appareil dans l'eau ni dans aucun autre type de liquide pendant le nettoyage.
- Le manque d'entretien et de nettoyage de l'appareil peut provoquer la détérioration de sa surface et affecter sa durée de vie.
- N'utilisez jamais de détergents forts, d'essence, de produits abrasifs en poudre ni de brosses métalliques pour nettoyer les parties de cet appareil.
- Utilisez un chiffon doux et humide pour nettoyer la buse vapeur et sa sortie et émettez de la vapeur après chaque usage pour éviter que le lait sèche, en bloquant la buse vapeur.
- Il est recommandé de réaliser un cycle complet de nettoyage tous les 3 mois. Pour le réaliser, suivez les étapes suivantes :

1. Remplissez le réservoir d'eau, ajoutez un détartrant commercial selon les proportions communiquées par le fabricant du détartrant et faites un cycle complet pour nettoyer l'intérieur de la machine.

2. Répétez l'étape antérieure qu'avec de l'eau pour rincer la machine à café et éliminer les restes du produit.

5. RÉSOLUTION DE PROBLÈMES

Si vous avez des problèmes avec votre appareil ou si vous pensez qu'il ne fonctionne pas correctement, vous pouvez effectuer quelques vérifications simples avant d'appeler le Service Après-Vente officiel de Cecotec.

Problème	Possibles causes	Possibles solutions
Le café ne sort pas.	Il n'y a pas d'eau dans le réservoir. Le café est trop moulu. Il y a trop de café dans le filtre. L'appareil n'est pas connecté ou n'est pas allumé. Le café est trop pressé. Presque pas de café et/ou pas de pression.	Ajoutez de l'eau. Moulez le café plus finement. Remplissez le filtre avec moins de café. Branché l'unité à une prise de courant et allumez-la. Remplissez le filtre avec café, ne le pressez pas trop. Effectuez un détartrage complet de la machine.
Le café s'écoule par le bord du bras.	Le bras n'est pas bloqué. Il y a du café moulu autour du bord du filtre. Il y a trop de café dans le filtre.	Tournez la poignée du filtre jusqu'à la position de blocage. Nettoyez les bords. Remplissez-le avec moins de café.
Le café s'écoule très rapidement.	Le café moulu est trop épais. Il n'y a pas assez de café dans le filtre. Le café n'est pas bien pressé.	Utilisez un café moulu plus fin. Utilisez plus de café. Remplissez le filtre avec du café et pressez-le plus fortement.

AVERTISSEMENT :

N'essayez pas de réparer l'appareil vous-même. Si le problème persiste après avoir effectué les contrôles décrits ci-dessous, veuillez contacter un électricien qualifié, du personnel autorisé, le magasin ou site web où vous avez acheté le produit ou le Service Après-Vente officiel de Cecotec.

6. SPÉCIFICATIONS TECHNIQUES

Modèle : Power Espresso 20 Matic
Référence : 01509
Puissance : 850 W
Voltage et fréquence : 220-240 V~, 50/60 Hz
Les spécifications techniques peuvent être modifiées sans notification préalable afin d'améliorer la qualité du produit.
Produit fabriqué en Chine I Conçu en Espagne

7. RECYCLAGE DES ÉQUIPEMENTS ÉLECTRIQUES ET ÉLECTRONIQUES

Ce symbole indique que, conformément à la réglementation en vigueur, le produit et/ou la batterie doivent être éliminés séparément des déchets municipaux. Lorsque ce produit atteint la fin de sa vie utile, vous devez retirer les piles ou batteries et les apporter à un point de collecte désigné par les autorités locales.
Pour obtenir des informations détaillées sur la manière la plus adéquate de vous défaire de vos appareils électriques et électroniques et/ou des batteries correspondantes, vous devez contacter les autorités locales.
Le respect des directives susmentionnées contribuera à la protection de l'environnement.

8. GARANTIE ET SAV

Cecotec est responsable envers l'utilisateur final ou le consommateur de tout défaut de conformité existant au moment de la livraison du produit dans les termes, conditions et délais établis par la réglementation applicable.
Il est recommandé que les réparations soient effectuées par du personnel qualifié.
Si vous détectez un incident ou un problème avec le produit, vous devez contacter le Service Après-Vente Officiel de Cecotec au +34 9 63 21 07 28.

9. COPYRIGHT

Les droits de propriété intellectuelle des textes de ce manuel appartiennent à CECOTEC INNOVACIONES, S.L. Tous droits réservés. Le contenu de cette publication ne peut être, en totalité ou en partie, reproduit, stocké dans un système de récupération de données, transmis ou distribué par quelque moyen que ce soit (électronique, mécanique, photocopie, enregistrement ou similaire) sans l'autorisation préalable de CECOTEC INNOVACIONES, S.L.

1. TEILE UND KOMPONENTEN

Abb. 1

1. Espresso Taste
2. Doppelter Espresso Taste
3. Manuelle Steuerung
4. Einschalttaste
5. Dampftaste
6. Gitter
7. Kästchen
8. Deckel des Wassertanks
9. Wassertank
10. Dampfregler
11. Hauptkörper der Kaffeemaschine
12. Lasche des Milchaufschäumers
13. Milchaufschäumer
14. Messlöffel und Presse
15. Siebträger
16. Lasche des Filterhalters
17. Filterelement
18. Siebeinsatz für 2 Kaffees
19. Filter für 1 Kaffee
20. Tassenwärmer

HINWEIS:

Die Grafiken in dieser Bedienungsanleitung sind schematische Darstellungen und entsprechen möglicherweise nicht genau dem Gerät.

2. VOR DEM GEBRAUCH

- Dieses Gerät ist so verpackt, dass es während des Transports geschützt bleibt. Nehmen Sie das Gerät aus dem Karton und entfernen Sie das gesamte Verpackungsmaterial. Sie können den Originalkarton und die andere Verpackung an einem sicheren Ort aufbewahren, um Schäden am Gerät zu vermeiden, falls Sie es in Zukunft transportieren müssen. Wenn Sie die Originalverpackung entsorgen möchten, stellen Sie sicher, dass alle Artikel wiederverwerten.
- Prüfen Sie, ob die Lieferung vollständig und in gutem Zustand ist. Wenn die Lieferung fehlen oder nicht in gutem Zustand sind, kontaktieren Sie den technischen Kundendienst von Cecotec.

Vollständiger Inhalt

- Kaffeemaschine express PowerEspresso 20 Matic
- Filter für einen Kaffee
- Filter für 2 Kaffees
- Mess- und Tamperlöffel
- Siebträger
- Bedienungsanleitung

Erste Nutzung

- Schütten Sie Wasser in das Wassertank, ohne den mit „MAX“ Zeichen zu überschreiten. Schließen Sie den Deckel des Wassertanks.
- Schließen Sie die Kaffeemaschine an den Stromanschluss und drücken Sie dein Einschalter. Die Betriebs-Beleuchtung wird beleuchten.
- Drücken Sie die Manuelle Steuerung Taste, um die Wasserpumpe zu aktivieren. Die Wasserpumpe beginnt automatisch Wasser in die Kaffeemaschine zu schicken für es zu Heizen.
- Die Maschine beginnt mit der Vorheizung und das Licht blinkt während des Vorheizvorgang. Sobald dieser Vorgang abgeschlossen ist (ca. 2 Minuten), hat das Produkt die optimale Temperatur erreicht und das Licht hört auf zu blinken.
- Drücken Sie die Taste, um 1 Kaffee zubereiten. Die Maschine beginnt mit dem Wasserausstoß. Benutzen Sie dieses, um die Filter zu reinigen.

3. BEDIENUNG

Kaffee Zubereiten

- Stellen Sie den Filter in den Träger des Siebeinsatz der Kaffeemaschine.
- Während die Maschine vorheizt, füllen Sie den Kaffeefilter ein und drücken ihn mit der Gegenseite des Löffels fest.
- Nehmen Sie den Siebträger der Kaffeemaschine, setzen Sie den Filterhalter in die Maschine ein und stellen Sie ein leeres Glas auf das herausnehmbare Gitter.
- Drücken Sie die Espresso-Taste und die Maschine bereitet einen kurzen Espresso.
- Drücken Sie die Doppelespresso-Taste, um einen Doppelespresso zubereiten.

Diese zwei Funktionen sind personalisierbar. Wenn Sie den voreingestellten Volumen ändern möchten, gehen Sie wie folgt vor:

1. Drücken Sie die Espresso- oder Doppelespresso-Taste. Wenn Sie die gewünschte Kaffeemenge erhalten haben, drücken Sie die vorherige Taste erneut, um die Kaffeeausgabe zu stoppen. Wenn Sie ein nächstes Mal auf die Taste drücken, wird die

Maschine den gespeicherten Betrag ausgeben.

2. Drücken Sie einmal die „Manuelle Steuerung" Taste, damit die Maschine Kaffee zubereitet, und drücken Sie sie erneut, um zu stoppen, wenn Sie die gewünschte Kaffeemenge zubereitet haben.

Dampf- und Schaumfunktion

- Drücken Sie die Dampftaste. Die Betriebs-Beleuchtung wird rot leuchten und blinken. Sobald die Maschine vorgeheizt ist, hört das Licht auf zu blinken.
- Füllen Sie ein Drittel einer kleinen Kanne mit Milch, setzen Sie die Düse des Milchaufschäumers ein und drehen Sie den Dampfregler vorsichtig.

WARNUNG:

- Es wird empfohlen, ein wenig Dampf abzulassen, bevor Sie den Milchaufschäumer verwenden.
- Es wird empfohlen, kalte Vollmilch zu benutzen, um die besten Ergebnisse zu erhalten.
- Der Winkel des Milchaufschäumers ist einstellbar.
- Reinigen Sie den Dampfauslass mit einem feuten Schwamm direkt nach dem Gebrauch. Entfernen Sie dann das Dampfrohr und reinigen Sie das Innenrohr. Darüber hinaus empfiehlt es sich, einen weiteren Dampfvorgang durchzuführen, um eventuell im Inneren verbliebene Milchreste zu entfernen.

Warmwasser-Funktion

- Drücken Sie den Ein/Aus-Schalter und das Licht wird blau, um anzuzeigen, dass die Maschine vorgeheizt wird. Sobald das Licht aufhört zu blinken, ist die Maschine einsatzbereit.
- Drehen Sie den Wahlschalter auf die Position ON, dass die Maschine so heißes Wasser ausstößt. Dieses heiße Wasser kann für die Reinigung, für Gläser zu Heizen, Für zum Trinken, usw. verwendet werden.
- Stellen Sie den Wahlschalter wieder auf OFF, um das Gerät auszuschalten.

4. REINIGUNG UND WARTUNG

- Trennen Sie die Verbindung vom Strom und warten Sie, bis das Gerät abgekühlt ist bevor Sie es reinigen. Tauchen Sie das Gerät nicht ins Wasser oder anderen Flüssigkeiten.
- Mangel von Wartung und Reinigung des Produkts könnten die Lebensdauer verkürzen und das Gerät schäden.
- Verwenden Sie keine scheuernden Reinigungsmittel, Benzin, Schleifmittel in Pulverform oder metallische Bürste, um das Produkt zu reinigen.
- Reinigen Sie den Milchaufschäumer und die Düse mit einem weichen, feuchten Tuch, und lassen Sie ein wenig Dampf auslassen nach jedem Benutzt, um zu verhindern, dass die Restliche Milch austrocknet, und den Milchaufschäumer verstopfen könnte.
- Ein kompletter Reinigungsvorgang wird alle 3 Monate empfohlen. Befolgen Sie dazu die folgenden Schritte:

1. Füllen Sie den Wassertank, fügen Sie einen handelsüblichen Entkalker entsprechend den vom Hersteller des Entkalkers angegebenen Proportionen hinzu und lassen Sie einen vollständigen Zyklus laufen, um das Innere der Maschine zu reinigen.
2. Wiederholen Sie diesen Vorgang jetzt nur mit Wasser, um die Kaffeemaschine zu spülen und alle Spuren des Antikalkprodukts zu entfernen.

5. PROBLEMBEHEBUNG

Wenn Sie Probleme mit dem Produkt haben oder meinen, dass er nicht richtig funktioniert, können Sie ein paar einfache Proben durchführen, bevor Sie den offiziellen Kundendienst von Cecotec anrufen.

Problem	Mögliche Ursache	Mögliche Lösungen
Der Kaffee kommt nicht raus.	Nicht genügend Wasser im Wasserbehälter. Das Kaffee ist zu viel gemahlen. Es gibt zu viel Kaffee in dem Filter Das Gerät ist nicht eingeschaltet oder verbunden. Das Kaffee ist zu viel gepresst. Fast kein Kaffee und/oder kein Druck.	Fügen Sie Wasser hinzu. Mahlen Sie das Kaffee weniger. Füllen Sie den Filter mit wenigem Kaffee. Verbinden Sie die Einheit mit einer Steckdose und schalten Sie sie ein. Füllen Sie den Filter mit Kaffee und pressen Sie es nicht zu viel. Führen Sie eine vollständige Entkalkung des Geräts durch.
Der Kaffee kommt durch den Rand des Pannarellos heraus.	Der Pannarello wurde nicht in die verriegelte Position gestellt. Am Rand des Filters befindet sich gemahlener Kaffee. Es gibt zu viel Kaffee in dem Filter.	Drehen Sie den Griff zur verriegelten Position. Reinigen Sie den Rand. Füllen Sie ihn mit weniger Kaffee.
Der Kaffee kommt zu schnell raus.	Gemahlener Kaffee ist sehr dick. Zu wenig Kaffeemenge im Filter. Der Kaffee ist nicht richtig in fest geprasst.	Verwenden Sie einen feineren, gemahlenen Kaffee. Verwenden Sie mehr Kaffee. Füllen Sie den Kaffeefilter ein und drücken Sie es ein bisschen fester an.

HINWEIS:
Versuchen Sie nicht, die Maschine selbst zu reparieren. Wenn das Problem bestehen bleibt, nachdem Sie die beschriebenen Überprüfungen durchführen, kontaktieren Sie bitte einen qualifizierten Elektriker, Servicetechniker oder das Geschäft, in dem Sie das Produkt gekauft haben.

6. TECHNISCHE SPEZIFIKATIONEN

Modell: Power Espresso 20 Matic
Referenz des Gerätes: 01509
Leistung: 850 W
Spannung und Frequenz: 220-240 V~, 50/60 Hz
Technische Spezifikationen können ohne vorherige Ankündigung geändert werden, um die Produktqualität zu verbessern.
Hergestellt in China | Entworfen in Spanien

7. RECYCLING VON ELEKTRO- UND ELEKTRONIKGERÄTEN

Dieses Symbol weist darauf hin, dass das Produkt und/oder die Batterie gemäß den geltenden Vorschriften getrennt vom Haushaltsabfall entsorgt werden muss. Wenn dieses Produkt das Ende seiner Nutzungsdauer erreicht hat, sollten Sie die Batterien/Akkus entfernen und es zu einer von den örtlichen Behörden bestimmten Sammelstelle bringen.
Die Verbraucher müssen sich mit Ihren örtlichen Behörden oder Einzelhändlern in Verbindung setzen, um Informationen über die ordnungsgemäße Entsorgung ihrer Altgeräte und/ oder ihre Akkus zu erhalten.
Die Einhaltung der oben genannten Leitlinien trägt zum Schutz der Umwelt bei.

8. GARANTIE UND KUNDENDIENST

Cecotec haftet gegenüber dem Endnutzer oder Verbraucher für jegliche Konformitätsmängel, die zum Zeitpunkt der Lieferung des Produkts bestehen, gemäß den in den geltenden Vorschriften festgelegten Bedingungen und Fristen.
Es wird empfohlen, dass Reparaturen von qualifiziertem Personal durchgeführt werden.
Sollte unerwartet eine Störung auftreten oder haben Sie Fragen über Ihrem Produkt, können Sie sich mit dem Kundendienst in Verbindung setzen über die Telefonnummer: +34 963210728.

9. COPYRIGHT

Die geistigen Eigentumsrechte an den Texten in dieser Bedienungsleitung liegen bei CECOTEC INNOVACIONES, S.L. Alle Rechte vorbehalten. Der Inhalt dieser Veröffentlichung darf weder ganz noch teilweise ohne vorherige Genehmigung von CECOTEC INNOVACIONES, S.L. vervielfältigt, in einem Datenabfragesystem gespeichert, übertragen oder auf irgendeine Weise (elektronisch, mechanisch, durch Fotokopie, Aufzeichnung oder Ähnliches) verbreitet werden.

1. PARTI E COMPONENTI

Fig. 1

1. Tasto espresso
2. Tasto doppio espresso
3. Controllo manuale
4. Tasto di accensione
5. Tasto del vapore
6. Griglia estraibile
7. Vaschetta raccogligoccia
8. Coperchio del serbatoio d'acqua
9. Serbatoio d'acqua
10. Manopola del vapore
11. Struttura principale della macchina da caffè
12. Linguetta del montalatte
13. Montalatte
14. Pressino e misurino dosatore
15. Braccio
16. Linguetta di fissaggio del filtro
17. Supporto del filtro
18. Filtro per caffè doppio
19. Filtro per caffè singolo
20. Vassoio scaldatazze

NOTA:

Le immagini di questo manuale sono rappresentazioni schematiche e potrebbero non corrispondere esattamente al prodotto.

2. PRIMA DELL'USO

- Questo apparecchio ha un imballaggio progettato per proteggerlo durante il trasporto. Estrarre l'apparecchio dalla scatola e rimuovere tutto il materiale presente nell'imballaggio. Conservare la scatola originale e gli altri elementi in un luogo sicuro per prevenire danni all'apparecchio in caso di necessità di trasportarlo in futuro. Se si desidera smaltire l'imballaggio originale, assicurarsi di riciclare tutti gli elementi in modo appropriato.
- Verificare che tutte le parti e componenti siano inclusi e in buono stato. Se uno di essi mancasse o non fosse in buone condizioni, contattare immediatamente il Servizio di Assistenza Tecnica ufficiale di Cecotec.

Contenuto della scatola

- Macchina per Espresso PowerEspresso 20 Matic
- Filtro per caffè singolo
- Filtro per caffè doppio
- Misurino dosatore con pressino
- Braccio portafiltri
- Manuale di istruzioni

Primo uso

- Versare acqua nel serbatoio d'acqua senza eccedere il livello indicato di "MAX". Chiudere il coperchio del serbatoio d'acqua.
- Collegare il cavo della macchina da caffè alla presa di corrente e premere il tasto di accensione. La spia si accenderà.
- Premere il tasto di controllo manuale per attivare la pompa d'acqua. La pompa d'acqua inizierà automaticamente a inviare acqua alla macchina del caffè per riscaldarla.
- La macchina comincerà a preriscaldarsi e la spia lampeggerà durante il processo di preriscaldamento. Terminato questo processo (circa 2 minuti) il prodotto avrà raggiunto la temperatura ottimale e la spia smetterà di lampeggiare.
- Premere il tasto espresso per preparare un caffè singolo. La macchina comincerà ad espellere acqua, utilizzarla per pulire i filtri.

3. FUNZIONAMENTO

Preparazione del caffè

- Collocare il filtro nel supporto del braccio portafiltri della macchina da caffè.
- Mentre la macchina effettua il processo di preriscaldamento, riempire di caffè il filtro e utilizzare il pressino del misurino dosatore per pressarlo.
- Afferrare il braccio portafiltri della macchina, introdurre il supporto del filtro nella macchina e collocare una tazza vuota sulla griglia estraibile.
- Premere il tasto espresso per preparare un caffè ristretto.
- Premere il tasto doppio espresso per preparare un doppio espresso.

Le due funzioni precedenti sono personalizzabili. Se si desidera cambiare il volume predefinito di una bevanda, procedere in questo modo:

1. Premere il tasto espresso o doppio espresso. Una volta ottenuta la quantità di bevanda desiderata, premere di nuovo il tasto precedente per interrompere l'erogazione. La prossima volta che verrà premuto il tasto, la macchina erogherà la quantità salvata.
2. Premere una volta il tasto di "controllo manuale" per preparare caffè e premere di nuovo per fermare l'erogazione una volta ottenuta la quantità desiderata.

Funzione vapore e schiuma

- Premere il tasto del vapore. La spia s'illuminerà di rosso e lampeggerà. Una volta preriscaldata la macchina, la spia smetterà di lampeggiare.
- Riempire un terzo di una caraffa piccola per il latte e introdurre il beccuccio del montalatte girando con cura la manopola del vapore.

ATTENZIONE:

- Si consiglia di emettere un po' di vapore prima di utilizzare il montalatte.
- Si consiglia di usare latte intero e freddo per ottenere ottimi risultati.
- L'angolazione del montalatte è regolabile.
- Pulire sempre l'uscita del vapore con una spugna umida subito dopo l'uso. Successivamente, rimuovere il tubo del montalatte e pulire il condotto interno. Inoltre, si consiglia di ripetere l'operazione di vapore per rimuovere possibili residui di latte rimasti all'interno.

Funzione di acqua calda

- Premere il tasto di accensione: la spia s'illuminerà di blu indicando il preriscaldamento della macchina. Quando la spia smette di lampeggiare, la macchina sarà pronta.
- Girare la manopola in posizione ON per espellere acqua calda. L'acqua calda può essere utilizzata per pulire, per riscaldare le tazze, per bere, ecc.
- Girare nuovamente la manopola in posizione OFF per spegnere la macchina da caffè.

4. PULIZIA E MANUTENZIONE

- Scollegare il cavo e aspettare che l'apparecchio si raffreddi prima di iniziare la pulizia. Non sommergere il prodotto in acqua o altri tipi di liquido durante la pulizia.
- La mancanza di manutenzione e pulizia del prodotto può portare al deterioramento della superficie del prodotto e influenzare la sua vita utile.
- Non utilizzare detergenti aggressivi, benzina, abrasivi in polvere o spazzole metalliche per pulire le parti dell'apparecchio.
- Utilizzare un panno morbido e umido per pulire il montalatte e il beccuccio, espellere vapore dopo ogni uso per evitare che il latte possa seccarsi ed ostruire il montalatte.
- Si consiglia di effettuare un ciclo completo di pulizia ogni 3 mesi. Per fare ciò, seguire questi passaggi:

1. Riempire il serbatoio d'acqua, aggiungere un decalcificante commerciale secondo le proporzioni fornite dal produttore dello stesso ed eseguire un ciclo di pulizia completo per pulire l'interno della macchina da caffè.
2. Ripetere il processo precedente solamente con acqua per risciacquare la macchina da caffè ed eliminare residui di prodotto usato precedentemente.

5. RISOLUZIONE DEI PROBLEMI

Se si verificano problemi con l'apparecchio o si teme che non funzioni correttamente, è possibile effettuare alcuni semplici controlli prima di chiamare il Servizio Clienti ufficiale di Cecotec.

Problema	Possibili cause	Possibili soluzioni
Il caffè non esce.	Assenza di acqua nel serbatoio. Il caffè è troppo macinato. Vi è troppo caffè nel filtro. L'apparecchio non è acceso o collegato. Il caffè è stato eccessivamente pressato. Il caffè non viene erogato e/o non c'è pressione.	Aggiungere acqua. Macinare il caffè meno finemente. Riempire il filtro con meno caffè. Collegare l'unità alla corrente e accenderla. Riempire il filtro con caffè senza premere eccessivamente. Decalcificare completamente il prodotto.
Il caffè non esce dal bordo del braccio.	Il braccio non è stato collocato in posizione di blocco. Sono presenti residui di caffè macinato attorno al bordo del filtro. Vi è troppo caffè nel filtro.	Girare il manico del filtro in posizione di blocco. Pulire il bordo. Riempire il filtro con meno caffè.
Il caffè esce rapidamente.	Il caffè è stato macinato grossolanamente. Non vi è sufficiente caffè nel filtro. Il caffè non è stato pressato in modo corretto	Utilizzare caffè macinato più finemente. Utilizzare più caffè. Riempire di caffè il filtro e premerlo con maggior forza.

AVVERTENZA:

Non tentare di riparare l'apparecchio da soli. Se il problema persiste dopo aver effettuato i controlli descritti, contattare un elettricista qualificato, personale autorizzato, il negozio in cui è stato acquistato il prodotto o il Servizio Clienti ufficiale di Cecotec.

6. SPECIFICHE TECNICHE

Modello: Power Espresso 20 Matic
Codice prodotto: 01509
Potenza: 850 W
Tensione e frequenza: 220-240 V~, 50/60 Hz

Le specifiche tecniche possono cambiare senza previa notifica per migliorare la qualità del prodotto.
Fabbricato in China | Progettato in Spagna

7. RICICLAGGIO DI APPARECCHIATURE ELETTRICHE ED ELETTRONICHE

Questo simbolo indica che, in conformità con le normative vigenti, il prodotto e/o la batteria devono essere smaltiti separatamente dai rifiuti domestici. Quando questo prodotto raggiunge la fine della sua vita utile, è necessario rimuovere le pile/batterie/accumulatori e portarlo in un punto di raccolta designato dalle autorità locali.
Per ottenere informazioni dettagliate sulla forma più adeguata per gettare gli elettrodomestici e/o le corrispondenti batterie, il consumatore dovrà contattare le autorità locali.
Il rispetto delle linee guida di cui sopra aiuterà a proteggere l'ambiente.

8. GARANZIA E SUPPORTO TECNICO

Cecotec sarà responsabile nei confronti dell'utente finale o del consumatore per qualsiasi difetto di conformità esistente al momento della consegna del prodotto nei termini, condizioni e scadenze stabilite dalla normativa vigente.
Si raccomanda che le riparazioni siano effettuate da personale specializzato.
Se si riscontra un problema con il prodotto o in caso di dubbi, si prega di contattare il Servizio di Assistenza Tecnica ufficiale di Cecotec al numero +34 96 321 07 28.

9. COPYRIGHT

I diritti di proprietà intellettuale dei testi di questo manuale appartengono a CECOTEC INNOVACIONES, S.L. Tutti i diritti riservati. Il contenuto di questa pubblicazione non può essere, in tutto o in parte, riprodotto, archiviato in un sistema di recupero, trasmesso o distribuito con qualsiasi mezzo (elettronico, meccanico, fotocopia, registrazione o simile) senza la previa autorizzazione di CECOTEC INNOVACIONES, S.L.

1. PEÇAS E COMPONENTES

Fig. 1
1. Botão Expresso
2. Botão Expresso duplo
3. Controlo manual
4. Botão Ligar
5. Botão Vapor
6. Grelha extraível
7. Gaveta
8. Tampa do depósito de água
9. Depósito de água
10. Seletor de vapor
11. Corpo principal da máquina
12. Aba do espumador
13. Espumador
14. Colher doseadora e prensa
15. Braço
16. Lingueta do suporte do filtro
17. Suporte do filtro
18. Filtro para 2 cafés
19. Filtro para 1 café
20. Bandeja para aquecer chávenas

NOTA:
Os gráficos deste manual são representações esquemáticas e podem não corresponder exatamente ao aparelho.

2. ANTES DE USAR

- Este aparelho é acondicionado em embalagens concebidas para o proteger durante o transporte. Retire o aparelho da sua caixa e remova todo o material de embalagem. Pode manter a caixa original e outras embalagens num local seguro para evitar danos no aparelho, caso necessite de o transportar no futuro. Se deseja descartar a embalagem original, certifique-se de reciclar todos os elementos corretamente.
- Certifique-se de que todas as peças e componentes estejam incluídos e em bom estado. Se algum deles faltar ou não estiver em boas condições, contactar imediatamente o Serviço de Assistência Técnica da Cecotec.

Conteúdo da caixa
- Máquina de café express PowerEspresso 20 Matic
- Filtro para 1 café
- Filtro para 2 cafés
- Colher medidora com prensa
- Braço porta-filtros
- Este manual de instruções

Primeira utilização
- Verta água no depósito sem exceder o nível máximo marcado com "MAX". Feche a tampa do depósito de água.
- Conecte o cabo da máquina de café à tomada de corrente e pressione o botão Ligar. A luz indicadora acender-se-á.
- Prima o botão Controlo manual para ativar a bomba de água. A bomba de água começará automaticamente a mandar água à máquina de café para a aquecer.
- A máquina começará a pré-aquecer e o indicador luminoso piscará durante o processo de pré-aquecimento. Uma vez terminado este processo (2 minutos aproximadamente), o produto terá atingido a temperatura ideal e a luz deixará de piscar.
- Prima o botão para preparar 1 café. A máquina começará a tirar água, aproveite para limpar os filtros.

3. FUNCIONAMENTO

Preparar café
- Coloque o filtro dentro do suporte do braço da máquina.
- Enquanto a máquina está a pré-aquecer, encha o filtro de café e utilize a extremidade da colher para o prensar.
- Segure o braço da máquina de café, introduza o suporte do filtro na máquina e coloque um copo vazio na grelha extraível.
- Prima o botão Expresso e a máquina fará um café curto.
- Prima o botão Expresso duplo para preparar um expresso duplo.

As duas funções acima referidas são personalizáveis. Se você quiser alterar o volume padrão da bebida, proceda da seguinte forma:

1. Prima o botão Expresso ou Expresso duplo. Quando tenha obtido a quantidade de bebida desejada, volte a premir o botão anterior para parar a saída de bebida. A próxima vez que prima o botão, a máquina dispensará a quantidade guardada.
2. Prima o botão Controlo manual uma vez para que a máquina prepare café e prima-o novamente para parar quando tenha preparado a quantidade de café desejada.

Função de vapor e espuma
- Prima o botão Vapor. O indicador luminoso acenderá em cor vermelho e piscará. Uma vez que a máquina tenha pré-aquecido, a luz deixará de piscar.
- Encha um terço de um pequeno jarro de leite, introduza o bocal do espumador e rode o seletor de vapor com cuidado.

ATENÇÃO:
- É recomendável tirar um pouco de vapor antes de utilizar o espumador no leite.
- É recomendável usar leite gordo e frio para obter melhores resultados.
- O ângulo do espumador é ajustável.
- Limpe sempre a saída do vapor com uma esponja húmida imediatamente depois de a utilizar. A seguir, retire o tubo vaporizador e limpe o conduto interior. Além do mais, é recomendável fazer outra operação de vapor para purgar possíveis vestígios de leite que possam ter ficado no interior.

Função Água quente
- Prima o botão Ligar, o indicador luminoso acenderá em cor azul para indicar que a máquina está a pré-aquecer. Uma vez que a luz deixe de piscar, a máquina estará pronta.
- Rode o seletor até à posição ON para que a máquina tire água quente. Esta água quente pode ser usada para limpar, aquecer copos, beber, etc.
- Volte a rodar o seletor à posição OFF para desligar a máquina.

4. LIMPEZA E MANUTENÇÃO

- Desconecte o cabo da corrente elétrica e espere que arrefeça antes de limpar. Não submerja o produto na água nem em nenhum outro tipo de líquido durante a limpeza.
- A falta de manutenção e limpeza do produto pode provocar o deterioro da sua superfície e afetar a sua vida útil.
- Não utilize nunca detergentes fortes, gasolina, abrasivos em pó, esfregões metálicas para limpar nenhuma das partes do eletrodoméstico.
- Utilize um pano suave e húmido para limpar o espumador e o bocal e tire vapor depois de cada uso para evitar que o leite se seque, já que poderia causar o bloqueio do espumador.
- É recomendável realizar um ciclo completo de limpeza cada 3 meses. Para isso, siga os passos seguintes:

1. Encha o depósito de água, adicione um descalcificador comercial de acordo com as proporções indicadas pelo fabricante e realize um ciclo completo para limpar a máquina.
2. Repita o processo anterior só com água para aclarar a máquina e remover os restos do produto usado anteriormente.

5. RESOLUÇÃO DE PROBLEMAS

Se tiver problemas com o seu aparelho ou se estiver preocupado por este não estar a funcionar corretamente, pode efetuar algumas verificações simples antes de ligar para o Serviço de Atendimento ao Consumidor oficial da Cecotec.

Problema	Possíveis causas	Possíveis soluções
Não sai café.	Não há água no depósito. O café está demasiado moído. Há demasiado café no filtro. O aparelho não está aceso ou conectado. O café está demasiado prensado. Quase não sai café e/ou sem pressão.	Adicione água. Moa o café menos fino. Encha o filtro com menos café. Conecte a unidade a uma tomada de corrente e ligue-a. Encha o filtro com café e não o prense demasiado. Realize uma descalcificação completa do aparelho.
O café sai pela borda do braço.	O braço não foi colocado na posição de bloqueio. Há restos de café ao redor da borda do filtro. Há demasiado café no filtro.	Rode a asa do filtro à posição de bloqueio. Limpe a borda do filtro. Encha com menos café.
O café sai muito rápido.	O café está moído muito grosso. Não há suficiente café no filtro. O café não está prensado corretamente.	Utilize um café moído mais fino. Utilize mais café. Encha o filtro de café e prense-o com maior força.

ADVERTÊNCIA:

Não tente reparar o aparelho por si próprio. Se o problema persistir depois de ter efetuado as verificações descritas abaixo, contactar um eletricista qualificado, pessoal autorizado, a loja onde adquiriu o produto ou o Serviço de Atendimento ao Consumidor oficial da Cecotec.

6. ESPECIFICAÇÕES TÉCNICAS

Modelo: Power Espresso 20 Matic
Referência do produto: 01509
Potência: 850 W
Tensão e frequência: 220-240 V~, 50/60 Hz
As especificações técnicas podem ser alteradas sem notificação prévia para melhorar a qualidade do produto.
Fabricado na China | Desenhado na Espanha

7. RECICLAGEM DE APARELHOS ELÉTRICOS E ELETRÓNICOS

Este símbolo indica que, de acordo com os regulamentos aplicáveis, o produto e/ou a bateria devem ser eliminados separadamente do lixo doméstico. Quando este produto atingir o fim da sua vida útil, deverá remover as pilhas/baterias/acumuladores e levá-lo para um ponto de recolha designado pelas autoridades locais.
Para obter informação detalhada acerca da forma mais adequada de eliminar os seus equipamentos elétricos e eletrónicos e/ou as correspondentes baterias, o consumidor deverá contactar com as autoridades locais.
A conformidade com as diretrizes acima referidas ajudará a proteger o ambiente.

8. GARANTIA E SAT

A Cecotec será responsável perante o utilizador final ou consumidor por qualquer falta de conformidade que exista no momento da entrega do produto nos termos, condições e prazos estabelecidos pelos regulamentos aplicáveis.
Recomenda-se que as reparações sejam efetuadas por pessoal qualificado.
Se deteta uma ocorrência com o produto ou tem alguma consulta, entre em contacto com o Serviço de Assistência Técnica da Cecotec através do número de telefone +34 96 321 07 28.

9. COPYRIGHT

Os direitos de propriedade intelectual dos textos deste manual pertencem à CECOTEC INNOVACIONES, S.L. Todos os direitos reservados. O conteúdo desta publicação não pode, no todo ou em parte, ser reproduzido, armazenado num sistema de recuperação, transmitido ou distribuído por qualquer meio (eletrónico, mecânico, fotocópia, gravação ou similar) sem a autorização prévia da CECOTEC INNOVACIONES, S.L.

1. ONDERDELEN EN COMPONENTEN

Fig. 1

1. Knop voor espresso
2. Knop voor dubbele espresso
3. Handmatige controle
4. Aan-/uitknop
5. Stoomknop
6. Verwijderbaar rooster
7. Bakje
8. Deksel van het waterreservoir
9. Waterreservoir
10. Stoomregelaar
11. Behuizing van het toestel
12. Tabblad van de schuimer
13. Schuimer
14. Maatlepel met stamper
15. Arm
16. Bevestigingsclip van de filter
17. Filtersteun
18. Filter voor 2 koppen koffie
19. Filter voor 1 kop koffie
20. Kopjeswarmer

OPMERKING:

De afbeeldingen in deze handleiding zijn schematische voorstellingen en komen mogelijk niet exact overeen met het product.

2. VÓÓR U HET APPARAAT GEBRUIKT

- Dit apparaat heeft een verpakking die ontworpen is om het tijdens het transport te beschermen. Haal het apparaat uit de doos en verwijder al het verpakkingsmateriaal. U kunt de originele doos en andere verpakking op een veilige plaats bewaren om beschadiging van het apparaat te voorkomen als u het in de toekomst moet vervoeren. Als u de verpakking toch weggooit, zorg er dan voor een correcte recyclage.
- Controleer of alle onderdelen en componenten aanwezig en in goede staat zijn. Als een van deze ontbreekt of niet in goede staat is, neem dan onmiddellijk contact op met de Technische Dienst van Cecotec.

Inhoud van de doos

- Express koffiezetapparaat PowerEspresso 20 Matic
- Filter voor 1 koffie
- Filter voor 2 koppen koffie
- Maatlepel met stamper
- Filterhouder
- Handleiding

Eerste gebruik

- Doe water in het waterreservoir zonder het maximumteken te overschrijden. Sluit het deksel van het waterreservoir.
- Steek de stekker in het stopcontact en zet het toestel aan. Het indicatielampje zal oplichten.
- Druk op de knop voor handmatige bediening om de waterpomp te activeren. De waterpomp zal automatisch water door het toestel sturen om op te warmen.
- Het toestel zal zich beginnen voorverwarmen. Het indicatielampje zal knipperen. Eens dit proces afgelopen is (na 2 minuten ongeveer) zal het toestel de optimale temperatuur bereiken en stopt het licht met knipperen.
- Druk op de knop voor 1 koffie. Het toestel zal water beginnen uitstoten, gebruik dit om de filters te reinigen.

3. WERKING

Koffie zetten

- Zet de filter in de arm van het toestel.
- Terwijl het toestel aan het voorverwarmen is vult u de filter met koffie en gebruikt u het uiteinde van de maatlepel om hem aan te stampen.
- Grijp de arm van het toestel en zet de filterhouder erin. Zet een lege beker op het rooster.
- Druk op de knop voor espresso zodat het toestel een espresso bereidt.
- Druk op de dubbele espresso knop om een dubbele espresso te maken.

De 2 voorgaande functies zijn niet personaliseerbaar. Ga als volgt te werk indien u de vooraf bepaalde hoeveelheid drank wil aanpassen:

1. Druk op de knop voor espresso of dubbele espresso. Druk opnieuw op deze knop zodra u de gewenste hoeveelheid heeft. De volgende keer dat u op deze knop drukt zal het toestel de opgeslagen hoeveelheid zetten.
2. Druk op de knop voor handmatige bediening zodat het toestel koffie zet. Druk opnieuw op de knop om te stoppen zodra u de gewenste hoeveelheid koffie heeft.

Stoom en melkschuim

- Druk op de stoomknop. Het indicatielampje zal rood oplichten en knipperen. Eens het toestel voorverwarmd is zal het lampje stoppen met knipperen.
- Vul een klein kannetje met 1/3 melk, zet het mondstuk van de schuimer erin en draai voorzichtig aan de stoomknop.

PAS OP:

- Het wordt aanbevolen wat stoom te laten ontsnappen vooraleer u de melkschuimer gebruikt.
- Het wordt aanbevolen om koude volle melk te gebruiken voor het beste resultaat.
- De hoek van de schuimer is aanpasbaar.
- Waarschuwing: maak de stoomuitlaat altijd direct schoon met een vochtige spons na gebruik. Verwijder vervolgens de stoombuis en maak de binnenkant schoon. Bovendien is het aanbevolen om er nog eens stoom door de buis te sturen om eventuele melkresten aan de binnenkant te verwijderen.

Heet water functie

- Druk op de aan-knop, het indicatielampje zal blauw oplichten en knipperen om aan te geven dat het toestel aan het opwarmen is. Zodra het lampje stopt met knipperen is het toestel klaar.
- Draai de knop in de aan-positie zodat er het water uit het toestel komt. Dit warm water kan u gebruiken om schoon te maken, kopjes voor te verwarmen, te drinken etc.
- Draai de knop in de uit-positie om het toestel uit te schakelen.

4. SCHOONMAAK EN ONDERHOUD

- Haal de stekker uit het stopcontact en wacht tot het apparaat is afgekoeld voordat u het schoonmaakt. Dompel het toestel niet onder in water of andere vloeistoffen tijdens het schoonmaken.
- Een gebrek aan schoonmaak of onderhoud kan bijdragen aan een snelle veroudering van het toestel en de levensduur ervan verkorten.
- Gebruik geen sterke schoonmaakmiddelen, benzine, schurende poeders of metalen borstels om onderdelen van het toestel schoon te maken.
- Gebruik een zachte vochtige doek om de schuimer en het mondstuk schoon te maken na elk gebruik om te vermijden dat er melk opdroogt en de schuimer verstopt raakt.
- Het wordt aanbevolen om elke 3 maanden een volledige schoonmaakcyclus uit te voeren. Volg hiervoor de volgende stappen:

1. Vul het waterreservoir, voeg een commerciële waterontharder toe volgens de door de fabrikant van de waterontharder verstrekte verhoudingen en laat een volledige cyclus draaien om de binnenkant van de machine te reinigen.

2. Herhaal dit proces met zuiver water om het koffiezetapparaat te spoelen en eventuele resten te verwijderen.

5. PROBLEEMOPLOSSING

Als u problemen met het apparaat ondervindt of vreest dat deze niet goed werkt, kunt u een paar eenvoudige controles uitvoeren voordat u de Technische Dienst van Cecotec belt.

Probleem	Mogelijke oorzaken	Mogelijke oplossingen
Er komt geen koffie uit het toestel	Het waterreservoir is leeg. De koffie is te fijn gemalen. Er zit te veel koffie in de filter. Het toestel is niet ingeschakeld of aangesloten. De koffie is te hard aangestampt. Er komt bijna geen koffie uit en/of er is geen druk.	Voeg water toe. Maal de koffie minder fijn. Doe minder koffie in de filter. Steek de stekker in het stopcontact en schakel het toestel in. Vul de filter opnieuw met koffie, stamp hem niet te hard aan. Voer een volledige ontkalking van het apparaat uit.
De koffie loopt langs de rand van de arm.	De arm is niet correct bevestigd. Er zit gemalen koffie op de rand van de filter. Er zit te veel koffie in de filter.	Draai de filterhendel in de vergrendelstand. Maak de rand schoon. Doe er minder koffie in.
De koffie komt zeer snel.	De gemalen koffie is erg dik. Er zit onvoldoende koffie in de filter. De koffie is niet correct aangestampt	Gebruik een koffie die fijner gemalen is. Gebruik meer koffie. Vul de filter opnieuw met koffie en stamp hem harder aan.

WAARSCHUWING:

Probeer het apparaat niet zelf te repareren. Als het probleem aanhoudt nadat u de hierboven beschreven controles hebt uitgevoerd, neem dan contact op met een gekwalificeerde elektricien, bevoegd personeel, de winkel waar u het product hebt gekocht of de officiële Cecotec Klantenservice.

6. TECHNISCHE SPECIFICATIES

Model: Power Espresso 20 Matic
Referentie van het product: 01509
Vermogen: 850 W
Voltage en frequentie: 220-240 V~, 50/60 Hz
Technische specificaties kunnen zonder voorafgaande kennisgeving worden gewijzigd om de productkwaliteit te verbeteren.
Gemaakt in China / Ontworpen in Spanje.

7. RECYCLING VAN ELEKTRISCHE EN ELEKTRONISCHE APPARATUUR

Dit symbool geeft aan dat, volgens de geldende voorschriften, het product en/of de accu gescheiden van het huisvuil moeten worden afgevoerd. Wanneer dit product het einde van zijn levensduur bereikt, dient u de batterijen/accumulatoren te verwijderen en het naar een door de plaatselijke autoriteiten aangewezen inzamelpunt te brengen.
Voor gedetailleerde informatie over de aangewezen manier om elektrische apparaten en/of hun batterijen moet de consument de plaatselijke overheid contacteren.
Naleving van de bovenstaande richtsnoeren zal bijdragen tot de bescherming van het milieu.

8. GARANTIE EN TECHNISCHE ONDERSTEUNING

Cecotec is aansprakelijk tegenover de eindgebruiker of consument voor elk gebrek aan overeenstemming dat bestaat op het ogenblik van de levering van het product onder de voorwaarden, bepalingen en termijnen die zijn vastgelegd in de toepasselijke regelgeving.
Het wordt aanbevolen reparaties te laten uitvoeren door gekwalificeerd personeel.
Als u ooit een incident met het product ontdekt of vragen hebt, neem dan contact op met de officiële Technische Assistentie van Cecotec via het telefoonnummer +34 96 321 07 28.

9. COPYRIGHT

De intellectuele eigendomsrechten op de teksten in deze handleiding behoren toe aan CECOTEC INNOVACIONES, S.L. Alle rechten voorbehouden. De inhoud van deze publicatie mag niet, geheel of gedeeltelijk, worden verveelvoudigd, opgeslagen in een geautomatiseerd gegevensbestand, doorgegeven of verspreid op welke wijze dan ook (elektronisch, mechanisch, door fotokopieën, opnamen en dergelijke) zonder voorafgaande toestemming van CECOTEC INNOVACIONES, S.L.

1. CZĘŚCI I KOMPONENTY

Rys. 1
1. Przycisk espresso
2. Przycisk podwójnego espresso
3. Instrukcja sterowania
4. Przycisk zasilania
5. Przycisk pary
6. Zdejmowana siatka
7. Szufladka
8. Pokrywa zbiornika na wodę
9. Zbiornik na wodę
10. Pokrętło pary
11. Główna część ekspresu do kawy
12. Uchwyt spieniacza
13. Spieniacz do mleka
14. Miarka i naciśnij
15. Ramię
16. Zakładka przytrzymująca filtr
17. Uchwyt filtra
18. Filtr na 2 kawy
19. Filtr na 1 kawę
20. Taca do podgrzewania filiżanek

UWAGA:
Grafika tej instrukcji obsługi tak jak rysunki w niej zawarte, są schematyczną prezentacją i możliwe, że nie będą się zgadzać dokładnie wraz z produktem.

2. PRZED UŻYCIEM

- To urządzenie jest zapakowane w opakowanie zaprojektowane w celu ochrony podczas transportu. Wyjmij urządzenie z pudełka i usuń wszystkie materiały opakowaniowe. Oryginalne pudełko i inne elementy opakowania można przechowywać w bezpiecznym miejscu, aby zapobiec uszkodzeniu urządzenia w przypadku konieczności jego transportu w przyszłości. Jeśli chcesz pozbyć się oryginalnego opakowania, pamiętaj o prawidłowym recyklingu wszystkich jego elementów.
- Upewnij się, że wszystkie części i komponenty są dołączone i są w dobrym stanie. Jeśli któregoś z nich brakuje lub jest w złym stanie, natychmiast skontaktuj się z oficjalnym Serwisem Pomocy Technicznej Cecotec.

Zawartość opakowania
- Ekspres do kawy express PowerEspresso 20 Matic
- Filtr do kawy
- Filtruj na dwie kawy
- Miarka z praską
- Ramię uchwytu filtra
- Ta instrukcja obsługi

Pierwsze użytkowanie
- Wlej wodę do zbiornika na wodę, nie przekraczając maksymalnego poziomu oznaczonego „MAX". Zamknij pokrywę zbiornika na wodę.
- Podłącz przewód ekspresu do gniazdka elektrycznego i naciśnij przycisk zasilania. Kontrolka zaświeci się.
- Naciśnij przycisk sterowania ręcznego, aby włączyć pompę wodną. Pompa wodna automatycznie zacznie wysyłać wodę do ekspresu w celu jej podgrzania.
- Urządzenie zacznie się nagrzewać, a lampka kontrolna będzie migać podczas procesu nagrzewania. Po zakończeniu tego procesu (około 2 minuty) produkt osiągnie optymalną temperaturę, a lampka przestanie migać.
- Naciśnij przycisk, aby przygotować 1 kawę. Maszyna zacznie wylewać wodę, użyj jej do wyczyszczenia filtrów.

3. FUNKCJONOWANIE

Przygotowywanie kawy
- Umieść filtr wewnątrz wspornika na ramieniu ekspresu do kawy.
- Gdy urządzenie się nagrzewa, napełnij filtr do kawy i naciśnij go końcem łyżki.
- Weź ramię ekspresu do kawy, włóż uchwyt filtra do urządzenia i umieść pustą szklankę na wyjmowanym stojaku.
- Naciśnij przycisk espresso, aby urządzenie przygotowało małą kawę.
- Naciśnij przycisk podwójnego espresso, aby urządzenie przygotowało podwójne espresso.

Obie powyższe funkcje można dostosować. Jeśli chcesz zmienić domyślną objętość napoju, wykonaj następujące czynności:

1. Naciśnij przycisk espresso lub podwójnego espresso. Po uzyskaniu żądanej ilości napoju ponownie naciśnij poprzedni przycisk, aby zatrzymać wydawanie napoju. Następnym razem, gdy naciśniesz przycisk, maszyna wyda zaoszczędzoną ilość.
2. Naciśnij raz przycisk „sterowania ręcznego", aby urządzenie zaparzyło kawę i naciśnij go ponownie, aby zatrzymać się po zaparzeniu żądanej ilości kawy.

Funkcja pary i piany
- Naciśnij przycisk pary. Kontrolka zmieni kolor na czerwony i zacznie migać. Gdy urządzenie zostanie wstępnie podgrzane, lampka przestanie migać.
- Napełnij mały dzbanek w jednej trzeciej mlekiem, włóż dyszę spieniacza i ostrożnie obróć pokrętło wyboru pary.

UWAGA:
- Zaleca się uwolnienie niewielkiej ilości pary przed użyciem spieniacza do mleka.
- W celu uzyskania najlepszych rezultatów zaleca się stosowanie zimnego pełnego mleka.
- Kąt spieniacza jest regulowany.
- Wylot pary należy zawsze czyścić wilgotną gąbką natychmiast po użyciu. Następnie wyjmij rurkę parownika i wyczyść rurkę wewnętrzną. Ponadto zaleca się przeprowadzenie kolejnej operacji parowej, aby usunąć wszelkie ślady mleka, które mogły pozostać w środku.

Funkcja ciepłej wody
- Naciśnij przycisk zasilania, kontrolka zmieni kolor na niebieski, wskazując, że urządzenie się nagrzewa. Gdy lampka przestanie migać, maszyna jest gotowa.
- Ustaw przełącznik w pozycji ON, aby urządzenie pobierało gorącą wodę. Ta gorąca woda może być używana do czyszczenia, podgrzewania szklanek, do picia itp.
- Ustaw przełącznik z powrotem w pozycji OFF, aby wyłączyć maszynę.

4. CZYSZCZENIE I KONSERWACJA

- Odłącz przewód od gniazdka i poczekaj, aż ostygnie przed rozpoczęciem czyszczenia. Podczas czyszczenia nie zanurzaj produktu w wodzie ani żadnej innej cieczy.
- Brak konserwacji i czyszczenia produktu może spowodować pogorszenie jego powierzchni i wpłynąć na jego żywotność.
- Nigdy nie używaj silnych detergentów, proszków ściernych ani metalowych szczotek do czyszczenia jakiejkolwiek części urządzenia.
- Użyj miękkiej, wilgotnej szmatki do czyszczenia spieniacza, dyszy i pary po każdym użyciu, aby zapobiec wysychaniu mleka, co może spowodować zablokowanie spieniacza.
- Zaleca się przeprowadzenie pełnego cyklu czyszczenia co 3 miesiące. Aby to zrobić, wykonaj poniższe czynności:

1. Napełnij zbiornik na wodę, dodaj dostępny w sprzedaży zmiękczacz zgodnie z proporcjami podanymi przez producenta i uruchom pełny cykl czyszczenia wnętrza urządzenia.
2. Powtórz powyższy proces z samą wodą, aby przepłukać ekspres i usunąć wszelkie pozostałości poprzednio używanego produktu.

5. ROZWIĄZYWANIE PROBLEMÓW

Jeśli masz problemy z urządzeniem lub obawiasz się, że nie działa prawidłowo, możesz przeprowadzić kilka prostych kontroli przed skontaktowaniem się z oficjalnym Biurem Obsługi Klienta Cecotec.

Problem	Prawdobodobna przyczyna	Możliwe rozwiązania
Kawa nie nalewa się.	W zbiorniku nie ma wody. Kawa jest zbyt drobno mielona. W filtrze jest za dużo kawy. Urządzenie nie jest włączone lub piodłączone. Kawa jest za bardzo dociśnięta. Prawie nie wypływa kawa i/lub nie ma ciśnienia.	Dodaj wody. Mielona kawa nie jest wystarczająco drobno mielona. Napełnij filtr mniejszą ilością kawy. Podłącz jednostkę do gniazdka zasilania. Napełnij filtr kawą automatycznie, nie dociskaj zbyt mocno. Wykonaj pełne odwapnienie urządzenia
Kawa wychodzi bokiem ramienia.	Ramię nie zostało umieszczone poprawnie w pozycji blokowania. Mielona kawa w pobliżu krawędzi filtra. W filtrze znajduje się zbyt duża ilość kawy.	Przekręć uchwyt filtra do pozycji blokady. Wyczyść krawędź. Napełnij je mniejszą ilością.
Kawa wychodzi zbyt szybko.	Kawa jest zbyt grubo zmielona. Nie ma wystarczającej ilości kawy w filtrze. Kawa nie jest prasowana prawidłowo	Użyj drobno milonej kawy. Użyj więcej kawy. Napełnij filtr kawą i dociśnij go dalej.

OSTRZEŻENIE:

Nie próbuj samodzielnie naprawiać urządzenia. Jeśli problem nie ustąpi po przeprowadzeniu opisanych kontroli, skontaktuj się z wykwalifikowanym elektrykiem, autoryzowanym personelem, sklepem, w którym kupiłeś produkt lub oficjalnym Biurem Obsługi Klienta Cecotec.

6. DANE TECHNICZNE

Model: Power Espresso 20 Matic
Referencja produktu: 01509

Moc: 850 W
Napięcie i częstotliwość: 220-240 V~, 50/60 Hz
Specyfikacje techniczne mogą ulec zmianie bez wcześniejszego powiadomienia w celu poprawy jakości produktu.
Zaprojektowano w Hiszpanii | Wyprodukowano w Chinach

7. RECYKLING URZĄDZEŃ ELEKTRYCZNYCH I ELEKTRONICZNYCH

Ten symbol oznacza, że zgodnie z obowiązującymi przepisami produkt i/lub bateria muszą być utylizowane oddzielnie od odpadów domowych. Kiedy produkt osiągnie koniec okresu użytkowania, należy wyjąć baterie/baterie/akumulatory i przekazać go do punktu zbiórki wyznaczonego przez władze lokalne.
Aby uzyskać szczegółowe informacje na temat najbardziej odpowiedniego sposobu utylizacji sprzętu gospodarstwa domowego i / lub odpowiednich baterii, konsument powinien skontaktować się z lokalnymi władzami.
Przestrzeganie powyższych wytycznych pomoże chronić środowisko.

8. GWARANCJA I SERWIS TECHNICZNY

Cecotec odpowie użytkownikowi lub konsumentowi końcowemu za wszelkie niezgodności występujące w momencie dostawy produktu na warunkach i terminach określonych w obowiązujących przepisach.
Zaleca się, aby naprawy były przeprowadzane przez wyspecjalizowany personel.
Jeśli wykryjesz incydent z produktem lub masz jakiekolwiek pytania, skontaktuj się z oficjalnym Serwisem Pomocy Technicznej Cecotec pod numerem telefonu +34 96 321 07 28.

9. COPYRIGHT

Prawa własności intelektualnej do tekstów tej instrukcji obsługi należą do CECOTEC INNOVACIONES, S.L. Wszelkie prawa zastrzeżone. Treść niniejszej publikacji nie może być w całości ani w części reprodukowana, przechowywana w systemie wyszukiwania, przekazywana lub rozpowszechniana w jakikolwiek sposób (elektroniczny, mechaniczny, fotokopiowany, nagrywany lub podobny) bez uprzedniej zgody CECOTEC INNOVACIONES, SL

1. ČÁSTI A SLOŽENÍ

Obr. 1

1. Tlačítko espresso
2. Tlačítko dvojité espresso
3. Manuální kontrola
4. Tlačítko zapnutí
5. Tlačítko páry
6. Vyjámatelná mřížka
7. Zásuvka
8. Kryt nádoby na vodu
9. Nádoba na vodu
10. Selektor páry
11. Základné tělo přístroje
12. Příruba pěniče
13. Pěnič
14. Odměrka s lisem
15. Rameno
16. Jazýček upevnění filtru
17. Držák na filtry
18. Filtr na 2 kávy
19. Filtr na jednu kávu
20. Podložka na ohřev šálků

POZNÁMKA:

Grafika v této příručce je schematickým znázorněním a nemusí přesně odpovídat výrobku.

2. PŘED POUŽITÍM

- Tento spotřebič je zabalen v obalu, který jej chrání během přepravy. Tento spotřebič je zabalen v obalu, který jej chrání během přepravy. Originální krabici a další obalové položky můžete uschovat na bezpečném místě, abyste zabránili poškození zařízení v případě potřeby přepravy v budoucnu. Pokud chcete obaly vyhodit, ujistěte se, že se jich zbavíte správným způsobem.
- Ujistěte se, že všechny díly a součásti jsou zahrnuty a v dobrém stavu. Pokud některá chybí nebo není v dobrém stavu, okamžitě kontaktujte oficiální servisní službu Cecotec.

Obsah krabice

- Kávovar express PowerEspresso 20 Matic
- Filtr na jednu kávu
- Filtr na dvě kávy
- Odměrka s lisem
- Držák na filtry
- Tento návod k použití

První použití

- Nalejte do nádoby vodu tak, aby její hladina nepřesáhla značku MAX. Zavřete víko na nádobu na vodu.
- Připojte kabel kávovaru do sítě elektrické energie a stiskněte tlačítko zapnutí. Podsvícený indikátor se rozsvítí.
- Stiskněte tlačítko manuální kontroly pro aktivaci vodního čerpadla. Vodní čerpadlo začne automaticky pumpovat vodu do těla přístroje, aby ji ohřálo.
- Přístroje se začne předehřívat a světelný indikátorbude během sprocesu zahřívání blikat. Jakmile tento proces skončí (asi 2 minuty). přístroj dosáhl optimální teploty a světlo přestane blikat.
- Stiskněte tlačítko pro přípravu 1 kávy. Přístrj začne nalévat vodu, použijte ji k vyčištění filtrů.

3. FUNGOVÁNÍ

Příprava kávy

- Vložte filtr do držáku ramene kávovaru.
- Během procesu předehřívání přístroje naplňte filtr kávou a použijte konec odměrky pro její stisknutí.
- Uchopte rameno kávovaru, vložte držák na filtry do kávovaru a umístěte prázdný šálek na vyjímatelnou mřížku.
- Stiskněte tlačítko espressa, aby kávovar připravil tuto kávu.
- Stiskněte tlačítko pro dvojité espresso, aby přístroj připravil dvojité espresso.

Obě výše uvedené funkce jsou přizpůsobitelné. Pokue chcete změnit přednstavené množství nápoje, postupujte následovně:

1. Stiskněte tlačítko espresso nebo espresso doble. Jakmile máte požďované množství kávy, stiskněte znovu předchízející tlačítko, abyste proud kávy zastavili. Jakmile příště stiskněte tlačítko, přístroj vydá nastavené množství kávy.
2. Stiskněte jednou tlačítko manuální kontroly, aby kávovar připravil kávu a stiskněte ho ještě jednou, aby zastavil, když už máte kávy dostatek.

Funkce páry a pěny

- Stiskněte tlačítko páry. Kontrolka se rozsvítí červeně a začne blikat. Jakmile je přístroj nahřátý, světlo přestane blikat.
- Naplňte třetinu malé nádoby na mléko a vložte ústí pěniče do nádoby. Opatrně otočte selektorem páry.

UPOZORNĚNÍ:

- Před použitím napěňovače na mléko se doporučuje vypustit trochu páry.
- Doporučujeme použítstudené plnotučné mléko, abyste dosáhli optimálních vásledků.
- Úhel skimmeru je nastavitelný.
- Vždy vyčistěte vývod na páru ihned po použití vlhkou houbou. Potom vytáhněte pěnící trubici a vyčistěte venkovní vývod. Navíc se doporučuje provést další čištění pomocí vypuštění páry, aby se vyčistily zbytky mléka vevnitř pěniče.

Funkce horké vody

- Stiskněte tlačítko zapnutí, svwtelný indikátor se rozsvítí modře, aby naznačil, že se přístroj nahřívá. Jakmile je přístroj nahřátý, světlo přestane blikat.
- Otočte selektorem do pozice ON, aby přístroj začal vydávat horkou vodu. Tuto horkou vodu můžete používat na čištění, na nahřátí sklenic, na pití, atd.
- Otočte selektorem do pozice OFF, abyste přístroj vypnuli.

4. ČIŠTĚNÍ A ÚDRŽBA

- Před zahájením čištění odpojte kabel ze zásuvky a počkejte, až vychladne. Během čištění se vyhněte ponoření do vody ani jiné tekutiny.
- Špatná údržba a čištění přístroje může způsobit opotřebení povrchu a ovlivnit životnost přístroje.
- Nikdy nepoužívejte silné saponáty, benzín, prášková abraziva nebo kovové kartáče na čištění jakékoli části elektrického přístroje.
- Použijte jemný vlhký hadřík, abyste vyčistili pěnič a ústí a vypusťte páru po každém použití, abyste zabránili zaschnutí mléka, což by mohlo způsobit ucpání pěniče.
- Doporučuje se provést kompletní čištění každé 3 měsíce. Pro čištění následujte tyto kroky:

1. Naplňte nádržku na vodu, přidejte komerčně dostupný změkčovač v souladu s poměrem stanoveným výrobcem a spusťte celý cyklus vnitřního čištění.
2. Opakujte výše uvedený proces pouze s vodou, abyste kávovar opláchli a odstranili všechny zbytky dříve použitého produktu.

5. ŘEŠENÍ PROBLÉMŮ

Pokud se setkáte s problémy se zařízením nebo se obáváte, že nefunguje správně, můžete provést několik jednoduchých kontrol, než zavoláte oficiální zákaznický servis Cecotec.

Problém	Možné příčiny	Možná řešení
Káva nevytéká	V nádržce na vodu není voda. Káva je namletá velmi na jemno. Ve filtru je příliš mnoho kávy. Přístroj není správně připojen do sítě elektrické energie nebo není zapnutý. Káva je příliš stlačená. Nevytéká téměř žádná káva a/nebo žádný tlak.	Přidejte vodu. Namelte kávu více nahrubo. Naplňte filtr menším množstvím kávy. Připojte přístroj do sítě elektrické energie a zapněte ho. Naplňte filtr kávou a netlačte na ni tak moc. Proveďte kompletní odvápnění zařízení
Káva vytéká přes hranu ramene.	Rameno není upevněné v pozici zablokování. Kolem hrany ramene je káva. Ve filtru je příliš mnoho kávy.	Otočte držákem filtru do pozice blokování. Vyčistěte okroje. Naplňte méně kávy.
Káva vytéká příliš rychle.	Káva je namletá příliš nahrubo. Ve filtru není dostatek kávy. Káva není správně stlačena	Použijte namletou jemněji. Použijte více kávy. Naplňte filtr kávou a stiskněte ji více.

UPOZORNĚNÍ:

Nepokoušejte se opravit zařízení sami. Pokud problém přetrvává i po provedení popsaných kontrol, kontaktujte kvalifikovaného elektrikáře, autorizovaný personál, obchod, kde jste výrobek zakoupili, nebo oficiální zákaznický servis Cecotec.

6. TECHNICKÉ SPECIFIKACE

Model: Power Espresso 20 Matic
Reference produktu: 01509
Výkon: 850 W
Napětí a frekvence: 220-240 V~, 50/60 Hz
Technické specifikace se mohou změnit bez předchozího upozornění za účelem zlepšení kvality produktu.
Vyrobeno v Číně | Navrženo ve Španělsku

7. RECYKLACE ELEKTRICKÝCH A ELEKTRONICKÝCH ZAŘÍZENÍ

Tento symbol označuje, že v souladu s platnými předpisy musí být výrobek a/nebo baterie zlikvidovány odděleně od domovního odpadu. Po skončení životnosti tohoto výrobku musíte baterie/akumulátory vyjmout a odnést na sběrné místo určené místními úřady.
Podrobné informace o tom, jak správně likvidovat elektrická a elektronická zařízení a/nebo baterie, by měli spotřebitelé získat od místních úřadů.
Dodržování výše uvedených pokynů přispěje k ochraně životního prostředí.

8. ZÁRUKA A TECHNICKÝ SERVIS

Společnost Cecotec odpovídá konečnému uživateli nebo spotřebiteli za jakýkoli nesoulad, který existuje v době dodání výrobku za podmínek a ve lhůtách stanovených platnými předpisy. Doporučuje se, aby opravy prováděl kvalifikovaný personál.
Pokud zjistíte problém s výrobkem nebo máte jakékoli dotazy, obraťte se na oficiální technickou podporu společnosti Cecotec na čísle +34 96 321 07 28.

9. COPYRIGHT

Práva duševního vlastnictví k textům v této příručce patří společnosti CECOTEC INNOVACIONES, S.L. Všechna práva jsou vyhrazena. Obsah této publikace nesmí být vcelku ani po částech reprodukován, ukládán do vyhledávacího systému, přenášen nebo šířen jakýmkoli způsobem (elektronicky, mechanicky, fotokopírováním, nahráváním nebo podobně) bez předchozího souhlasu společnosti CECOTEC INNOVACIONES, S.L.

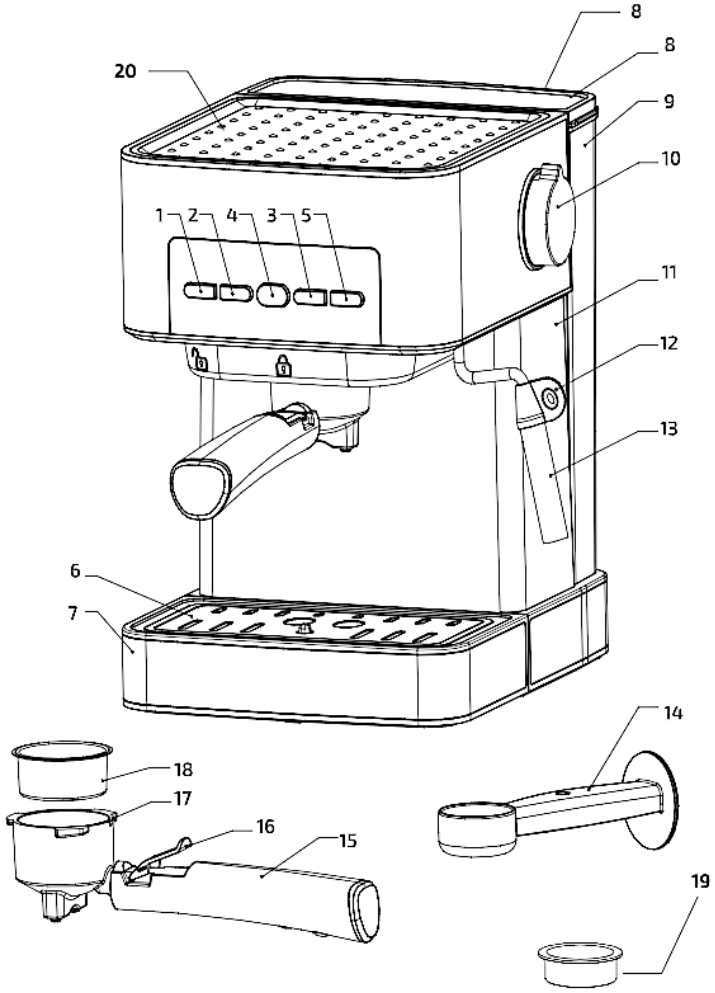

Fig./Img./Abb./Afb./ Rys./Obr. 1

www.cecotec.es

EA02230302

Cecotec Innovaciones S. L.
C/de la Pinadeta s/n, 46930
Quart de Poblet, Valencia, Spain