ROYAL
catering

BEDIENUNGSANLEITUNG

User manual | Instrukcja | Návod k použití | Manuel d´utilisation | Istruzioni per l'uso | Manual de instrucciones

HAND MIXER

- **RCSM**-850-550
- **RCSM**-850-500
- **RCSM**-650-450
- **RCSM**-650-400
- **RCSM**-450-300
- **RCSM**-450-250
- **RCSM**-450-235
- **RCSM**-280AV
- **RCSM**-280AV-I

DE	Produktname:	STABMIXER	STABMIXER MIT SCHNEEBESEN
EN	Product name:	HAND MIXER	HAND MIXER WITH A WHISK
PL	Nazwa produktu:	MIKSER RĘCZNY	MIKSER RĘCZNY Z TRZEPACZKĄ
CZ	Název výrobku	TYČOVÝ MIXÉR	TYČOVÝ MIXÉR S METLIČKAMI
FR	Nom du produit:	BATTEUR ELECTRIQUE	BATTEUR ELECTRIQUE AVEC UN CLAPET
IT	Nome del prodotto:	FRULLATORE A IMMERSIONE	FRULLATORE A IMMERSIONE CON FRUSTA
ES	Nombre del producto:	BATIDORA DE MANO	BATIDORA DE MANO CON BATIDOR
HU	Termék neve	KÉZI MIXER	KÉZI MIXER HABVERŐVEL
DA	Produktnavn	HÅNDMIXER	HÅNDMIXER MED PISKERIS
DE	Modell:	**RCSM-850-550** **RCSM-850-500** **RCSM-650-450** **RCSM-650-400** **RCSM-450-300** **RCSM-450-250** **RCSM-450-235** **RCSM-280AV**	**RCSM-280AV-1**
EN	Product model:		
PL	Model produktu:		
CZ	Model výrobku		
FR	Modèle:		
IT	Modello:		
ES	Modelo:		
HU	Modell		
DA	Model		
DE	Hersteller	expondo Polska sp. z o.o. sp. k.	
EN	Manufacturer		
PL	Producent		
CZ	Výrobce		
FR	Fabricant		
IT	Produttore		
ES	Fabricante		
HU	Termelő		
DA	Producent		
DE	Anschrift des Herstellers	ul. Nowy Kisielin – Innowacyjna 7, 66-002 Zielona Góra | Poland, EU	
EN	Manufacturer Address		
PL	Adres producenta		
CZ	Adresa výrobce		
FR	Adresse du fabricant		
IT	Indirizzo del produttore		
ES	Dirección del fabricante		
HU	A gyártó címe		
DA	Producentens adresse		

Technische Daten

Beschreibung des Parameters	Wert des Parameters			
Produktname	STABMIXER 550	STABMIXER 500	STABMIXER 450	STABMIXER 400
Modell	**RCSM-850-550**	**RCSM-850-500**	**RCSM-650-450**	**RCSM-650-400**
Versorgungsspannung [V~] / Frequenz [Hz]	230/50			
Nennleistung [W]	850		650	
Drehzahl der Klinge [U/Min.]	8000–18000			
Abmessungen des Geräts [mm]	Ø155x984	Ø155x934	Ø155x884	Ø155x834
Gewicht des Geräts [kg]	4,68	4,54	4,31	4,16
Handgriff Abmessungen [mm]	Ø120x434			
Gewicht des Handgriffs [kg]	3			
Abmessungen des Aufsatzes (Griff + Aufsatz) [mm]	Ø35x550	Ø35x500	Ø35x450	Ø35x400
Gewicht des Aufsatzes (Griff + Aufsatz) [kg]	1,68	1,54	1,31	1,16

Beschreibung des Parameters	Wert des Parameters				
Produktname	STABMIXER 250	STABMIXER 300	STABMIXER 350	STABMIXER 185	STABMIXER MIT SCHNEEBESEN
Modell	**RCSM-450-250**	**RCSM-450-300**	**RCSM-450-235**	**RCSM-280AV**	**RCSM-280AV-1**
Versorgungsspannung [V~] / Frequenz [Hz]	230/50				
Nennleistung [W]	450			280	
Drehzahl der Klinge [U/Min.]	4000–16000			6000–20000	

Abmessungen des Geräts (Griff + Aufsatz) [mm]	Ø135x683	Ø135x733	Ø135x783	Ø113x548	Ø113x578
Gewicht des Geräts (Griff + Aufsatz) [kg]	3,5	3,6	3,75	2,05	2,3
Handgriff Abmessungen [mm]	Ø100x433			Ø88x363	
Gewicht des Handgriffs [kg]	2,55			1,5	
Aufsatz Abmessungen [mm]	Ø35x250	Ø35x300	Ø35x350	Ø25x185	Ø25x215
Gewicht des Aufsatzes [kg]	0,87	1,07	1,25	0,81	0,49

1. Allgemeine Beschreibung

Diese Gebrauchsanweisung soll Ihnen helfen, das Gerät sicher und zuverlässig zu benutzen. Das Produkt wurde streng nach den technischen Spezifikationen unter Verwendung der neuesten Technologien und Komponenten und Einhaltung höchster Qualitätsstandards entwickelt und hergestellt.

VOR DEM GEBRAUCH
DIE GEBRAUCHSANWEISUNG SORGFÄLTIG LESEN UND VERSTEHEN.

Um einen langen und zuverlässigen Betrieb des Geräts zu gewährleisten, ist darauf zu achten, dass es gemäß dieser Gebrauchsanweisung sachgemäß bedient und gewartet wird. Die in dieser Gebrauchsanweisung enthaltenen technischen Daten und Spezifikationen sind aktuell. Der Hersteller behält sich das Recht vor, Änderungen zum Zwecke der Qualitätsverbesserung vorzunehmen. Unter Berücksichtigung des technischen Fortschritts und der Möglichkeiten zur Lärmminderung wurde das Gerät so entwickelt und gebaut, dass das Risiko durch Lärmemissionen auf ein Minimum reduziert wird.

Symbolerklärung

CE	Das Produkt erfüllt die Anforderungen der einschlägigen Sicherheitsnormen.

	Lesen Sie vor der Verwendung unbedingt die Gebrauchsanweisung.
	Recycelbares Produkt.
	ACHTUNG! oder **WARNUNG**! oder **BEACHTEN**! zur Beschreibung der jeweils eingetretenen Situation (allgemeines Warnzeichen).
	ACHTUNG! Warnung vor Stromschlag!
	Vorsicht vor rotierenden Schneidelementen! Verletzungsgefahr
	Gerät der Schutzklasse II mit doppelter Isolierung.
	Nur für internen Gebrauch.

ACHTUNG! Die Abbildungen in dieser Gebrauchsanweisung dienen nur der Veranschaulichung und können in einigen Details vom tatsächlichen Aussehen des Produkts abweichen.

Das Original der Gebrauchsanweisung ist die deutsche Fassung. Die anderen Sprachversionen sind Übersetzungen aus dem Deutschen.

2. Betriebssicherheit

ACHTUNG! Lesen Sie alle Sicherheitshinweise und alle Anweisungen. Die Nichtbeachtung der Sicherheitshinweise und Anweisungen kann zu Stromschlag, Brand und/oder schweren Verletzungen oder zum Tod führen.

Der Begriff „Gerät“ oder „Produkt“ in den Warnhinweisen und in der Gebrauchsanweisung bezieht sich auf den *<STABMIXER>*.

2.1. Elektrische Sicherheit

a) Der Stecker des Gerätes muss an die Steckdose angepasst sein. Modifizieren Sie den Stecker in keiner Weise. Original-Stecker und passende Steckdosen verringern das Risiko eines Stromschlags.
b) Vermeiden Sie Körperkontakt mit geerdeten Teilen wie Rohren, Heizkörpern, Herden und Kühlschränken. Es besteht ein erhöhtes Risiko eines Stromschlags, wenn der Körper geerdet ist und das Gerät direktem Regen, nassem Straßenbelag und dem Betrieb in einer feuchten Umgebung ausgesetzt ist. In das Gerät eindringendes Wasser erhöht das Risiko von Beschädigungen und Stromschlag.
c) Berühren Sie das Gerät nicht mit nassen oder feuchten Händen.
d) Verwenden Sie das Kabel nicht unsachgemäß. Verwenden Sie es niemals, um das Gerät zu tragen oder den Stecker aus der Steckdose zu ziehen. Halten Sie das Kabel von Hitze, Öl, scharfen Kanten oder beweglichen Teilen fern. Beschädigte oder verwickelte Kabel erhöhen das Risiko eines Stromschlags.
e) Lässt sich der Einsatz des Gerätes in feuchter Umgebung nicht vermeiden, muss eine Fehlerstrom-Schutzeinrichtung (RCD) verwendet werden. Die Verwendung von RCD verringert das Risiko eines Stromschlags.
f) Es ist verboten, das Gerät zu benutzen, wenn das Netzkabel beschädigt ist oder sichtbare Verbrauchsspuren aufweist. Ein beschädigtes Netzkabel sollte von einem qualifizierten Elektriker oder dem Kundendienst des Herstellers ersetzt werden.
g) Um einen Stromschlag zu vermeiden, tauchen Sie das Kabel, den Stecker oder das Gerät nicht in Wasser oder andere Flüssigkeiten. Verwenden Sie das Gerät nicht auf nassen Oberflächen.
h) VORSICHT – LEBENSGEFAHR! Tauchen Sie das Gerät beim Reinigen oder Verwenden niemals in Wasser oder andere Flüssigkeiten.
i) Das Gerät darf nicht nass werden. Stromschlag!

2.2. Sicherheit am Arbeitsplatz

a) Sorgen Sie für Ordnung am Arbeitsplatz und gute Beleuchtung. Unordnung oder schlechte Beleuchtung können zu Unfällen führen. Seien Sie vorausschauend, passen Sie darauf auf, was Sie machen und nutzen Sie Ihren gesunden Menschenverstand, wenn Sie das Gerät verwenden.
b) Bei Zweifeln an dem Funktionieren des Produkts oder wenn eine Beschädigung festgestellt wird, wenden Sie sich an den Kundendienst des Herstellers.

c) Reparaturen am Produkt dürfen nur vom Kundendienst des Herstellers durchgeführt werden. Führen Sie keine Reparaturen selbst durch!
d) Bei unbeabsichtigter Feuerentzündung oder im Brandfall dürfen nur Trockenpulverlöscher oder Kohlendioxid (CO2)-Feuerlöscher verwendet werden, um das Gerät unter Spannung zu löschen.
e) Bewahren Sie die Gebrauchsanweisung zum späteren Nachschlagen auf. Bei Weitergabe des Gerätes an Dritte ist auch die Gebrauchsanweisung mitzugeben.
f) Verpackungselemente und kleine Montageelemente sind für Kinder unzugänglich aufzubewahren.

Beachten Sie! Schützen Sie Kinder und herumstehende Personen während Sie das Gerät bedienen.

2.3. Eigenschutz

a) Es ist verboten, das Gerät in einem Zustand von Müdigkeit, Krankheit, unter Einfluss von Alkohol, Drogen oder Medikamenten zu betreiben, die die Wahrnehmungsfähigkeit bei der Bedienung Geräts erheblich einschränken.
b) Das Gerät ist nicht dafür bestimmt, durch Personen (einschließlich Kinder) mit eingeschränkten geistigen, sensorischen oder intellektuellen Fähigkeiten oder mangels Erfahrung und/oder mangels Wissen benutzt zu werden, es sei denn, sie werden durch eine für ihre Sicherheit sorgende Person beaufsichtigt oder erhielten von ihr Anweisungen, wie das Gerät zu benutzen ist.
c) Seien Sie vorsichtig und nutzen Sie Ihren gesunden Menschenverstand, wenn Sie das Gerät bedienen. Ein Moment der Unachtsamkeit beim Betrieb des Gerätes kann zu schweren Verletzungen führen.
d) Stellen Sie vor dem Anschließen an eine Stromquelle sicher, dass sich der Schalter in der Aus-Position befindet, um ein versehentliches Wiedereinschalten zu verhindern.
e) Überschätzen Sie Ihre Fähigkeiten nicht. Behalten Sie die Körperbalance und das Gleichgewicht zu jeder Zeit bei. Dies ermöglicht eine bessere Kontrolle des Geräts in unerwarteten Situationen.
f) Das Gerät ist kein Spielzeug. Kinder sollten beaufsichtigt werden, um sicherzustellen, dass sie nicht mit dem Gerät spielen.

2.4. Sicherer Umgang mit dem Gerät

a) Überlasten Sie das Gerät nicht. Verwenden Sie anwendungsgerechte Werkzeuge. Ein richtig ausgewähltes Gerät erfüllt die Aufgabe, für die es entwickelt wurde, besser und sicherer.
b) Verwenden Sie das Gerät nicht, wenn der EIN / AUS-Schalter nicht richtig funktioniert (er lässt sich weder ein- und noch ausschalten). Geräte, die mit dem Schalter nicht angesteuert werden können, sind gefährlich, dürfen nicht in Betrieb gesetzt werden und müssen repariert werden.
c) Bevor Sie Einstellungen vornehmen, Zubehörteile wechseln oder das Gerät lagern, ziehen Sie den Stecker aus der Steckdose. Diese vorbeugende Maßnahme verringert das Risiko einer versehentlichen Aktivierung.
d) Bewahren Sie nicht verwendete Geräte außerhalb der Reichweite von Kindern und Personen auf, die mit dem Gerät oder dieser Bedienungsanleitung nicht vertraut sind. Die Geräte sind in den Händen unerfahrener Benutzer gefährlich.
e) Halten Sie das Gerät in einem guten technischen Zustand. Prüfen Sie vor jeder Arbeit, dass keine allgemeinen Schäden oder Schäden an beweglichen Teilen vorliegen (Risse in Teilen und Komponenten oder andere Umstände, die den sicheren Betrieb des Geräts beeinträchtigen können). Lassen Sie das Gerät im Schadensfall vor Gebrauch reparieren.
f) Das Gerät sollte außerhalb der Reichweite von Kindern aufbewahrt werden.
g) Reparatur und Wartung von Geräten dürfen nur von qualifizierten Personen unter Verwendung von Original-Ersatzteilen durchgeführt werden. Dadurch wird eine sichere Nutzung gewährleistet.
h) Um die geplante Funktionstüchtigkeit des Geräts zu gewährleisten, entfernen Sie weder werkseitig installierte Abdeckungen noch lösen Sie die Schrauben.
i) Vermeiden Sie Situationen, in denen das Gerät unter starker Belastung während des Betriebs stehen bleibt. Dies kann zu einer Überhitzung der Antriebskomponenten und damit zur Beschädigung des Gerätes führen.
j) Bewegliche Teile oder Zubehör dürfen nicht berührt werden, es sei denn, das Gerät wurde vom Stromnetz getrennt.
k) Lassen Sie das eingeschaltete Gerät nicht unbeaufsichtigt.
l) Reinigen Sie das Gerät regelmäßig, um eine dauerhafte Schmutzablagerung zu vermeiden.
m) Das Gerät ist kein Spielzeug. Reinigung und Wartung dürfen nicht von Kindern ohne Aufsicht eines Erwachsenen durchgeführt werden.
n) Es ist verboten, in die Konstruktion des Geräts einzugreifen, um seine Parameter oder Konstruktion zu ändern.
o) Halten Sie die Geräte von Feuer- und Wärmequellen fern.
p) Die Lüftungsöffnungen des Geräts nicht blockieren!
q) Das Gehäuse darf unter keinen Umständen geöffnet werden.
r) Berühren Sie während des Betriebs keine rotierenden Teile des Geräts.

ACHTUNG! Obwohl das Gerät so konstruiert wurde, dass es sicher und mit angemessen Sicherheitsvorrichtungen ausgestattet ist, und trotz der Verwendung von zusätzlichen Sicherheitsmaßnahmen des Benutzers, besteht beim Betrieb des Geräts dennoch ein geringes Unfall- oder Verletzungsrisiko. Während der Verwendung werden Vorsicht und gesunder Menschenverstand empfohlen.

3. Bestimmungsgemäßer Gebrauch

Das Gerät mit aufgesetztem Pürieraufsatz ist für das Mixen von Speisen und Cocktails, das Hacken und Zerkleinern von Gemüse, Suppen, Pürees, Cremes, Frischkäse, Mandelbutter usw. bestimmt.

Das Gerät mit eingebautem Schneebesen ermöglicht das Mischen von leichten Zutaten, z. B. das Mischen von Eiern, das Aufschlagen von Eiweiß oder Sahne.

Das Produkt ist nur für den professionelle Gebrauch bestimmt!

Für Schäden, die durch unsachgemäßen Gebrauch entstehen, haftet der Anwender.

3.1. Beschreibung des Geräts

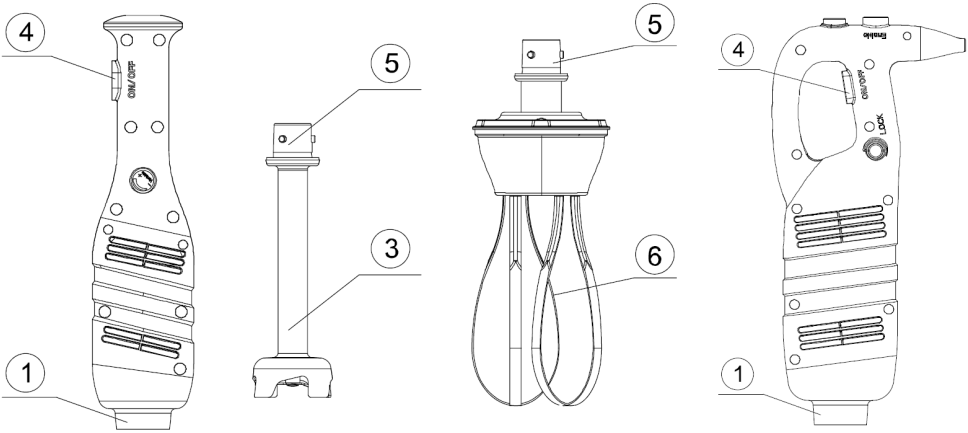

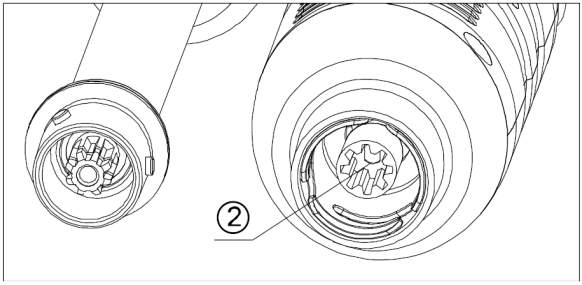

1. Gerätkörper
2. Kupplung
3. Pürieraufsatz
4. EIN/AUS-Taste
5. Verbindung
6. Schneebesen

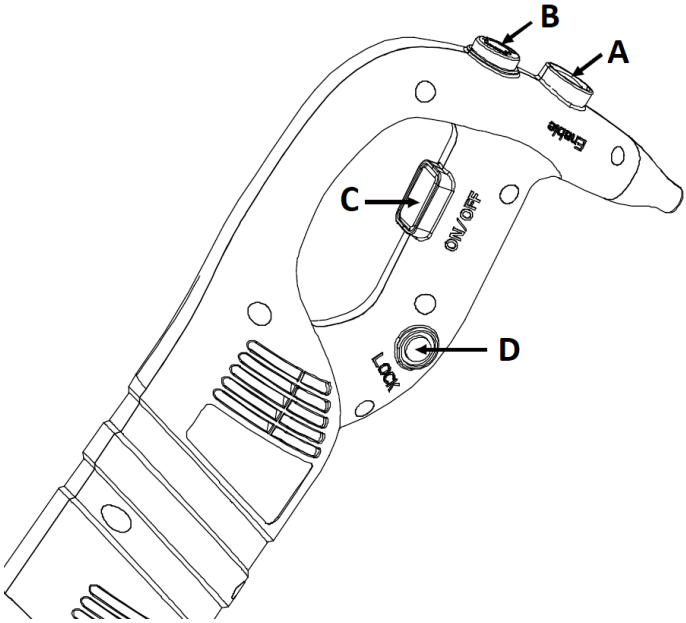

A. Sicherheitstaste (gilt nicht für die Modelle: RCSM-280AV, RCSM-280AV-1)
B. Geschwindigkeitsregler
C. ON/OFF-Taste
D. Sperrtaste (gilt nicht für die Modelle: RCSM-280AV, RCSM-280AV-1)

3.2. Einrichtung vor Inbetriebnahme

AUFSTELLUNG DES GERÄTS

Die Umgebungstemperatur sollte 40 °C und die relative Luftfeuchtigkeit 85 % nicht übersteigen. Halten Sie das Gerät von heißen Oberflächen fern. Betreiben Sie das Gerät stets auf einer ebenen, stabilen, sauberen, feuerfesten und trockenen Fläche und außerhalb der Reichweite von Kindern und Personen mit eingeschränkten geistigen, sensorischen und intellektuellen Fähigkeiten. Stellen Sie das Gerät so auf, dass der Netzstecker jederzeit erreichbar ist. Vergewissern Sie sich, dass die Stromversorgung des Geräts mit der auf dem Typenschild angegebenen übereinstimmt!

Vor der ersten Benutzung sind alle Elemente auszubauen und zu waschen.

MONTAGE DES GERÄTS

1. Ziehen Sie den Netzstecker, bevor Sie das Gerät ein- oder ausbauen.
2. Setzen Sie den Pürier-/Schneebesenaufsatz auf das Gehäuse des Geräts (Mixer) und drehen Sie ihn bis zum Anschlag gegen den Uhrzeigersinn.
3. Um den Pürier-/Schneebesenaufsatz abzunehmen, drehen Sie ihn im Uhrzeigersinn.

BETRIEB DES GERÄTS MIT MONTIERTEM PÜRIERAUFSATZ

Um das Gerät fest und sicher zu halten, fassen Sie es mit einer Hand am Griff und mit der anderen am unteren Teil des Gerätekörpers an.
Es wird empfohlen, das Gerät leicht zu neigen, um zu verhindern, dass der Pürieraufsatz sich am Boden des Behälters festsaugt. Vergewissern Sie sich vor der Inbetriebnahme des Geräts, dass der Pürieraufsatz ausreichend eingetaucht ist, um das Verspritzen von Lebensmitteln zu vermeiden. Es wird empfohlen, den Pürieraufsatz zu 2/3 in das Gefäß einzutauchen.

BETRIEB DES GERÄTS MIT MONTIERTEM SCHNEEBESEN

Bei der Arbeit wird es empfohlen, das Gerät so zu bewegen, dass sich der Schneebesen in der Schüssel bewegt. So kann aus den gemischten Zutaten eine homogene Masse hergestellt werden. Berühren Sie mit dem Schneebesen nicht an den Gefäßwänden. Es wird empfohlen, den Schneebesen zu mindestens 1/5 in die Schüssel einzutauchen.

3.3. Arbeiten mit dem Gerät

1. Vergewissern Sie sich, dass die ON/OFF-Taste (C) freigelassen wurde, d. h. dass sie sich in der Position OFF befindet.
2. Schließen Sie das Gerät an Stromversorgung an.
3. Stecken Sie den Schneebesen oder den Pürieraufsatz in das Gehäuse des Geräts.

4. Drücken Sie Sicherheitstaste (A) (gilt nicht für die Modelle: RCSM-280AV, RCSM-280AV-1).
5. Drücken Sie die Taste ON/OFF (C) und halten Sie sie gedrückt, während das Gerät in Betrieb ist. Das Gerät läuft, bis die Taste ON/OFF losgelassen wird. ACHTUNG! Vergewissern Sie sich vor dem Start, dass der Geschwindigkeitsregler auf die niedrigste Geschwindigkeit eingestellt ist (so weit wie möglich nach links gedreht).
6. Um die Geschwindigkeit des Geräts zu ändern, drehen Sie den Geschwindigkeitsregler (B) in die gewünschte Richtung. Durch Drehen des Knopfes im Uhrzeigersinn (+) wird die Geschwindigkeit erhöht und durch Drehen gegen den Uhrzeigersinn (-) verringert.
   ACHTUNG! Verwenden Sie das Gerät mit aufgesetztem Schneebesen auf der niedrigsten Stufe!
7. Dauerbetriebsmodus (gilt nicht für die Modelle: RCSM-280AV, RCSM-280AV-1): Damit das Gerät funktioniert, ohne die Taste gedrückt zu halten, muss die Sperrtaste (D) nach der Inbetriebnahme (Drücken der Taste ON/OFF) gedrückt werden. Die ON/OFF-Taste (C) kann dann losgelassen werden. Das Gerät geht in den Dauerbetrieb über. Um das Gerät zu stoppen (und den Dauerbetrieb zu beenden), drücken Sie die ON/OFF-Taste und lassen Sie sie wieder los - dadurch werden das Schloss und das Gerät ausgeschaltet.
8. Wenn Sie Ihre Arbeit beendet haben, lassen Sie die ON/OFF-Taste los. Warten Sie ab, bis die rotierenden Teile zum Stillstand gekommen sind, und trennen Sie dann das Gerät von der Stromversorgung.

3.4. Reinigung und Wartung

a) Ziehen Sie den Netzstecker und lassen Sie das Gerät vollständig abkühlen, bevor Sie es reinigen, einstellen, Zubehörteile austauschen oder wenn es nicht gebraucht wird.
   - Warten Sie ab, Warten, bis die rotierenden Teile zum Stillstand kommen.

b) Verwenden Sie zur Reinigung der Oberfläche nur nicht-korrosive Mittel.

c) Zur Reinigung des Geräts dürfen nur milde, für die Reinigung von Oberflächen, die mit Lebensmitteln in Berührung kommen, vorgesehene Reinigungsmittel verwendet werden.

d) Nach jeder Reinigung sollten alle Komponenten sorgfältig getrocknet werden, bevor das Gerät wieder eingesetzt wird.

e) Lagern Sie das Gerät an einem trockenen und kühlen Ort, geschützt vor Feuchtigkeit und direkter Sonneneinstrahlung.

f) Spritzen Sie das Gerät nicht mit Wasserstrahl ab und tauchen Sie es nicht in Wasser.

g) Achten Sie darauf, dass kein Wasser durch die Lüftungsöffnungen des Gehäuses eindringt.
h) Reinigen Sie die Lüftungsöffnungen mit einer Bürste und Druckluft.
i) Überprüfen Sie das Gerät regelmäßig auf Funktionsfähigkeit und eventuelle Schäden.
j) Verwenden Sie zur Reinigung des Gerätkörpers ein weiches, feuchtes Tuch.
k) Nachdem Sie das Gerät für heiße Speisen verwendet haben, kühlen Sie es in kaltem Wasser ab, bevor Sie den Schneebesen oder den Pürieraufsatz entfernen, um Verbrühungen zu vermeiden.
l) Reinigung des Pürieraufsatzes: Legen Sie den Pürieraufsatz in einen Behälter mit Wasser und schalten Sie das Gerät für einige Sekunden ein. Trocknen Sie die Spitze den Pürieraufsatz/Schneebesen nach jedem Gebrauch gründlich ab.

ENTSORGUNG VON ALTGERÄTEN:
Nach der Nutzungsbeendigung darf dieses Produkt nicht mit dem normalen Hausmüll entsorgt werden, sondern es muss einer Sammel- und Recyclingstelle von Elektro- und Elektronikgeräten zugeführt werden. Dies wird durch das Symbol auf dem Produkt, der Gebrauchsanweisung oder der Verpackung angezeigt. Die im Gerät verwendeten Kunststoffe sind gemäß ihrer Kennzeichnung wiederverwendbar. Dank der Wiederverwendung, dem Einsatz von Materialien oder anderen Formen der Verwendung von gebrauchten Geräten leisten einen wichtigen Beitrag zum Schutz unserer Umwelt.
Die Informationen über die zuständige Entsorgungsstelle von Altgeräten bekommen Sie bei örtlichen Behörden.

Technical data

Parameter value	Parameter value			
Name of the product	HAND MIXER 550	HAND MIXER 500	HAND MIXER 450	HAND MIXER 400
Model	**RCSM-850-550**	**RCSM-850-500**	**RCSM-650-450**	**RCSM-650-400**
Supply voltage [V~] / Frequency [Hz]	230/50			
Rated power [W]	850		650	
Rotational speed of the blade [rpm]	8000–18000			
Device dimensions [mm]	Ø155x984	Ø155x934	Ø155x884	Ø155x834
Device weight [kg]	4.68	4.54	4.31	4.16
Handle dimensions [mm]	Ø120x434			
Handle weight [kg]	3			
Dimensions of the attachment (handle + attachment) [mm]	Ø35x550	Ø35x500	Ø35x450	Ø35x400
Weight of the attachment (handle + attachment) [kg]	1.68	1.54	1.31	1.16

Parameter value	Parameter value				
Name of the product	HAND MIXER 250	HAND MIXER 300	HAND MIXER 350	HAND MIXER 185	HAND MIXER WITH A WHISK
Model	**RCSM-450-250**	**RCSM-450-300**	**RCSM-450-235**	**RCSM-280AV**	**RCSM-280AV-1**
Supply voltage [V~] / Frequency [Hz]	230/50				
Rated power [W]	450			280	
Speed of the blade [rpm]	4000–16000			6000–20000	
Device dimensions (handle + attachment) [mm]	Ø135x683	Ø135x733	Ø135x783	Ø113x548	Ø113x578

Weight of device (handle + attachment) [kg]	3.5	3.6	3.75	2.05	2.3
Handle dimensions [mm]	Ø100x433			Ø88x363	
Handle weight [kg]	2.55			1.5	
Dimensions of the attachment [mm]	Ø35x250	Ø35x300	Ø35x350	Ø25x185	Ø25x215
Attachment weight [kg]	0.87	1.07	1.25	0.81	0.49

1. General description

These instructions are intended to assist you in safe and reliable use. The product is designed and manufactured strictly according to technical specifications using the latest technology and components and maintaining the highest quality standards.

READ THE INSTRUCTIONS CAREFULLY AND UNDERSTAND THEM BEFORE USE.

To ensure long and reliable operation of the device, care should be taken to operate and maintain the device correctly in accordance with the instructions. The technical data and specifications contained in these instructions are up-to-date. The manufacturer reserves the right to make changes for the purpose of quality improvement. Taking technological progress and the possibility to reduce noise into account, the device is designed and built so that risks resulting from noise emissions are reduced to the lowest possible level.

Explanation of symbols

CE	The product meets the requirements of relevant safety standards.
	Read the instructions before use.
	Recyclable product.

	CAUTION! or **WARNING!** or **REMEMBER!** describing a given situation (general warning sign).
	CAUTION! Risk of electric shock!
	Beware of rotating cutting elements! Potential for injury
	A III protection class device with double insulation.
	For indoor use only.

CAUTION! The illustrations in this manual are for illustrative purposes only and may differ in some details from the actual product appearance.

The original version of the instructions is the German version. Other language versions are translations from German.

2. Safe use

CAUTION! Read all safety warnings and all instructions. Failure to follow the warnings and instructions may result in electric shock, fire and/or serious injury or death.

The term "device" or "product" in the warnings and instructions refers to the HAND MIXER.

2.1. Electrical safety

a) The device plug must fit into the socket. Do not modify the plug in any way. Original plugs and matching sockets reduce the risk of electric shock.
b) Avoid touching earthed items such as tubes, radiators, heaters and refrigerators. There is an increased risk of electric shock if your body is earthed and touches the device exposed to direct rain, wet floor and humid

environment. If water penetrates into the device, there is an increased risk of damage to the device and electric shock.

c) Do not touch the device with wet or damp hands.

d) Do not use the cable in a wrong way. Never use it to carry the device or to pull the plug out of the socket. Keep the cable away from heat sources, oil, sharp edges or moving parts. Damaged or tangled cables increase the risk of electric shock.

e) If you cannot avoid using the device in a wet environment, use a residual current device (RCD). Using an RCD reduces the risk of electric shock.

f) Do not use the device if the power cable is damaged or shows clear signs of wear. A damaged power cable should be replaced by a qualified electrician or the manufacturer's service.

g) To avoid electric shock, do not immerse the cable, plug or device itself in water or other liquid. Do not use the device on wet surfaces.

h) CAUTION – DANGER TO LIFE! When cleaning or using the device, never immerse it in water or other liquids.

i) The device must not get wet. Risk of electric shock!

2.2. Safety in the work area

a) Keep the work area tidy and well lit. Disorder or poor lighting can lead to accidents. Be careful, watch what you are doing and use common sense when working with the device.

b) If in doubt as to whether the product is working properly or if you detect damage, contact the manufacturer's service.

c) Repairs of the product may only be carried out by the manufacturer's service. Do not carry out repairs yourself!

d) In the event of fire or fire, use only powder or snow (CO2) extinguishers to extinguish fire in the device where there is voltage.

e) Keep these instructions for future reference. If the device is to be passed on to third parties, the instructions for use must be handed over together with the device.

f) Keep packaging parts and small assembly parts out of the reach of children.

Remember! Keep children and other bystanders safe while operating the device.

2.3. Personal safety

a) Do not operate the device if you are tired, ill or under the influence of alcohol, drugs or medication which might impair your ability to operate the device.
b) The device is not intended to be used by persons (including children) with reduced mental, sensory or intellectual functions or lack of experience and/or knowledge, unless they are supervised by a person responsible for their safety or have been given instructions by them on how to operate the device.
c) Be careful and use common sense when operating the device. A short moment of distraction during operation may lead to serious personal injury.
d) To prevent accidental start-up, make sure the switch is in the OFF position before connecting the device to the power source.
e) Do not overestimate your capabilities. Maintain body balance at all times during operation. This allows for better control of the device in unexpected situations.
f) The device is not a toy. Children should be supervised to ensure that they do not play with the device.

2.4. Safe use of the device

a) Do not overload the device. Use tools that are suitable for the given application. A correctly selected device ensures better and safer performance of work.
b) Do not use the device if the ON/OFF switch does not function properly (does not switch on and off). Devices that cannot be controlled by the switch are dangerous, must not be operated and must be repaired.
c) Pull the plug out of the socket before making adjustments, changing accessories or storing the device. This preventive measure reduces the risk of accidental activation.
d) Keep unused devices out of the reach of children and anyone not familiar with the device or these instructions. Devices are dangerous in the hands of inexperienced users.
e) Keep the device in good working order. Before each use, check for general damage or damage to moving parts (cracks in parts and components or any other condition that may affect the safe operation of the device). If damaged, have the device repaired before use.
f) Keep the device out of the reach of children.
g) Repair and maintenance of the device should be carried out by qualified persons using only original spare parts. This will ensure a safe use of the device.
h) To ensure the designed operational integrity of the device, do not remove factory-installed covers or loosen any screws.
i) Avoid situations where the device stops under heavy load during operation. This can cause overheating of the drive elements and subsequent damage to the device.

j) Do not touch moving parts or accessories unless the device has been disconnected from the power supply.
k) Do not leave the switched on device unattended.
l) Clean the device regularly to prevent the permanent accumulation of dirt.
m) The device is not a toy. Cleaning and maintenance must not be performed by children without adult supervision.
n) It is forbidden to tamper with the device in order to change its parameters or construction.
o) Keep the device away from sources of fire and heat.
p) Do not cover the vents of the device!
q) Under no circumstances should the housing be opened.
r) Do not touch rotating parts of the appliance during operation.

CAUTION! Although the device has been designed to be safe and has been equipped with adequate safeguards, and despite the use of additional safety measures, there is still a small risk of accident or injury when operating the device. Caution and common sense are advised when using the device.

3. Rules of use

The appliance with fitted blender attachment is intended for blending food and cocktails, chopping and grinding vegetables, soups, purees, creams, cream cheese, almond butter, etc.
The appliance with fitted whisk allows light ingredients to be mixed, for example mixing eggs, whipping egg whites or cream.
This product is intended for professional use only!
The user is responsible for any damage caused by improper use.

3.1. Description of the device

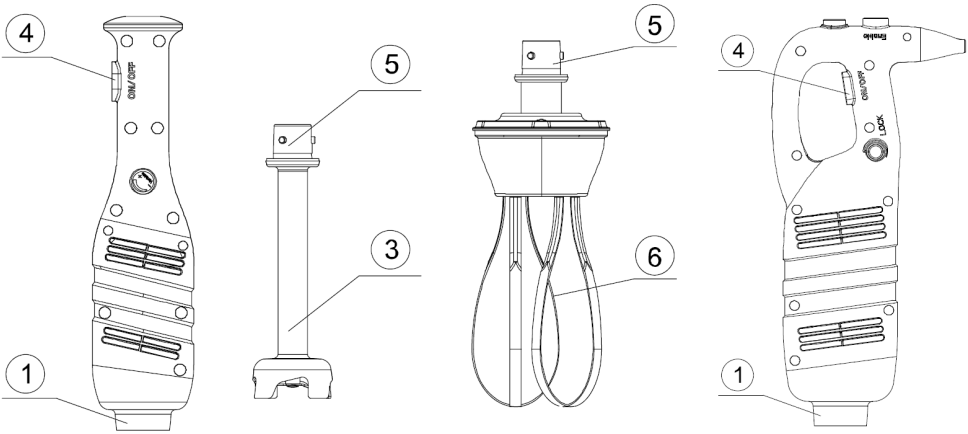

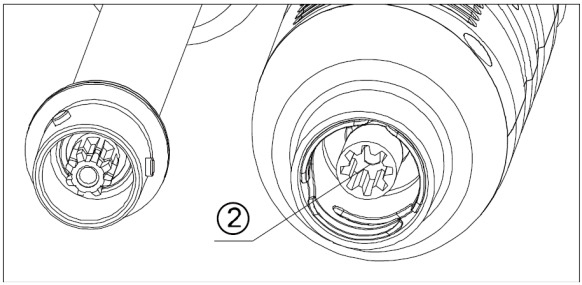

1. Appliance body
2. Clutch
3. Blender
4. ON/OFF button
5. Joint
6. Whisk

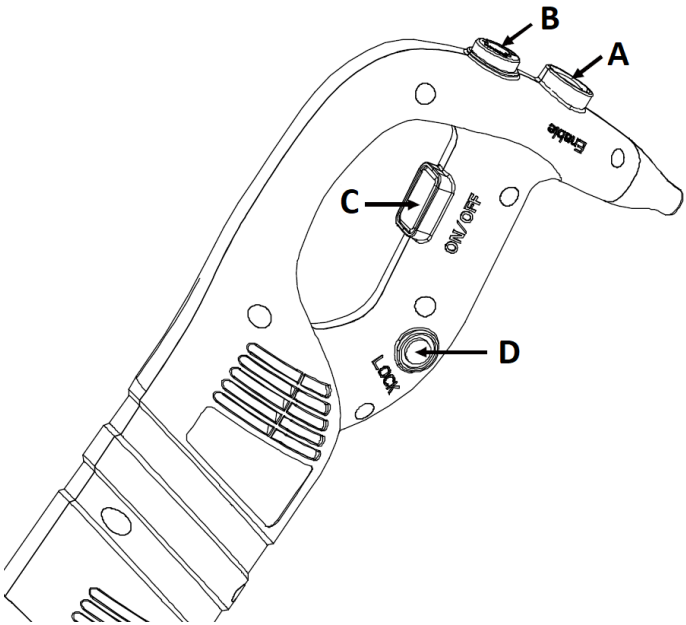

A. Safety button (not applicable to models: RCSM-280AV, RCSM-280AV-1)
B. Speed control knob
C. ON/OFF button
D. Lock button (not applicable to models: RCSM-280AV, RCSM-280AV-1)

3.2. Preparation for work

LOCATION OF THE DEVICE

The ambient temperature should not exceed 40°C and the relative humidity should not exceed 85%. Keep the device away from any hot surfaces. Always operate the device on a level, stable, clean, fireproof and dry surface and out of the reach of children and persons with reduced mental, sensory and intellectual abilities. Position the device in such a way that the power supply plug can be reached at any time. Make sure that the device's power supply corresponds to the data on the rating plate!

Prior to first use disassemble all elements and wash them.

ASSEMBLY OF THE DEVICE

1. Disconnect the mains plug before installing/removing the appliance.
2. Place the blender/whisk attachment onto the body of the appliance (blender) and twist counter-clockwise until it stops.
3. To remove the blender/whisk attachment, turn it clockwise.

USING THE APPLIANCE WITH THE BLENDER ATTACHMENT

To hold the mixer firmly and steadily, grasp it with one hand by the handle and the other by the lower part of its body.

It is recommended to tilt the mixer at a slight angle to prevent the blender attachment from being sucked into the bottom of the container. Before starting the mixer, make sure that the blender attachment is sufficiently submerged to avoid splashing food. It is recommended to immerse 2/3 of the blender attachment in the vessel.

USING THE APPLIANCE WITH THE WHISK ATTACHMENT

When whisking, it is recommended to move the mixer so that the whisk moves around in the bowl. This will make it possible to produce a homogeneous mixture from the mixed ingredients. Do not touch the sides of the bowl with the whisk. It is recommended to dip at least 1/5 of the whisk into the bowl.

3.3. Working with the device

1. Check that the ON/OFF button (C) is released, i.e. that it is in the OFF position.
2. Connect the device to the power supply.
3. Fit the whisk or blender attachment into the body of the appliance.
4. Press the safety button (A) (not applicable to models: RCSM-280AV, RCSM-280AV-1).
5. Press the ON/OFF button (C), and hold it down while the mixer is running. The mixer will run until the ON/OFF button is released.
   CAUTION! Before starting, make sure that the speed control knob is set to the lowest speed (turned to the left as far as possible).
6. To change the mixer speed, turn the speed control knob (B) in the desired direction. Turning the knob clockwise (+) will increase the speed and counter-clockwise (-) will decrease it.
   CAUTION! Use the mixer with the whisk attached at the lowest speed!
7. Continuous operation mode (not applicable to models: RCSM-280AV, RCSM-280AV-1): for the device to operate without holding down the button, the lock button (D) must be pressed after starting (pressing the ON/OFF button). The ON/OFF button (C) can then be released. The device will operate continuously. To stop the mixer (and exit continuous operation mode) press and release the ON/OFF button - this will switch off the lock and the mixer.
8. When finished, release the ON/OFF button. Wait for the rotating parts to stop and then disconnect the mixer from the power supply.

3.4. Cleaning and maintenance

a) Before cleaning, adjustment or replacement of accessories, and when the device is not in use, pull the power supply plug and let the device cool down completely.
   - Wait until the spinning elements stop.

b) Use only non-corrosive agents for cleaning the surface.

c) Only mild cleaning agents designed for cleaning surfaces which come into contact with food may be used to clean the device.

d) After each cleaning, all components should be well dried before the device s used again.

e) Store the device in a dry and cool place protected from moisture and direct sunlight.

f) Do not spray the device with a stream of water and do not immerse it in water.

g) Ensure that no water enters through the ventilation openings in the housing.

h) Clean the ventilation openings with a brush and compressed air.

i) Regularly inspect the device for technical failure and damage.

j) Use a soft, damp cloth to clean the body of the device.

k) After using the appliance for hot food, cool it in cold water before removing the whisk or blender attachment to prevent scalding.

l) Cleaning the blending attachment: place the blending attachment in a container of water and switch on the appliance for a few seconds. Thoroughly dry the blender/whisk attachment after each use.

DISPOSAL OF USED DEVICES

At the end of its service life, this product must not be disposed of with normal household waste, but should be taken to a collection point for the recycling of electrical and electronic devices. This is shown by the symbol placed on the product, operating manual or the packaging. The materials used in the device can be reused according to their intended use. By reusing materials or conducting other forms of using used devices, you make a significant contribution to the protection of our environment.

Local administration will provide you with information about the appropriate point for disposal of used devices.

Dane techniczne

Opis parametru	Wartość parametru			
Nazwa produktu	MIKSER RĘCZNY 550	MIKSER RĘCZNY 500	MIKSER RĘCZNY 450	MIKSER RĘCZNY 400
Model	**RCSM-850-550**	**RCSM-850-500**	**RCSM-650-450**	**RCSM-650-400**
Napięcie zasilania [V~] / Częstotliwość [Hz]	230/50			
Moc znamionowa [W]	850		650	
Prędkość obrotowa noża [obr./min.]	8000-18000			
Wymiary urządzenia [mm]	Ø155x984	Ø155x934	Ø155x884	Ø155x834
Ciężar urządzenia [kg]	4,68	4,54	4,31	4,16
Wymiary rękojeści [mm]	Ø120x434			
Ciężar rękojeści [kg]	3			
Wymiary nasadki (rękojeść + nasadka) [mm]	Ø35x550	Ø35x500	Ø35x450	Ø35x400
Ciężar nasadki (rękojeść + nasadka) [kg]	1,68	1,54	1,31	1,16

Opis parametru	Wartość parametru				
Nazwa produktu	MIKSER RĘCZNY 250	MIKSER RĘCZNY 300	MIKSER RĘCZNY 350	MIKSER RĘCZNY 185	MIKSER RĘCZNY Z TRZEPACZKĄ
Model	**RCSM-450-250**	**RCSM-450-300**	**RCSM-450-235**	**RCSM-280AV**	**RCSM-280AV-1**
Napięcie zasilania [V~] / Częstotliwość [Hz]	230/50				
Moc znamionowa [W]	450			280	
Prędkość obrotowa noża [obr./min.]	4000-16000			6000-20000	

Wymiary urządzenia (rękojeść + nasadka) [mm]	Ø135x683	Ø135x733	Ø135x783	Ø113x548	Ø113x578
Ciężar urządzenia (rękojeść + nasadka) [kg]	3,5	3,6	3,75	2,05	2,3
Wymiary rękojeści [mm]	Ø100x433			Ø88x363	
Ciężar rękojeści [kg]	2,55			1,5	
Wymiary nasadki [mm]	Ø35x250	Ø35x300	Ø35x350	Ø25x185	Ø25x215
Ciężar nasadki [kg]	0,87	1,07	1,25	0,81	0,49

1. Ogólny opis

Instrukcja przeznaczona jest do pomocy w bezpiecznym i niezawodnym użytkowaniu. Produkt jest zaprojektowany i wykonany ściśle według wskazań technicznych przy użyciu najnowszych technologii i komponentów oraz przy zachowaniu najwyższych standardów jakości.

PRZED PRZYSTĄPIENIEM DO PRACY NALEŻY DOKŁADNIE PRZECZYTAĆ I ZROZUMIEĆ NINIEJSZĄ INSTRUKCJĘ.

Dla zapewnienia długiej i niezawodnej pracy urządzenia należy dbać o jego prawidłową obsługę oraz konserwację zgodnie ze wskazówkami zawartymi w tej instrukcji. Dane techniczne i specyfikacje zawarte w tej instrukcji obsługi są aktualne. Producent zastrzega sobie prawo dokonywania zmian związanych z podwyższeniem jakości. Uwzględniając postęp techniczny i możliwość ograniczenia hałasu, urządzenie zaprojektowano i zbudowano tak, aby ryzyko jakie wynika z emisji hałasu ograniczyć do najniższego poziomu.

Objaśnienie symboli

CE	Produkt spełnia wymagania odpowiednich norm bezpieczeństwa.
	Przed użyciem należy zapoznać się z instrukcją.

	Produkt podlegający recyklingowi.
	UWAGA! lub **OSTRZEŻENIE!** lub **PAMIĘTAJ!** opisująca daną sytuację (ogólny znak ostrzegawczy).
	UWAGA! Ostrzeżenie przed porażeniem prądem elektrycznym!
	Uwaga na obracające się elementy tnące! Możliwość skaleczenia
	Urządzenia II klasy ochronności z izolacją podwójną.
	Do użytku tylko wewnątrz pomieszczeń.

UWAGA! Ilustracje w niniejszej instrukcji obsługi mają charakter poglądowy i w niektórych szczegółach mogą różnić się od rzeczywistego wyglądu produktu.

Instrukcją oryginalną jest niemiecka wersja instrukcji. Pozostałe wersje językowe są tłumaczeniami z języka niemieckiego.

2. Bezpieczeństwo użytkowania

UWAGA! Przeczytać wszystkie ostrzeżenia dotyczące bezpieczeństwa oraz wszystkie instrukcje. Niezastosowanie się do ostrzeżeń i instrukcji może spowodować porażenie prądem, pożar i/lub ciężkie obrażenia ciała lub śmierć.

Termin „urządzenie” lub „produkt” w ostrzeżeniach i w opisie instrukcji odnosi się do <*MIKSER RĘCZNY*>.

2.1. Bezpieczeństwo elektryczne

a) Wtyczka urządzenia musi pasować do gniazda. Nie modyfikować wtyczki w jakikolwiek sposób. Oryginalne wtyczki i pasujące gniazda zmniejszają ryzyko porażenia prądem.
b) Unikać dotykania uziemionych elementów, takich jak rury, grzejniki, piece i lodówki. Istnieje zwiększone ryzyko porażenia prądem, jeśli ciało jest uziemione i dotyka urządzenia narażonego na bezpośrednie działanie deszczu, mokrej nawierzchni i pracy w wilgotnym otoczeniu. Przedostanie się wody do urządzenia zwiększa ryzyko jego uszkodzenia oraz porażenia prądem.
c) Nie wolno dotykać urządzenia mokrymi lub wilgotnymi rękoma.
d) Nie należy używać przewodu w sposób niewłaściwy. Nigdy nie używać go do przenoszenia urządzenia lub do wyciągania wtyczki z gniazda. Trzymać przewód z dala od źródeł ciepła, oleju, ostrych krawędzi lub ruchomych części. Uszkodzone lub poplątane przewody zwiększają ryzyko porażenia prądem.
e) Jeśli nie można uniknąć używania urządzenia w środowisku wilgotnym, należy stosować wyłącznik różnicowo-prądowy (RCD). Używanie RCD zmniejsza ryzyko porażenia prądem.
f) Zabrania się używania urządzenia, jeśli przewód zasilający jest uszkodzony lub nosi wyraźne oznaki zużycia. Uszkodzony przewód zasilający powinien być wymieniony przez wykwalifikowanego elektryka lub serwis producenta
g) Aby uniknąć porażenia prądem elektrycznym, nie należy zanurzać kabla, wtyczki ani samego urządzenia w wodzie lub innym płynie. Nie wolno używać urządzenia na mokrych powierzchniach.
h) UWAGA – ZAGROŻENIE ŻYCIA! Podczas czyszczenia lub użytkowania urządzenia nigdy nie wolno zanurzać go w wodzie lub innych cieczach.
i) Nie wolno dopuszczać do zamoczenia urządzenia. Ryzyko porażenia prądem!

2.2. Bezpieczeństwo w miejscu pracy

a) Utrzymywać porządek w miejscu pracy i dobre oświetlenie. Nieporządek lub złe oświetlenie może prowadzić do wypadków. Należy być przewidującym, obserwować co się robi i zachowywać rozsądek podczas używania urządzenia.
b) W razie wątpliwości czy produkt działa poprawnie lub stwierdzenia uszkodzenia należy skontaktować się z serwisem producenta.
c) Naprawę produktu może wykonać wyłącznie serwis producenta. Nie wolno dokonywać napraw samodzielnie!
d) W przypadku zaprószenia ognia lub pożaru, do gaszenia urządzenia pod napięciem należy używać wyłącznie gaśnic proszkowych lub śniegowych (CO2).
e) Zachować instrukcję użytkowania w celu jej późniejszego użycia. W razie, gdyby urządzenie miało zostać przekazane osobom trzecim, to wraz z nim należy przekazać również instrukcję użytkowania.
f) Elementy opakowania oraz drobne elementy montażowe należy przechowywać w miejscu niedostępnym dla dzieci.

Pamiętać! należy chronić dzieci i inne osoby postronne podczas pracy urządzeniem.

2.3. Bezpieczeństwo osobiste

a) Niedozwolone jest obsługiwanie urządzenia w stanie zmęczenia, choroby, pod wpływem alkoholu, narkotyków lub leków, które ograniczają w istotnym stopniu zdolności obsługi urządzenia.
b) Urządzenie nie jest przeznaczone do tego, by było użytkowane przez osoby (w tym dzieci) o ograniczonych funkcjach psychicznych, sensorycznych i umysłowych lub nieposiadające odpowiedniego doświadczenia i/lub wiedzy, chyba że są one nadzorowane przez osobę odpowiedzialną za ich bezpieczeństwo lub otrzymały od niej wskazówki dotyczące tego, jak należy obsługiwać urządzenie.
c) Należy być uważnym, kierować się zdrowym rozsądkiem podczas pracy urządzeniem. Chwila nieuwagi podczas pracy, może doprowadzić do poważnych obrażeń ciała.
d) Aby zapobiegać przypadkowemu uruchomieniu upewnij się, że przełącznik jest w pozycji wyłączonej przed podłączeniem do źródła zasilania.
e) Nie należy przeceniać swoich możliwości. Utrzymywać balans i równowagę ciała przez cały czas pracy. Umożliwia to lepszą kontrolę nad urządzeniem w nieoczekiwanych sytuacjach.
f) Urządzenie nie jest zabawką. Dzieci powinny być pilnowane, aby nie bawiły się urządzeniem.

2.4. Bezpieczne stosowanie urządzenia

a) Nie należy przeciążać urządzenia. Używać narzędzi odpowiednich do danego zastosowania. Prawidłowo dobrane urządzenie wykona lepiej i bezpieczniej pracę dla którego zostało zaprojektowane.
b) Nie należy używać urządzenia, jeśli przełącznik ON/OFF nie działa sprawnie (nie załącza i nie wyłącza się). Urządzenia, które nie mogą być kontrolowane za pomocą przełącznika są niebezpieczne, nie mogą pracować i muszą zostać naprawione.
c) Przed przystąpieniem do regulacji, wymiany osprzętu lub odłożeniem narzędzia należy wyciągnąć wtyczkę z gniazda. Taki środek zapobiegawczy zmniejsza ryzyko przypadkowego uruchomienia.

d) Nieużywane urządzenia należy przechowywać w miejscu niedostępnym dla dzieci oraz osób nieznających urządzenia lub tej instrukcji obsługi. Urządzenia są niebezpieczne w rękach niedoświadczonych użytkowników.
e) Utrzymywać urządzenie w dobrym stanie technicznym. Sprawdzać przed każdą pracą czy nie posiada uszkodzeń ogólnych lub związanych z elementami ruchomymi (pęknięcia części i elementów lub wszelkie inne warunki, które mogą mieć wpływ na bezpieczne działanie urządzenia). W przypadku uszkodzenia, oddać urządzenie do naprawy przed użyciem.
f) Urządzenie należy chronić przed dziećmi.
g) Naprawa oraz konserwacja urządzeń powinna być wykonywana przez wykwalifikowane osoby przy użyciu wyłącznie oryginalnych części zamiennych. Zapewni to bezpieczeństwo użytkowania.
h) Aby zapewnić zaprojektowaną integralność operacyjną urządzenia, nie należy usuwać zainstalowanych fabrycznie osłon lub odkręcać śrub.
i) Należy unikać sytuacji, gdy urządzenie podczas pracy, zatrzymuje się pod wpływem dużego obciążenia. Może spowodować to przegrzanie się elementów napędowych i w konsekwencji uszkodzenie urządzenia.
j) Nie wolno dotykać części lub akcesoriów ruchomych, chyba że urządzenie zostało odłączone od zasilania.
k) Nie należy pozostawiać włączonego urządzenia bez nadzoru.
l) Należy regularnie czyścić urządzenie, aby nie dopuścić do trwałego osadzenia się zanieczyszczeń.
m) Urządzenie nie jest zabawką. Czyszczenie i konserwacja nie mogą być wykonywane przez dzieci bez nadzoru osoby dorosłej.
n) Zabrania się ingerowania w konstrukcję urządzenia celem zmiany jego parametrów lub budowy.
o) Trzymać urządzenia z dala od źródeł ognia i ciepła.
p) Nie wolno zasłaniać otworów wentylacyjnych urządzenia!
q) Pod żadnym pozorem nie należy otwierać obudowy.
r) Nie należy dotykać obracających się części urządzenia podczas jego pracy.

UWAGA! Pomimo iż urządzenie zostało zaprojektowane tak aby było bezpieczne, posiadało odpowiednie środki ochrony oraz pomimo użycia dodatkowych elementów zabezpieczających użytkownika, nadal istnieje niewielkie ryzyko wypadku lub odniesienia obrażeń w trakcie pracy z urządzeniem. Zaleca się zachowanie ostrożności i rozsądku podczas jego użytkowania.

3. Zasady użytkowania

Urządzenie z zamontowaną końcówką miksującą przeznaczone jest do miksowania potraw i koktajli, rozdrabniania i ucierania warzyw, zup, puree, kremów, kremów serowych, masła migdałowego, itp.

Urządzenie z zamontowaną trzepaczką umożliwia mieszanie lekkich składników, np. mieszania jaj, ubijania piany z białek czy śmietany.
Produkt jest przeznaczony tylko do użytku profesjonalnego!
Odpowiedzialność za wszelkie szkody powstałe w wyniku użytkowania niezgodnego z przeznaczeniem ponosi użytkownik.

3.1. Opis urządzenia

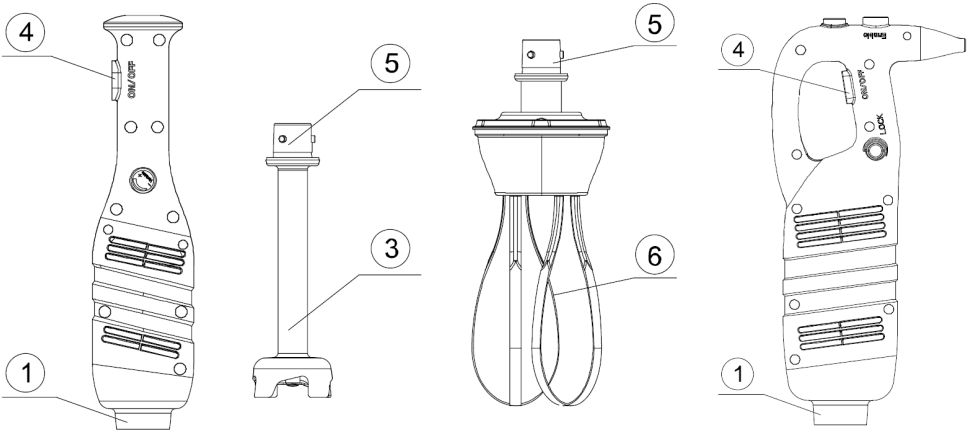

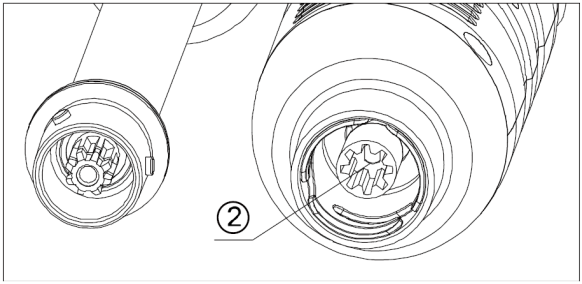

1. Korpus urządzenia
2. Sprzęgło
3. Końcówka miksująca
4. Przycisk ON/OFF
5. Złącze
6. Trzepaczka

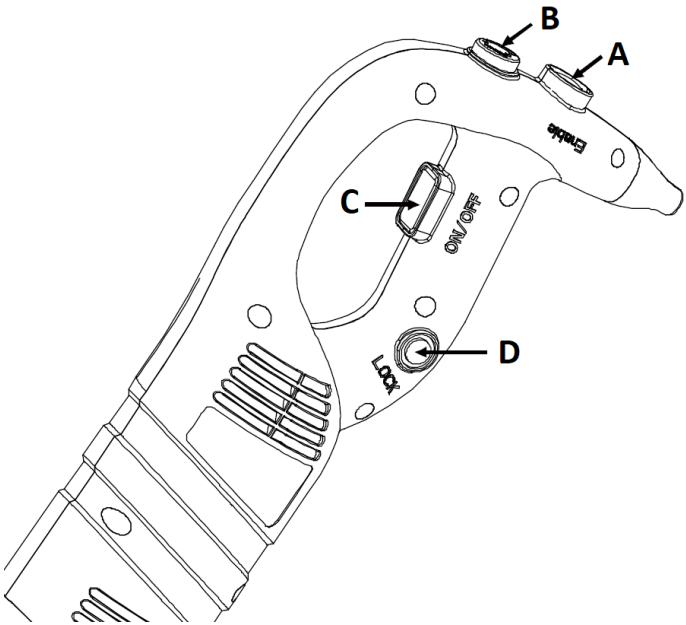

A. Przycisk bezpieczeństwa (nie dotyczy modeli: RCSM-280AV, RCSM-280AV-1)
B. Pokrętło regulacji obrotów
C. Przycisk ON/OFF
D. Przycisk blokady (nie dotyczy modeli: RCSM-280AV, RCSM-280AV-1)

3.2. Przygotowanie do pracy

UMIEJSCOWIENIE URZĄDZENIA

Temperatura otoczenia nie może przekraczać 40°C a wilgotność względna nie powinna przekraczać 85%. Urządzenie należy trzymać z dala od wszelkich gorących powierzchni. Urządzenie należy zawsze użytkować na równej, stabilnej, czystej, ognioodpornej i suchej powierzchni i poza zasięgiem dzieci oraz osób ograniczonych funkcjach psychicznych, sensorycznych i umysłowych. Urządzenie należy umiejscowić w taki sposób, by w dowolnej chwili można się było dostać do wtyczki sieciowej. Należy pamiętać o tym, by zasilanie urządzenia energią odpowiadało danym podanym na tabliczce znamionowej!

Przed pierwszym użyciem zdemontować wszystkie elementy i umyć je.

MONTAŻ URZĄDZENIA

1. Przed montażem/demontażem urządzenia należy wyciągnąć wtyczkę sieciową.
2. Końcówkę miksującą/trzepaczkę przyłożyć do korpusu urządzenia (blendera) i zakręcić do oporu w kierunku odwrotnym do kierunku ruchu wskazówek zegara.

3. Aby zdemontować końcówkę miksującą/trzepaczkę należy ją przekręcić w kierunku zgodnym z ruchem wskazówek zegara.

PRACA Z URZĄDZENIEM Z ZAMONTOWANĄ KOŃCÓWKĄ MIKSUJĄCĄ

Aby pewnie i stabilnie trzymać urządzenie, należy jedną ręką złapać je za uchwyt, a drugą za dolną część korpusu urządzenia.

Zaleca się przechylenie urządzenia pod lekkim kątem, aby zapobiec przyssaniu końcówki miksującej do dna pojemnika. Przed uruchomieniem urządzenia, należy upewnić się, że końcówka miksująca jest wystarczająco zanurzona, aby uniknąć rozpryskiwania żywności. Zaleca się zanurzenie 2/3 końcówki mieszającej w naczyniu.

PRACA Z URZĄDZENIEM Z ZAMONTOWANĄ TRZEPACZKĄ

Podczas pracy zaleca się poruszanie urządzeniem, tak aby trzepaczka przemieszczała się w misie. Umożliwi to sporządzenie jednolitej masy z mieszanych składników. Nie należy dotykać trzepaczką ścianek naczynia. Zaleca się zanurzenie co najmniej 1/5 trzepaczki w misie.

3.3. Praca z urządzeniem

1. Sprawdzić czy przycisk ON/OFF (C) jest zwolniony, tj. czy jest w pozycji OFF.
2. Podłączyć urządzenie do zasilania.
3. Zamontować trzepaczkę lub końcówkę miksującą w korpusie urządzenia.
4. Nacisnąć przycisk bezpieczeństwa (A) (nie dotyczy modeli: RCSM-280AV, RCSM-280AV-1).
5. Wcisnąć przycisk ON/OFF (C), i przytrzymywać go w trakcie pracy urządzenia. Urządzenie będzie pracowało do momentu zwolnienia przycisku ON/OFF.
   UWAGA! Przed uruchomieniem należy upewnić się czy pokrętło regulacji obrotów jest ustawione na najniższych obrotach (przekręcone maksymalnie w lewo).
6. Aby zmienić obroty urządzenia, należy przekręcić pokrętło regulacji obrotów (B) w żądanym kierunku. Obrót pokrętła w prawo (+) spowoduje zwiększenie obrotów, a w lewo (-) zmniejszenie.
   UWAGA! Urządzenie z zamontowaną trzepaczką należy używać na najniższych obrotach!
7. Tryb pracy ciągłej (nie dotyczy modeli: RCSM-280AV, RCSM-280AV-1): aby urządzenie pracowało bez konieczności przytrzymywania przycisku, po uruchomieniu (wciśnięciu przycisku ON/OFF) należy wcisnąć przycisk blokady (D). Następnie można zwolnić przycisk ON/OFF (C). Urządzenie będzie działać nieprzerwanie. Aby zatrzymać urządzenie (i wyjść z trybu pracy ciągłej) należy wcisnąć i zwolnić przycisk ON/OFF – nastąpi wyłączenie blokady i urządzenia.

8. Po zakończonej pracy, należy zwolnić przycisk ON/OFF. Poczekać, aż elementy wirujące zatrzymają się, a następnie odłączyć urządzenie od zasilania.

3.4. Czyszczenie i konserwacja

a) Przed każdym czyszczeniem, regulacją, wymianą osprzętu, a także jeżeli urządzenie nie jest używane, należy wyciągnąć wtyczkę sieciową i całkowicie ochłodzić urządzenie.
   - Odczekać, aż wirujące elementy zatrzymają się.

b) Do czyszczenia powierzchni należy stosować wyłącznie środki niezawierające substancji żrących.

c) Do czyszczenia urządzenia wolno stosować tylko łagodne środki czyszczące przeznaczone do czyszczenia powierzchni mających styczność z żywnością.

d) Po każdym czyszczeniu wszystkie elementy należy dobrze wysuszyć, zanim urządzenie zostanie ponownie użyte.

e) Urządzenie należy przechowywać w suchym i chłodnym miejscu chronionym przed wilgocią i bezpośrednim promieniowaniem słonecznym.

f) Zabrania się spryskiwania urządzenia strumieniem wody lub zanurzania urządzenia w wodzie.

g) Należy pamiętać, aby przez otwory wentylacyjne znajdujące się w obudowie nie dostała się woda.

h) Otwory wentylacyjne należy czyścić pędzelkiem i sprężonym powietrzem.

i) Należy wykonywać regularne przeglądy urządzenia pod kątem jego sprawności technicznej oraz wszelkich uszkodzeń.

j) Do czyszczenia korpusu urządzenia należy używać miękkiej, wilgotnej ściereczki.

k) Po użyciu urządzenia do gorących potraw, należy przed demontażem trzepaczki lub końcówki miksującej schłodzić je w zimnej wodzie, aby zapobiec oparzeniom.

l) Czyszczenie końcówki miksującej: umieścić końcówkę miksującą w pojemniku z wodą i włączyć urządzenie na kilka sekund. Po każdym użyciu należy dokładnie osuszyć końcówkę miksującą/ trzepaczkę.

USUWANIE ZUŻYTYCH URZĄDZEŃ.

Po zakończeniu okresu użytkowania nie wolno usuwać niniejszego produktu poprzez normalne odpady komunalne, lecz należy go oddać do punktu zbiórki i recyklingu urządzeń elektrycznych i elektronicznych. Informuje o tym symbol, umieszczony na produkcie, instrukcji obsługi lub opakowaniu. Zastosowane w urządzeniu tworzywa nadają się do powtórnego użycia zgodnie z ich oznaczeniem. Dzięki powtórnemu użyciu, wykorzystaniu materiałów lub innym formom

wykorzystania zużytych urządzeń wnoszą Państwo istotny wkład w ochronę naszego środowiska.

Informacji o właściwym punkcie usuwania zużytych urządzeń udzieli Państwu lokalna administracja.

Technické údaje

Popis parametru	Hodnota parametru			
Název výrobku	TYČOVÝ MIXÉR 550	TYČOVÝ MIXÉR 500	TYČOVÝ MIXÉR 450	TYČOVÝ MIXÉR 400
Model	**RCSM-850-550**	**RCSM-850-500**	**RCSM-650-450**	**RCSM-650-400**
Napájecí napětí [V~] / Kmitočet [Hz]	230/50			
Jmenovitý výkon [W]	850		650	
Otáčky nože [ot/min]	8000–18000			
Rozměry zařízení [mm]	Ø155 x 984	Ø155 x 934	Ø155 x 884	Ø155 x 834
Hmotnost zařízení[kg]	4,68	4,54	4,31	4,16
Rozměry rukojeti [mm]	Ø120 x 434			
Hmotnost rukojeti [kg]	3			
Rozměry násadky (rukojeť + násadka) [mm]	Ø35 x 550	Ø35 x 500	Ø35 x 450	Ø35 x 400
Hmotnost násadky (rukojeť + násadka) [kg]	1,68	1,54	1,31	1,16

Popis parametru	Hodnota parametru				
Název výrobku	TYČOVÝ MIXÉR 250	TYČOVÝ MIXÉR 300	TYČOVÝ MIXÉR 350	TYČOVÝ MIXÉR 185	TYČOVÝ MIXÉR S METLIČKAMI
Model	**RCSM-450-250**	**RCSM-450-300**	**RCSM-450-235**	**RCSM-280AV**	**RCSM-280AV-1**

Napájecí napětí [V~] / Kmitočet [Hz]	230/50				
Jmenovitý výkon [W]	450			280	
Otáčky nože [ot/min]	4000–16000			6000–20000	
Rozměry zařízení (rukojeť + násadka) [mm]	Ø135 x 683	Ø135 x 733	Ø135 x 783	Ø113 x 548	Ø113 x 578
Hmotnost zařízení (rukojeť + násadka) [kg]	3,5	3,6	3,75	2,05	2,3
Rozměry rukojeti [mm]	Ø100 x 433			Ø88 x 363	
Hmotnost rukojeti [kg]	2,55			1,5	
Rozměry násadky [mm]	Ø35 x 250	Ø35 x 300	Ø35 x 350	Ø25 x 185	Ø25 x 215
Hmotnost násadky [kg]	0,87	1,07	1,25	0,81	0,49

1. Obecný popis

Návod je určen jako pomůcka pro bezpečné a spolehlivé používání. Výrobek je navržen a vyroben striktně podle technických pokynů s použitím nejnovějších technologií a komponent a také za dodržení nejvyšších standardů kvality.

PŘED ZAHÁJENÍM PRÁCE SI DŮKLADNĚ A S POROZUMĚNÍM PŘEČTĚTE TENTO NÁVOD.

Abyste zajistili dlouhodobou a spolehlivou práci tohoto zařízení, musíte zajistit jeho správnou obsluhu a údržbu, a to v souladu s pokyny, jež jsou obsaženy v tomto návodu. Technické údaje a specifikace obsažené v tomto návodu jsou aktuální. Výrobce si vyhrazuje právo provádět změny, které souvisí se zvyšováním kvality. S ohledem na technický pokrok a možnost omezení hluku bylo zařízení navrženo a vyrobeno tak, aby bylo riziko, které vyplývá z hlukových emisí, omezeno na nejnižší úroveň.

Vysvětlení symbolů

	Výrobek splňuje požadavky odpovídajících bezpečnostních norem.
	Před použitím se seznamte s návodem.
	Recyklovatelný výrobek.
	POZNÁMKA! nebo **VÝSTRAHA!** nebo **ZAPAMATUJTE SI!** popisující danou situaci (obecný výstražný symbol).
	POZOR! Výstraha před úrazem elektrickým proudem!
	Pozor na točivé řezné prvky! Možnost poranění.
	Zařízení II. třídy ochrany elektrických spotřebičů.
	K použití pouze uvnitř místností.

POZOR! Obrázky v tomto návodu k obsluze mají pouze ilustrativní charakter a v některých detailech se mohou lišit od skutečného vzhledu výrobku.

Originálním návodem je německá verze návodu. Ostatní jazykové verze jsou překlady z němčiny.

2. Bezpečnost používání

POZOR! Přečte se všechny výstrahy, které se týkají bezpečnosti, a také všechny návody. Nerespektování výstrah a nedodržování návodů může způsobit úraz elektrickým proudem, požár a/nebo vážná zranění nebo být příčinou smrti.

Termín „zařízení“ nebo „výrobek“ ve výstrahách a v popisu návodu se týká *<TYČOVÉHO MIXÉRU>*.

2.1. Elektrická bezpečnost

a) Zástrčka zařízení musí odpovídat elektrické zásuvce. Zástrčku žádným způsobem neupravujte. Originální zástrčky a jim odpovídající zásuvky snižují riziko úrazu elektrickým proudem.
b) Vyhněte se dotyku uzemněným prvků, jako jsou trubky, topení, kotle a ledničky. Pokud je lidské tělo uzemněno a dotýká se zařízení, které je vystaveno přímému působení deště, mokrého povrchu a práce ve vlhkém prostředí, existuje zvýšené riziko úrazu elektrickým proudem. Průnik vody do zařízení zvyšuje riziko jeho poškození a úrazu elektrickým proudem.
c) Je zakázáno dotýkat se zařízení mokrýma nebo vlhkýma rukama.
d) Nepoužívejte elektrický vodič nesprávným způsobem. Nikdy jej nepoužívejte pro přenášení zařízení nebo k vytahování zástrčky ze zásuvky. Dodržujte dostatečnou vzdálenost elektrického vodiče od tepelných zdrojů, oleje, ostrých hran nebo pohyblivých částí. Poškozené nebo zamotané elektrické vodiče zvyšují riziko úrazu elektrickým proudem.
e) Pokud se nelze vyhnout používání zařízení ve vlhkém prostředí, musí být použito jištění proudovým chráničem (RCD). Používání RCD snižuje riziko úrazu elektrickým proudem.
f) Je zakázáno používat zařízení, pokud je napájecí vodič poškozen nebo jeví známky opotřebení. Poškozený napájecí vodič musí být vyměněn kvalifikovaným elektrotechnikem nebo servisní organizací výrobce.
g) Abyste se vyhnuli úrazu elektrickým proudem, neponořujte elektrický vodič, zástrčku ani samotné zařízení do vody nebo jiné tekutiny. Je zakázáno používat zařízení na mokrých površích.
h) POZOR – OHROŽENÍ ŽIVOTA! Během čištění nebo používání zařízení jej nikdy neponořujte do vody nebo jiných tekutin.
i) Nepřipusťte, aby bylo zařízení mokré. Riziko úrazu elektrickým proudem!

2.2. Bezpečnost na pracovišti

a) Na pracovišti udržujte pořádek a zajistěte dobré osvětlení. Nepořádek, nebo špatné osvětlení může být příčinou nehod. Během používání zařízení sledujte, co se děje, předpokládejte vývoj událostí a řiďte se zdravým rozumem.
b) Pokud máte pochybnosti, zda výrobek pracuje správně, nebo v případě výskytu poruchy kontaktujte servis výrobce.
c) Opravy výrobku může provádět pouze servis výrobce. Je zakázáno provádět opravy svépomocně!
d) V případě vzniku ohně nebo požáru použijte pro hašení zařízení, které je pod napětím, výhradně práškové nebo sněhové (CO_2) hasicí přístroje.
e) Uschovejte návod na použití zařízení za účelem jeho dalšího použití v budoucnu. Pokud bude zařízení předáno třetí osobě, musí být společně s ním předán také návod na jeho použití.
f) Části obalu a malé montážní prvky musí být uskladněny v místě, které je mimo dosah dětí.

Zapamatujte si! Během práce se zařízením chraňte děti a jiné, okolní osoby.

2.3. Osobní bezpečnost

a) Zařízení je zakázáno používat, pokud jste unaven, nemocen, pod vlivem alkoholu, omamných návykových látek nebo léků, které v podstatné míře omezují schopnost toto zařízení obsluhovat.
b) Zařízení není určeno k tomu, aby bylo používáno osobami (včetně dětí), které mají omezené psychické, senzorické a duševní funkce nebo nemají odpovídající zkušenosti a/nebo znalosti, pokud nejsou hlídány osobou, která je zodpovědná za jejich bezpečnost nebo od ní tyto osoby nedostaly pokyny, jak je nutné toto zařízení obsluhovat.
c) Během práce se zařízením musí obsluha udržovat pozornost a řídit se zdravým rozumem. Chvilková nepozornost během práce se zařízením může vést k vážným úrazům.
d) Abyste předešli náhodnému uvedení do provozu, ujistěte se před připojením ke zdroji napájení, že je vypínač v poloze vypnuto.
e) Nepřeceňujte své možnosti. Po celou dobu práce udržujte rovnováhu. Umožňuje to lepší zvládnutí zařízení v neočekávaných situacích.
f) Toto zařízení není hračka. Je nutné dohlížet na děti, aby si se zařízením nehrály.

2.4. Bezpečné používání zařízení

a) Je zakázáno zařízení přetěžovat. Používejte nářadí, které je vhodné pro dané použití. Správně zvolené zařízení provede práci, pro jejíž vykonávání bylo navrženo, snadněji a bezpečnějším způsobem.
b) Nepoužívejte zařízení, pokud vypínač ON/OFF nepracuje správně (nezapíná a nevypíná). Zařízení, která nelze ovládat pomocí vypínače, jsou nebezpečná, nemohou pracovat a musí být opravena.
c) Před zahájením nastavování, výměny příslušenství nebo ukončení práce se zařízením vytáhněte zástrčku ze zásuvky. Takovéto bezpečnostní opatření snižuje riziko náhodného uvedení zařízení do provozu.
d) Nepoužívaná zařízení musí být skladována v místě, které není přístupné dětem a také osobám, které neznají samotné zařízení nebo tento návod. V rukou nezkušených uživatelů jsou tato zařízení nebezpečná.
e) Udržujte zařízení v dobrém technickém stavu. Před každým použitím zkontrolujte, zda není zařízení poškozeno, zejména zda nejsou poškozené pohyblivé části (prasknutí částí a prvků nebo veškeré jiné podmínky, které mohou mít vliv na bezpečnou funkci zařízení). V případě zjištění poškození zařízení nepoužívejte a odevzdejte jej do opravny.
f) Chraňte zařízení před dětmi.
g) Opravy a údržba zařízení musí být prováděna kvalifikovanými osobami s použitím výhradně originálních náhradních dílů. To zajistí bezpečnost při používání zařízení.
h) Pro zajištění navržené provozní integrity zařízení neodstraňujte továrně nainstalované kryty a nepovolujte šrouby.
i) Vyhýbejte se situacím, kdy se zařízení během práce zastavuje vlivem jeho příliš velkého zatížení. Může to způsobit přehřívání se pohonných prvků a v konečném důsledku poškození zařízení.
j) Je zakázáno dotýkat se pohyblivého příslušenství, pokud není zařízení odpojeno od napájení.
k) Nenechávejte zapnuté zařízení bez dozoru.
l) Zařízení pravidelně čistěte, aby nedocházelo k trvalému usazování špíny.
m) Toto zařízení není hračka. Čištění a údržba nemohou být prováděny dětmi bez dohledu dospělé osoby.
n) Je zakázáno zasahovat do konstrukce zařízení za účelem změny jeho parametrů nebo složení.
o) Uchovávejte zařízení mimo dosah zdrojů otevřeného ohně a tepla.
p) Je zakázáno zakrývat větrací otvory zařízení!
q) Pod žádnou záminkou neotvírejte kryt.
r) Je zakázáno dotýkat se rotujících částí v době, kdy je zařízení v provozu.

POZOR! I když bylo zařízení navrženo tak aby bylo bezpečné, bylo vybaveno odpovídajícími bezpečnostními prostředky a také kromě použití dodatečných prvků pro ochranu uživatele, existuje během práce s tímto zařízením stále vysoká

pravděpodobnost nehody nebo způsobení úrazu. Doporučujeme během jeho používání dodržovat bezpečnost a používat zdravý rozum.

3. Pravidla používání

Zařízení s namontovanou mixovací násadkou je určeno pro mixování pokrmů a koktejlů, rozmělňování a rozemletí zeleniny, polévek, pyré, sýrových krémů, mandlového másla apod.

Zařízení s namontovanými metličkami umožňuje míchání lehkých složek, např. míchání vajíček, míchání pěny z bílků nebo smetany.

Výrobek je určen pouze pro profesionální použití!

Zodpovědnost za veškeré škody, které vzniknou jako důsledek používání zařízení způsobem, který není v souladu s jeho určením, je na straně uživatele.

3.1. Popis zařízení

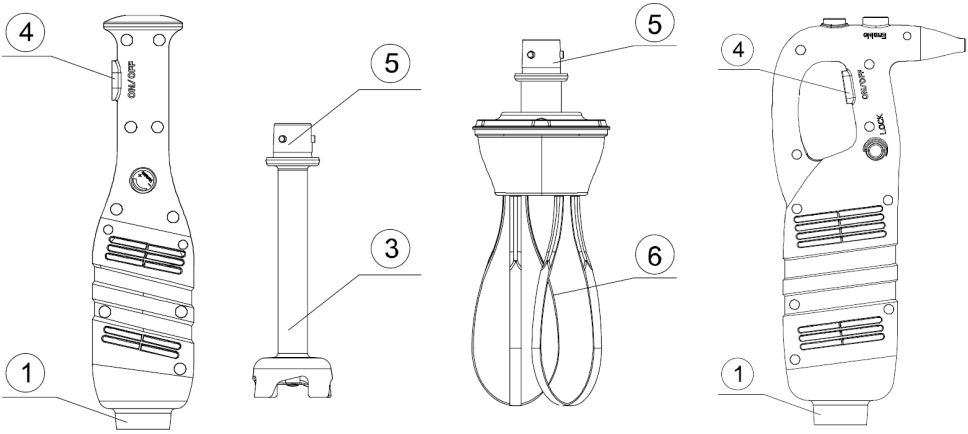

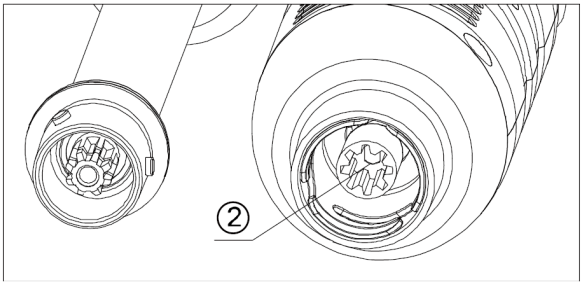

1. Tělo zařízení

2. Spojka
3. Mixovací koncovka
4. Tlačítko ON/OFF
5. Spojka
6. Metličky

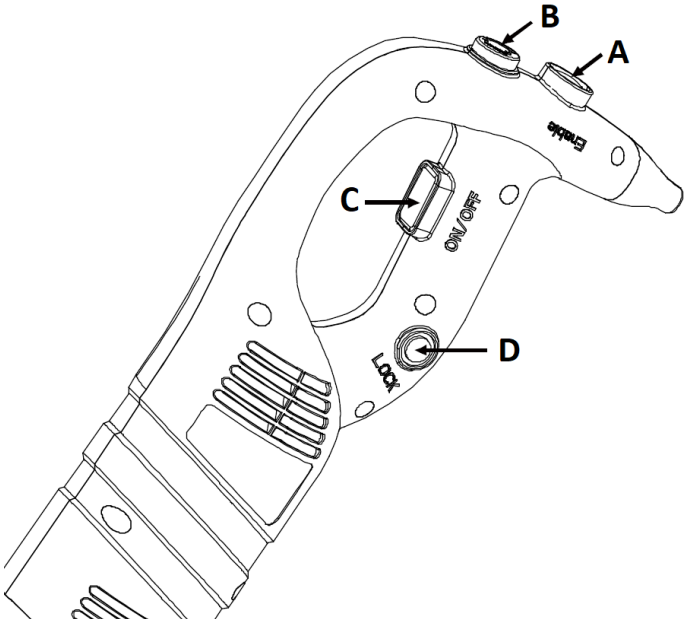

A. Bezpečnostní tlačítko (netýká se modelů: RCSM-280AV, RCSM-280AV-1)
B. Otočný knoflík ovládání otáček
C. Tlačítko ON/OFF
A. Tlačítko blokády (netýká se modelů: RCSM-280AV, RCSM-280AV-1)

3.2. Příprava k práci

UMÍSTĚNÍ ZAŘÍZENÍ

Teplota okolí nesmí překračovat 40 °C a relativní vlhkost nesmí překračovat 85 %. Udržujte zařízení mimo jakékoliv horké plochy. Zařízení musí být používáno vždy na rovném, stabilním, čistém a suchém povrchu, který je odolný proti požáru, musí být mimo dosah dětí a také osob, které mají omezené psychické, senzorické a duševní funkce. Zařízení umístěte tak, abyste měli kdykoliv přístup k síťové zásuvce. Zapamatujte si, že napájení elektrickou energií musí odpovídat jmenovitým hodnotám uvedeným na výrobním/typovém štítku!

Před prvním použitím zařízení demontujte všechny prvky a umyjte je.

MONTÁŽ ZAŘÍZENÍ

1. Před montáží/demontáží zařízení vytáhněte zástrčku ze zásuvky elektrické sítě.
2. Mixovací koncovku / metličky přiložte k tělu zařízen (mixéru) a zašroubujte ve směru proti pohybu hodinových ručiček, až ucítíte odpor.
3. Pro demontování mixovací koncovky / metliček je otočte ve směru pohybu hodinových ručiček.

PRÁCE SE ZAŘÍZENÍM S NAMONTOVANOU MIXOVACÍ KONĆOVKOU

Abyste zařízení drželi pevně a stabilně, uchopte jej jednou rukou za madlo a druhou za spodní část těla zařízení.

Abyste předešli přisátí mixovací koncovky ke dnu nádoby, doporučujeme vám zařízení lehce sklopit. Abyste předešli rozstříknutí mixované potravy, zkontrolujte před zapnutím zařízení, zda je mixovací koncovka dostatečně ponořena. Doporučujeme ponořit 2/3 mixovací koncovky do nádoby.

PRÁCE SE ZAŘÍZENÍM S NAMONTOVANÝMI METLIČKAMI

Během práce doporučujeme pohybovat zařízením tak, aby se metličky pohybovaly v celém objemu mísy. Takovým způsobem vyrobíte z míchaných složek homogenní směs. Nedotýkejte se metličkami stěn nádoby. Metličky doporučujeme ponořit v míse minimálně z 1/5.

3.3. Práce se zařízením

1. Zkontrolujte, zda je tlačítko ON/OFF (C) vypnuto, tedy, zda je v poloze „OFF“.
2. Připojte zařízení k napájení.
3. Připojte k tělu zařízení metličky nebo mixovací koncovku.
4. Stiskněte bezpečnostní tlačítko (A) (netýká se modelů: RCSM-280AV, RCSM-280AV-1).
5. Stiskněte tlačítko ON/OFF (C) a během práce jej držte stisknuté. Zařízení bude v provozu do doby, než tlačítko ON/OFF uvolníte.
   POZOR! Před zapnutím zařízení zkontrolujte, zda je otočný knoflík ovládání otáček nastaven na nejnižší otáčky (otočen do levé krajní polohy).
6. Pro změnu rychlosti otáček zařízení otáčejte otočný knoflík ovládání otáček (B) v požadovaném směru. Otočení otočného knoflíku doprava (+) způsobí zvýšení otáček, otočení otočného knoflíku vlevo (-) způsobí jejich snížení.
   POZOR! Zařízení s namontovanými metličkami provozujte s nejnižšími otáčkami!
7. Režim nepřerušeného provozu (netýká se modelů: RCSM-280AV, RCSM-280AV-1): aby zařízení pracovalo bez nutnosti držet stisknuté tlačítko ON/OFF, zablokujte jej po zapnutí (stisknutí ON/OFF) tlačítkem blokády (D). Potom můžete tlačítko ON/OFF (C) uvolnit. Zařízení bude pracovat nepřerušeně. Abyste zařízení vypnuli (a ukončili tak režim nepřerušeného

provozu) stiskněte a uvolněte tlačítko ON/OFF – blokáda bude zrušena a zařízení se vypne.

8. Po ukončené práci uvolněte tlačítko ON/OFF. Počkejte, až se rotující části zastaví, a potom zařízení odpojte od napájení.

3.4. Čištění a údržba

a) Před každým čištěním, nastavováním, výměnou vybavení, a také pokud zařízení není používáno, vytáhněte síťovou zástrčku a nechte zařízení zcela vychladnout.
   - Počkejte do okamžiku, až se točivé prvky zastaví.

b) K čištění povrchu používejte výhradně prostředky, které neobsahují žíravé látky.

c) K čištění zařízení používejte pouze jemné čisticí prostředky, které jsou určené pro mytí povrchů, které mají kontakt s potravinami.

d) Po každém čištění je nutné všechny prvky dokonale osušit, než bude zařízení znovu použito.

e) Zařízení je nutno skladovat na suchém a chladném místě, které je chráněno proti vlhkosti a přímému slunečnímu záření.

f) Je zakázáno čistit zařízení proudem vody nebo ponořovat zařízení do vody.

g) Mějte na paměti a dbejte, aby se přes větrací otvory, které jsou na krytu zařízení, nedostala dovnitř voda.

h) Větrací otvory čistěte štětečkem a stlačeným vzduchem.

i) Je nutné provádět pravidelné prohlídky zařízení s ohledem na jeho technickou funkčnost a také jeho veškerá poškození.

j) K čištění těla zařízení používejte měkký a vlhký hadřík.

k) Abyste se po použití zařízení pro zpracování horkých potravin nespálili, je nutné metličky nebo mixovací koncovku zchladit.

l) Čištění mixovací koncovky: umístěte mixovací koncovku v nádobce s vodou a na několik vteřin zařízení zapněte. Mixovací koncovku / metličky po každém použití důkladně umyjte a osušte.

ODSTRAŇOVÁNÍ OPOTŘEBOVYNÝCH ZAŘÍZENÍ.

Po ukončení doby životnosti nesmí být tento výrobek odstraněn, jako běžný komunální odpad, ale musí být odevzdán na sběrné místo, které je určeno pro sběr a recyklaci elektrických a elektronických zařízení. O této skutečnosti informuje uživatele značka, která je umístěna na výrobku, v návodu k obsluze nebo na obalu výrobku. Plasty, které jsou použité v zařízení, jsou vhodné pro opětovné použití v souladu s jejich označením. Díky opětovnému použití, využití materiálů nebo díky jiným formám využití použitých zařízení podstatně přispíváte k ochraně našeho životního prostředí.

Informace o vhodném sběrném místě pro odstranění opotřebovaných zařízení vám poskytne váš lokální orgán státní správy.

Caractéristiques techniques

Description paramètre	Valeur paramètre			
Nom du produit	BATTEUR ELECTRIQUE 550	BATTEUR ELECTRIQUE 500	BATTEUR ELECTRIQUE 450	BATTEUR ELECTRIQUE 400
Modèle	**RCSM-850-550**	**RCSM-850-500**	**RCSM-650-450**	**RCSM-650-400**
Tension d'alimentation [V~] / Fréquence [Hz]	230/50			
Puissance nominale [W]	850		650	
Vitesse de rotation lame [rév./min.]	8000-18000			
Dimensions de l'appareil [mm]	Ø155x984	Ø155x934	Ø155x884	Ø155x834
Poids de la machine [kg]	4,68	4,54	4.31	4,16
Dimensions de la poignée [mm]	Ø120x434			
Poids de la poignée [kg]	3			
Dimensions capuchon (poignée + capuchon) [mm]	Ø35x550	Ø35x500	Ø35x450	Ø35x400
Poids du capuchon (poignée + capuchon) [kg]	1,68	1,54	1,31	1,16

Description paramètre	Valeur paramètre				
Nom du produit	BATTEUR ELECTRIQUE 250	BATTEUR ELECTRIQUE 300	BATTEUR ELECTRIQUE 350	BATTEUR ELECTRIQUE 185	BATTEUR ELECTRIQUE AVEC UN CLAPET
Modèle	**RCSM-450-250**	**RCSM-450-300**	**RCSM-450-235**	**RCSM-280AV**	**RCSM-280AV-1**

Tension d'alimentation [V~] / Fréquence [Hz]	230/50				
Puissance nominale [W]	450			280	
Vitesse de rotation lame [rév./min.]	4000-16000			6000-20000	
Dimensions de l'appareil (poignée + capuchon) [mm]	Ø135x683	Ø135x733	Ø135x783	Ø113x548	Ø113x578
Poids de l'appareil (poignée + capuchon) [kg]	3,5	3,6	3,75	2,05	2,3
Dimensions de la poignée [mm]	Ø100x433			Ø88x363	
Poids de la poignée [kg]	2,55			1,5	
Dimensions du capuchon [mm]	Ø35x250	Ø35x300	Ø35x350	Ø25x185	Ø25x215
Poids du bouchon [kg]	0,87	1,07	1,25	0,81	0,49

1. Description générale

Ce mode d'emploi a pour but de vous aider à utiliser l'appareil en sécurité et de manière fiable. Le produit est conçu et fabriqué dans un respect stricte des spécifications techniques, avec les technologies et les composants les plus récents et conformément aux normes de qualité les plus élevées.

AVANT TOUTE UTILISATION,
CE MODE D'EMPLOI DOIT ÊTRE LU ET COMPRIS.

Pour assurer un fonctionnement durable et fiable de l'appareil, veillez à l'utiliser et à l'entretenir correctement, conformément aux instructions de ce mode d'emploi. Les caractéristiques techniques et les spécifications contenues dans ce mode d'emploi sont à jour. Le fabricant se réserve le droit d'apporter des modifications pour améliorer la qualité. Compte tenu du progrès technique et de la possibilité de réduire le bruit,

l’appareil a été conçu et construit de manière à réduire au niveau le plus bas le risque résultant des émissions sonores.

Signification des symboles

	Le produit répond aux exigences des normes de sécurité correspondantes.
	Avant toute utilisation, lisez attentivement le mode d'emploi.
	Le produit est recyclable.
	ATTENTION ! ou **ATTENTION !** ou **RAPPELEZ-VOUS** ! décrire une situation donnée (icône d'avertissement générale).
	ATTENTION ! Risque d'électrisation !
	Attention aux éléments coupants en rotation ! Danger de coupe
	Appareils de classe de protection II à double isolation.
	N'utilisez qu'à l'intérieur des locaux.

ATTENTION ! Les illustrations de ce mode d'emploi ne sont données qu'à titre indicatif et peuvent différer dans certains détails de l'aspect réel du produit.

C’est la version allemande de ce mode d’emploi qui est sa version originale. Les autres versions linguistiques sont des traductions de l'allemand.

2. Sécurité d'utilisation

ATTENTION ! Lisez tous les avertissements de sécurité et toutes les instructions. Le non-respect des avertissements et des instructions peut entraîner une électrisation, un incendie et/ou des blessures graves ou la mort.

Le terme « appareil » ou « produit » dans les avertissements et dans la description du manuel fait référence à <*MÉLANGEUR MANUEL*>.

2,1. Sécurité électrique

a) La fiche de l'appareil doit être compatible avec la prise de courant. Ne modifiez pas la fiche de quelque manière que ce soit. Les fiches d'origine et les prises correspondantes réduisent le risque d'électrisation.
b) Évitez de toucher les éléments mis à la terre tels que les tuyaux, les radiateurs, les cuisinières et les réfrigérateurs. Il existe un risque accru d'électrisation si le corps est mis à la terre en touchant l'appareil qui est exposé à l'action directe de la pluie, d'un sol humide ou qui est mis en marche dans un environnement humide. La pénétration d'eau dans l'appareil augmente le risque de son endommagement et d'électrisation.
c) Ne touchez pas l'appareil avec des mains mouillées ou humides.
d) N'utilisez pas le câble à mauvais escient. Ne l'utilisez jamais pour déplacer l'appareil ou pour retirer la fiche de la prise. Gardez le câble à l'écart des sources de chaleur, de l'huile, des arêtes tranchantes et des pièces mobiles. Les fils endommagés ou emmêlés augmentent le risque d'électrisation.
e) Si vous ne pouvez pas éviter d'utiliser l'appareil dans un environnement humide, employez un dispositif à courant différentiel-résiduel (RCD). L'emploi d'un RCD réduit le risque d'électrisation.
f) Il est interdit d'utiliser l'appareil si le câble d'alimentation est endommagé ou présente des signes évidents d'usure. Un câble d'alimentation endommagé doit être remplacé par un électricien qualifié ou par le service après-vente du fabricant
g) Pour éviter l'électrisation, n'immergez pas le câble, la fiche ou l'appareil lui-même dans l'eau ou tout autre liquide. N'utilisez pas l'appareil sur des surfaces mouillées.
h) ATTENTION - DANGER DE MORT ! Lorsque vous nettoyez ou utilisez l'appareil, ne l'immergez jamais dans l'eau ou dans d'autres liquides.
i) Ne mouillez pas l'appareil. Risque de choc électrique !

2.2. Sécurité sur le lieu de travail

a) Veillez à ce que le lieu de travail soit bien rangé et bien éclairé. Tout désordre ou mauvais éclairage risquent d'entraîner des accidents. Soyez prévoyant et raisonnable, faites attention à ce que vous faites lors de l'utilisation de l'appareil.
b) En cas des doutes concernant le bon fonctionnement de l'appareil et son endommagement, contactez le service du fabricant.
c) La réparation du produit ne peut être effectuée que par le service du fabricant. N'effectuez pas les réparations vous-même !
d) En cas d'incendie ou de départ de feu, n'utilisez que les extincteurs à poudre ou à neige (CO_2) pour éteindre l'appareil sous tension.
e) Conservez ce mode d'emploi pour tout usage ultérieur. Si l'appareil doit être transmis à un tiers, ce mode d'emploi sera livré avec l'appareil.
f) Gardez les pièces d'emballage et les petites pièces d'assemblage hors de portée des enfants.

Important ! Protéger les enfants et les autres personnes lors du fonctionnement de l'appareil.

2.3. Protection personnelle

a) N'utilisez pas l'appareil si vous êtes fatigué, malade ou sous l'influence de l'alcool, de drogues ou de médicaments qui limitent considérablement votre capacité à l'utiliser.
b) L'appareil n'est pas destiné à être utilisé par des personnes (y compris les enfants) aux capacités mentales, sensorielles ou intellectuelles réduites ou qui manquent d'expérience et/ou de connaissances appropriées, à moins qu'elles ne soient surveillées par une personne responsable de leur sécurité ou qu'elles aient reçu des instructions de celle-ci sur la manière d'utiliser l'appareil.
c) Soyez vigilant et raisonnable lorsque vous utilisez le l'appareil. Tout moment d'inattention lors de son utilisation peut entraîner des dommages corporels graves.
d) Pour éviter tout démarrage accidentel, assurez-vous que l'interrupteur est en position arrêt avant toute connexion à la source d'alimentation.
e) Ne surestimez pas vos capacités. Maintenez l'équilibre du corps à tout moment du travail. Cela permet de mieux contrôler l'appareil dans des situations inattendues.
f) Cet appareil n'est pas un jouet. Surveillez les enfants pour vous assurer qu'ils ne jouent pas avec l'appareil.

2.4. Utilisation de l'appareil en sécurité

a) Ne pas surcharger l’appareil Utilisez les outils convenable pour une application concernée. L’utilisation d’un appareil convenable permet d’effectuer de manière plus sûre le travail pour lequel il a été conçu.
b) N'utilisez pas l'appareil si l'interrupteur ON/OFF ne fonctionne pas correctement (ne se met pas en marche ou ne s'arrête pas). Tout appareil qui ne peut pas être contrôlé par un interrupteur est dangereux, ne doit pas être utilisé et doit être réparé.
c) Avant de régler, remplacer l’équipement ou ranger l’appareil, il est important de retirer la fiche de la prise. Cela réduit le risque de démarrage accidentel.
d) Lorsque vous n'utilisez pas l'appareil, tenez-le hors de portée des enfants et de toute personne ne connaissant pas l'appareil ou ce mode d'emploi. Tout appareil est dangereux s'il est manipulé par un utilisateur inexpérimenté.
e) Maintenez l'appareil en bon état de marche. Avant chaque utilisation, assurez-vous de l'absence d'endommagements généraux et de ceux de pièces mobiles (fissures de pièces ou de composants ou toute autre condition susceptible de peser sur la sécurité de fonctionnement de l'appareil). En cas d'endommagement, faites réparer l'appareil avant de l'utiliser.
f) Gardez l'appareil hors de portée des enfants.
g) La réparation et l'entretien des appareils doivent être effectués par un personnel qualifié, n'utilisant que des pièces de rechange d'origine. Cela garantira la sécurité d'utilisation.
h) Pour assurer l'intégrité opérationnelle de l'appareil, ne retirez pas les protections installées en usine ni ne desserrez les vis.
i) Évitez les situations où l’appareil s'arrête en raison d’une surcharge importante lors de son fonctionnement. Cela peut entrainer une surchauffe des éléments d’entrainement et endommager l’appareil.
j) Il est interdit de toucher les éléments et les accessoires mobiles à moins que l’appareil soit débranché.
k) Ne laissez pas l'appareil allumé sans surveillance.
l) Nettoyez régulièrement l'appareil afin d'éviter une accumulation permanente de saletés.
m) Cet appareil n'est pas un jouet. Le nettoyage et l'entretien ne doivent pas être effectués par des enfants sans la surveillance d'un adulte.
n) Il est interdit d'intervenir sur la structure de l'appareil afin de la modifier ou modifier les caractéristiques de l'appareil.
o) Gardez les appareils éloignés des sources de chaleur.
p) Ne pas obstruer les ouvertures de ventilation de l’appareil !
q) Le boîtier ne doit en aucun cas être ouvert.
r) Ne touchez pas les pièces rotatives de l'appareil pendant son fonctionnement.

ATTENTION ! Bien que l’appareil ait été conçu pour fonctionner en sécurité et muni de protections adéquates et d’éléments supplémentaires protégeant l’utilisateur, il existe toujours un petit risque d’accident ou de blessure lors de la manipulation de l’appareil. Soyez donc prudent et raisonnable lors de son utilisation.

3. Règles d'utilisation

L'appareil avec embout mélangeur est conçu pour mélanger des plats et des cocktails, broyer et râper des légumes, des soupes, des purées, des crèmes, des crèmes au fromage, du beurre d'amande, etc.

L'appareil avec un fouet inclus vous permet de mélanger des ingrédients légers, par exemple mélanger des œufs, monter des blancs en neige ou de la crème.

Le produit est destiné à un usage professionnel uniquement !

L’utilisateur est responsable de tout dommage résultant d’une utilisation non conforme du produit.

3.1. Description de l'appareil

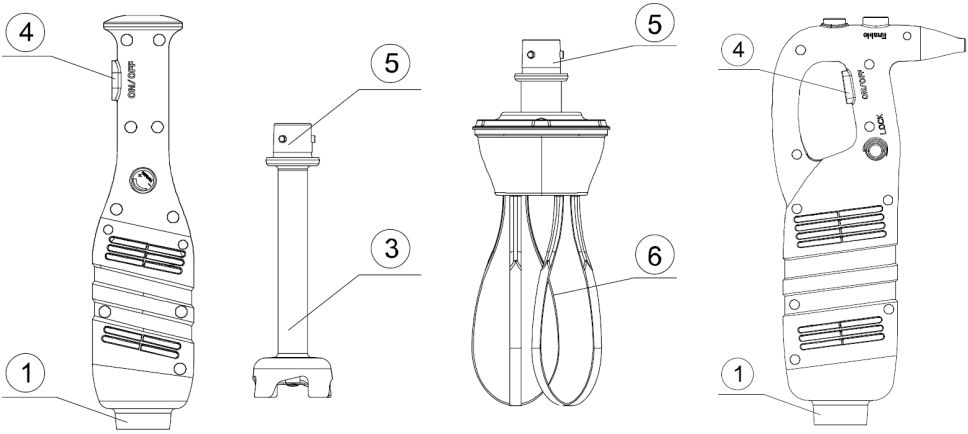

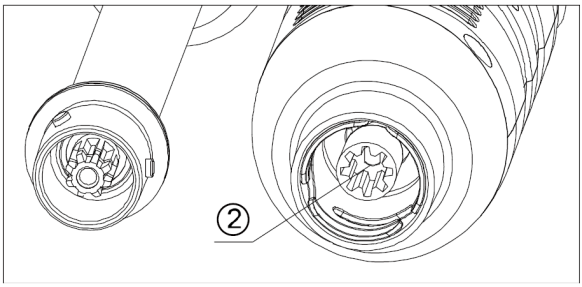

1. Corps de l'appareil
2. Embrayage
3. Terminaison pour mélanger
4. Bouton ON/OFF
5. Raccordement
6. Fouet

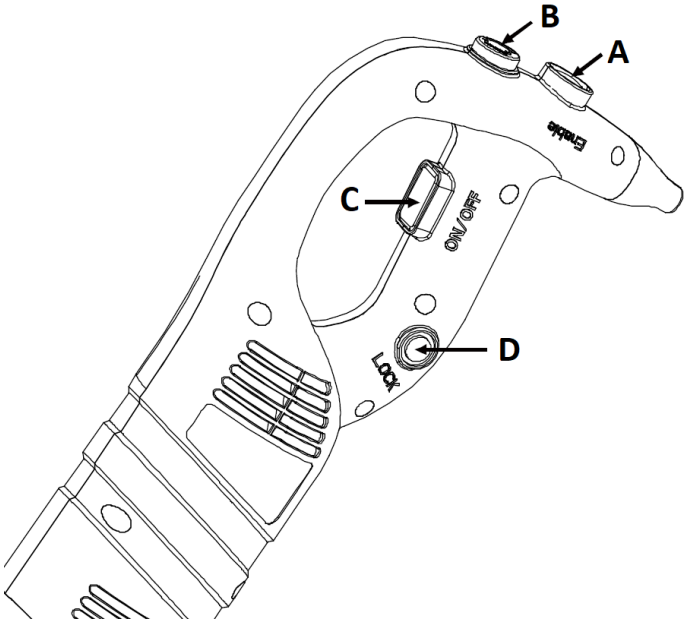

A. Bouton de sécurité (ne s'applique pas aux modèles : RCSM-280AV, RCSM-280AV-1)
B. Bouton de commande de vitesse
C. Bouton ON/OFF
D. Bouton de verrouillage (non applicable aux modèles : RCSM-280AV, RCSM-280AV-1)

3.2. Préparation au fonctionnement

EMPLACEMENT DE L'APPAREIL

La température ambiante ne doit pas être supérieure à 40 °C et le taux d'humidité relative ne doit pas dépasser 85 %. Gardez l'appareil à l'écart de toute surface chaude. Utilisez toujours l'appareil sur une surface plane, stable, propre, ignifuge et sèche et gardez toujours l'appareil hors de portée des enfants et des personnes aux capacités mentales, sensorielles ou intellectuelles réduites. Placez l'appareil de manière à ce que la prise de courant soit accessible à tout moment. Assurez-vous que l'alimentation électrique de l'appareil correspond aux informations indiquées sur la plaque signalétique !

Avant la première utilisation, enlevez et lavez tous les éléments.

ASSEMBLAGE DE L'APPAREIL

1. Avant de monter/démonter l'appareil, débranchez la prise secteur.
2. Placer le mixeur/fouet sur le corps de l'appareil (blender) et le visser à fond dans le sens inverse des aiguilles d'une montre.
3. Pour retirer le mixeur/fouet, tournez-le dans le sens des aiguilles d'une montre.

TRAVAIL AVEC L'APPAREIL AVEC LA POINTE DE MÉLANGE ASSEMBLÉE

Pour tenir l'appareil fermement et de manière stable, saisissez la poignée d'une main et le bas de l'appareil de l'autre.

Nous vous recommandons d'incliner légèrement l'appareil pour éviter que la tête de mélange ne soit aspirée dans le fond du récipient. Avant de démarrer l'appareil, assurez-vous que la tête de mélange est suffisamment immergée pour éviter les éclaboussures d'aliments. Il est recommandé de plonger les 2/3 de l'embout mélangeur dans le récipient.

TRAVAILLER AVEC UNE MACHINE AVEC UN EMBOUT ASSEMBLÉ

Pendant le fonctionnement, il est recommandé de déplacer l'appareil pour que le fouet se déplace dans le bol. Cela permettra de faire une masse homogène à partir des ingrédients mélangés. Ne touchez pas les parois du récipient avec le fouet. Il est recommandé de tremper au moins 1/5 du fouet dans le récipient.

3.3. Utilisation du dispositif

1. Vérifiez que le bouton ON / OFF (C) est relâché, c'est-à-dire en position OFF.
2. Connectez l'appareil à l'alimentation.
3. Installez le fouet ou l'accessoire mixeur dans le corps de l'appareil.
4. Appuyez sur le bouton d'urgence (A) (non applicable aux modèles : RCSM-280AV, RCSM-280AV-1).

5. Appuyez sur le bouton ON / OFF (C) et maintenez-le enfoncé pendant le fonctionnement de l'appareil. L'appareil fonctionnera jusqu'à ce que le bouton ON / OFF soit relâché.
   ATTENTION ! Avant de commencer, assurez-vous que le bouton de commande de vitesse est réglé sur la vitesse la plus basse (tourné complètement vers la gauche).
6. Pour modifier la rotation de l'appareil, tournez le bouton de réglage de la rotation (B) dans le sens souhaité. Tourner le bouton dans le sens horaire (+) augmentera la vitesse et dans le sens contraire (-) la diminuera.
   ATTENTION ! L'appareil avec le fouet installé doit être utilisé à la vitesse la plus basse !
7. Mode de fonctionnement continu (non applicable aux modèles : RCSM-280AV, RCSM-280AV-1) : pour que l'appareil fonctionne sans maintenir le bouton enfoncé, après le démarrage (en appuyant sur le bouton ON/OFF), appuyez sur le bouton de verrouillage (D). Ensuite, le bouton ON/OFF (C) peut être relâché. L'appareil fonctionnera en continu. Pour arrêter l'appareil (et quitter le mode de fonctionnement continu), appuyez et relâchez le bouton ON / OFF - le verrou et l'appareil seront éteints.
8. Une fois le travail terminé, relâchez le bouton ON / OFF. Attendez l'arrêt des pièces en rotation, puis débranchez l'appareil de l'alimentation électrique.

3.4. Nettoyage et entretien

a) Avant chaque nettoyage, réglage ou remplacement d'accessoires, ainsi que lorsque l'appareil n'est pas utilisé, débranchez la prise secteur et laissez l'appareil refroidir complètement.
   - Attendez l'arrêt des éléments rotatifs.

b) Pour nettoyer la surface, n'utilisez que des produits libres de substances caustiques.

c) Seuls les produits de nettoyage doux conçus pour le nettoyage des surfaces en contact avec les aliments peuvent être utilisés pour nettoyer l'appareil.

d) Après chaque nettoyage, séchez tous les composants avant de réutiliser l'appareil.

e) Conservez l'appareil dans un endroit sec et frais, à l'abri de l'humidité et des rayons directs du soleil.

f) Il est interdit de tremper l'appareil avec un jet d'eau ou de l'immerger dans l'eau.

g) Assurez-vous que de l'eau ne pénètre pas dans les ouvertures de ventilation du boîtier.

h) Les évents doivent être nettoyés avec une brosse et de l'air comprimé.

i) Effectuez des inspections régulières de l'appareil pour vous assurer qu'il est en bon état de fonctionnement et qu'aucun dommage n'est survenu.
j) Utilisez un chiffon doux et humide pour nettoyer le corps de l'appareil.
k) Après avoir utilisé l'appareil pour des plats chauds, laissez-le refroidir dans de l'eau froide avant de retirer le fouet ou l'accessoire de mixage pour éviter les brûlures.
l) Nettoyage de l'embout mélangeur : placez l'embout mélangeur dans un récipient d'eau et allumez l'appareil pendant quelques secondes. Séchez soigneusement le mixeur/fouet après chaque utilisation.

ÉLIMINATION DES DISPOSITIFS USAGÉS

À la fin de durée de vie, ne pas éliminer le produit avec les déchets ménagers. Apportez-le au point de collecte et de recyclage du matériel électrique et électronique. Le symbole sur le produit, le mode d'emploi ou l'emballage en informe. Les matériaux utilisés pour la fabrication du matériel peuvent être réutilisés conformément à leur désignation. Grâce à la réutilisation des matériaux ou d'autres formes d'utilisation du matériel usagé, vous contribuez à la protection de l'environnement.

Pour de plus amples informations relatives à l'élimination du matériel usagé, veuillez-vous adresser à l'administration locale.

Dati tecnici

Descrizione del parametro	Valore del parametro			
Nome del prodotto	FRULLATORE A IMMERSIONE 550	FRULLATORE A IMMERSIONE 500	FRULLATORE A IMMERSIONE 450	FRULLATORE A IMMERSIONE 400
Modello	**RCSM-850-550**	**RCSM-850-500**	**RCSM-650-450**	**RCSM-650-400**
Tensione di alimentazione [V~] / Frequenza [Hz]	230/50			
Potenza nominale [W]	850		650	
Velocità di rotazione della lama [giri/min]	8000-18000			
Dimensioni del dispositivo [mm]	Ø155x984	Ø155x934	Ø155x884	Ø155x834
Peso [kg]	4,68	4,54	4,31	4,16
Dimensioni della maniglia [mm]	Ø120x434			
Peso della maniglia [kg]	3			
Dimensioni della presa (maniglia + tappo) [mm]	Ø35x550	Ø35x500	Ø35x450	Ø35x400
Peso della presa (maniglia + tappo) [mm]	1,68	1,54	1,31	1,16

Descrizione del parametro	Valore del parametro				
Nome del prodotto	FRULLATORE A IMMERSIONE 250	FRULLATORE A IMMERSIONE 300	FRULLATORE A IMMERSIONE 350	FRULLATORE A IMMERSIONE 185	FRULLATORE A IMMERSIONE CON FRUSTA

Modello	RCSM-450-250	RCSM-450-300	RCSM-450-235	RCSM-280AV	RCSM-280AV-1
Tensione di alimentazione [V~] / Frequenza [Hz]	230/50				
Potenza nominale [W]	450			280	
Velocità di rotazione della lama [giri/min]	4000-16000			6000-20000	
Dimensioni del dispositivo (maniglia + presa) [mm]	Ø135x683	Ø135x733	Ø135x783	Ø113x548	Ø113x578
Dimensioni del dispositivo (maniglia + presa) [kg]	3,5	3,6	3,75	2,05	2,3
Dimensioni della maniglia [mm]	Ø100x433			Ø88x363	
Peso della maniglia [kg]	2,55			1,5	
Dimensioni della presa [mm]	Ø35x250	Ø35x300	Ø35x350	Ø25x185	Ø25x215
Peso della presa [kg]	0,87	1,07	1,25	0,81	0,49

1. Descrizione generale

Le istruzioni servono come supporto nell'utilizzo sicuro ed efficace. Il prodotto è progettato e realizzato secondo precise indicazioni tecniche con l'utilizzo di tecnologie e componenti più innovativi ed elevati standard di qualità.

PRIMA DI INIZIARE AD UTILIZZARE IL PRODOTTO, LEGGERE ATTENTAMENTE E COMPRENDERE LE PRESENTI ISTRUZIONI.

Per assicurare il funzionamento duraturo ed efficace del dispositivo, occorre utilizzarlo in modo corretto e conservarlo conformemente alle indicazioni comprese nelle presenti istruzioni. I dati tecnici e le caratteristiche incluse nelle presenti istruzioni d'utilizzo sono aggiornate. Il produttore si riserva il diritto di apportare modifiche relative all'aumento della qualità. Tenendo conto del progresso tecnico e della possibilità di ridurre il rumore, il dispositivo è stato progettato e costruito per limitare al minimo i rischi derivanti dalle emissioni di rumore.

Significato dei simboli

CE	Il prodotto soddisfa i requisiti delle apposite norme di sicurezza.
	Prima dell'utilizzo, leggere attentamente le istruzioni.
	Prodotto soggetto al riciclaggio.
	ATTENZIONE! o AVVERTENZA! o RICORDATI! che descrive una determinata situazione (segnale di avvertimento generale).
	ATTENZIONE! Attenzione alle scosse elettriche!
	Attenzione agli elementi di taglio rotanti! Rischio di lesioni
	Attrezzatura di classe II con doppio isolamento.
	Solo per uso interno.

ATTENZIONE! Le illustrazioni incluse nelle istruzioni d'utilizzo sono a carattere illustrativo e in alcuni dettagli possono differenziarsi dall'aspetto reale del prodotto.

Le istruzioni originali sono le istruzioni in versione tedesca. Le atre versioni linguistiche sono traduzioni dalla lingua tedesca .

2. Sicurezza d'utilizzo

ATTENZIONE! Leggere tutti gli avvertimenti relativi alla sicurezza e tutte le istruzioni. Il mancato rispetto delle avvertenze e delle istruzioni può provocare scosse elettriche, incendi e/o gravi lesioni personali o morte.

La parola "dispositivo" o "prodotto" utilizzata nelle avvertenze e nella descrizione delle istruzioni si riferisce al <*FRULLATORE A MANO*>.

2.1. Sicurezza elettrica

a) La spina del dispositivo deve inserirsi nella presa. Non modificare la spina in alcun modo. Le spine originali e le prese corrispondenti riducono il rischio di scosse elettriche.
b) Evitare di toccare oggetti collegati a terra come tubi, radiatori, fornelli e frigoriferi. C'è un rischio maggiore di scossa elettrica se il corpo è messo a terra e tocca il dispositivo esposto a pioggia diretta, pavimentazione bagnata e funzionamento in un ambiente umido. Se l'acqua entra nel dispositivo, aumenta il rischio di danni al dispositivo e di scosse elettriche.
c) Non toccare il dispositivo con le mani bagnate o umide.
d) Non usare impropriamente il cavo. Non usarlo mai per trasportare il dispositivo o per estrarre la spina dalla presa. Tenere il cavo lontano da fonti di calore, olio, bordi taglienti o parti in movimento. I cavi danneggiati o aggrovigliati aumentano il rischio di scosse elettriche.
e) Se l'uso in un ambiente umido è inevitabile, deve essere utilizzato un dispositivo di corrente residua (RCD). L'uso di un RCD riduce il rischio di scosse elettriche.
f) Non utilizzare il dispositivo se il cavo di alimentazione è danneggiato o mostra chiari segni di usura. Un cavo di alimentazione danneggiato deve essere sostituito da un elettricista qualificato o dal servizio di assistenza del produttore.

g) Per evitare scosse elettriche, non immergere il cavo, la spina o il dispositivo stesso in acqua o altri liquidi. Non usare il dispositivo su superfici bagnate.
h) ATTENZIONE – PERICOLO DI VITA! Quando si pulisce o si usa il dispositivo, non immergerlo mai in acqua o altri liquidi.
i) Non permettere che il dispositivo si bagni. Rischio di scossa elettrica!

2.2. Sicurezza nel luogo di lavoro

a) Tenere il luogo di lavoro ordinato e pulito e assicurare la giusta illuminazione. Il disordine o una cattiva illuminazione possono essere causa di incidenti. Occorre prevedere gli eventi, badare a quello che si fa e mantenere il buon senso durante l'utilizzo del dispositivo.
b) In caso di dubbi relativi al corretto funzionamento del dispositivo, occorre contattare l'assistenza tecnica del produttore.
c) Le riparazioni devono essere eseguite solo dall'assistenza del produttore. È vietato eseguire le riparazioni in modo autonomo!
d) In caso di accensione di fuoco o incendio, per estinguere il dispositivo sotto tensione, occorre utilizzare estintori a polvere o ad anidride carbonica (CO2).
e) Conservare le istruzioni per il loro successivo utilizzo. Se il dispositivo dovesse essere dato ad estranei, occorre fornirgli anche le istruzioni d'uso.
f) Gli elementi dell'imballaggio e i piccoli elementi di montaggio devono essere tenuti fuori dalla portata dei bambini.

Ricordati! Proteggere i bambini e gli estranei mentre il dispositivo è in funzione.

2.3. Sicurezza personale

a) È vietato utilizzare il dispositivo quando si è stanchi, malati, sotto l'effetto di alcool, droga o medicinali che riducono in modo significativo le capacità relative alla gestione del dispositivo.
b) Il dispositivo non è destinato all'utilizzo da parte di persone (bambini compresi) con funzioni psichiche, sensoriali e mentali ridotte o prive di un'adeguata esperienza e/o conoscenza, a meno che non siano supervisionate da una persona responsabile della loro sicurezza o che abbiano ricevuto istruzioni su come usare il dispositivo.
c) Occorre essere attenti, seguire il buon senso durante l'utilizzo del dispositivo. Un attimo di distrazione durante il lavoro, può essere causa di serie lesioni corporee.

d) Per evitare un avviamento accidentale, assicurarsi che l'interruttore sia spento prima di collegarlo a una fonte di alimentazione.
e) Non sopravvalutare le tue capacità. Mantieni il corpo bilanciato e in equilibrio in ogni momento. Ciò consente un migliore controllo del dispositivo in situazioni impreviste.
f) Il dispositivo non è un giocattolo. I bambini devono essere sorvegliati affinché non giochino con il dispositivo.

2.4. Utilizzo sicuro del dispositivo

a) Non sovraccaricare il dispositivo. Utilizzare gli strumenti adatti all'utilizzo previsto. Il dispositivo correttamente abbinato eseguirà un lavoro migliore e più sicuro per il quale è stato progettato.
b) Non utilizzare il dispositivo se l'interruttore ON/OFF non funziona correttamente (non si accende e non si spegne). I dispositivi che non possono essere controllati con l'interruttore sono pericolosi, non devono essere utilizzati e devono essere riparati.
c) Estrarre la spina dalla presa prima di regolare, cambiare gli accessori o riporre il dispositivo. Questa precauzione riduce il rischio di avvio accidentale.
d) Conservare i dispositivi inattivi fuori dalla portata dei bambini e delle persone che non conoscono il dispositivo o queste istruzioni d'uso. I dispositivi sono pericolosi se utilizzati da persone senza esperienza.
e) Mantenere il dispositivo in buono stato tecnico. Prima di ogni attività, verificare che non vi siano danneggiamenti generici o relativi a parti mobili (rotture delle parti e componenti o qualsiasi altra condizione che possa pregiudicare il funzionamento sicuro del dispositivo). In caso di danneggiamenti, far riparare il dispositivo prima dell'utilizzo.
f) Tenere il dispositivo fuori dalla portata dei bambini.
g) La riparazione e la manutenzione dei dispositivi devono essere eseguite da persone qualificate utilizzando solo parti di ricambio originali. Questo garantirà un funzionamento sicuro.
h) Per garantire l'integrità operativa progettata del dispositivo, non rimuovere le protezioni o le viti montate in fabbrica.
i) Evitare situazioni in cui il dispositivo si ferma sotto carico eccessivo mentre è in funzione. Ciò può causare il surriscaldamento dei componenti di propulsione e il conseguente danneggiamento del dispositivo.
j) Non toccare le parti o gli accessori mobili, a meno che il dispositivo sia stato scollegato dall'alimentazione.
k) Non lasciare il dispositivo acceso senza sorveglianza.
l) Pulire regolarmente il dispositivo per prevenire l'accumulo permanente di impurità.

m) Il dispositivo non è un giocattolo. La pulizia e la manutenzione non devono essere eseguite da bambini senza la supervisione di un adulto.
n) È vietato apportare modifiche alla struttura del dispositivo per modificarne i parametri o la costruzione.
o) Tenere il dispositivo lontano da fonti di fuoco e calore.
p) Non bloccare le aperture di ventilazione del dispositivo!
q) In nessun caso l'alloggiamento deve essere aperto.
r) Non toccare le parti rotanti del dispositivo durante il funzionamento.

ATTENZIONE! Nonostante il dispositivo sia stato progettato per essere sicuro, disponga di adeguati dispositivi di protezione e nonostante l'utilizzo di ulteriori elementi di sicurezza per l'utente, esiste ancora un piccolo rischio di incidenti o lesioni durante l'utilizzo del dispositivo. Si raccomanda di essere cauti e usare il buon senso durante il suo utilizzo.

3. Regole d'utilizzo

Il dispositivo con la punta è destinato a frullare cibi e cocktail, tritare e macinare verdure, zuppe, puree, creme, formaggio cremoso, burro di mandorle, ecc.
Il dispositivo con la frusta permette di mescolare ingredienti leggeri, per esempio mescolare le uova, montare gli albumi o la panna.
Il prodotto è destinato esclusivamente all'uso professionale!
L'utente è responsabile per eventuali danni derivanti da un uso improprio.

3.1. Descrizione del dispositivo

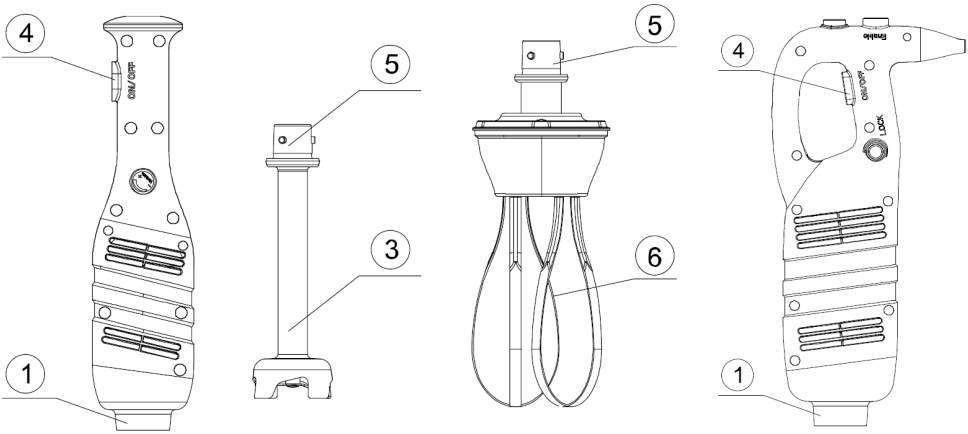

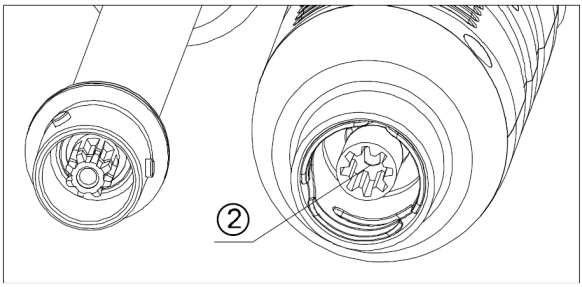

1. Corpo del dispositivo
2. Frizione
3. Punta per frullare
4. Pulsante ON/OFF
5. Connettore
6. Frusta

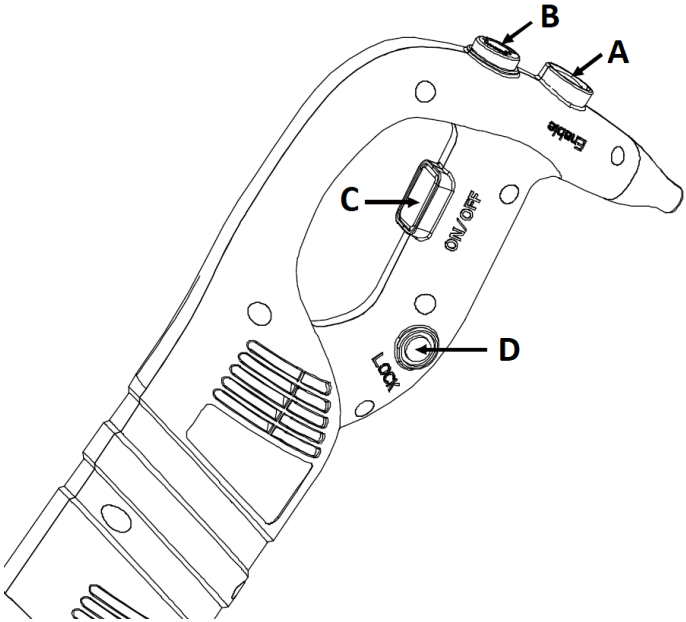

A. Premere il pulsante di sicurezza (non applicabile ai modelli: RCSM-280AV, RCSM-280AV-1)
B. Manopola di controllo della velocità
C. Pulsante ON/OFF
D. Pulsante di blocco (non applicabile ai modelli: RCSM-280AV, RCSM-280AV-1)

3.2. Preparazione al lavoro

POSIZIONAMENTO DEL DISPOSITIVO

La temperatura ambiente non deve superare i 40°C e l'umidità relativa non deve superare l'85%. Tenere il dispositivo lontano da qualsiasi superficie calda. Il dispositivo deve essere sempre utilizzato su una superficie piana, stabile, pulita, ignifuga ed asciutta e fuori dalla portata dei bambini e delle persone con funzioni psichiche, sensoriali e mentali ridotte. Il dispositivo deve essere collocato in modo tale che la spina di alimentazione possa essere raggiunta in qualsiasi momento. Assicurarsi che l'alimentazione del dispositivo corrisponda ai dati riportati sulla targhetta!

Prima del primo utilizzo, smontare tutti i componenti e lavarli.

MONTAGGIO DEL DISPOSITIVO

1. Scollegare la spina di rete prima di installare/rimuovere il dispositivo.
2. Posizionare la punta / frusta sul corpo del dispositivo (frullatore) e girare in senso antiorario fino a quando si ferma.
3. Per rimuovere la punta/la frusta, girarla in senso orario.

FUNZIONAMENTO DEL DISPOSITIVO CON LA PUNTA PER FRULLARE MONTATA

Per tenere il dispositivo saldamente e stabilmente, afferrarlo per la maniglia con una mano e la parte inferiore del corpo del dispositivo con l'altra.
Si consiglia di inclinare leggermente il dispositivo per evitare che la punta venga risucchiata sul fondo del contenitore. Prima di avviare il dispositivo, assicurarsi che la punta sia sufficientemente sommersa per evitare schizzi di cibo. Si raccomanda di immergere 2/3 della punta nel recipiente.

FUNZIONAMENTO DEL DISPOSITIVO CON LA FRUSTA MONTATA

Quando si lavora, si consiglia di spostare il dispositivo in modo che la frusta si muova nella ciotola. Questo permetterà di ottenere una massa omogenea dagli ingredienti mescolati. Non toccare i lati del dispositivo con la frusta. Si raccomanda di immergere almeno 1/5 della frusta nella ciotola.

3.3. Lavorare con il dispositivo.

1. Controllare che il pulsante ON/OFF (C) sia rilasciato, cioè che sia in posizione OFF.
2. Collegare il dispositivo all'alimentazione.
3. Inserire la frusta o la punta nel corpo del dispositivo.
4. Premere il pulsante di sicurezza (A) (non applicabile ai modelli: RCSM-280AV, RCSM-280AV-1).
5. Premere il pulsante ON/OFF (C) e tenerlo premuto mentre il dispositivo è in funzione Il dispositivo funzionerà fino al rilascio del pulsante ON/OFF.

ATTENZIONE! Prima di iniziare, assicurarsi che la manopola di controllo della velocità sia impostata sulla velocità più bassa (girata il più a sinistra possibile).

6. Per cambiare la velocità del dispositivo, girare la manopola di controllo della velocità (B) nella direzione desiderata. Girando la manopola in senso orario (+) si aumenta la velocità e in senso antiorario (-) la si diminuisce.
   ATTENZIONE! Utilizzare il dispositivo con la frusta attaccata alla velocità più bassa!
7. Modalità di funzionamento continuo (non applicabile ai modelli: RCSM-280AV, RCSM-280AV-1): affinché il dispositivo funzioni senza tenere premuto il pulsante, il pulsante di blocco (D) deve essere premuto dopo l'avvio (premendo il pulsante ON/OFF). Il pulsante ON/OFF (C) può quindi essere rilasciato. Il dispositivo funzionerà continuamente. Per fermare il dispositivo (e uscire dalla modalità di funzionamento continuo) premere e rilasciare il pulsante ON/OFF - questo spegnerà il blocco e il dispositivo.
8. Al termine, rilasciare il pulsante ON/OFF. Aspettare che le parti rotanti si fermino e poi scollegare il dispositivo dall'alimentazione.

3.4. Pulizia e manutenzione

a) Prima di qualsiasi pulizia, regolazione o cambio di accessori e anche quando il dispositivo non viene utilizzato, scollegare la spina di rete e raffreddare completamente il dispositivo.
   - Aspettare che le parti rotanti si fermino.

b) Per pulire la superficie utilizzare solo agenti senza sostanze corrosive.

c) Per pulire il dispositivo si possono usare solo detergenti delicati progettati per la pulizia delle superfici a contatto con gli alimenti.

d) Dopo ogni pulizia, asciugare accuratamente tutti gli elementi prima di riutilizzare il dispositivo.

e) Conservare il dispositivo in luogo asciutto e fresco, protetto dall’umidità e dall’azione diretta dei raggi solari.

f) È vietato spruzzare il dispositivo con un getto d’acqua o immergere il dispositivo in acqua.

g) Assicurarsi che non entri acqua attraverso le aperture di ventilazione dell'alloggiamento.

h) Pulire le aperture di ventilazione con una spazzola e aria compressa.

i) È necessario eseguire revisioni regolari del dispositivo per quanto riguarda l’efficienza tecnica ed eventuali danneggiamenti.

j) Per pulire il corpo del dispositivo, usare un panno morbido e umido.

k) Dopo aver usato il dispositivo per cibi caldi, raffreddarlo in acqua fredda prima di rimuovere la frusta o la punta per evitare scottature.

l) Pulizia della punta per frullare: mettere la punta in un contenitore d'acqua e accendere il dispositivo per alcuni secondi. Asciugare accuratamente la punta / la frusta dopo ogni uso.

SMALTIMENTO DI DISPOSITIVI USATI

Alla fine della sua vita utile, questo prodotto non deve essere smaltito con i normali rifiuti domestici ma deve essere portato in un centro di raccolta e riciclaggio di apparecchiature elettriche ed elettroniche. Questo è indicato dal simbolo posto sul prodotto, sulle istruzioni per l'uso o sull'imballaggio. I materiali utilizzati in questo dispositivo sono riciclabili secondo la loro marcatura. Riutilizzando, riproponendo o utilizzando in altro modo l'attrezzatura usata, si dà un importante contributo alla protezione del nostro ambiente.

La vostra amministrazione locale vi fornirà informazioni sul punto di smaltimento appropriato

Datos técnicos

Descripción del parámetro	Valor del parámetro			
Nombre del producto	BATIDORA DE MANO 550	BATIDORA DE MANO 500	BATIDORA DE MANO 450	BATIDORA DE MANO 400
Modelo	**RCSM-850-550**	**RCSM-850-500**	**RCSM-650-450**	**RCSM-650-400**
Tensión de alimentación [V~] / Frecuencia [Hz]	230/50			
Potencia nominal [W]	850		650	
Velocidad de rotación de cuchilla [rpm]	8000-18000			
Medidas [mm]	Ø155x984	Ø155x934	Ø155x884	Ø155x834
Peso del aparato [kg]	4,68	4,54	4,31	4,16
Medidas del brazo [mm]	Ø120x434			
Peso del brazo [kg]	3			
Medidas del accesorio (cuerpo motor + accesorio) [mm]	Ø35x550	Ø35x500	Ø35x450	Ø35x400
Peso del aparato (cuerpo motor + accesorio) [mm]	1,68	1,54	1,31	1,16

Descripción del parámetro	Valor del parámetro				
Nombre del producto	BATIDORA DE MANO 250	BATIDORA DE MANO 300	BATIDORA DE MANO 350	BATIDORA DE MANO 185	BATIDORA DE MANO CON BATIDOR
Modelo	**RCSM-450-250**	**RCSM-450-300**	**RCSM-450-235**	**RCSM-280AV**	**RCSM-280AV-1**
Tensión de alimentación [V~] / Frecuencia [Hz]	230/50				
Potencia nominal [W]	450			280	

Velocidad de rotación de cuchilla [rpm]	4000-16000			6000-20000	
Medidas del aparato (cuerpo motor + accesorio) [mm]	Ø135x683	Ø135x733	Ø135x783	Ø113x548	Ø113x578
Peso del aparato (cuerpo motor + accesorio) [mm]	3,5	3,6	3,75	2,05	2,3
Medidas del brazo [mm]	Ø100x433			Ø88x363	
Peso del brazo [kg]	2,55			1,5	
Medidas del accesorio [mm]	Ø35x250	Ø35x300	Ø35x350	Ø25x185	Ø25x215
Peso del accesorio [kg]	0,87	1,07	1,25	0,81	0,49

1. Descripción general

El manual está pensado para ayudar para un uso seguro y fiable. El producto está diseñado y fabricado siguiendo estrictamente las especificaciones técnicas, utilizando la tecnología y los componentes más modernos y manteniendo los más altos estándares de calidad.

ANTES DE EMPEZAR A TRABAJAR HAY QUE LEER Y COMPRENDER ATENTAMENTE ESTE MANUAL.

Para garantizar un funcionamiento duradero y fiable del aparato, se debe prestar atención a su correcto funcionamiento y mantenimiento de acuerdo con las instrucciones de este manual. Los datos técnicos y las especificaciones de este manual están actualizados. El fabricante se reserva el derecho a realizar cambios para mejorar la calidad. Teniendo en cuenta los avances tecnológicos y la posibilidad de reducir el ruido, el aparato está diseñado y construido de tal manera que el riesgo resultante de las emisiones de ruido se reduce al mínimo.

Explicación de los símbolos

CE	El producto cumple los requisitos de las normas de seguridad pertinentes.

	Lea las instrucciones antes de utilizar el aparato.
	Producto reciclable.
	¡ATENCIÓN! o **¡ADVERTENCIA!** o **¡RECUERDE!** describe la situación (señal de advertencia).
	¡ATENCIÓN! ¡Advertencia de descarga eléctrica!
	¡Cuidado con los elementos cortantes giratorios! Posibilidad de lesiones
	Equipo de clase de protección II con doble aislamiento.
	Solo para uso en interiores.

¡ATENCIÓN! Las ilustraciones de este manual son solo para fines ilustrativos y pueden diferir en algunos detalles del aspecto real del producto.

El manual original es la versión alemana. Las otras versiones lingüísticas son traducciones del alemán.

2. Seguridad de uso

¡ATENCIÓN! Leer todas las advertencias de seguridad y todas las instrucciones. El incumplimiento de las advertencias e instrucciones puede provocar descarga eléctrica, incendio y/o lesiones graves o la muerte.

El término "aparato" o "producto" en las advertencias y en la descripción de las instrucciones se refiere a la BATIDORA DE MANO.

2.1. Seguridad eléctrica

a) La clavija del aparato debe encajar en la toma de corriente. No modificar la clavija de ninguna forma. Las clavijas originales y los enchufes a juego reducen el riesgo de descarga eléctrica.
b) Evitar tocar los componentes conectados a tierra, como tuberías, radiadores, estufas y neveras. Existe un mayor riesgo de descarga eléctrica si el cuerpo está conectado a tierra y toca el aparato expuesta a la lluvia directa, al pavimento mojado y al funcionamiento en un entorno húmedo. La entrada de agua en el aparato aumenta el riesgo de que se produzcan daños en el aparato y descargas eléctricas.
c) No tocar el aparato con las manos mojadas o húmedas.
d) No usar el cable de forma incorrecta. No lo usar nunca para mover el aparato ni para sacar la clavija del enchufe. Mantener el cable alejado de fuentes de calor, aceite, bordes afilados o piezas móviles. Los cables dañados o enredados aumentan el riesgo de descarga eléctrica.
e) Si no se puede evitar el uso del aparato en un entorno húmedo, se debe utilizar un dispositivo de corriente residual (RCD). El uso del RCD reduce el riesgo de descarga eléctrica.
f) No usar el aparato si el cable de alimentación está dañado o muestra claros signos de desgaste. El cable de alimentación dañado debe ser sustituido por un electricista cualificado o por el servicio técnico del fabricante
g) Para evitar una descarga eléctrica, no sumergir el cable, la clavija ni el propio aparato en agua u otro líquido. No utilizar el aparato sobre superficies mojadas.
h) ATENCIÓN: ¡PELIGRO DE MUERTE! Durante la limpieza o el uso del aparato, no sumergirlo nunca en agua u otros líquidos.
i) No permitir que el aparato se moje. ¡Riesgo de descarga eléctrica!

2.2. Seguridad en el lugar de trabajo

a) Mantener el lugar de trabajo ordenado y bien iluminado. El desorden o la mala iluminación pueden provocar accidentes. Hay que ser previsor, observar lo que se hace y ser razonable al usar el aparato.
b) Si tiene alguna duda sobre el funcionamiento del producto o si está dañado, póngase en contacto con el servicio técnico del fabricante.
c) Las reparaciones del producto solo pueden ser realizadas por el servicio técnico del fabricante. ¡No realizar las reparaciones por si solo!
d) En caso de incendio o de ignición, solo deben utilizarse extintores de polvo o de nieve (CO_2) para extinguir el aparato bajo tensión.

e) Conservar este manual para futuras consultas. Si el aparato se va a entregar a un tercero, el manual de usuario también debe entregarse con él.
f) Guardar las piezas del embalaje y las piezas pequeñas de montaje fuera del alcance de los niños.

¡**Recuerde**! hay que proteger los niños y las personas ajenas al utilizar el aparato.

2.3. Seguridad personal

a) No usar el aparato cuando esté cansado, enfermo o bajo los efectos del alcohol, drogas o medicamentos que limiten sustancialmente su capacidad de manejo del aparato.
b) El aparato no está destinado a ser utilizado por personas (incluidos los niños) con funciones mentales, sensoriales o intelectuales reducidas o con falta de experiencia y/o conocimientos, a menos que estén supervisadas por una persona responsable de su seguridad o que ésta les haya dado instrucciones sobre el funcionamiento del aparato.
c) Hay que estar atento, usar el sentido común durante el trabajo con el aparato. Un momento de desatención mientras se trabaja puede provocar graves lesiones personales.
d) Para evitar una puesta en marcha accidental, asegúrese de que el interruptor está en la posición de apagado antes de conectar el aparato a la fuente de alimentación.
e) No sobreestime sus posibilidades. Mantener el equilibrio del cuerpo en todo momento durante el trabajo. Esto permite un mejor control del aparato en situaciones inesperadas.
f) El aparato no es un juguete. Los niños deben ser supervisados para que no jueguen con el aparato.

2.4. Uso seguro del aparato

a) No sobrecargar el aparato. Utilice herramientas adecuadas para el uso previsto. Un aparato correctamente seleccionado hará un trabajo mejor y más seguro para el que fue diseñado.
b) No use el aparato si el interruptor ON/OFF no funciona correctamente (no se enciende ni se apaga). Los aparatos que no pueden ser controlados por un interruptor son inseguros, no pueden funcionar y deben ser reparados.

c) Sacar la clavija de la toma de corriente antes de realizar ajustes, cambiar accesorios o guardar la máquina. Esta medida preventiva reduce el riesgo de una activación accidental.
d) Guardar el equipo no utilizado fuera del alcance de los niños y de cualquier persona que no esté familiarizada con el aparato o con este manual. Los aparatos son peligrosos en manos de usuarios inexpertos.
e) Mantener el aparato en buen estado de funcionamiento. Comprobar antes de cada uso si hay daños generales o relacionados con las piezas móviles (grietas en las piezas y componentes o cualquier otra condición que pueda afectar al funcionamiento seguro del aparato). En caso de daños, entregar el aparato para su reparación antes de utilizarlo.
f) Mantener el aparato fuera del alcance de los niños.
g) La reparación y el mantenimiento del aparato deben ser realizados por personal cualificado y utilizando únicamente piezas de recambio originales. Esto garantiza la seguridad de uso.
h) Para garantizar la integridad operativa del aparato, no retirar las cubiertas instaladas de fábrica ni aflojar los tornillos.
i) Evitar situaciones en las que el aparato se detenga bajo una carga pesada durante el funcionamiento. Esto puede provocar un sobrecalentamiento de los componentes del accionamiento y, en consecuencia, dañar el aparato.
j) No tocar las partes móviles o los accesorios a menos que el aparato haya sido desconectado de la fuente de alimentación.
k) No dejar el aparato encendido sin vigilancia.
l) Limpiar regularmente el aparato para evitar que se deposite permanentemente la suciedad.
m) El aparato no es un juguete. La limpieza y el mantenimiento no deben ser realizados por niños sin la supervisión de un adulto.
n) Está prohibido manipular la estructura del aparato para cambiar sus parámetros o su construcción.
o) Mantener el aparato alejado de fuentes de fuego y calor.
p) ¡No bloquear las aberturas de ventilación del aparato!
q) Está prohibido abrir la carcasa.
r) No tocar las partes giratorias del aparato cuando está en funcionamiento.

¡ATENCIÓN! **Aunque el aparato está diseñado para ser seguro, tiene medidas de protección adecuadas, y a pesar del uso de elementos adicionales de seguridad para el usuario, sigue existiendo un pequeño riesgo de accidente o lesión al manipularlo. Es aconsejable tener precaución y sentido común al utilizarlo.**

3. Normas de uso

El aparato con la varilla está pensado para batir alimentos y cócteles, picar y triturar verduras, sopas, purés, cremas, cremas de queso, mantequilla de almendras, etc.
El aparato con batidor incorporado permite mezclar ingredientes ligeros, por ejemplo, mezclar huevos, montar claras o nata.
¡El producto está destinado exclusivamente a un uso profesional!
El usuario es responsable de cualquier daño resultante del mal uso.

3.1. Descripción del aparato

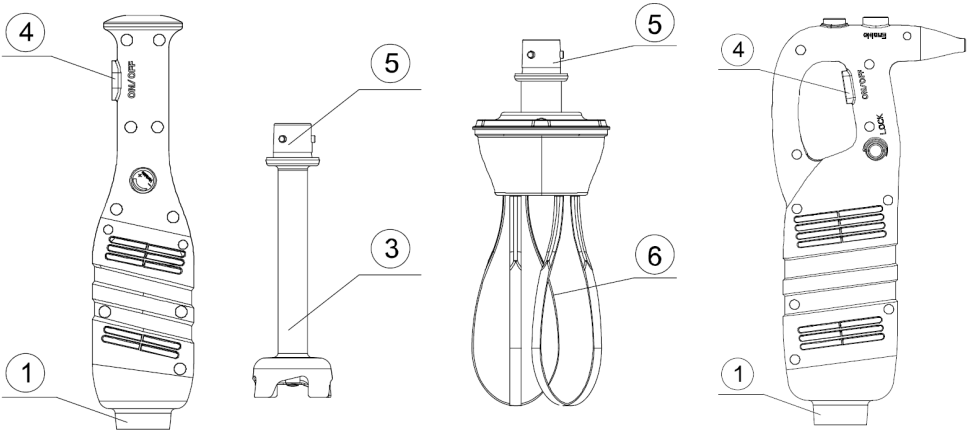

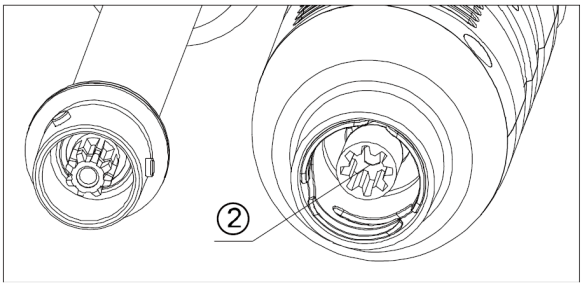

1. Carcasa del aparato
2. Embrague
3. Varilla
4. Botón ON/OFF
5. Conexión
6. Batidor

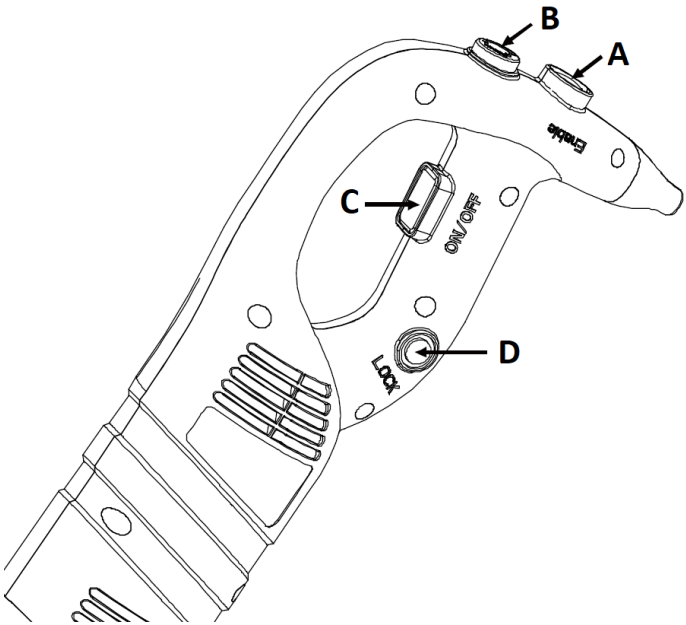

A. Botón de seguridad (no aplicable a los modelos: RCSM-280AV, RCSM-280AV-1)
B. Perilla de ajuste de revoluciones
C. Botón ON/OFF
D. Botón de bloqueo (no se aplica a los modelos: RCSM-280AV, RCSM-280AV-1)

3.2. Preparación para el trabajo

UBICACIÓN DEL APARATO

La temperatura ambiente no debe superar 40°C y la humedad relativa no debe superar 85%. Mantener el aparato alejado de cualquier superficie caliente. El aparato debe utilizarse siempre sobre una superficie plana, estable, limpia, ignífuga y seca, y fuera del alcance de los niños y de las personas con funciones mentales, sensoriales o intelectuales reducidas. El aparato debe colocarse de forma que se pueda acceder a la clavija en cualquier momento. Asegurarse de que la alimentación del aparato corresponde con los datos indicados en la placa de características.

Antes del primer uso, desmontar todos los componentes y lavarlos.

MONTAJE DEL APARATO

1. Desconectar la clavija de la red eléctrica antes de montar/desmontar el aparato.
2. Colocar la varilla/el batidor en el cuerpo del aparato (batidora) y girar en sentido contrario a las agujas del reloj hasta el tope.

3. Girar la varilla/el batidor en el sentido de las agujas del reloj para desmontar el accesorio.

FUNCIONAMIENTO DEL APARATO CON LA VARILLA MONTADA

Para sujetar el aparato con firmeza y estabilidad, hay que agarrarlo por el asa con una mano y por la parte inferior del cuerpo del aparato con la otra mano.

Es aconsejable inclinar el aparato en un ligero ángulo para evitar que la punta mezcladora se pegue al fondo del recipiente. Antes de poner en marcha el aparato, hay que asegurarse de que la varilla está suficientemente sumergida para evitar salpicaduras de alimentos. Se recomienda sumergir 2/3 de la punta batidora en el recipiente.

FUNCIONAMIENTO DEL APARATO CON EL BATIDOR

Al trabajar, es aconsejable mover el aparato para que el batidor se mueva en el bol. Esto permitirá producir una masa homogénea de los ingredientes mezclados. No tocar las paredes del bol con el batidor. Se recomienda sumergir al menos 1/5 del batidor en el bol.

3.3. Trabajo con el aparato

1. Comprobar si el botón ON/OFF (C) está liberado, es decir, que está en la posición OFF.
2. Conectar el aparato a la fuente de alimentación.
3. Montar el batidor o la varilla en el cuerpo del aparato.
4. Pulsar el botón de seguridad (A) (no aplicable a los modelos: RCSM-280AV, RCSM-280AV-1).
5. Pulsar el botón ON/OFF (C) y mantenerlo pulsado mientras el aparato esté en funcionamiento. El aparato funcionará hasta que se suelte el botón ON/OFF.
   ¡ATENCIÓN! Antes de empezar, asegurarse de que la perilla de control de velocidad está ajustada a la velocidad más baja (girada hacia la izquierda lo máximo posible).
6. Para cambiar la velocidad del aparato, girar la perilla de control de velocidad (B) en la dirección deseada. Al girar la perilla a la derecha (+) aumentará la velocidad y a la izquierda (-) disminuirá.
   ¡ATENCIÓN! Usar el aparato con el batidor conectado a la velocidad más baja.
7. Modo de funcionamiento continuo (no aplicable a los modelos: RCSM-280AV, RCSM-280AV-1): para que el aparato funcione sin mantener pulsado el botón, hay que pulsar el botón de bloqueo (D) después de encenderlo (pulsando el botón ON/OFF). A continuación, se puede soltar el botón ON/OFF (C). El aparato funcionará continuamente. Para detener el aparato (y salir del modo de funcionamiento continuo) pulsar y soltar el botón ON/OFF: esto desactivará el bloqueo y el aparato.

8. Al terminar, soltar el botón ON/OFF. Esperar a que los elementos giratorias se detengan y luego desconectar el aparato de la fuente de alimentación.

3.4. Limpieza y mantenimiento

a) Antes de cualquier limpieza, ajuste o sustitución de accesorios, y también cuando el aparato no esté en uso, hay que desconectar la clavija de la red y enfriar completamente el aparato.
   - Esperar a que las piezas giratorias se detengan.

b) Usar únicamente agentes no corrosivos para la limpieza de la superficie.

c) Para la limpieza del aparato solo deben utilizarse productos de limpieza suaves diseñados para la limpieza de superficies en contacto con alimentos.

d) Después de cada limpieza, todos los componentes deben secarse bien antes de volver a utilizar el aparato.

e) Guardar el aparato en un lugar seco y fresco, protegido de la humedad y de la luz solar directa.

f) Está prohibido rociar el aparato con un chorro de agua o sumergirlo en agua.

g) Asegurarse de que no entre agua por los orificios de ventilación de la carcasa.

h) Limpiar las aberturas de ventilación con un cepillo y aire comprimido.

i) Realizar inspecciones periódicas del aparato para asegurarse de que está en buen estado de funcionamiento y de que no se ha producido ningún daño.

j) Usar un paño suave y húmedo para la limpieza de la carcasa.

k) Después de utilizar el aparato para alimentos calientes, enfriar el batidor o la varilla en agua fría antes de retirar para evitar quemaduras.

l) Limpieza de la varilla: colocar la varilla en un recipiente con agua y encender el aparato durante unos segundos. Secar bien la punta de batidor/varilla después de cada uso.

ELIMINACIÓN DE EQUIPOS USADOS.

Al final de su vida útil, este producto no debe eliminarse con la basura doméstica normal, sino que debe llevarse a un centro de recogida y reciclaje de aparatos eléctricos y electrónicos. Esto se indica mediante un símbolo en el producto, el manual de usuario o el embalaje. Los materiales utilizados en el aparato son reciclables según su designación. Al reutilizar, reaprovechar o utilizar de otro modo los equipos usados, usted hace una importante contribución a la protección de nuestro medio ambiente.

Su administración local podrá proporcionarle información sobre el punto correcto de eliminación de los aparatos usados.

Műszaki adatok

Paraméter leírása	Paraméter értéke			
Termék megnevezése	KÉZI MIXER 550	KÉZI MIXER 500	KÉZI MIXER 450	KÉZI MIXER 400
Típus	**RCSM-850-550**	**RCSM-850-500**	**RCSM-650-450**	**RCSM-650-400**
Hálózati feszültség [V~] / Frekvencia [Hz]	230/50			
Névleges teljesítmény [W]	850		650	
Kés fordulatszáma [ford./perc]	8000-18000			
Készülék méretei [mm]	Ø155x984	Ø155x934	Ø155x884	Ø155x834
Készülék tömege [kg]	4,68	4,54	4,31	4,16
Markolat méretei [mm]	Ø120x434			
Markolat tömege [mm]	3			
Fedél (markolat + fedél) mérete [mm]	Ø35x550	Ø35x500	Ø35x450	Ø35x400
Fedél (markolat + fedél) tömege [mm]	1,68	1,54	1,31	1,16

Paraméter leírása	Paraméter értéke				
Termék megnevezése	KÉZI MIXER 250	KÉZI MIXER 300	KÉZI MIXER 350	KÉZI MIXER 185	KÉZI MIXER HABVERŐVEL
Típus	**RCSM-450-250**	**RCSM-450-300**	**RCSM-450-235**	**RCSM-280AV**	**RCSM-280AV-1**
Hálózati feszültség [V~] / Frekvencia [Hz]	230/50				
Névleges teljesítmény [W]	450			280	
Kés fordulatszáma [ford./perc]	4000-16000			6000-20000	

Készülék (markolat + fedél) méretei [mm]	Ø135x683	Ø135x733	Ø135x783	Ø113x548	Ø113x578
Készülék (markolat + fedél) tömege [kg]	3,5	3,6	3,75	2,05	2,3
Markolat méretei [mm]	Ø100x433			Ø88x363	
Markolat tömege [mm]	2,55			1,5	
Fedél méretei [mm]	Ø35x250	Ø35x300	Ø35x350	Ø25x185	Ø25x215
Fedél tömege [kg]	0,87	1,07	1,25	0,81	0,49

1. Általános leírás

Az utasítás célja, hogy segítse a biztonságos és megbízható használatot. A termék tervezése és kivitelezése szigorúan a műszaki előírások szerint, a legmodernebb technológiák és komponensek használatával, a legmagasabb minőségi normák betartása mellett történt.

A MUNKA MEGKEZDÉSE ELŐTT GONDOSAN OLVASSA ÁT ÉS ÉRTELMEZZE A JELEN UTASÍTÁST!

A berendezés hosszú és megbízható működésének biztosítása céljából ügyelni kell annak megfelelő kezelésére és karbantartására, a jelen utasítás útmutatásainak megfelelően. A jelen kezelési utasításban megadott műszaki adatok és specifikációk naprakészek. A gyártó fenntartja magának a minőség javításával kapcsolatos változtatások jogát. Figyelembe véve a műszaki fejlődést és a zajszint korlátozásának lehetőségét, a készülék tervezése és felépítése a zajkibocsátásból eredő kockázat minimálisra csökkentésével valósult meg.

Jelmagyarázat

CE	A termék megfelel a vonatkozó biztonsági szabványoknak.
	Használat előtt olvassa el a használati útmutatót!
	A termék újrahasznosítható.

	A **FIGYELEM!** a **VIGYÁZAT!** vagy a **NE FELEDJE!** az adott helyzetre figyelmeztet (általános figyelmeztető jel).
	FIGYELEM! Áramütés veszélye!
	Ügyeljen a forgó vágóelemekre! Sérülésveszély
	II. érintésvédelmi osztályú, kettős szigetelésű eszköz.
	Beltéri használatra.

FIGYELEM! A jelen utasítás illusztrációi szemléltető jellegűek, és esetenként eltérhetnek a termék tényleges kinézetétől.

Eredeti utasításnak a német változat tekintendő. A többi nyelvi változat a német eredeti fordítása.

2. Biztonságos használat

FIGYELEM! Olvasson el minden biztonsági figyelmeztetést és útmutatót! A figyelmeztetések és az útmutató előírásainak megszegése áramütést, tűzesetet és/vagy súlyos testi sérülést vagy halált okozhat.

A figyelmeztetésben és az útmutatóban használt „eszköz” vagy „termék” kifejezés alatt a következő értendő :<*KÉZI MIXER*>.

2.1. Elektromos biztonság

a) Az eszköz elektromos csatlakozójának illenie kell a hálózati dugaljba. A csatlakozón semmilyen módosítást nem szabad végrehajtani. Eredeti csatlakozó és megfelelő dugalj használatával csökken az áramütés veszélye.

b) Kerülje az érintkezést földelt tárggyal, pl. csővel, fűtőtesttel, sütővel vagy hűtővel! Megnövekszik az áramütés veszélye, ha a test földelve van és olyan tárggyal érintkezik, amely eső, vizes felület vagy nedves környezet közvetlen hatásának van kitéve. Az eszközbe került víz növeli az eszköz rongálódásának és az áramütésnek a kockázatát.
c) Az eszközt tilos vizes vagy nedves kézzel megérinteni.
d) A vezetéket tilos helytelenül használni. Sose használja az eszköz áthelyezéséhez vagy a csatlakozó hálózati dugaljból való kihúzásához! A vezetéket tartsa távol hőforrástól, olajtól, éles peremtől és mozgó alkatrésztől! Sérült vagy összegabalyodott vezeték növeli az áramütés kockázatát.
e) Ha nem kerülhető el az eszköz nedves környezetben történő használata, áramvédő kapcsolót (RCD) kell alkalmazni. Áramvédő kapcsoló használata csökkenti az áramütés kockázatát.
f) Tilos az eszköz használata, ha a tápvezeték sérült vagy elhasználódás nyilvánvaló jeleit mutatja. A sérült tápvezetéket szakképzett villanyszerelőnek vagy a gyártó szakszervizének kell kicserélnie.
g) Áramütés elkerülése végett tilos a vezetéket, a csatlakozót vagy magát az eszközt vízbe vagy más folyadékba meríteni. Tilos az eszközt nedves felületen használni.
h) VIGYÁZAT – ÉLETVESZÉLY! Az eszközt tisztítás vagy használat közben sosem szabad vízbe vagy más folyadékba meríteni.
i) Ne engedje, hogy az eszköz benedvesedjen! Áramütés veszélye!

2.2. Munkahelyi biztonság

a) A munkavégzés helyén tartson rendet, és biztosítson megfelelő világítást! A rendetlenség és a gyér világítás balesethez vezethet. Az eszköz használata közben legyen előrelátó és körültekintő, és cselekedjen megfontoltan!
b) Ha nem biztos abban, hogy a termék megfelelően működik-e, vagy ha sérülést talál rajta, vegye fel a kapcsolatot a gyártó szervizével!
c) A termék javítását kizárólag a gyártó szervize végezheti el. Tilos a javítást saját kezűleg elvégezni!
d) Ha tűz vagy láng lépne fel, a feszültség alatti berendezés oltására kizárólag poroltót vagy szénsavhóval (CO2) oltót használjon!
e) A használati útmutatót őrizze meg, hogy később is segítségére legyen! Amennyiben az eszköz harmadik személynek kerül átadásra, az eszközzel együtt a használati útmutatót is oda kell adni.
f) A csomagolás részei és az apró szerkezeti elemek gyermekek elől elzárva tartandók.

Emlékeztető! A gyermekeket és egyéb személyeket védje a berendezés üzemeltetése során!

2.3. Személyes biztonság

a) Önnek tilos az eszközt használnia, ha fáradt, beteg, vagy alkohol, kábítószer, illetve olyan gyógyszer befolyása alatt áll, amely lényegesen korlátozza az ön képességeit az eszköz használatában.
b) Az eszközt úgy tervezték, hogy azt nem használhatja korlátozott mentális, érzékszervi vagy szellemi képességű személy (ideértve a gyerekeket is), sem olyan, aki nem rendelkezik megfelelő tapasztalattal és/vagy ismerettel, kivéve, ha egy a biztonságáért felelős személy felügyelete alatt áll, vagy ha e felelős személytől útmutatást kapott az eszköz kezelésére vonatkozólag.
c) Az eszköz használata közben legyen körültekintő, és döntsön józan megfontolások alapján! A munka közben megengedett pillanatnyi figyelmetlenség komoly testi sérülésekkel járhat.
d) Az eszköz véletlen elindítását elkerülendő, a hálózatba való csatlakozás előtt győződjön meg arról, hogy az eszköz kapcsolója kikapcsolt állásban van!
e) Ne becsülje túl saját lehetőségeit! A munkavégzés során mindvégig igyekezzen megőrizni testi egyensúlyát! Ezáltal a váratlan helyzetekben jobban képes lesz megőrizni uralmát az eszköz felett.
f) Az eszköz nem játékszer. Ügyeljen rá, hogy gyermekek ne játsszanak a eszközzel!

2.4. Az eszköz biztonságos használata

a) Ne terhelje túl az eszközt! Olyan eszközt használjon, amely az adott feladatra alkalmas! A jól megválasztott eszközzel jobban és nagyobb biztonsággal végezhető el a munka, amelyre az eszközt tervezték.
b) Ne használja az eszközt, ha az ON/OFF kapcsoló hibásan működik (nem kapcsol be vagy ki)! Ha az eszköz a bekapcsolóval nem vezérelhető, akkor az eszköz veszélyes, nem használható munkára, hanem megjavítandó.
c) Mielőtt hozzálátna az eszköz beállításához, alkatrészének cseréjéhez vagy félretenné a eszközt, húzza ki csatlakozóját a hálózati dugaljból! Ezzel az óvintézkedéssel csökkenthető a véletlen működtetés kockázata.
d) Ha az eszköz használaton kívül van, tárolja gyermekek, képzetlen vagy jelen használati útmutatót nem ismerő személyek elől elzárt helyen! Képzetlenek kezében az eszköz veszélyt jelent.

e) Tartsa az eszközt jó műszaki állapotban! Minden munkavégzés előtt ellenőrizze, hogy az eszköz nem sérült-e egészében vagy mozgó alkatrészeiben (repedt alkatrészek vagy elemek), vagy fennállnak-e olyan körülmények, amelyek az eszköz működését veszélyessé tehetik! Ha az eszköz megsérült, használat előtt meg kell javíttatni.
f) Az eszközt óvja gyermekektől!
g) Az eszköz karbantartását csak szakképzett személy végezheti, és kizárólag eredeti pótalkatrészek felhasználásával. Ez biztosítja a felhasználó biztonságát.
h) Az eszköz rendeltetés szerinti helyes működésének megóvása érdekében nem szabad eltávolítani a gyárilag beépített védőlemezeket vagy csavarokat.
i) Kerülje az olyan helyzeteket, amikor az eszköz munka közben túlterhelés miatt leáll! Ez az eszköz hajtóegységének túlhevülését és ezáltal az eszköz sérülését eredményezheti.
j) Tilos hozzáérni az eszköz mozgó alkatrészeihez vagy tartozékaihoz, kivéve, ha az eszközt előtte áramtalanította.
k) A bekapcsolt eszközt tilos őrizetlenül hagyni.
l) Az eszközt rendszeresen tisztítani kell a tartós lerakódások megelőzése érdekében.
m) Az eszköz nem játékszer. Az eszköz tisztítását és karbantartását felnőtt felügyelete nélkül nem végezhetik gyermekek.
n) Tilos az eszköz szerkezetébe bármit beépíteni az eszköz működési paramétereinek javítása érdekében.
o) Az eszközt óvni kell tűz- és hőforrástól.
p) Tilos elfedni az eszköz szellőzőnyílásait!
q) A burkolatot semmilyen körülmények között nem szabad kinyitni.
r) Tilos a berendezés forgó részeit működés közben megérinteni.

FIGYELEM! Bár az eszközt biztonságosra tervezték és ellátták megfelelő biztonsági felszereléssel, valamint a felhasználó biztonságát fokozó további tartozékokkal, az eszközzel végzett munka ennek ellenére sérülés vagy baleset alacsony szintű kockázatával jár. Használata közben fokozott óvatossággal és körültekintéssel kell eljárni.

3. A használat szabályai

A keverőfejjel ellátott berendezés ételek és koktélok keverésére, zöldségek, levesek, pürék, krémek, sajtkrémek, mandulavaj stb. aprítására és pépesítésére szolgál.

A berendezés habverővel van ellátva, így könnyű összetevők, pl. tojás keverésére, tojásfehérjehab vagy tejszín felverésére alkalmas.

A termék kizárólag professzionális használatra van tervezve!

A nem rendeltetésszerű használatból eredő minden kárért a felhasználó viseli a felelősséget.

3.1. Berendezés leírása

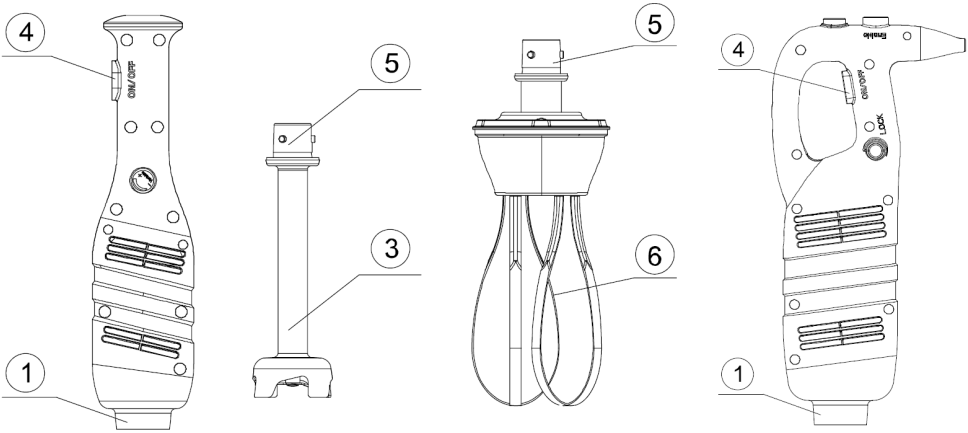

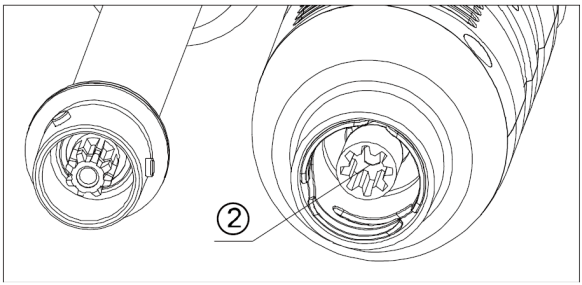

1. A készülék korpusza
2. Tengelykapcsoló
3. Keverő vég
4. ON/OFF gomb
5. Csatlakozó
6. Habverő

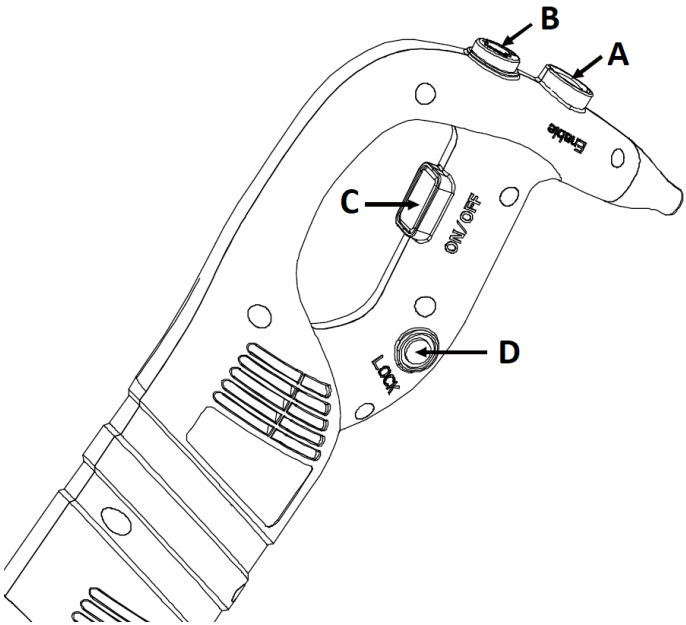

A. Biztonsági kapcsoló (a következő típusokra nem vonatkozik: RCSM-280AV, RCSM-280AV-1)
B. Fordulatszabályozó tekerőgomb
C. ON/OFF gomb
D. Reteszgomb (a következő típusokra nem vonatkozik: RCSM-280AV, RCSM-280AV-1)

3.2. Munkára való előkészítés

BERENDEZÉS ELHELYEZÉSE

A környezeti hőmérséklet nem haladhatja meg a 40°C értéket, a relatív páratartalom pedig nem haladhatja meg a 85%-ot. A berendezést forró felületektől tartsa távol! A berendezést mindig egyenletes, stabil, tiszta, tűzálló és száraz felületen üzemeltesse, gyermekektől és korlátozott pszichikai, érzékelési és szellemi funkciókkal rendelkező személyektől távol! A berendezést úgy kell elhelyezni, hogy a hálózati csatlakozó bármikor hozzáférhető legyen! Ne feledje, hogy a berendezés energiaellátásának meg kell felelnie az adattáblán szereplő értéknek!

Első használat előtt szedje le az összes részt, és mossa el őket!

BERENDEZÉS SZERELÉSE

1. A berendezés felszerelése/leszerelése előtt húzza ki a hálózati csatlakozót!
2. A keverő véget / habverőt helyezze a berendezés korpuszába (a blenderre), és óramutató járásával ellentétes irányba csavarja be ütközésig!

3. A keverő vég / habverő leszereléséhez csavarja le óramutató járásával megegyező irányba!

MUNKAVÉGZÉS KEVERŐ VÉGGEL ELLÁTOTT KÉSZÜLÉKKEL

A készülék biztosan és stabilan tartásához egy kézzel fogja meg a fogantyúját, másik kezével pedig a berendezés korpuszának alsó részét!

A berendezést kicsit ajánlott megdönteni, hogy a keverő vég ne szívja be a tartály alját! A készülék beindítása előtt az élelmiszer fröcskölésének elkerülése érdekében ellenőrizze, hogy a keverő vég eléggé elmerül-e az anyagban! A keverő vég 2/3-át ajánlott az edénybe meríteni.

MUNKAVÉGZÉS HABVERŐVEL ELLÁTOTT KÉSZÜLÉKKEL

Működtetés közben a készüléket úgy ajánlott mozgatni, hogy a habverő a tálban mozogjon. Így egységes massza keverhető ki az összekevert összetevőkből. A habverő nem érhet hozzá az edény falához. A habverőnek minimum 1/5-ödét ajánlott a keverőtálba mártani.

3.3. Munkavégzés a berendezéssel

1. Ellenőrizze, hogy az ON/OFF gomb (C) fel van oldva, azaz OFF helyzetben van!
2. Csatlakoztassa a készüléket áramforráshoz!
3. Szerelje fel a habverőt vagy a keverő véget a készülék korpuszára!
4. Nyomja meg a biztonsági kapcsolót (A) (a következő típusokra nem vonatkozik: RCSM-280AV, RCSM-280AV-1).
5. Nyomja be az ON/OFF (C) gombot, és a készülék működése közben tartsa lenyomva! A készülék az ON/OFF gomb feloldásáig fog működni.
   FIGYELEM! Beindítás előtt ellenőrizze, hogy a fordulatszabályozó tekerőgomb a legalacsonyabb fordulatra legyen állítva (ütközésig balra legyen tekerve)!
6. A berendezés fordulatszámának megváltoztatásához tekerje el a fordulatszabályozó (B) tekerőgombot a kívánt irányba! A tekerőgomb jobbra (+) tekerésével a fordulatszám növelhető, balra (-) tekerésével pedig csökkenthető.
   FIGYELEM! Amennyiben a készüléken habverő van, alacsonyabb fordulatszámon kell működtetni.
7. Folyamatos működési üzemmód (a következő típusokra nem vonatkozik: RCSM-280AV, RCSM-280AV-1): ahhoz, hogy a készülék a gomb lenyomva tartása nélkül folyamatosan működjön, beindítás (az ON/OFF gomb megnyomása) után nyomja meg a záró (D) gombot! Ezután engedje ki az ON/OFF (C) gombot! A készülék folyamatos üzemmódban fog működni. A készülék leállításához (és a folyamatos üzemmódból való kilépéshez) nyomja be és engedje fel az ON/OFF gombot – ez kikapcsolja a berendezés zárolását.

8. A munka befejezése után engedje fel az ON/OFF gombot! Várja meg, amíg a forgó elemek leállnak, és csatlakoztassa le a készüléket az áramforrásról!

3.4. Tisztítás és karbantartás

a) Tisztítás, beállítás, tartozékcsere előtt, illetve ha a berendezést nem használja, mindig húzza ki a hálózati csatlakozót, és hagyja, hogy a berendezés teljesen kihűljön!
   - Várja meg, amíg a forgó elemek leállnak!

b) A felületek tisztítására kizárólag maró anyagoktól mentes szereket használjon!

c) Tisztításra csak kímélő, élelmiszerrel való érintkezésre tervezett tisztítószereket használjon!

d) Minden tisztítás után szárítson meg jól minden elemet, mielőtt újból használatba venné a berendezést!

e) Az eszközt száraz és hűvös, nedvességtől és közvetlen napsugárzástól védett helyen kell tárolni.

f) Tilos a berendezést vízsugárral permetezni, vagy vízbe meríteni.

g) Ne feledje, hogy a burkolaton található szellőzőnyílásokba nem juthat víz!

h) A szellőzőnyílásokat ecsettel és sűrített levegővel tisztítsa!

i) A berendezést rendszeresen szemlézni kell a műszaki állapot és a sérülésmentesség szempontjából.

j) A készülék korpuszának tisztítására puha, nedves törlőruhát használjon!

k) Amennyiben forró ételekhez használja a készüléket, a habverő vagy keverő vég leszerelése előtt égési sérülések megelőzése érdekében hűtse le hideg vízben!

l) A keverő vég tisztítása: helyezze a keverő véget a vízzel töltött tartályba, és kapcsolja be a készüléket néhány másodpercre! Használat után mindig alaposan szárítsa meg a keverő véget / habverőt!

HASZNÁLT BERENDEZÉSEK ÁRTALMATLANÍTÁSA

Az élettartam lejárta után a terméket tilos a hagyományos háztartási hulladékkal együtt kidobni, ehelyett át kell adni elektromos és elektronikai berendezések újrahasznosítására szakosodott gyűjtőpontra. Erről a terméken, a használati utasításon vagy a csomagoláson látható szimbólum tájékoztat. A berendezésben felhasznált anyagok jelölésük szerint újból felhasználhatók. Újbóli felhasználással, az anyagok újbóli felhasználásával vagy a használt berendezés más formában történő felhasználásával Ön jelentős mértékben hozzájárul környezetünk védelméhez.

Az illetékes használt berendezés ártalmatlanító pontról a helyi önkormányzat nyújt tájékoztatást.

Specifikationer

Parameters beskrivelse	Parameters beskrivelse			
Produktnavn	HÅNDMIXER 550	HÅNDMIXER 500	HÅNDMIXER 450	HÅNDMIXER 400
Model	**RCSM-850-550**	**RCSM-850-500**	**RCSM-650-450**	**RCSM-650-400**
Forsyningsspænding [V~]/frekvens [Hz]	230/50			
Nominel effekt [W]	850		650	
Knivs omdrejningstal [o./min.]	8000-18000			
Produktets mål [mm]	Ø155x984	Ø155x934	Ø155x884	Ø155x834
Produktets vægt [kg]	4,68	4,54	4,31	4,16
Håndtagets mål [mm]	Ø120x434			
Håndtagets vægt [kg]	3			
Tilbehørs mål (håndtag + tilbehør) [kg]	Ø35x550	Ø35x500	Ø35x450	Ø35x400
Tilbehørs vægt (håndtag + tilbehør) [kg]	1,68	1,54	1,31	1,16

Parameters beskrivelse	Parameters beskrivelse				
Produktnavn	HÅNDMIXER 250	HÅNDMIXER 300	HÅNDMIXER 350	HÅNDMIXER 185	HÅNDMIXER MED PISKERIS
Model	**RCSM-450-250**	**RCSM-450-300**	**RCSM-450-235**	**RCSM-280AV**	**RCSM-280AV-1**
Forsyningsspænding [V~]/frekvens [Hz]	230/50				
Nominel effekt [W]	450			280	
Knivs omdrejningstal [o./min.]	4000-16000			6000-20000	

Produktets mål (håndtag + tilbehør) [mm]	Ø135x683	Ø135x733	Ø135x783	Ø113x548	Ø113x578
Produktets vægt (håndtag + tilbehør) [kg]	3,5	3,6	3,75	2,05	2,3
Håndtagets mål [mm]	Ø100x433			Ø88x363	
Håndtagets vægt [kg]	2,55			1,5	
Tilbehørs mål [mm]	Ø35x250	Ø35x300	Ø35x350	Ø25x185	Ø25x215
Tilbehørs vægt [kg]	0,87	1,07	1,25	0,81	0,49

1. Generel beskrivelse

Denne brugsanvisning skal hjælpe dig med at betjene produktet på sikker og pålidelig vis. Produktet er designet og fremstillet nøje efter de gældende tekniske forskrifter, ved hjælp af de nyeste teknologier og komponenter, og ved anvendelse af de højeste kvalitetsstandarder.

LÆS DENNE BRUGSANVISNING GRUNDIGT IGENNEM OG FORSTÅ INDHOLDET,
FØR DU TAGER PRODUKTET I BRUG.

For at sikre en lang og pålidelig drift af produktet er det nødvendigt, at produktet betjenes og vedligeholdes i overensstemmelse med retningslinjerne, der er specificeret i denne brugsanvisning. Tekniske data og specifikationer i denne brugsanvisning er aktuelle. Producenten forbeholder sig retten til at foretage eventuelle ændringer, der anses for at være en forbedring af det oprindelige produkt. Under hensyntagen til den tekniske udvikling og muligheder for støjbegrænsning blev produktet udviklet og opbygget således, at risikoen forbundet med støjemission begrænses til et minimum.

Symbolforklaring

CE	Produktet opfylder kravene i de relevante sikkerhedsstandarder.

	Læs vejledningen før brug.
	Genanvendeligt produkt.
	BEMÆRK! Eller ADVARSEL! Eller HUSK! en beskrivelse af situationen (generelt advarselsskilt).
	BEMÆRK! Advarsel mod elektrisk stød!
	Pas på roterende skæreelementer! Fare for at blive skåret
	Beskyttelsesklasse II med dobbelt isolering
	Kun til indendørs brug.

BEMÆRK! Billederne i denne brugsanvisning tjener udelukkende som illustration. De kan i visse detaljer afvige fra det faktiske produkt.

Den originale brugsanvisning er udarbejdet på tysk. De øvrige sprogversioner er oversættelser fra tysk.

2. Brugssikkerhed

BEMÆRK! Alle instruktioner og sikkerhedsadvarsler skal læses. Manglende overholdelse af advarslerne og instruktionerne kan resultere i elektrisk stød, brand og/eller alvorlig personskade eller død.

Betegnelsen ”maskine” eller ”produkt” i det efterfølgende henviser til din <HÅNDMIXER>.

2.1. Elektrisk sikkerhed

a) Stikket på produktet skal passe til stikkontakten. Stikket må aldrig modificeres på nogen måde. Originalle stik og dertil passende stikkontakter reducerer risikoen for elektrisk stød.
b) Undgå berøring af jordede overflader, såsom rør, radiatorer, komfurer og køleskabe. Risikoen for at få et elektrisk stød forøges, hvis kroppen er jordforbundet og kommer i kontakt med maskinen, når den er direkte udsat for regn eller våde forhold. Vand, som trænger ind i et elektrisk værktøj, vil forøge risikoen for beskadigelse af maskinen og for at få et elektrisk stød.
c) Tag ikke fat i det elektriske værktøj med våde eller fugtige hænder.
d) Brug ikke ledningen på en ukorrekt måde. Brug aldrig ledningen til at bære det elektriske værktøj eller til at trække stikket ud af kontakten. Hold ledningen borte fra varme, olie, skarpe kanter og bevægelige dele. Beskadigede eller sammenfiltrede ledninger øger risikoen for elektrisk stød.
e) Kan brug af udstyret i fugtigt miljø ikke undgås skal der anvendes en fejlstrømsafbryder (RCD). Brug af en RCD mindsker risikoen for elektrisk stød.
f) Det er ikke tilladt at bruge ledninger der er beskadigede eller viser tegn på slitage. En autoriseret elektriker eller servicetekniker skal udskifte den beskadigede ledning
g) For at undgå elektrisk stød må man ikke nedsænke kablet, stikket eller selve produktet i vand eller anden væske. Det er forbudt at bruge produktet på våde overflader.
h) ADVARSEL - LIVSFARE! Under rengøring eller betjening af et elektrisk værktøj må det aldrig nedsænkes i vand eller andre væsker.
i) Produktet må ikke blive vådt. Risiko for elektrisk stød!

2.2. Arbejdspladssikkerhed

a) God belysning og orden på arbejdspladsen skal opretholdes. Uorden eller dårlig belysning kan føre til ulykker. Ved brug af denne maskine, skal du være fremadrettet og bruge din sunde fornuft. Du skal også altid være opmærksom på hvad du laver.
b) Du skal kontakte producentens service, hvis du er i tvivl om produktet fungerer korrekt, eller hvis der findes skader på produktet.
c) Produktet må kun repareres af producentens service. Du må ikke foretage reparationer selv!
d) Hvis maskinen er strømført og der opstår brand må der kun bruges tørt pulver eller kuldioxid (CO_2) ildslukkere til at slukke maskinen.
e) Brugsvejledningen skal gemmes til fremtidig brug. Hvis produktet videregives til tredjemand, skal brugsvejledningen medfølge.

f) Visse elementer, såsom emballageelementer og små samleelementer bør opbevares utilgængeligt for børn.

Husk! Mens maskinen betjenes, skal børn og andre tilstedeværende personer beskyttes.

2.3. Personlig sikkerhed

a) Det er forbudt at betjene maskinen i en tilstand af træthed, sygdom, påvirket af alkohol, medicin eller stoffer, der markant begrænser evnen til at betjene maskinen.
b) Produktet er ikke beregnet til at blive brugt af mennesker (inklusive børn) med nedsatte psykiske, sensoriske og mentale funktioner eller uden tilstrækkelig erfaring og / eller viden. Undtaget en situation, hvor de er under opsyn af en person, der er ansvarlig for deres sikkerhed eller har modtaget instruktioner fra dem om, hvordan produktet betjenes.
c) Når produktet betjenes, skal man være forsigtig og bruge sund fornuft. Et øjebliks uopmærksomhed under betjening af produktet kan medføre alvorlig personskade.
d) For at forhindre uønsket opstart af maskinen sørg altid for, at maskinens kontakt er i frakoblet position, før du slutter produktet til strømkilden.
e) Man skal ikke overvurdere sine evner. Man skal opretholde en god balance under arbejdet. Dette giver dig mulighed for at få bedre kontrol over din maskine i uventede situationer.
f) Produktet er ikke et legetøj. For at sikre sig, at børn ikke leger med produktet, skal de være under opsyn.

2.4. Sikker brug af produktet

a) Maskinen skal ikke overbelastes. Brug de værktøjer, der er egnet til den pågældende anvendelse. Du vil kunne arbejde bedre og sikrere, når du bruger det redskab der bedst passer til opgaven.
b) Maskinen må ikke betjenes, hvis ON/OFF-kontakten ikke fungerer korrekt (den tænder eller slukker ikke for maskinen). En maskine med defekt kontakt er farlig og må repareres, før den tages i brug.
c) Træk stikket ud af stikkontakten, før du justerer produktet, udskifter udstyret eller fjerner værktøjet. Det er en sikkerhedsforanstaltning, som forhindrer en tilfældig start af maskinen.

d) Opbevar ubrugte maskiner uden for børns rækkevidde og personer, der ikke kender maskinen eller denne betjeningsvejledning. Maskinerne er farlige i hænderne på uerfarne brugere.
e) Maskinen skal holdes i god teknisk stand. Før man påbegynder arbejde, bør man kontrollere, at der ikke er generelle skader eller skader i forbindelse med roterende dele (såsom revner i dele og komponenter eller andre forhold, der kan påvirke en sikker betjening af produktet). I tilfælde af synlige skader skal produktet repareres før brug.
f) Produktet skal opbevares utilgængeligt for børn.
g) Vedligeholdelse og reparation af produkter bør udføres af kvalificerede personer, der kun anvender originale reservedele. Dette vil sikre sikker brug af produktet.
h) For at sikre produktets konstruerede driftsintegritet må du ikke fjerne fabriksinstallerede dæksler eller fjerne skruer.
i) Undgå at overbelaste maskinen, og derved at den stopper under drift. Dette kan medføre overophedning af maskinens drivelementer med beskadigelse af maskinen til følge.
j) Bevægelige dele eller tilbehør må ikke berøres, medmindre maskinen er blevet afbrudt fra strømforsyningen.
k) Efterlad ikke maskinen uden opsyn mens den er tændt.
l) Maskinen skal rengøres regelmæssigt for at forhindre permanent bundfældning af snavs.
m) Produktet er ikke et legetøj. Rengøring og vedligeholdelse bør ikke udføres af børn uden opsyn.
n) Det er forbudt at forstyrre konstruktionen af maskinen for at ændre dens parametre eller konstruktion.
o) Maskinen skal holdes væk fra brand- og varmekilder.
p) Ventilationsåbninger må ikke blokeres!
q) Det er forbudt at åbne produktets kabinet.
r) Rør ikke ved produktets roterende dele, mens det er i brug.

BEMÆRK! Der er stadig en lille risiko for uheld eller personskade, mens du arbejder med maskinen, selv om at produktet er designet til at være sikker og har tilstrækkelige beskyttelsesmidler. Også selv om yderligere brugersikkerhedselementer vil blive brugt. Når produktet betjenes, skal man være forsigtig og bruge sund fornuft.

3. Forholdsregler ved brug

Produktet med det monterede blendingstilbehør er velegnet til blending af retter og cocktails, hakning og formaling af grøntsager, supper, puréer, cremer, ostecremer, mandelsmør osv.

Produktet med påsat piskeris giver dig mulighed for at blande lette ingredienser som f.eks. blanding af æg, æggehvideskum og fløde.
Dette produkt er kun til professionel brug!
Enhver skade, der skyldes forkert brug, er brugerens ansvar.

3.1. Beskrivelse af produktet

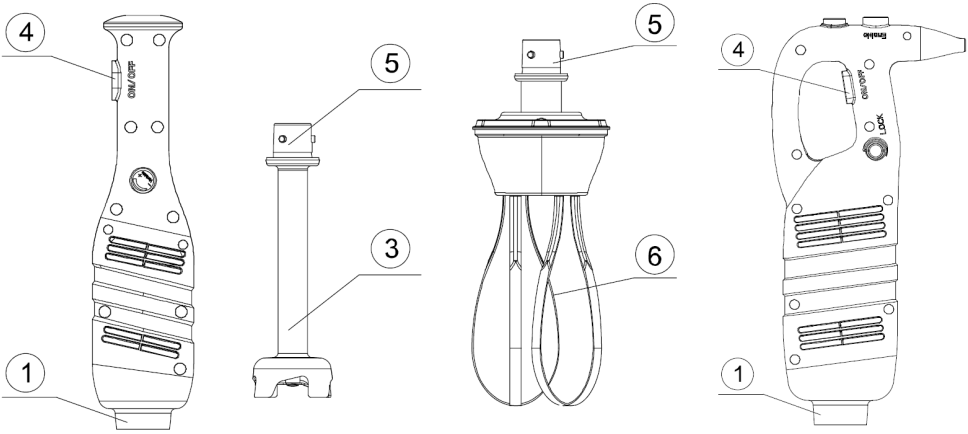

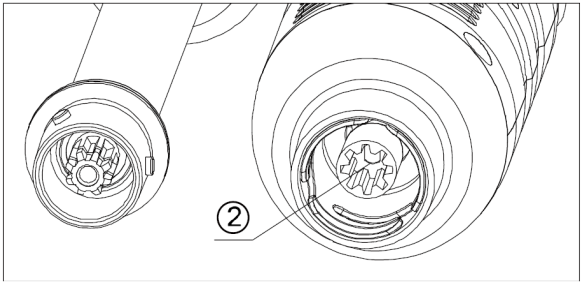

1. Produktets kabinet
2. Kobling
3. Blendingstilbehør
4. ON/OFF-knap
5. Stik
6. Piskeris

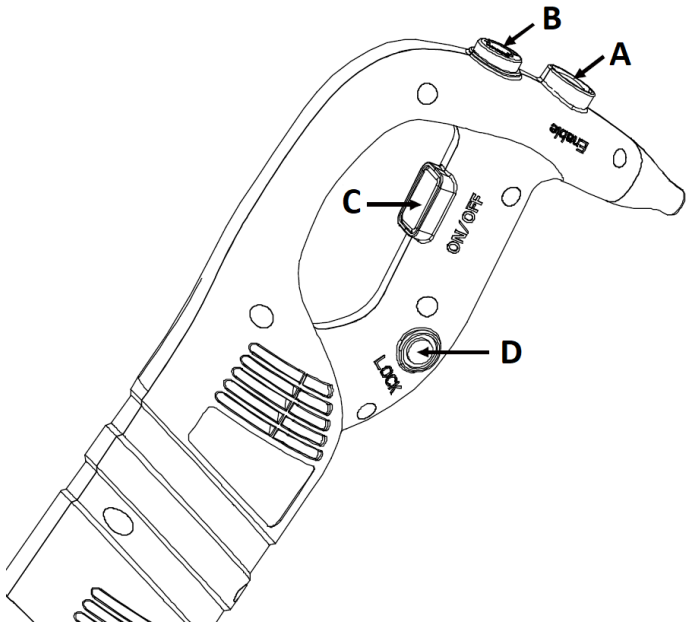

A. Sikkerhedsknap (gælder ikke for: RCSM-280AV, RCSM-280AV-1)
B. Hastighedskontrolknap
C. ON/OFF-knap
D. Låseknap (gælder ikke for: RCSM-280AV, RCSM-280AV-1)

3.2. Forberedelse til brug

PLACERING AF MASKINEN

Den omgivende temperatur må ikke overstige 40°C, og den relative fugtighed bør ikke overstige 85%. Hold maskinen væk fra enhver form for varme overflader. Maskinen skal til enhver tid anvendes på et jævnt, stabilt, rent, brandsikkert og tørt underlag, uden for rækkevidde af børn og personer med nedsat psykisk, sensorisk eller mental funktionsevne . Udstyret opstilles et sted, hvor der altid er nem adgang til strømstikket. Husk, at elforsyning til produktet skal være i overensstemmelse med oplysninger anført på mærkepladen!

Før første brug skal alle delene afmonteres og vaskes.

MONTERING AF PRODUKTET

1. Træk stikket ud af stikkontakten, før maskinen installeres/fjernes.
2. Placer blendingstilbehør/piskeriset på selve maskinen (blenderen), og drej den mod uret, så langt den kan komme.
3. Hvis du vil fjerne blendingstilbehør/piskeriset, skal du dreje den med uret.

BETJENING AG MASKINEN MED MONTEREDE BLENDINGSTILBEHØR
For at holde maskinen på en sikker og stabil måde, skal man tage fat i den med den ene hånd i håndtaget og den anden i bunden af maskinen.
Det anbefales, at du vipper maskinen i en lille vinkel for at undgå, at blendingstilbehør bliver suger ned i bunden af beholderen. Før du starter maskinen, skal du sørge for, at blendingstilbehør er tilstrækkeligt nedsænket, for at undgå sprøjtningen af mad. Det anbefales at nedsænke de 2/3 blendingstilbehør i beholderen.

BETJENING AF MASKINEN MED MONTEREDE PISKERIS
Det anbefales det at flytte maskinen under drift, så piskeriset bevæger sig i beholderen. Dette vil muliggøre at lave en ensartet masse af de blandede ingredienser. Man skal ikke røre beholderens vægge med piskeriset. Det anbefales at nedsænke mindst 1/5 piskeris i beholderen.

3.3. Betjening af produktet

1. Kontroller, at ON/OFF-knappen (C) er frigivet, dvs. om den er i OFF-positionen.
2. Tilslut maskinen til strømforsyningen.
3. Sæt piskeriset eller blendingstilbehør i selve maskinen.
4. Tryk på sikkerhedsknappen (A) (gælder ikke for: RCSM-280AV, RCSM-280AV-1).
5. Tryk på ON/OFF-knappen (C), og hold den nede, mens maskinen er i drift. Maskinen fortsætter i drift, indtil ON/OFF-knappen frigives.
   BEMÆRK! Før maskinens start, skal du sørge for, at omdrejningsknappen er indstillet til den laveste hastighed (så langt til venstre som muligt).
6. Drej omdrejningsknappen (B) i den ønskede retning for at ændre maskinens omdrejninger. Drej omdrejningsknappen med uret (+) for at øge omdrejninger og mod uret (-) for at mindske omdrejninger.
   BEMÆRK! Maskinen med monterede piskeris, skal bruges ved laveste omdrejninger!
7. Kontinuerlig driftstilstand (gælder ikke for: RCSM-280AV, RCSM-280AV-1): for at maskinen kan forblive i drift uden at skulle holde knappen nede, skal du trykke på låseknappen (D) efter maskinens start (tryk på ON/OFF-knappen) Du kan derefter frigive ON/OFF-knappen (C). Maskinen forbliver i drift. For at stoppe driften (og afslutte kontinuerlig drift) skal du trykke på og frigive ON/OFF-knappen - maskinens lås deaktiveres.
8. ON/OFF-knappen skal frigives, når arbejdet er udført. Vent, indtil de roterende dele er stoppet, og tag derefter stikket ud af stikkontakten

3.4. Rengøring og vedligeholdelse

a) Før hver rengøring, vedligeholdelse, udskiftning af tilbehør, og mens udstyret ikke er i brug, skal strømstikket udtages og udstyret skal lades køle helt ned.
   - Vent, indtil de roterende dele er stoppet.

b) Undgå at bruge ætsende rengøringsmidler til rengøring af produktets overflader.

c) Brug kun milde rengøringsmidler til rengøring af overflader, der kommer i kontakt med fødevarer.

d) Hver eneste gang efter rengøring skal alle dele tørres grundigt af, før maskinen tages i brug igen.

e) Maskinen skal opbevares på et køligt og tørt sted, væk fra direkte sollys og fugt.

f) Det er forbudt at lægge maskinen under kraftige vandstråler eller nedsænke den helt i vand.

g) Husk at sørge for, at der ikke trænger vand ind i udstyret igennem ventilationsåbninger.

h) Ventilationsåbninger rengøres med en pensel og trykluft.

i) Maskinen skal kontrolleres regelmæssigt for den tekniske stand og eventuelle skader.

j) Maskinen skal rengøres med en blød og fugtig klud.

k) Ved brug af maskinen til varme madvarer, skal blendingstilbehør og piskeriset køle ned i koldt vand før de bliver demonteret. Det vil forhindre forbrændinger.

l) Rengøring af blendingstilbehør: Sæt blendingstilbehør i vandbeholderen, og lad maskinen køre i et par sekunder. Blendingstilbehør/piskeriset skal tørres grundigt efter hver brug.

BORTSKAFFELSE AF BRUGT UDSTYR.

Er produktet udtjent må det ikke bortskaffes sammen med almindeligt husholdningsaffald, men det skal afleveres til et center for indsamling og genbrug af elektrisk og elektronisk udstyr. Det indikeres af symbolet placeret på produktet, betjeningsvejledningen eller emballagen. Materialer brugt til produktion af udstyret egner sig til genbrug i overensstemmelse med mærkning af de enkelte materialer. Ved genbrug, genanvendelse af materialer eller andre former for genbrug af brugt udstyr yder De et væsentligt bidrag til miljøbeskyttelse.

Oplysninger om det rette center for bortskaffelse af brugt udstyr kan rekvireres hos de lokale myndigheder.

ROYAL
catering

Umwelt – und Entsorgungshinweise

Hersteller an Verbraucher

Sehr geehrte Damen und Herren,

gebrauchte Elektro – und Elektronikgeräte dürfen gemäß europäischer Vorgaben **[1]** nicht zum unsortierten Siedlungsabfall gegeben werden, sondern müssen getrennt erfasst werden. Das Symbol der Abfalltonne auf Rädern weist auf die Notwendigkeit der getrennten Sammlung hin. Helfen auch Sie mit beim Umweltschutz. Sorgen Sie dafür, dieses Gerät, wenn Sie es nicht mehr weiter nutzen wollen, in die hierfür vorgesehenen Systeme der Getrenntsammlung zu geben.

In Deutschland sind Sie gesetzlich **[2]** verpflichtet, ein Altgerät einer vom unsortierten Siedlungsabfall getrennten Erfassung zuzuführen. Die öffentlich – rechtlichen Entsorgungsträger (Kommunen) haben hierzu Sammelstellen eingerichtet, an denen Altgeräte aus privaten Haushalten ihres Gebietes für Sie kostenfrei entgegengenommen werden. Möglicherweise holen die rechtlichen Entsorgungsträger die Altgeräte auch bei den privaten Haushalten ab.

Bitte informieren Sie sich über Ihren lokalen Abfallkalender oder bei Ihrer Stadt – oder Gemeindeverwaltung über die in Ihrem Gebiet zur Verfügung stehenden Möglichkeiten der Rückgabe oder Sammlung von Altgeräten.

[1] RICHTLINIE 2002/96/EG DES EUROPÄISCHEN PARLAMENTS UND DES RATES ÜBER ELEKTRO – UND ELEKTRONIK – ALTGERÄTE

[2] Gesetz über das Inverkehrbringen, die Rücknahme und die umweltverträgliche Entsorgung von Elektro – und Elektronikgeräten (Elektro – und Elektronikgerätegesetz – ElektroG).

Utylizacja produktu
Produkty elektryczne i elektroniczne po zakończeniu okresu eksploatacji wymagają segregacji i oddania ich do wyznaczonego punktu odbioru. Nie wolno wyrzucać produktów elektrycznych razem z odpadami gospodarstwa domowego. Zgodnie z dyrektywą WEEE 2012/19/UE obowiązującą w Unii Europejskiej, urządzenia elektryczne i elektroniczne wymagają segregacji i utylizacji w wyznaczonych miejscach. Dbając o prawidłową utylizację, przyczyniasz się do ochrony zasobów naturalnych i zmniejszasz negatywny wpływ oddziaływania na środowisko, człowieka i otoczenie. Zgodnie z krajowym prawodawstwem, nieprawidłowe usuwanie odpadów elektrycznych i elektronicznych może być karane!

For the disposal of the device please consider and act according to the national and local rules and regulations.

CONTACT

expondo Polska sp. z o.o. sp. k.

ul. Nowy Kisielin – Innowacyjna 7
66-002 Zielona Góra | Poland, EU

e-mail: info@expondo.de