Karta Katalogowa

KOD:	ART.110
NAZWA:	ZAWÓR BEZPIECZEŃSTWA, 7 bar, WZ
INFORMACJE:	- Do podgrzewaczy wody użytkowej w budynkach - Materiał korpusu: mosiądz niklowany - Materiła uszczelnienia i membrany: EPDM - Wyposażone w zawór zwrotny Wysokiej jakości zawory bezpieczeństwa TYP 110 do podgrzewaczy wody użytkowej w budynkach, wykonane z mosiądzu z uszczelnieniem oraz membraną EPDM, wyposażone w zawór zwrotny. Zawory są piaskowane i po tej operacji niklowane. Zawory charakteryzują się solidnym wykonaniem i trwałym oznaczeniem na korpusach, zgodnie z europejskimi normami. Zawory przystosowane do wody pitnej.

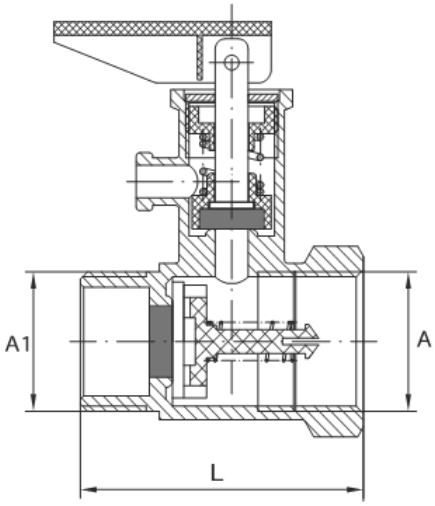

TOWARY:

KOD	EAN	KARTON	PUDEŁKO
ART.110-15.WZ	5907547601156	400	50
ART.110-20.WZ	5907547601170	200	25

PARAMETRY:

KOD	CIŚNIENIE ZAMKNIĘCIA	WYMIAR L	WYMIAR A1/A			
ART.110-15.WZ	5,25 bar	43	G1/2 B / G1/2			
ART.110-20.WZ	5,25 bar	53,2	G3/4 B / G3/4			

WŁAŚCIWOŚCI:	Reakcja na ogień Klasa A1 Zakres zalecanych (dopuszczalnych) temp.pracy od 5°C do 30°C(110°C) Nominalne ciśnienie nastawy Pnr 7 bar Ciśnienie otwarcia 7,7 bar System 4 Znak: B

PPHU DIAMOND Spółka z o.o.
adres korespondencyjny: Aleja Beliny Prażmowskiego 24-26, PL 31-514 Kraków
tel. +48 12 442 00 59; fax. +48 12 378 35 66; e-mail. serwis@diamond.pl; www.diamond.pl

MATERIAŁY:	ELEMENT	MATERIAŁ
	KORPUS	MOSIĄDZ
	USZCZELNIENIE	EPDM
	MEMBRANA	EPDM
	SPRĘŻYNA	STAL NIERDZEWNA
	WKŁAD	ABS

NORMY:	PN-EN 1489:2003
ATEST:	B-BK-60210-1583/19
DEKLARACJA:	10/A
TYP PRODUKTU:	110
GWARANCJA:	5 lat

PPHU DIAMOND Spółka z o.o.
adres korespondencyjny: Aleja Beliny Prażmowskiego 24-26, PL 31-514 Kraków
tel. +48 12 442 00 59; fax. +48 12 378 35 66; e-mail. serwis@diamond.pl; www.diamond.pl