ROX
DRZWI WALK-IN

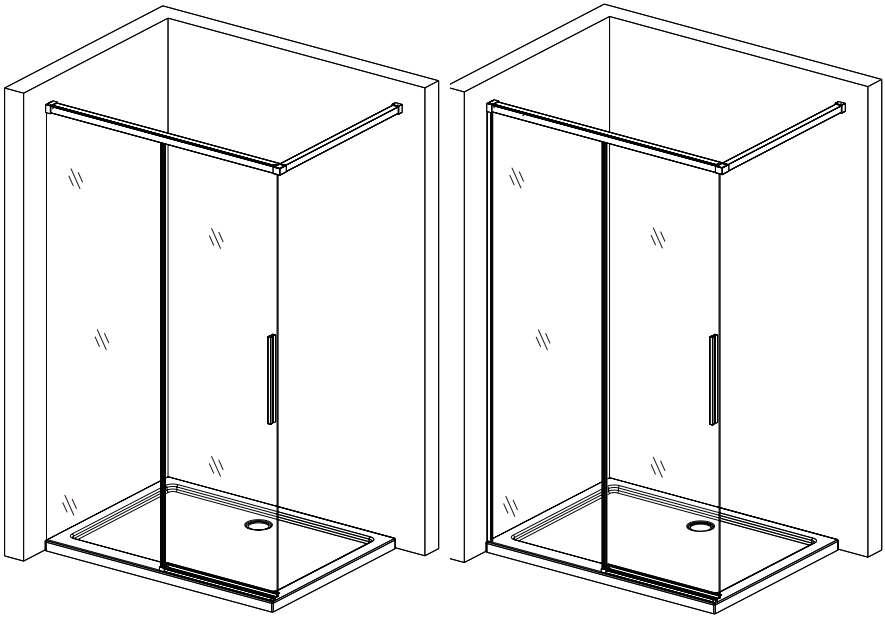

[PL] Instrukcja montażu [EN] Assembly Instructions [DE] Montageanleitung [FR] Instructions de montage [IT] Istruzioni di montaggio [ES] Instrucciones de montaje [NL] Montage-instructies [RU] Инструкция по монтажу [SV] Monteringsanvisning [NO] Monteringsanvisning [DA] Monteringsvejledning [FI] Asennusohje [CS] Montážní návod [PT] Instruções de montagem [HU] Szerelési útmutató [RO] Instrucțiuni de montaj [EL] Οδηγίες συναρμολόγησης [SK] Návod na montáž [UK] Інструкція з монтажу [HR] Upute za montažu [LT] Montavimo instrukcija [BG] Инструкция за монтаж [SL] Navodila za montažo [LV] Montāžas instrukcija [ET] Paigaldusjuhend [SR] Упутство за монтажу [IS] Samsetningarleiðbeiningar [SQ] Udhëzime për montim [MK] Инструкции за монтажа [MT] Istruzzjonijiet għall-assemblaġġ

ROX
DRZWI WALK-IN

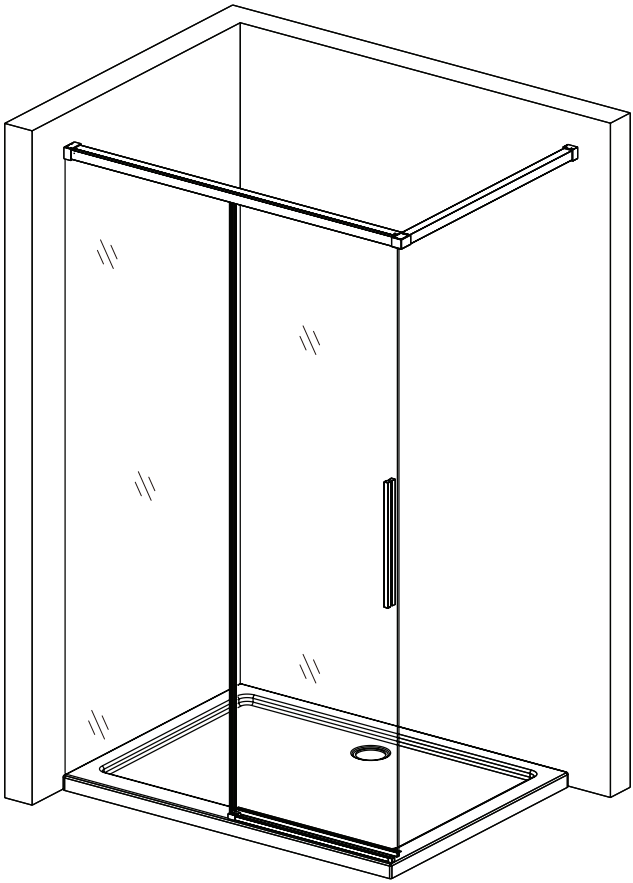

[PL] Instrukcja montażu [EN] Assembly Instructions [DE] Montageanleitung [FR] Instructions de montage [IT] Istruzioni di montaggio [ES] Instrucciones de montaje [NL] Montage-instructies [RU] Инструкция по монтажу [SV] Monteringsanvisning [NO] Monteringsanvisning [DA] Monteringsvejledning [FI] Asennusohje [CS] Montážní návod [PT] Instruções de montagem [HU] Szerelési útmutató [RO] Instrucțiuni de montaj [EL] Οδηγίες συναρμολόγησης [SK] Návod na montáž [UK] Інструкція з монтажу [HR] Upute za montažu [LT] Montavimo instrukcija [BG] Инструкция за монтаж [SL] Navodila za montažo [LV] Montāžas instrukcija [ET] Paigaldusjuhend [SR] Упутство за монтажу [IS] Samsetningarleiðbeiningar [SQ] Udhëzime për montim [MK] Инструкции за монтажа [MT] Istruzzjonijiet għall-assemblaġġ

MEXEN

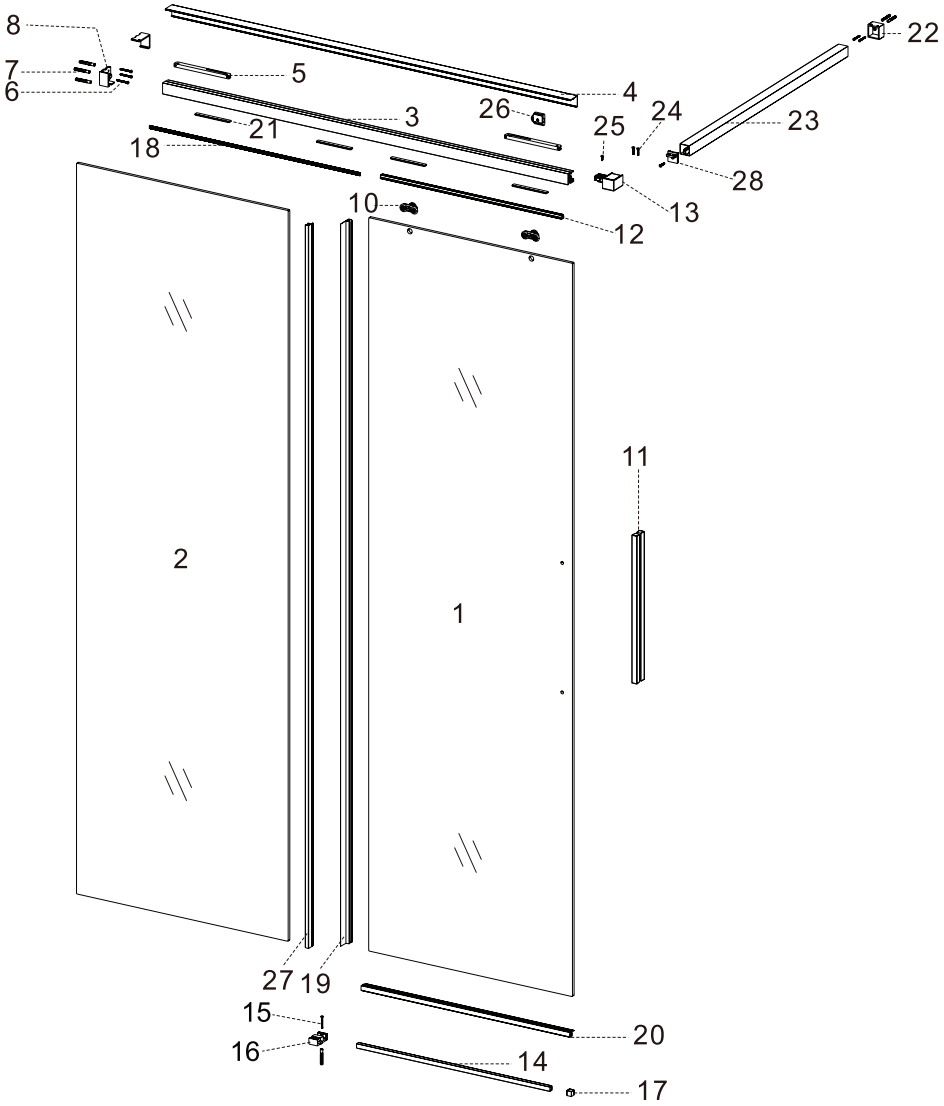

MEXEN

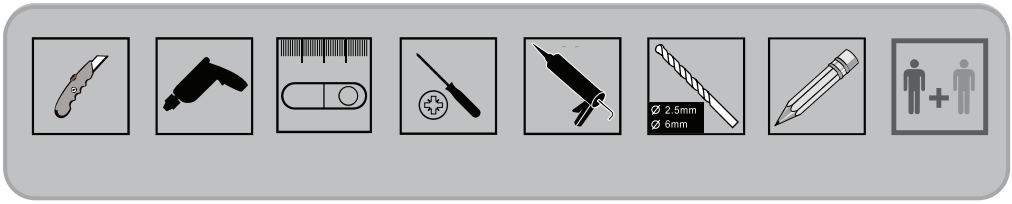

1 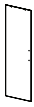 X1	2 X1	3 X1	4 X1	5 X2	6 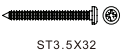 ST3.5X32 X3	7 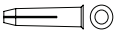 X6

8 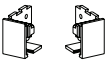 X1 X1	9 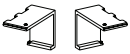 X1 X1	10 X2	11 X1	12 X1	13 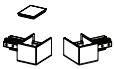 X1 X1	14 X1

15 ST3.5X32 X3	16 X1	17 X1	18 X1	19 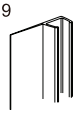 X1	20 X1	21 X4

22 X1	23 X1	24 X2	25 ST3.5X12 X1	26 X1	27 X1	28 X1 ST3.5X25 X1

29 X1

MEXEN

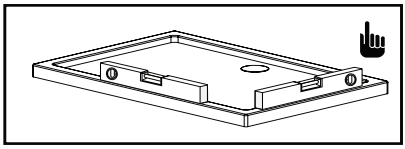

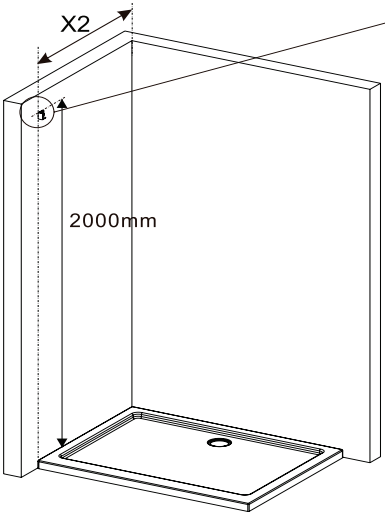

Sidewall	X2
MAX	1240

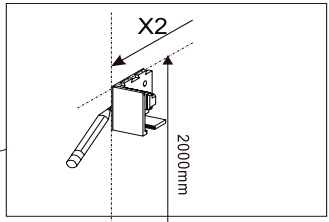

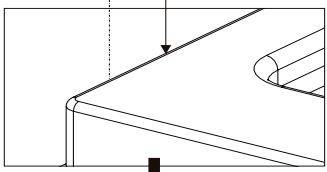

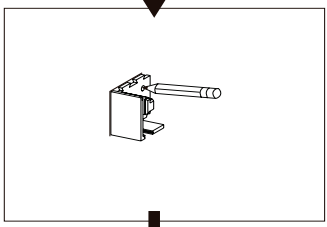

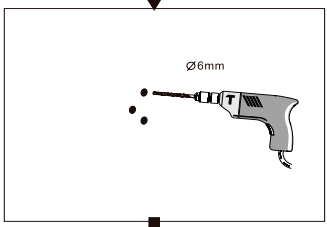

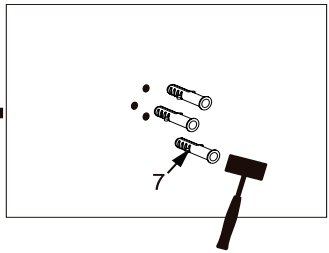

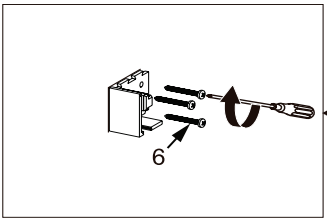

MEXEN

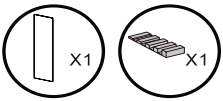

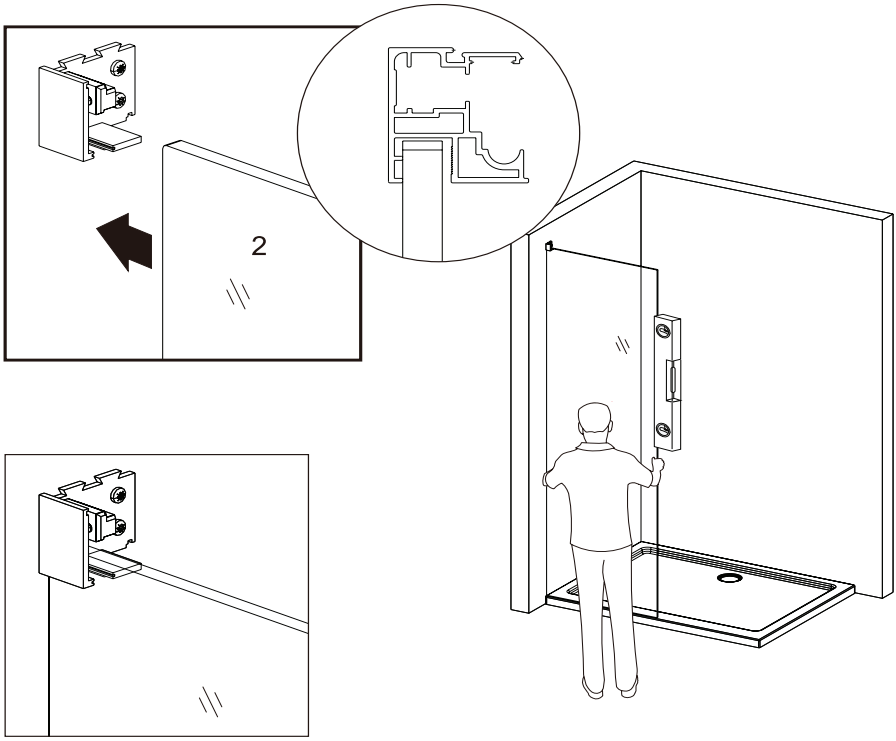

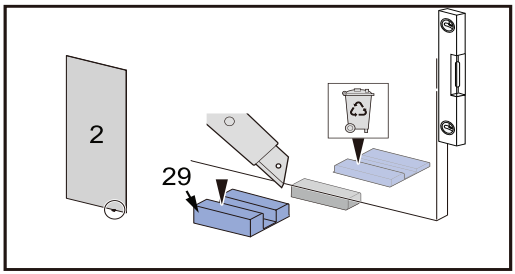

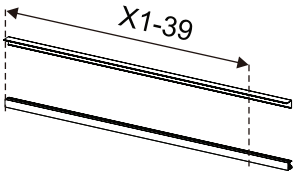

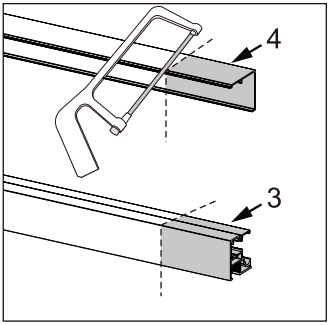

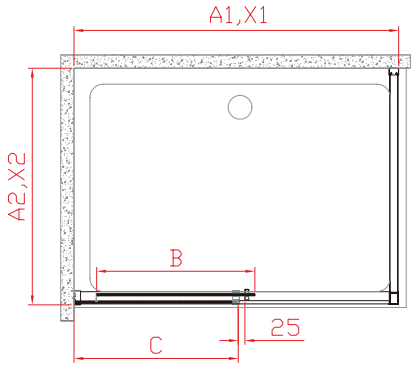

Model	A1	X1	H	C	B
70	700	700-730	2000	356	371
75	750	750-780	2000	381	396
80	800	800-830	2000	406	421
85	850	850-880	2000	443	420
90	900	900-930	2000	493	420
95	950	950-980	2000	518	445
100	1000	1000-1030	2000	568	445
105	1050	1050-1080	2000	618	445
110	1100	1100-1130	2000	668	445
115	1150	1150-1180	2000	718	445
120	1200	1200-1230	2000	768	445

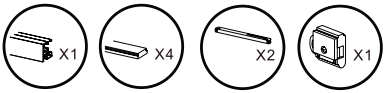
X1
X4
X2
X1

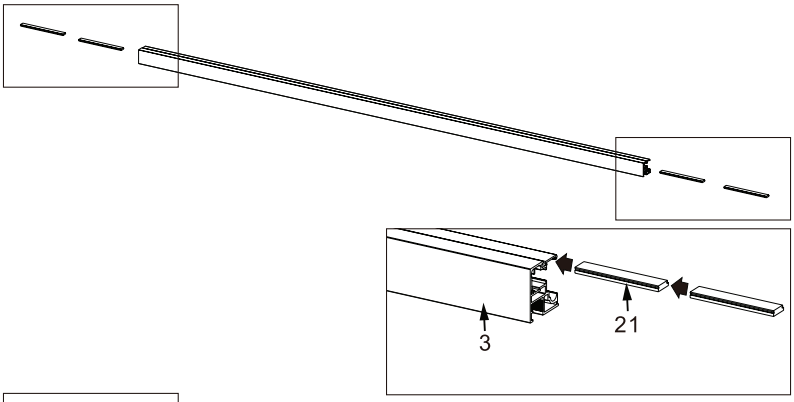
3
21

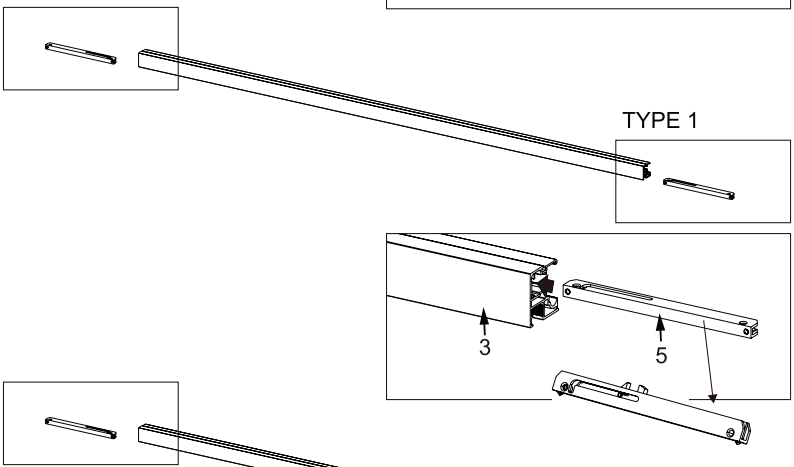
TYPE 1
3
5

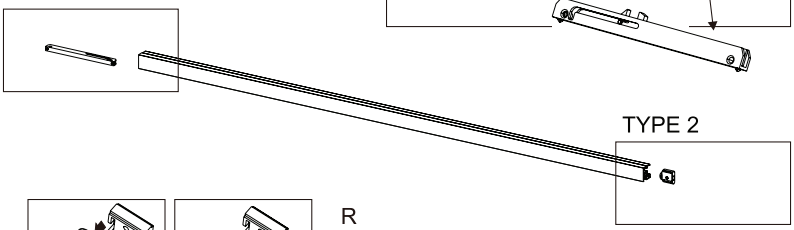
TYPE 2

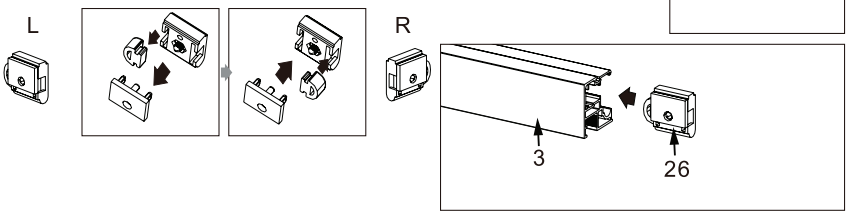
L
R
3
26

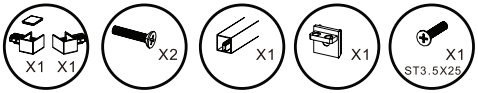
X1 X1
X2
X1
X1
X1
ST3.5X25

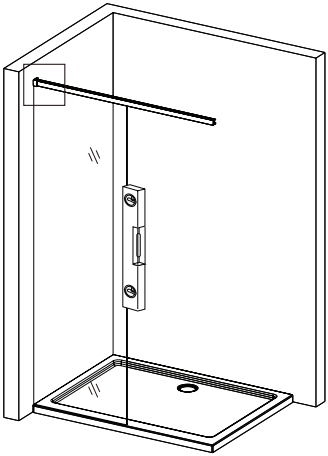

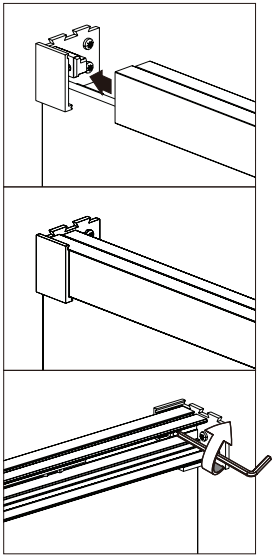

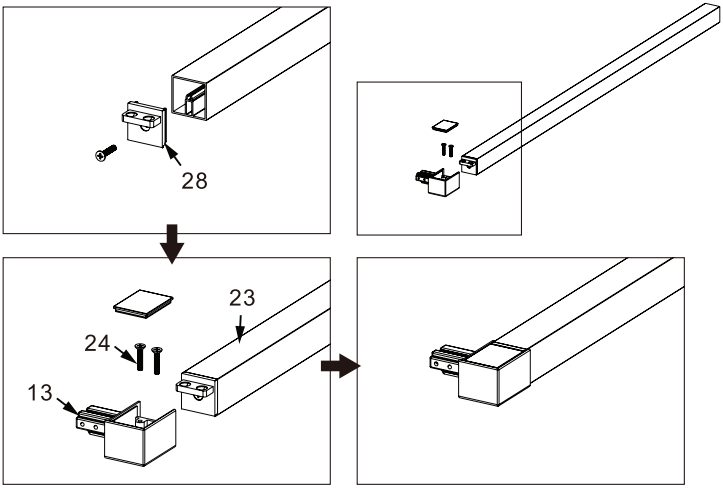
28
23
24
13

MEXEN

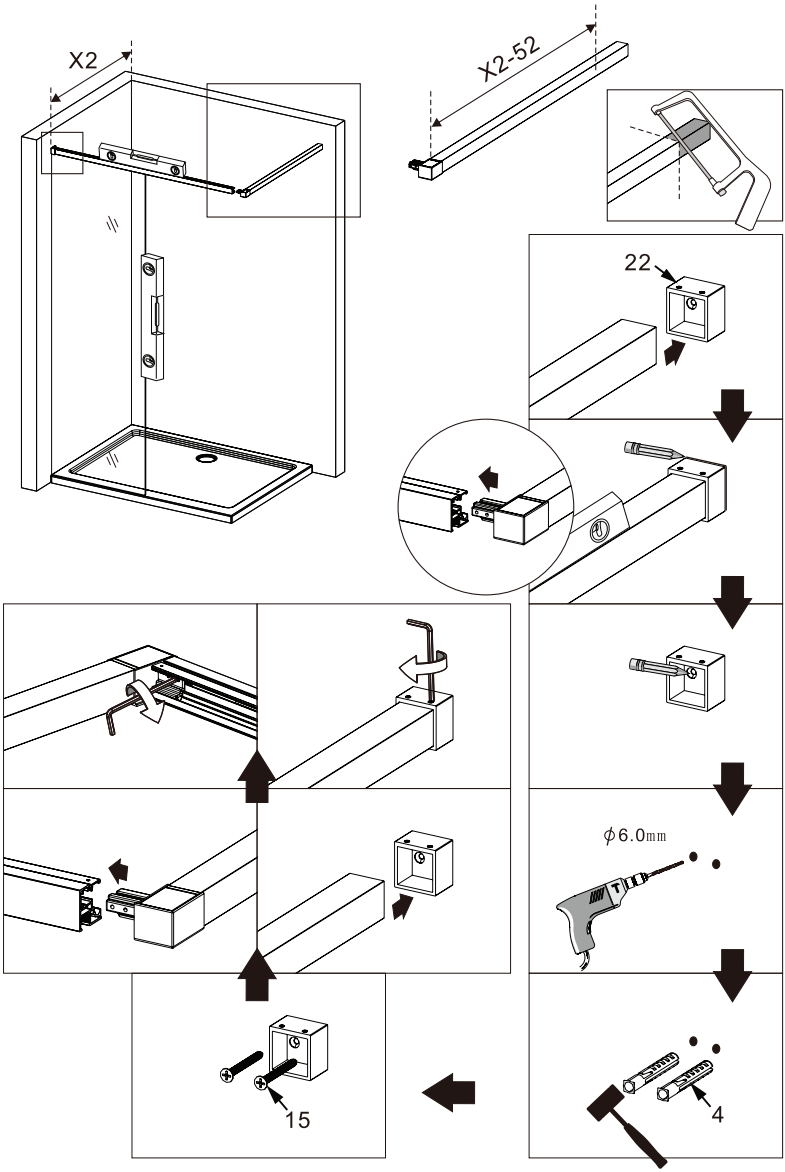

MEXEN

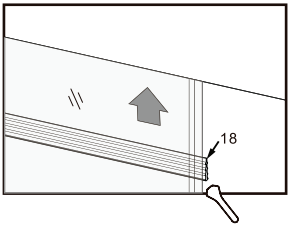

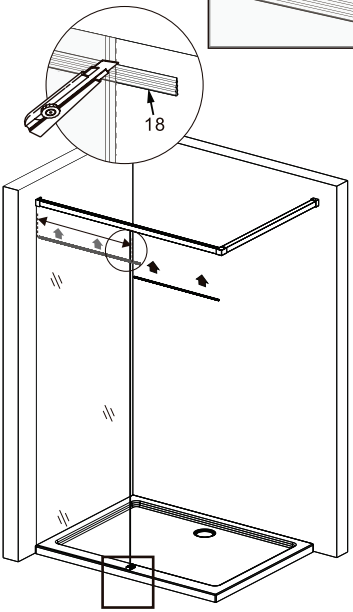

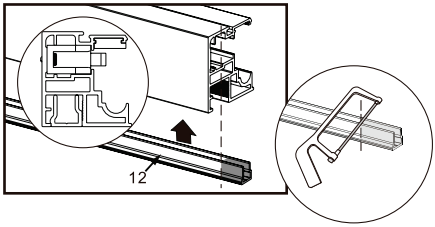

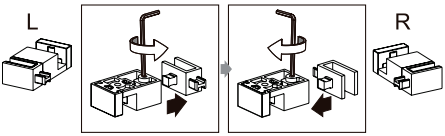

TYPE 1

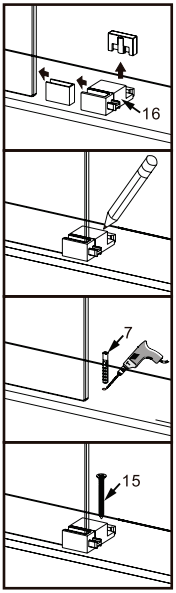

TYPE 2

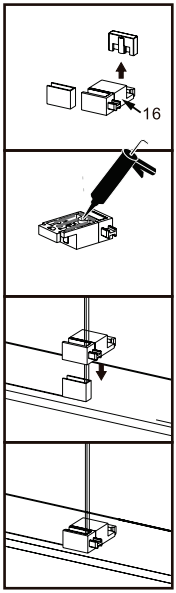

MEXEN

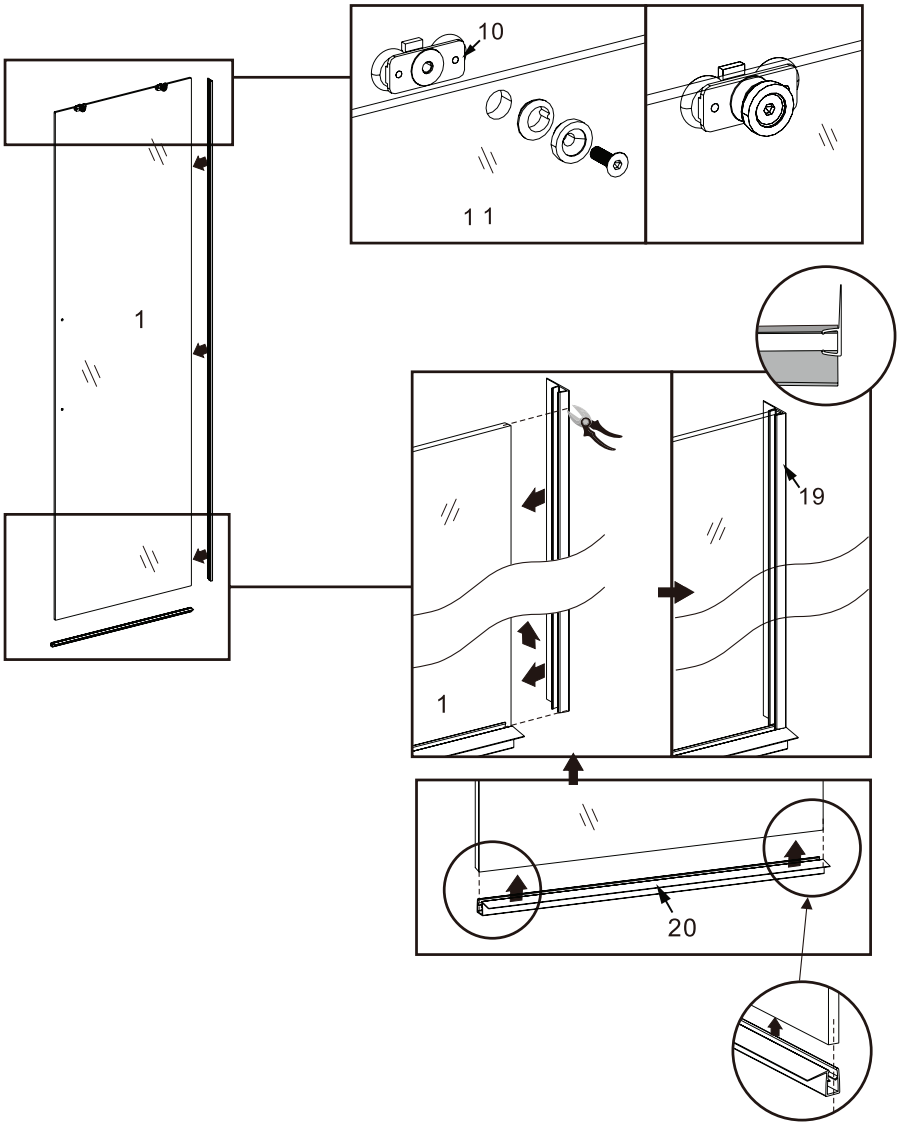

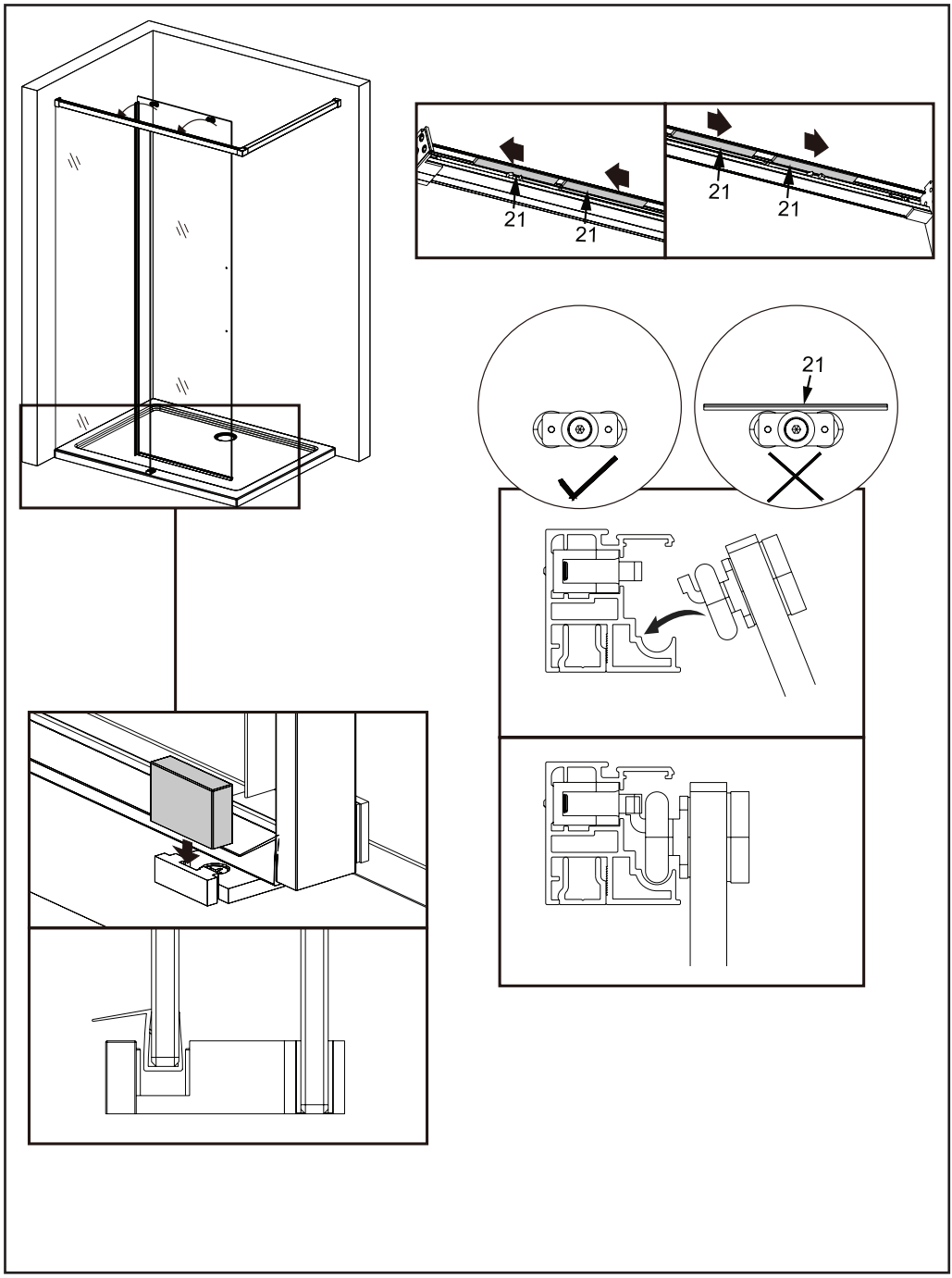
21
21
21
21
21

MEXEN

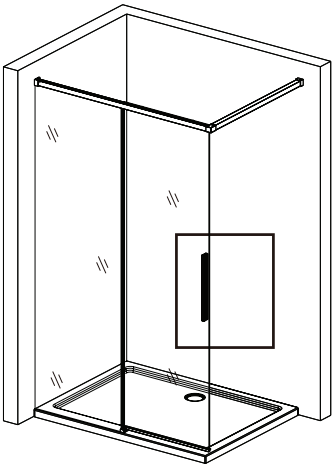

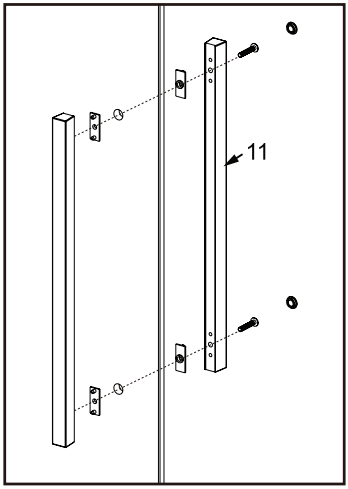

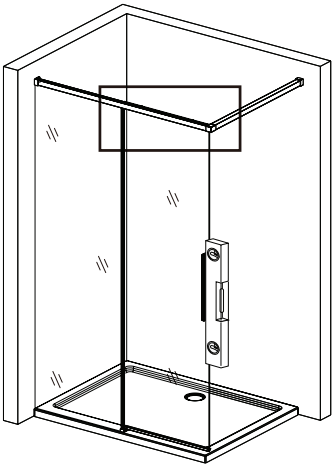

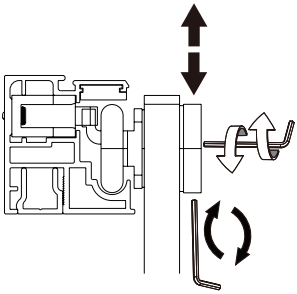

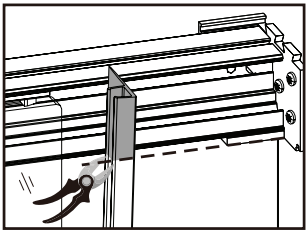

MEXEN

TYPE 1

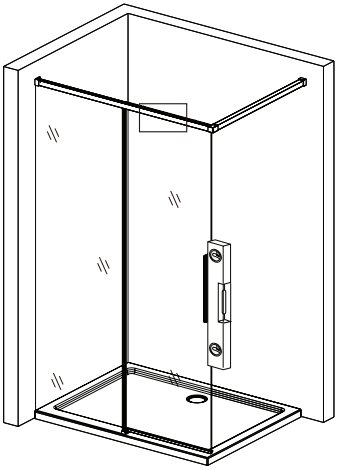

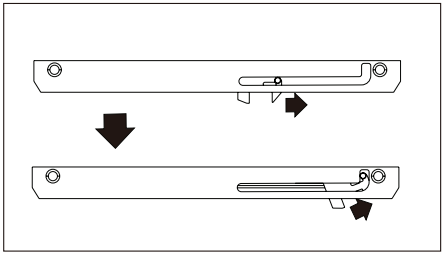

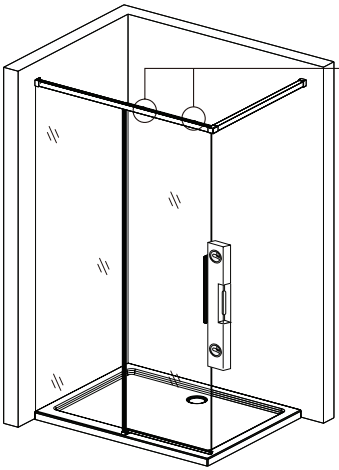

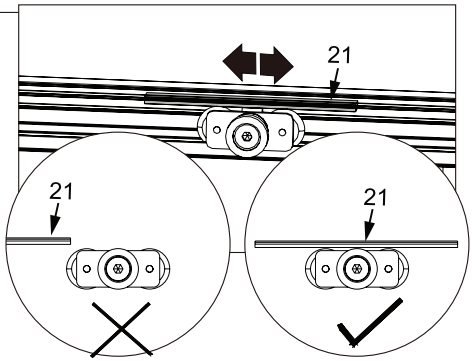

MEXEN

TYPE 2

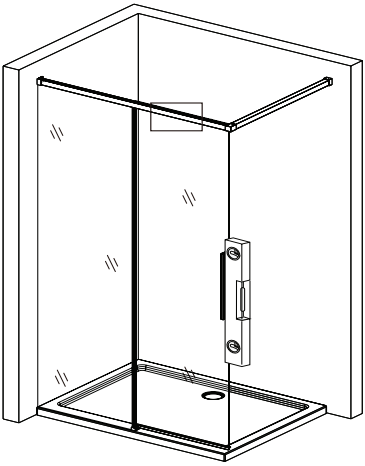

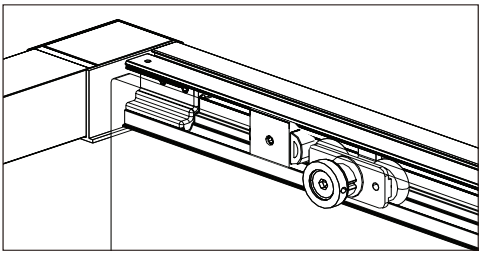

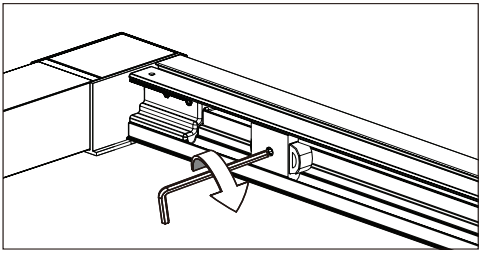

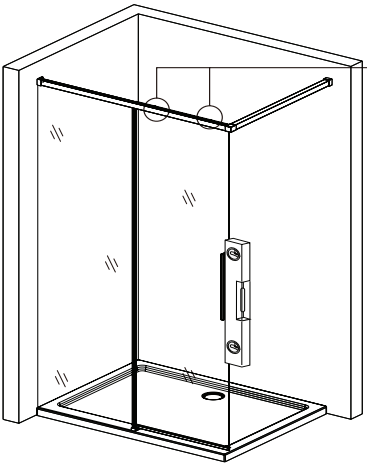

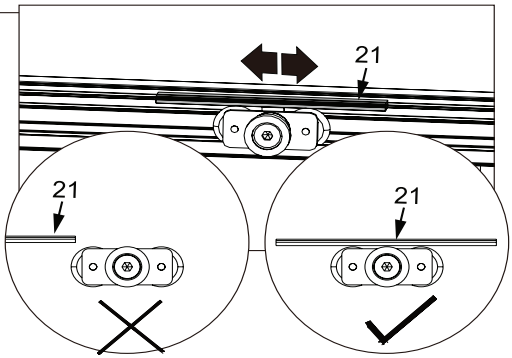

MEXEN

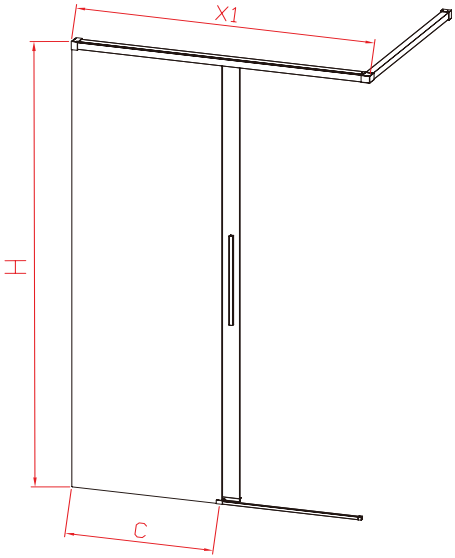

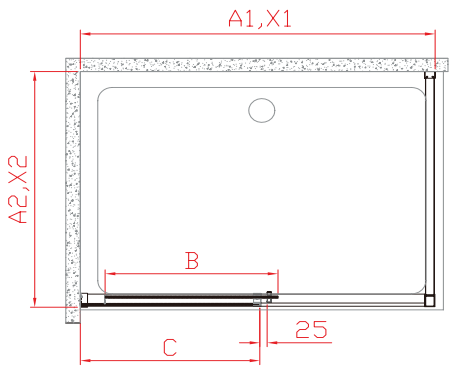

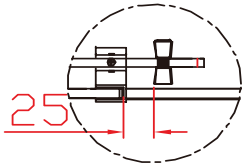

Model	A1	X1	H	C	B
70	700	700-730	2000	356	371
75	750	750-780	2000	381	396
80	800	800-830	2000	406	421
85	850	850-880	2000	443	420
90	900	900-930	2000	493	420
95	950	950-980	2000	518	445
100	1000	1000-1030	2000	568	445
105	1050	1050-1080	2000	618	445
110	1100	1100-1130	2000	668	445
115	1150	1150-1180	2000	718	445
120	1200	1200-1230	2000	768	445

MEXEN

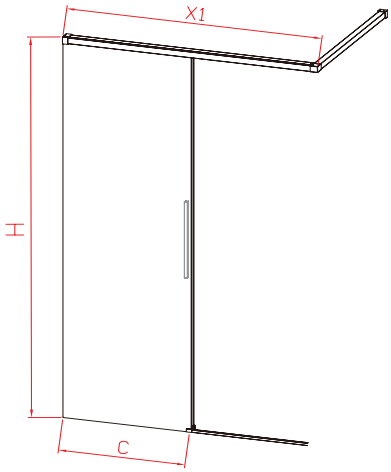

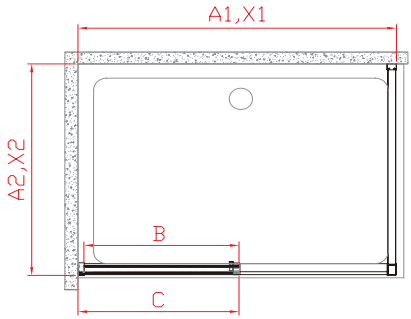

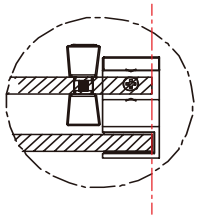

Model	A1	X1	H	C	B
85	850	850-880	2000	443	420
90	900	900-930	2000	493	420
95	950	950-980	2000	518	445
100	1000	1000-1030	2000	568	445
105	1050	1050-1080	2000	618	445
110	1100	1100-1130	2000	668	445
115	1150	1150-1180	2000	718	445
120	1200	1200-1230	2000	768	445

MEXEN

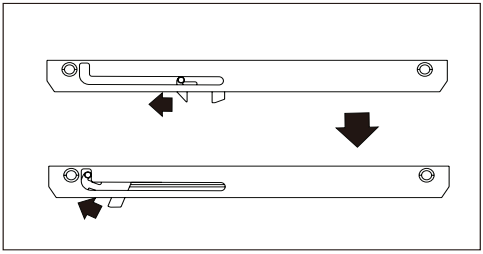

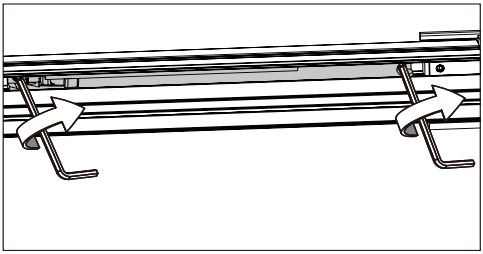

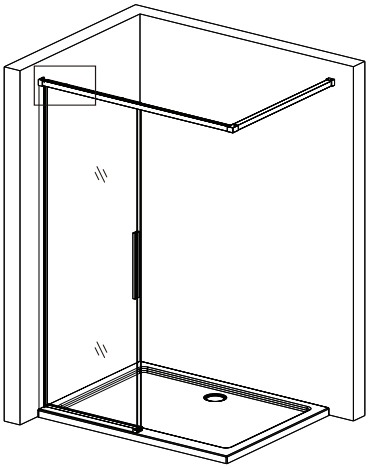

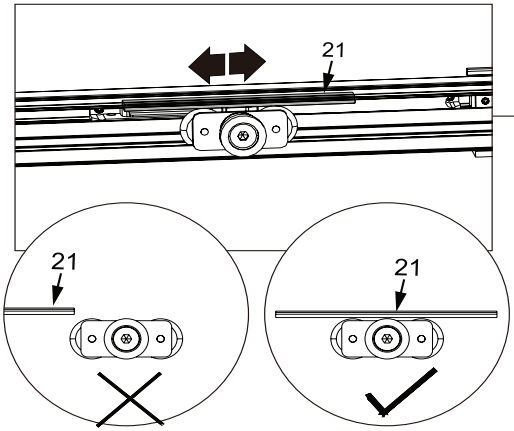

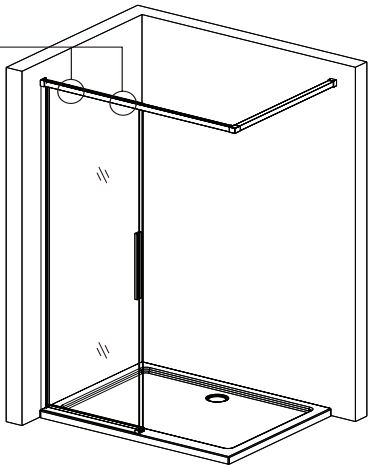

MEXEN

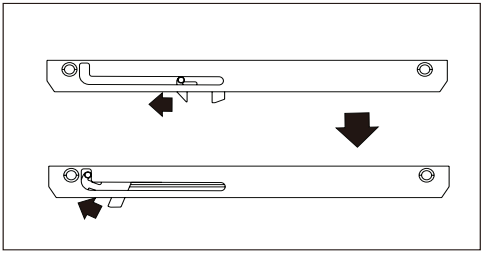

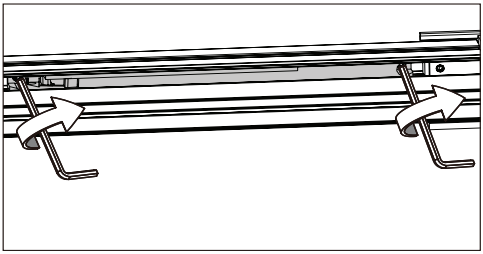

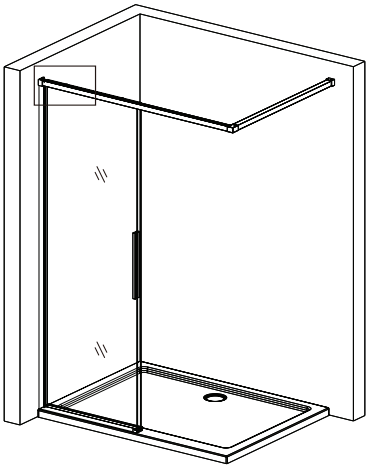

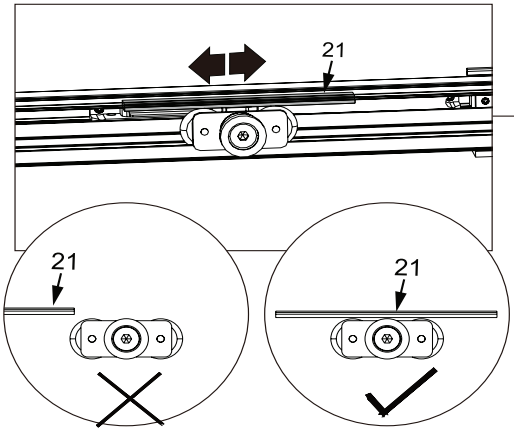

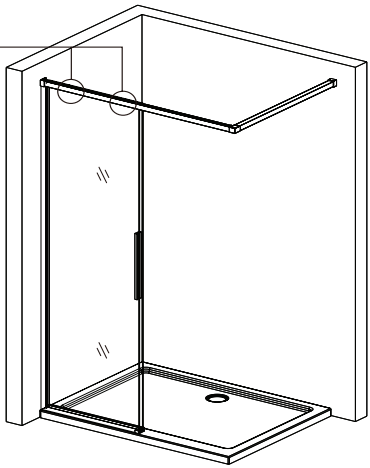

MEXEN

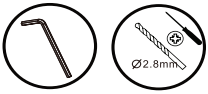

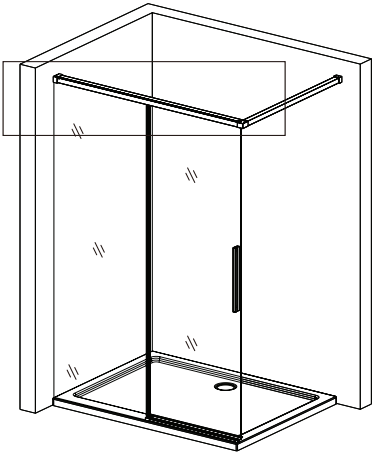

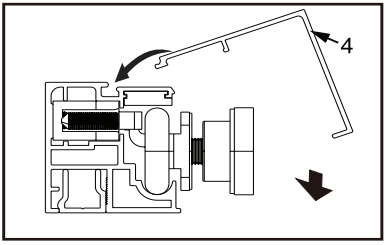

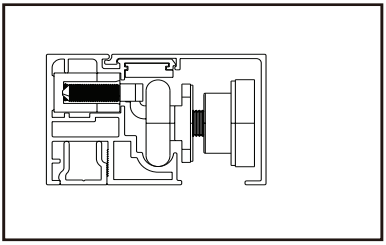

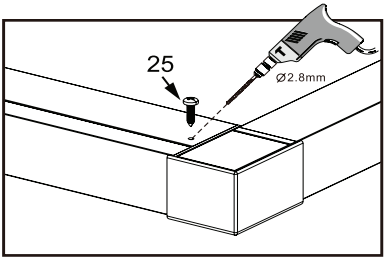

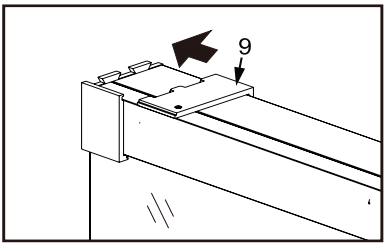

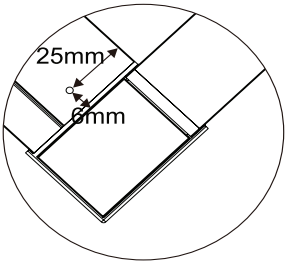

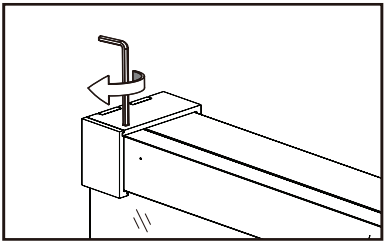

MEXEN

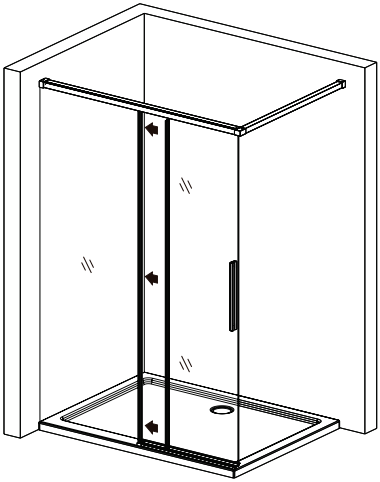

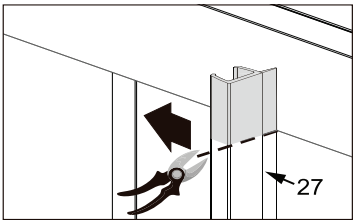

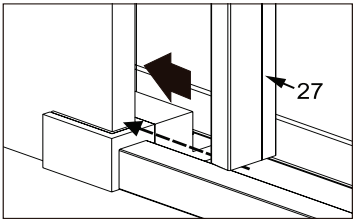

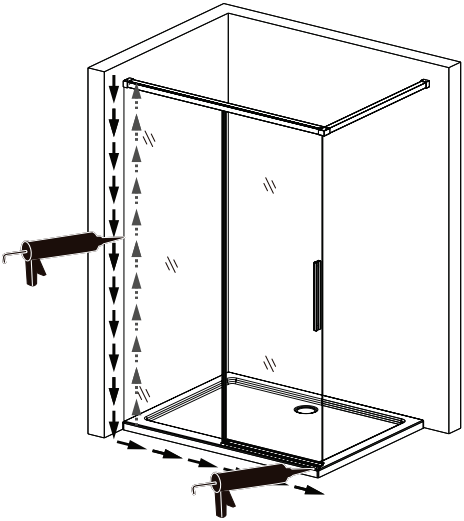

ROX

MEXEN

DRZWI WALK-IN Z LISTWĄ

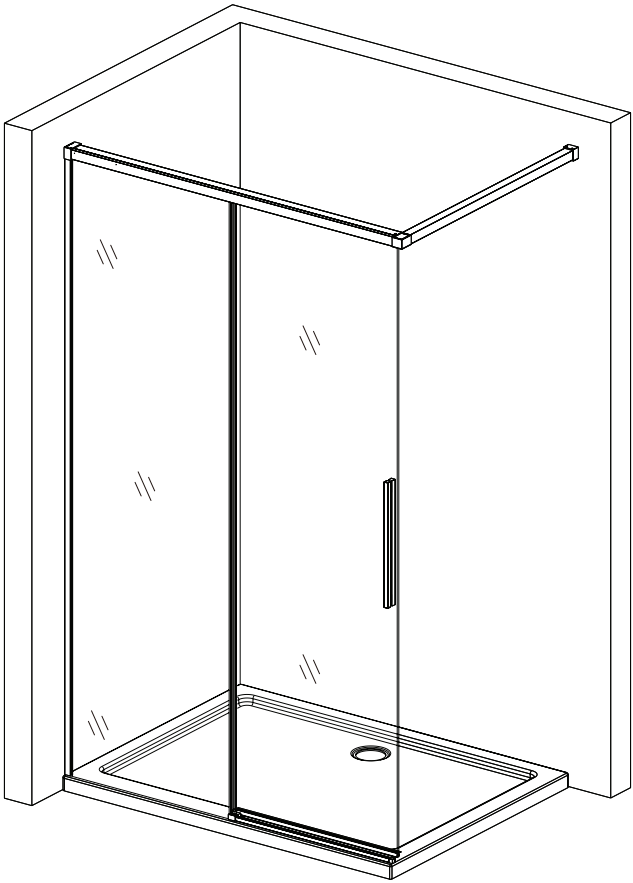

[PL] Instrukcja montażu [EN] Assembly Instructions [DE] Montageanleitung [FR] Instructions de montage [IT] Istruzioni di montaggio [ES] Instrucciones de montaje [NL] Montage-instructies [RU] Инструкция по монтажу [SV] Monteringsanvisning [NO] Monteringsanvisning [DA] Monteringsvejledning [FI] Asennusohje [CS] Montážní návod [PT] Instruções de montagem [HU] Szerelési útmutató [RO] Instrucțiuni de montaj [EL] Οδηγίες συναρμολόγησης [SK] Návod na montáž [UK] Інструкція з монтажу [HR] Upute za montažu [LT] Montavimo instrukcija [BG] Инструкция за монтаж [SL] Navodila za montažo [LV] Montāžas instrukcija [ET] Paigaldusjuhend [SR] Упутство за монтажу [IS] Samsetningarleiðbeiningar [SQ] Udhëzime për montim [MK] Инструкции за монтажа [MT] Istruzzjonijiet għall-assemblaġġ

MEXEN

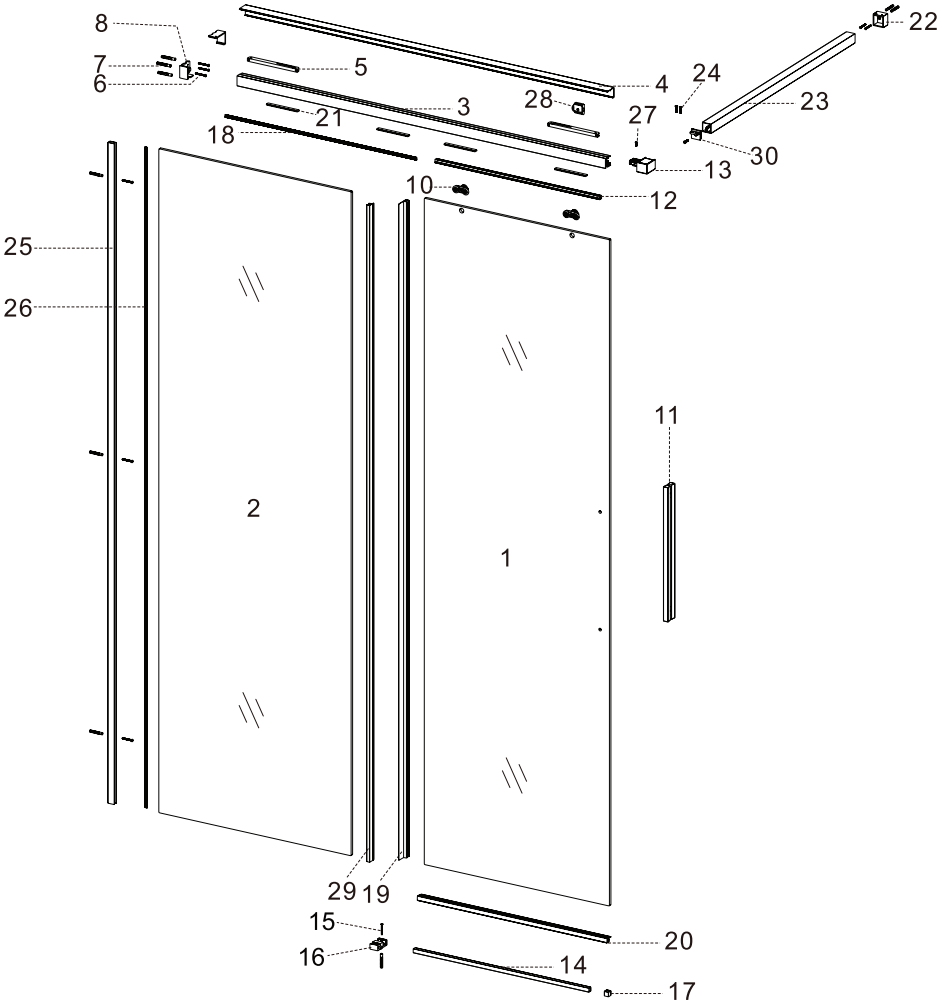
8
7
6
5
4
24
22
23
3
28
27
21
18
30
13
10
12
25
26
11
2
1
29
19
15
16
20
14
17

MEXEN

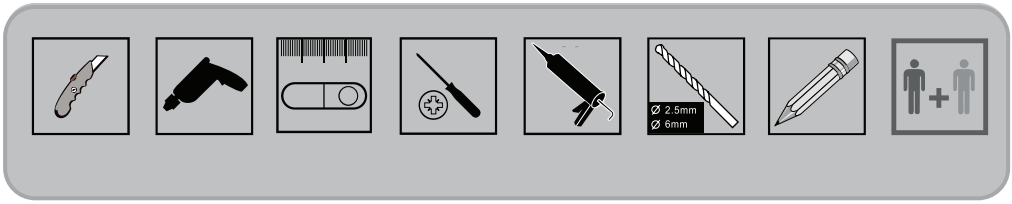

1 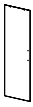 X1	2 X1	3 X1	4 X1	5 X2	6 ST3.5X32 X6	7 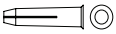 X9

8 X1 X1	9 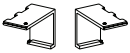 X1 X1	10 X2	11 X1	12 X1	13 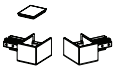 X1 X1	14 X1

15 ST3.5X32 X3	16 X1	17 X1	18 X1	19 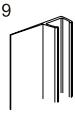 X1	20 X1	21 X4

22 X1	23 X1	24 X2	25 X1	26 X1	27 ST3.5X12 X1	28 X1

29 X1	30 X1 ST3.5X25 X1	31 X1

MEXEN

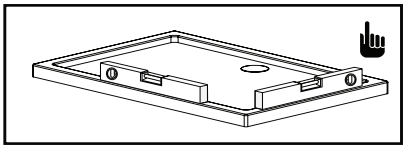

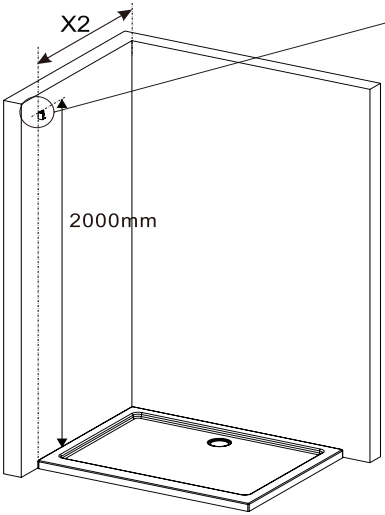

Sidewall	X2
MAX	1240

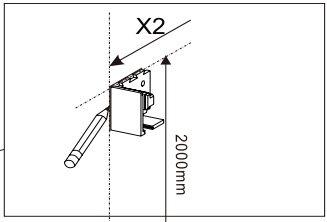

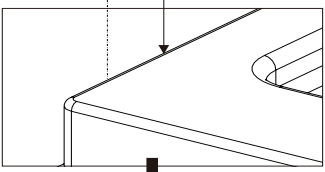

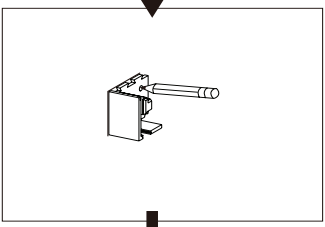

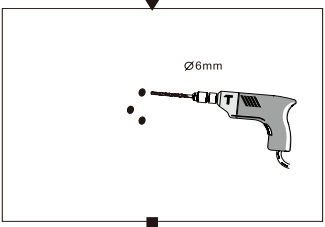

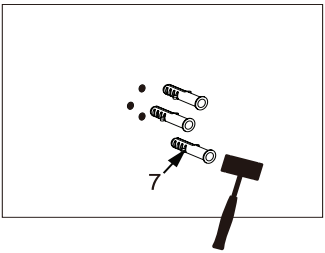

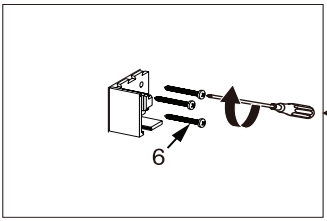

MEXEN

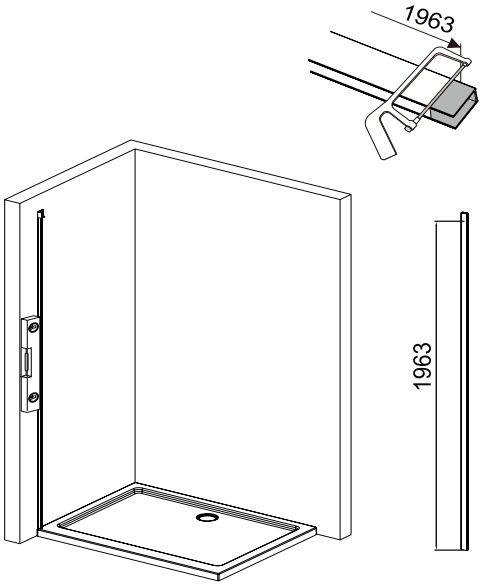

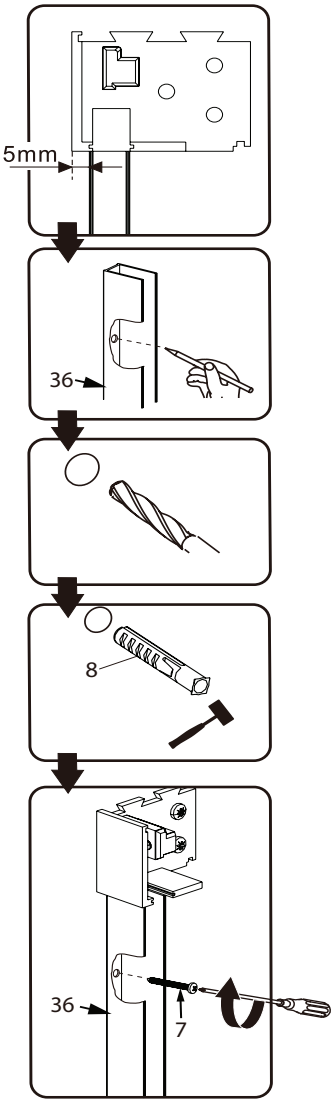

MEXEN

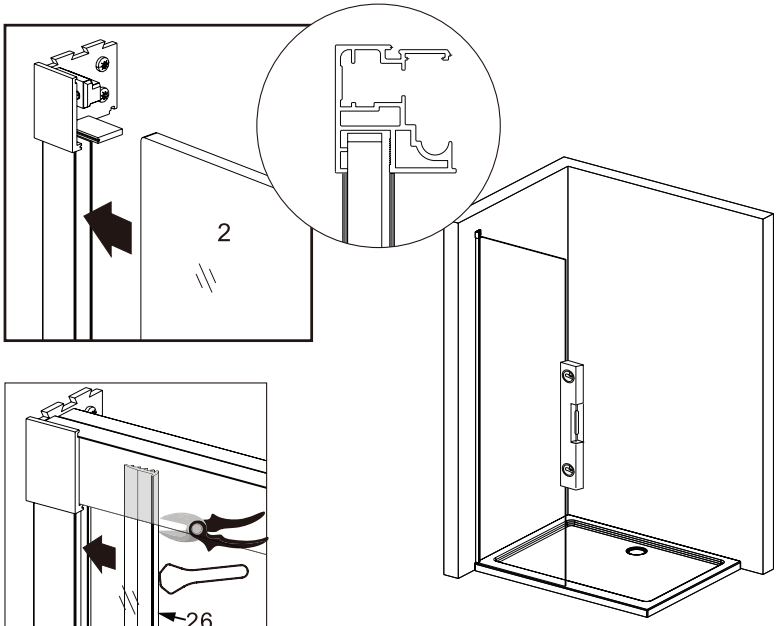

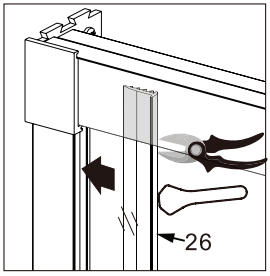

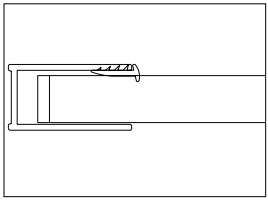

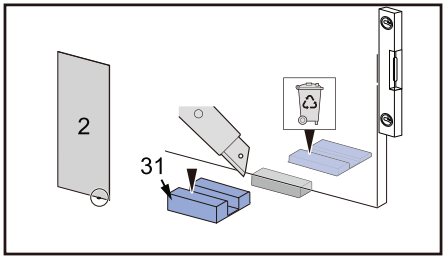

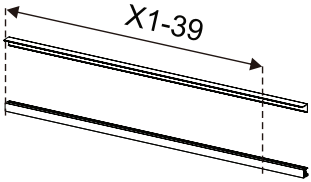

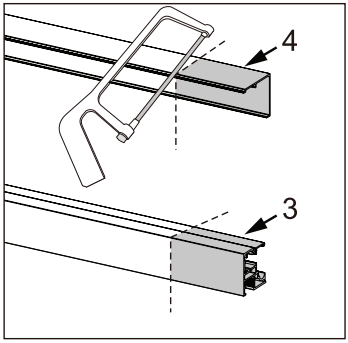

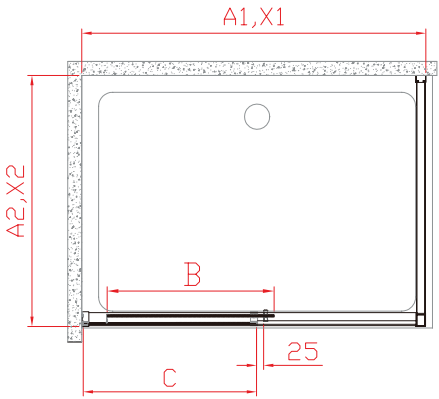

Model	A1	X1	H	C	B
70	700	700-745	2000	356	371
75	750	750-795	2000	381	396
80	800	800-845	2000	406	421
85	850	850-895	2000	443	420
90	900	900-945	2000	493	420
95	950	950-995	2000	518	445
100	1000	1000-1045	2000	568	445
105	1050	1050-1095	2000	618	445
110	1100	1100-1145	2000	668	445
115	1150	1150-1195	2000	718	445
120	1200	1200-1245	2000	768	445

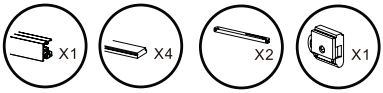
X1
X4
X2
X1

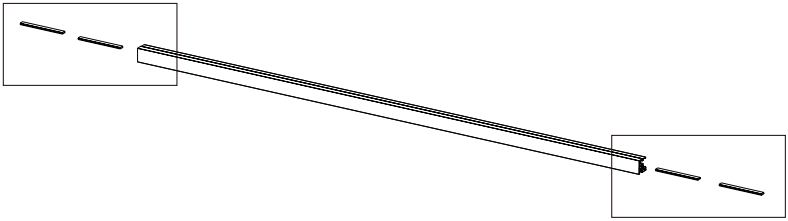

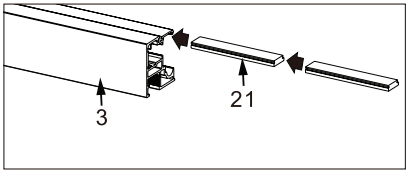
3
21

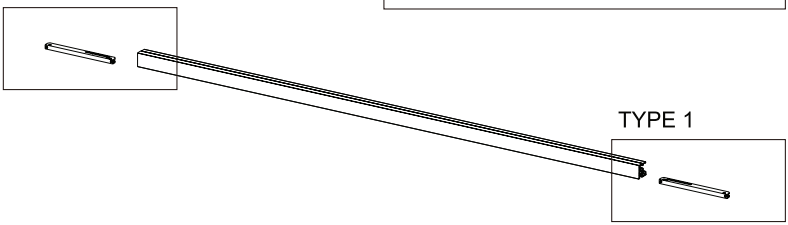
TYPE 1

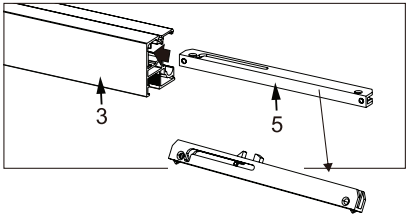
3
5

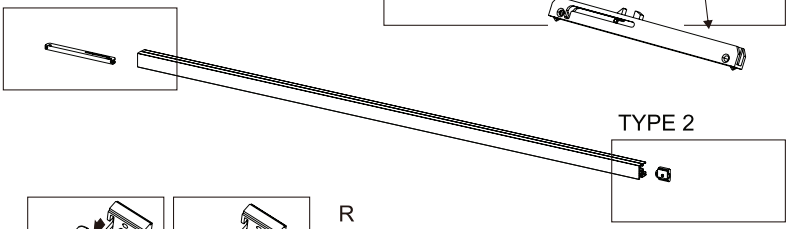
TYPE 2

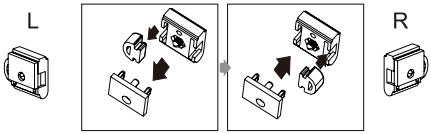
L
R

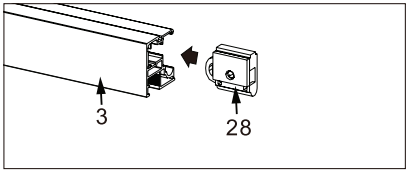
3
28

MEXEN

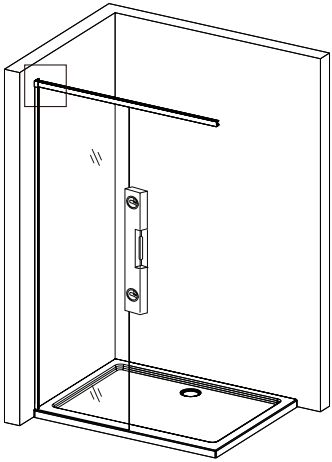

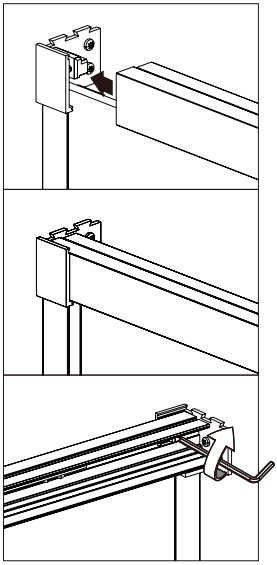

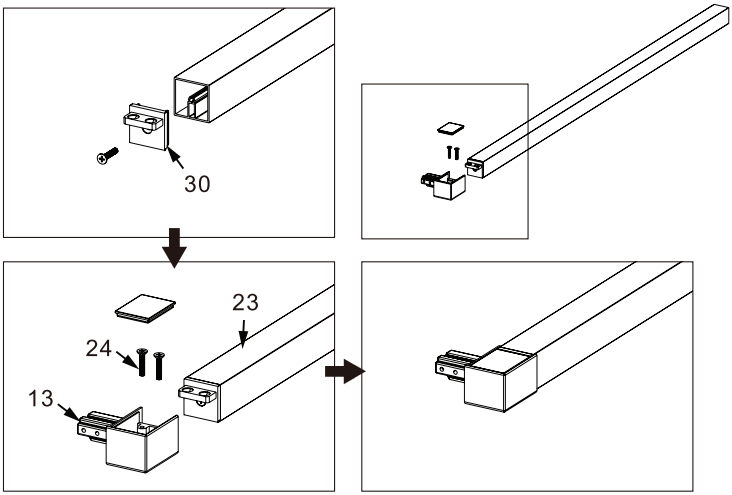

MEXEN

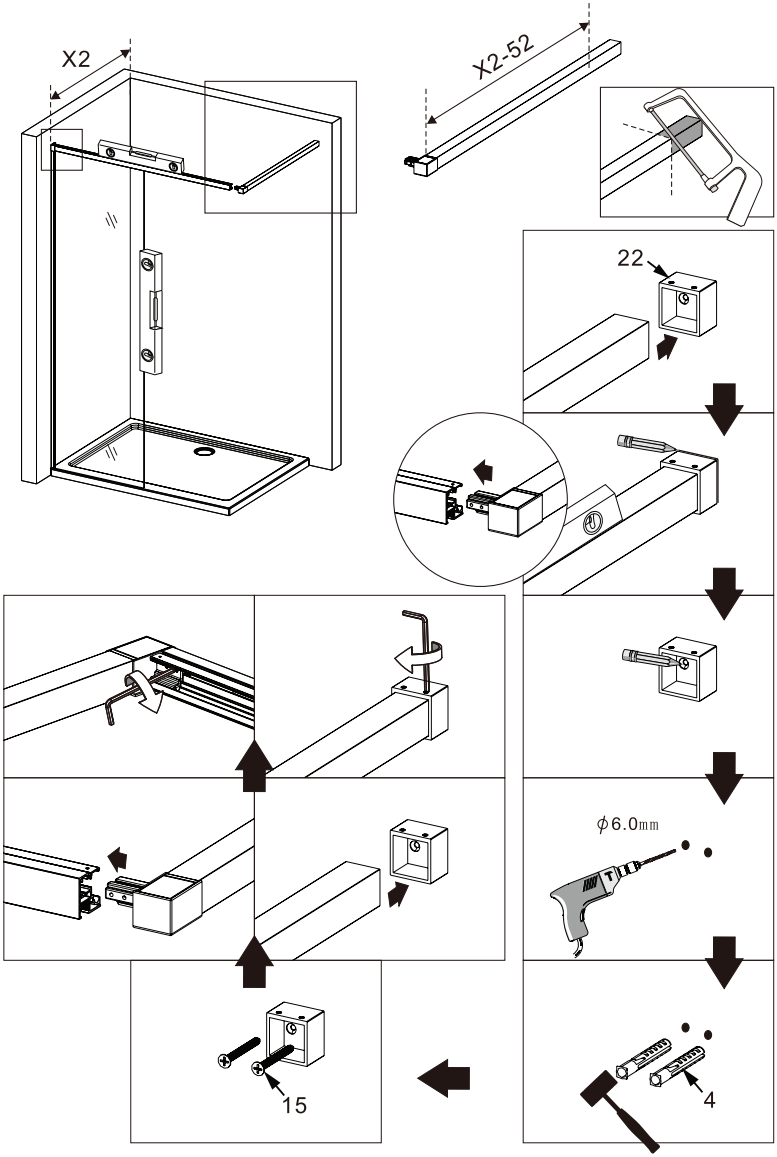

MEXEN

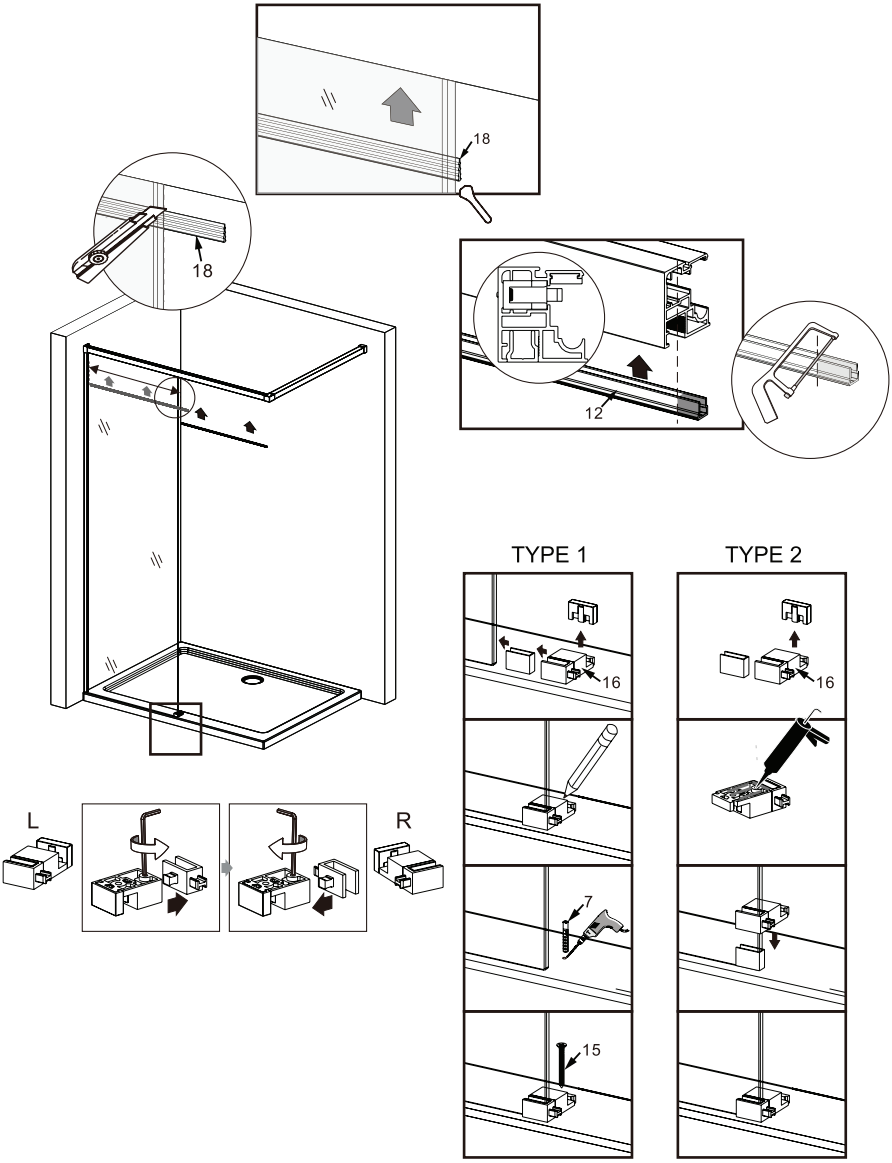

MEXEN

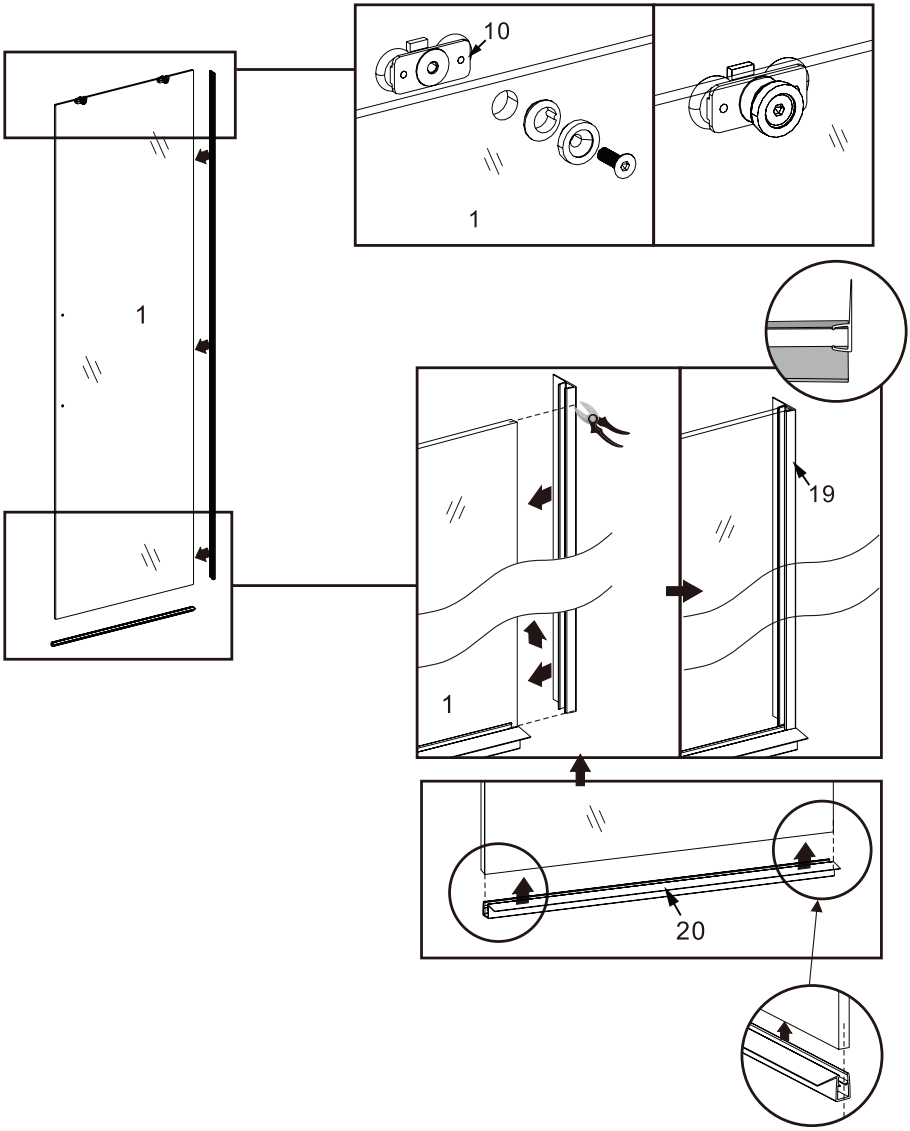

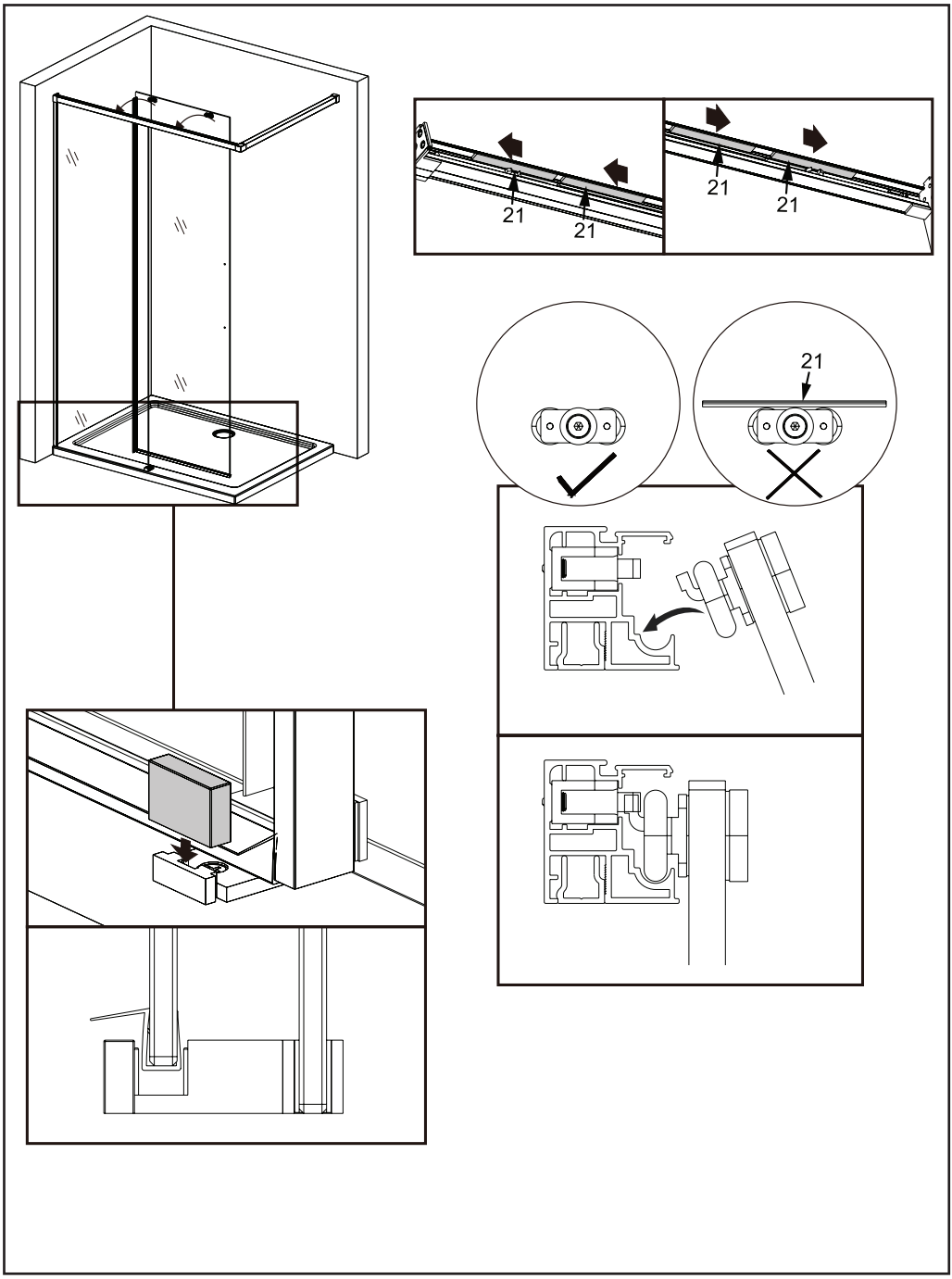
21
21
21
21
21

MEXEN

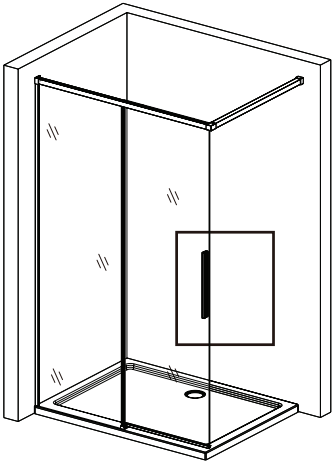

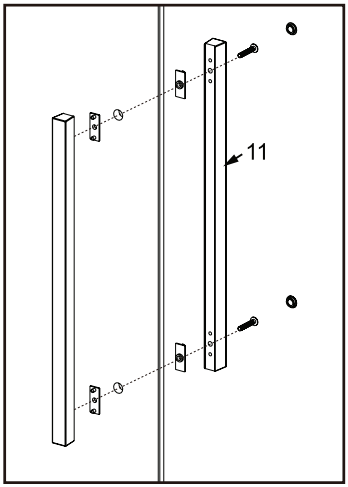

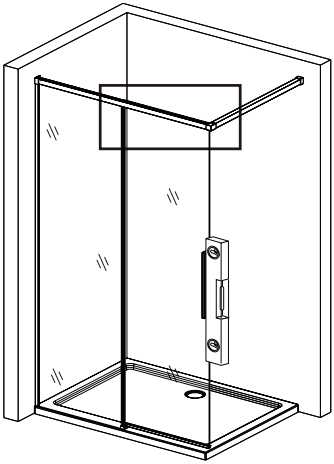

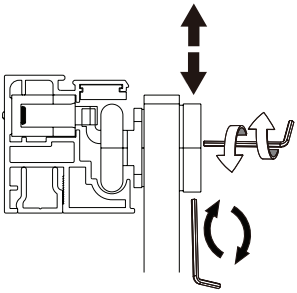

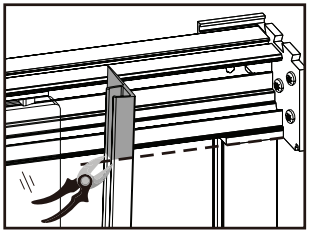

MEXEN

TYPE 1

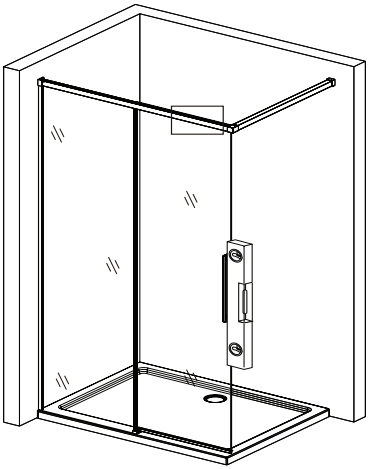

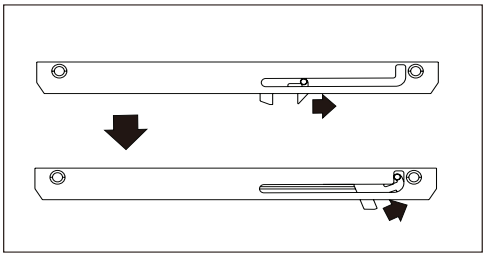

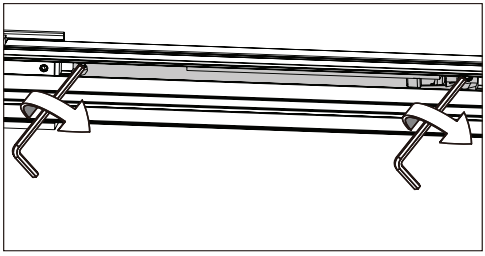

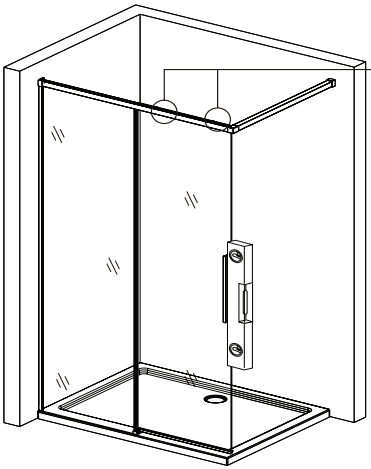

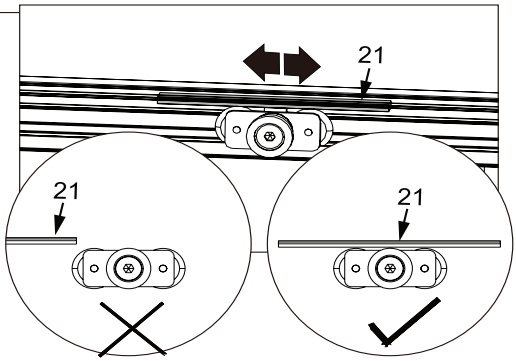

TYPE 2

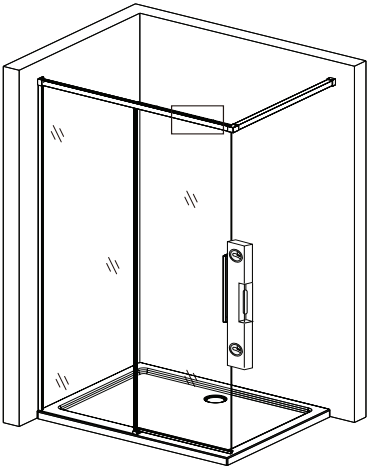

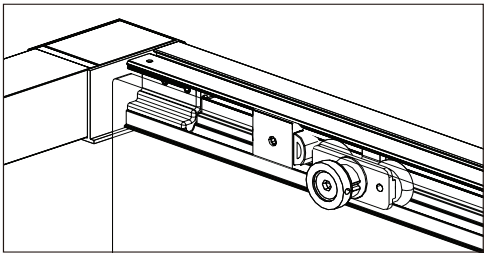

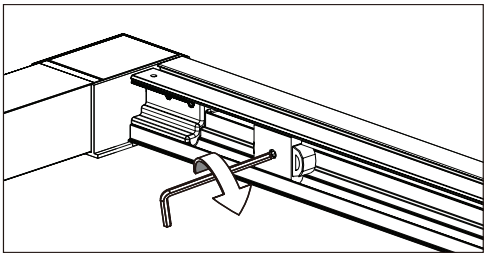

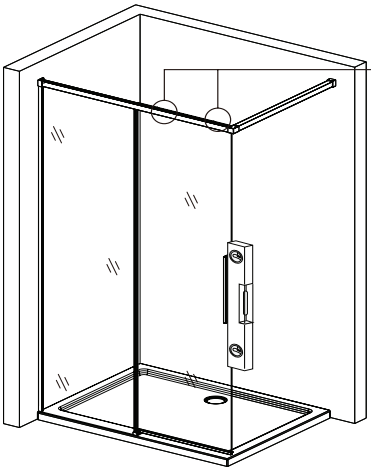

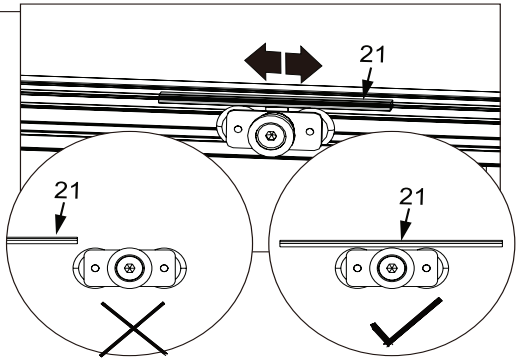

MEXEN

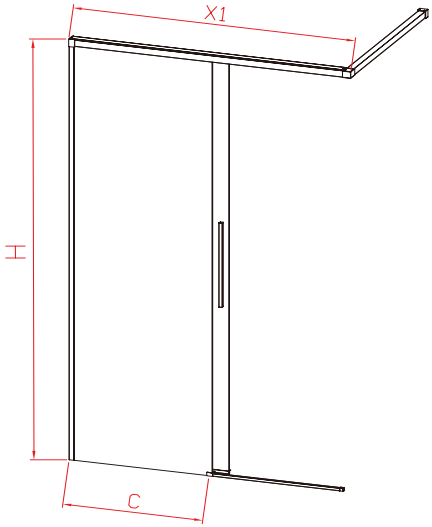

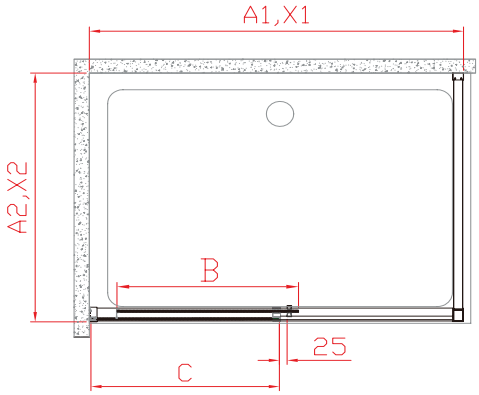

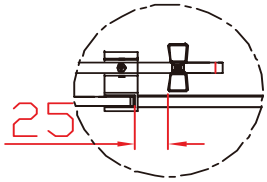

Model	A1	X1	H	C	B
70	700	700-745	2000	356	371
75	750	750-795	2000	381	396
80	800	800-845	2000	406	421
85	850	850-895	2000	443	420
90	900	900-945	2000	493	420
95	950	950-995	2000	518	445
100	1000	1000-1045	2000	568	445
105	1050	1050-1095	2000	618	445
110	1100	1100-1145	2000	668	445
115	1150	1150-1195	2000	718	445
120	1200	1200-1245	2000	768	445

MEXEN

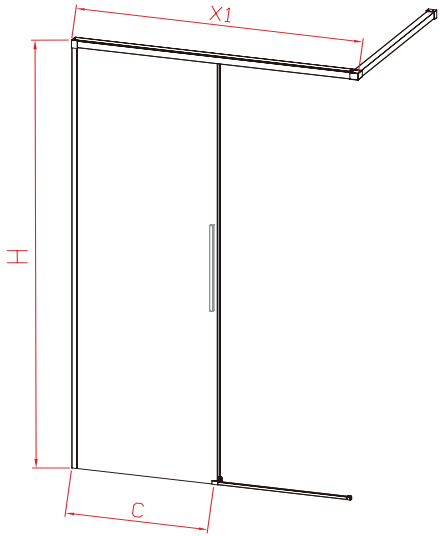

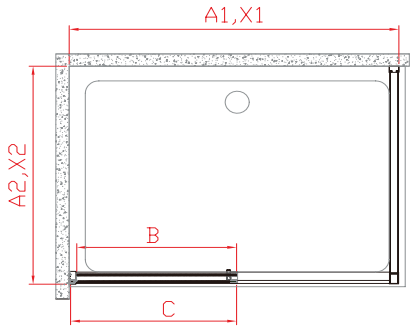

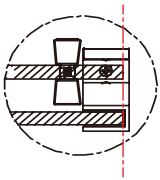

Model	A1	X1	H	C	B
85	850	850-895	2000	443	420
90	900	900-945	2000	493	420
95	950	950-995	2000	518	445
100	1000	1000-1045	2000	568	445
105	1050	1050-1095	2000	618	445
110	1100	1100-1145	2000	668	445
115	1150	1150-1195	2000	718	445
120	1200	1200-1245	2000	768	445

MEXEN

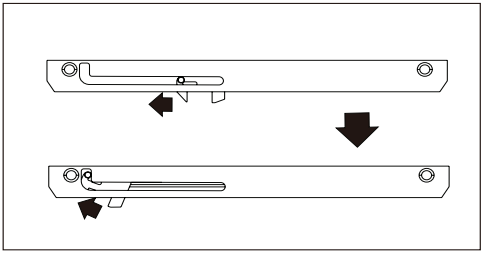

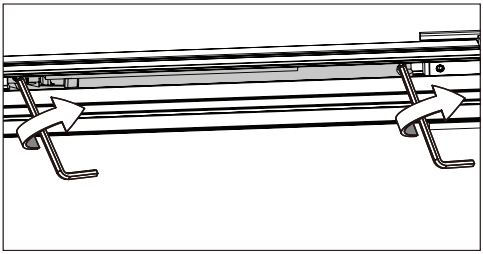

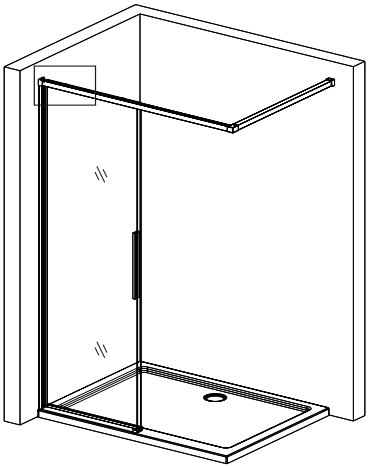

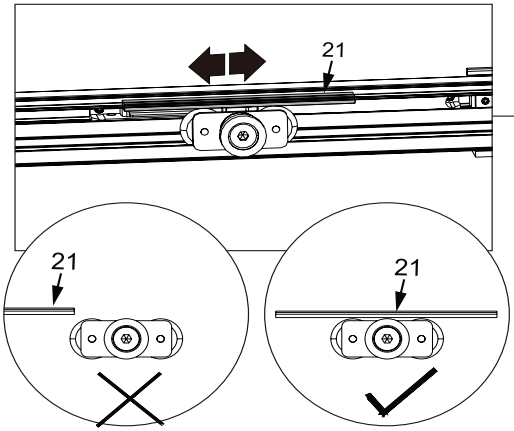

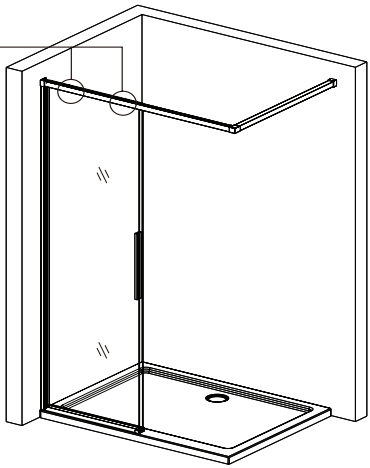

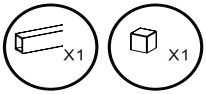
X1
X1

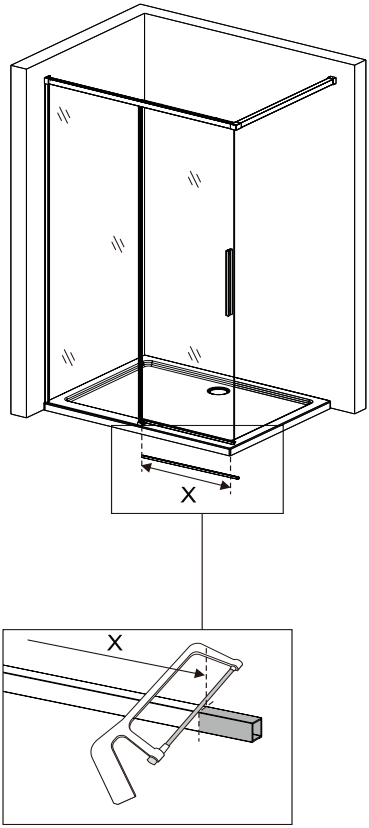
X
X

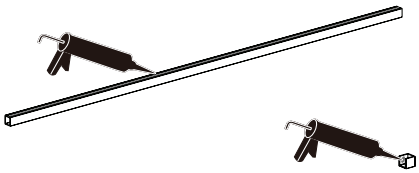

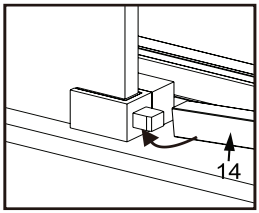
14

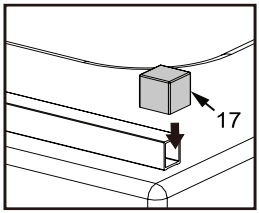
17

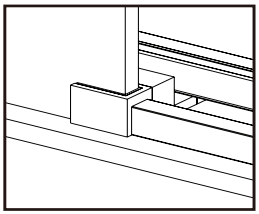

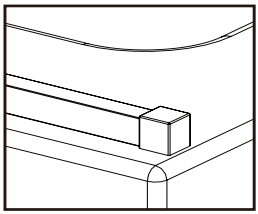

MEXEN

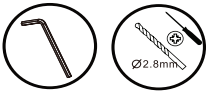

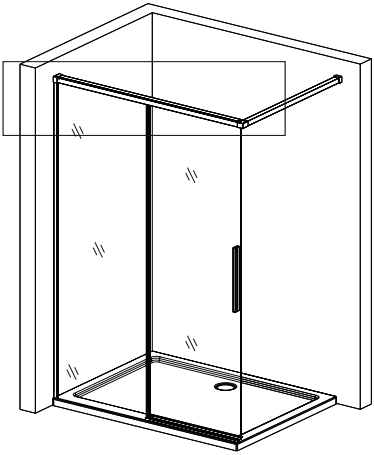

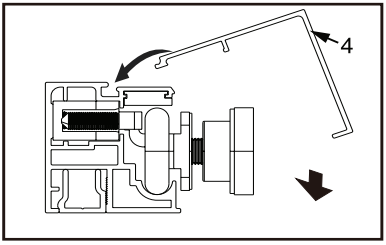

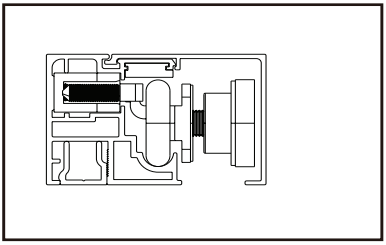

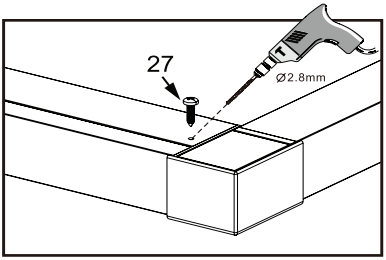

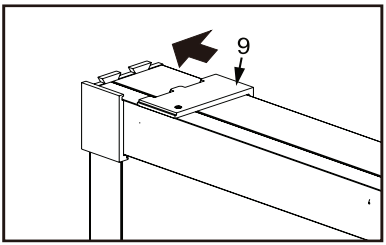

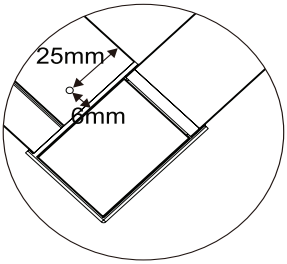

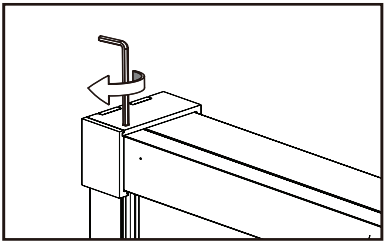
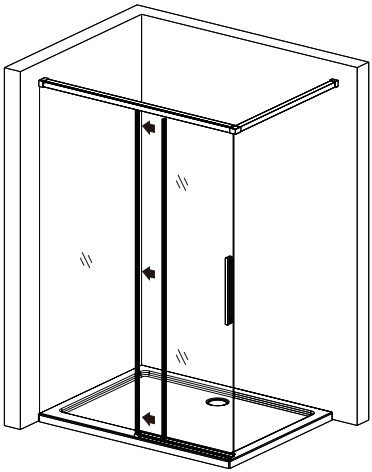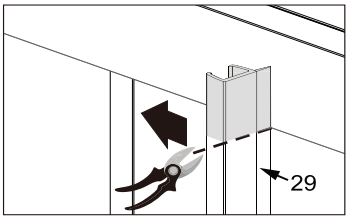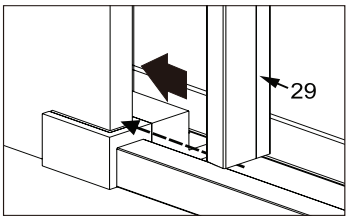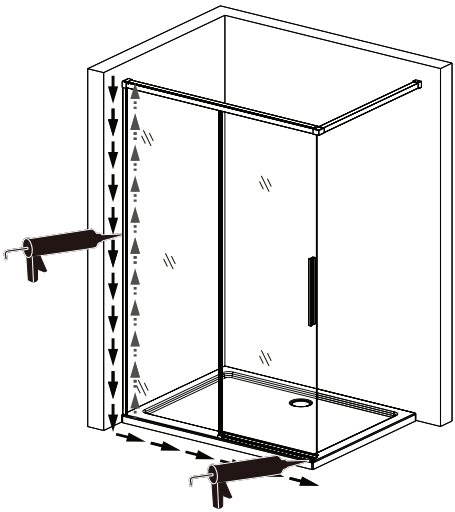
MEXEN