AERO 17" - 56"

RED EAGLE®

Instrukcja montażu

1. Przygotowanie ściany

- Użyj płytki ściennej uchwytu jako szablonu, aby zaznaczyć miejsca na otwory montażowe.
- Wywierć trzy otwory o średnicy 10 mm i głębokości 50 mm w ścianie betonowej lub ścianie z twardego drewna.
- Włóż trzy plastikowe kotwy do betonu do wywierconych otworów.

2. Montaż płytki ściennej

- Umieść płytkę ścienną na ścianie.
- Wkręć trzy wkręty do drewna w plastikowe kotwy, mocując uchwyt do ściany.

3. Dostosowanie otworów montażowych

- Jeśli otwory montażowe telewizora są oddalone od siebie o 400x400 mm, zastosuj płytki adaptacyjne (jeśli są wymagane).

4. Montaż uchwytu na telewizorze

- Z tyłu telewizora znajdź otwory montażowe.
- Wkręć cztery śruby (M5, M6 lub M8) w otwory, dobierając odpowiedni rozmiar śrub do otworów w telewizorze.
- Zamocuj plastikowe tuleje i podkładki w odpowiednich miejscach.

5. Mocowanie telewizora do uchwytu

- Przymocuj telewizor z płytą montażową do płytki ściennej.
- Dokręć wszystkie śruby mocujące, aby zapewnić stabilność.

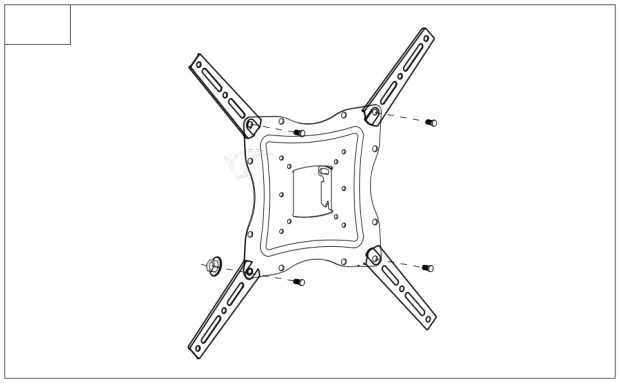

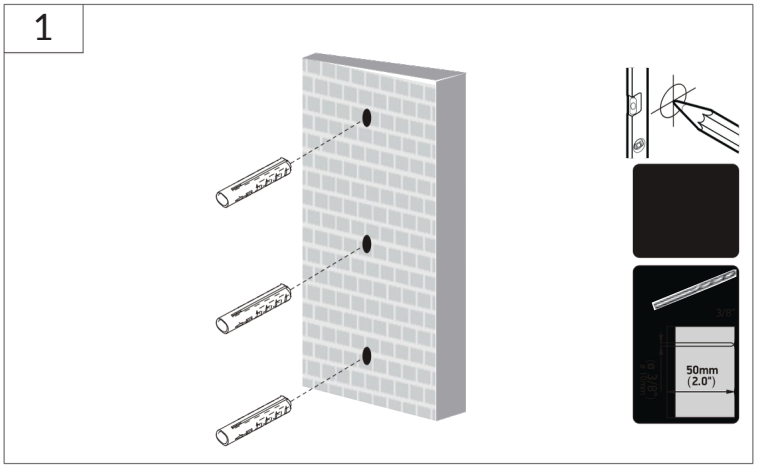

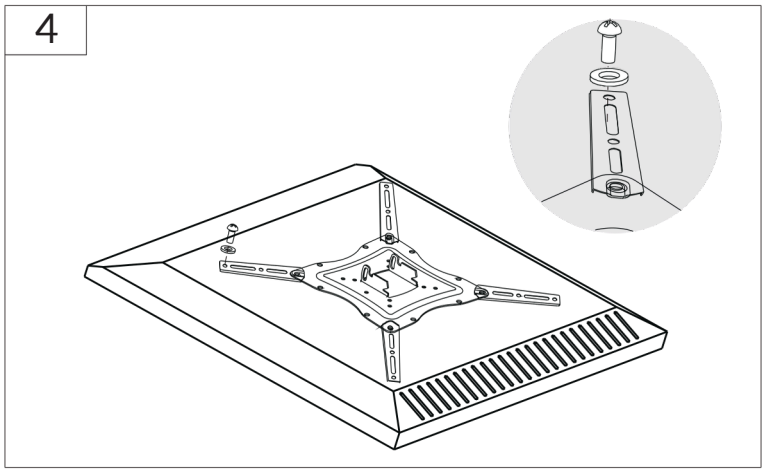

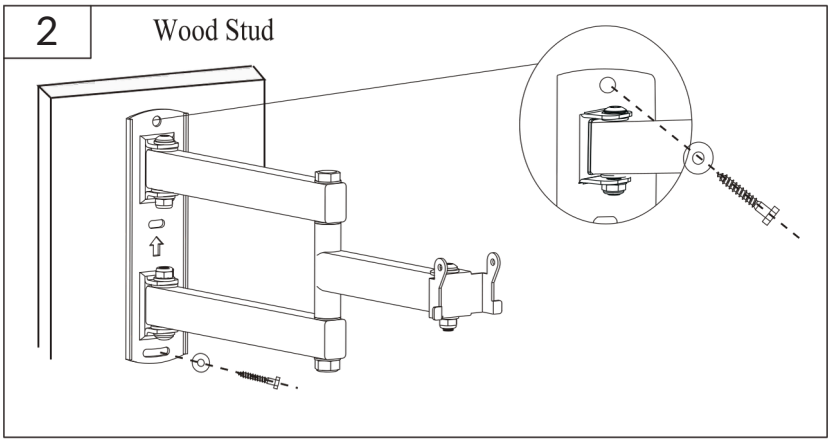

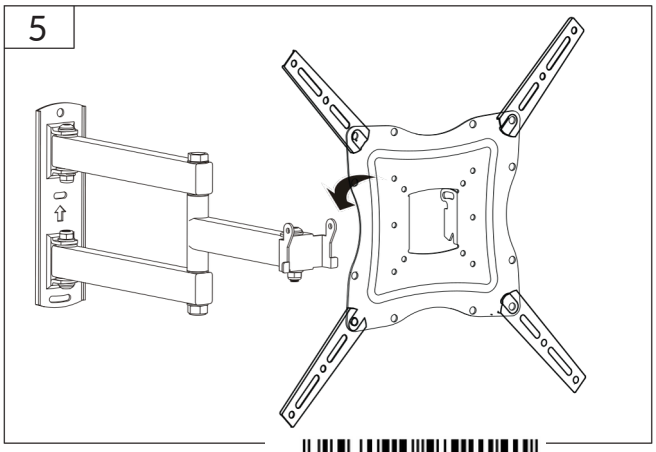

GOLDEX

5 903175 952141

Designed in Europe. All rights reserved.
Made in P.R.O.C.