OXYLINE Sp. z o.o.
st. Piłsudskiego 23, Pabianice, 95-200, POLAND,
phone: +48 42 215 10 68; fax: +48 42 203 20 31
www.oxyline.eu, e-mail: oxyline@oxyline.eu

PIKT. 1. 2. 3. 4. 5. 6. REF OXY-R9

RYC 1.

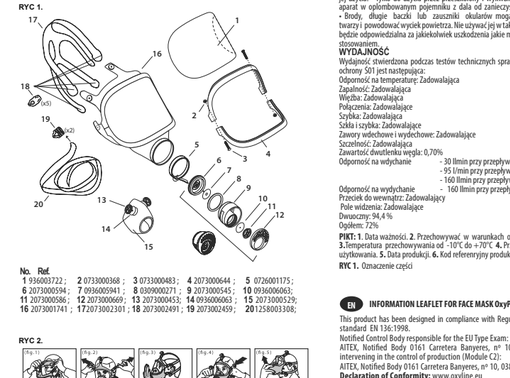
17
(x5)
(x2)
(x2)
(x2

ΣΗΜΑΝΣΗ

Η μάσκα πλήρους προσώπου OxyPRO+ R9 περιέχει τις ακόλουθες πληροφορίες:
Κατασκευαστής: OXYLINE Sp.z o.o.
Μοντέλο: Mod. OxyPRO+ R9
Κλάση:
<L3> για ειδική χρήση
Ημερομηνία κατασκευής: (Ξέξας ρολογιού: μήνας και έτος)
Ευρωπαϊκό πρότυπο: EN 136: 1998
Πιστοποίηση: CE 0161

ΠΡΟΕΙΔΟΠΟΙΗΣΗ ΚΑΙ ΠΕΡΙΟΡΙΣΜΟΙ ΧΡΗΣΗΣ

- Η μάσκα πλήρους προσώπου OxyPRO+ R9 είναι εξοπλισμένη με μια τυποποιημένη σύνδεση επεμψίμοτος EN148-1 και, με αυτό, θα πρέπει να χρησιμοποιείται μόνο με πιστοποιημένα φίλτρα που διαθέτουν ενιαίτεχνο τυποποιημένο σπείρωμα. • Η μάσκα πλήρους προσώπου OxyPRO+ R9 δεν παρέχει οξυγόνο. Μπορεί να χρησιμοποιηθεί σε συνδυασμό με φίλτρο μόνο σε περιοχές όπου η συγκέντρωση οξυγόνου είναι>19,5% κατ'όγκο, (το ίδιο αυτό μπορεί να ποικίλει ανάλογα με τους εθνικούς κανονισμούς). • Η μάσκα πλήρους προσώπου OxyPRO+ R9 δεν πρέπει να χρησιμοποιείται σε περιβαλλοντικές συνθήκες (π.χ. δεξαμενές, σήραγγες), λόγω της έλλειψης οξυγόνου ή της παρουσίας παρόμοιων αερίων μετατόπισης οξυγόνου (π.χ. βουτάνιο του ανθρακα). • Πρέπει να λαμβάνονται προφυλάξεις κατά της χρήσης σε περιβάλλοντα τοξικά εξαιτίας πιθανής διαρροής ή ατμοφαιρικού εμπλουτισμού με οξυγόνο. • Μην χρησιμοποιείτε για αναπνευστική προστασία έναντι ατμοσφαιρικών αιωρημάτων, που έχουν ανεπαρκείς ιδιότητες προειδοποίησης (είναι αγεύστοι ρόπτα) ή απειλούνε υπολογίσιμο κίνδυνο υγείας. • Μην χρησιμοποιείτε τη μάσκα αν η ατμοσφαιρικη πίεση είναι χαμηλή. • Η μάσκα πλήρους προσώπου OxyPRO+ R9 δεν πρέπει να χρησιμοποιείται εάν η περιβάλλοντα και η μάλωνση είναι ανγκωστα. Σε περιπτώσεις αμφιβολίας, θα πρέπει να χρησιμοποιούνται μονομάτιο αναπνευστήρας, που λειτουργεί σαν ξεχωριστο σύστημα πηγής αναπνοής. • Αφαιρέτε αμέσως τον χωρο εργασίας, ελέγξτε την ακεραιότητα των αναπνευστήρων και αλλάξτε τα ξεχαλασμένα, εάν κι εάν χρειαστεί, **γ)** η ανιχνευη ηνεται δύσκολη, **δ)** ο αναπνοη ηνεται ζάλη ή άλλη δυσχέρεια,ηπόνος,**ε)**ηφόρτωση ή μαρξέτε τους ρύπους ή παρουσιάζεται ερεθισμός. • Γεν χρήση φίλτρων ειδικών και σωματιδίων, και ακολουθείτε τις οδηγίες και τους περιορισμούς χρήσης που αναφέρονται στις σχετικές οδηγίες του κατασκευαστή. Μην τροποποιείτε ή βελτιώνετε πότε αυτή τη συσκευή. • Το πρότυπο ανιχνφής EN 136 δεν αποτιμά καμία δοκιμή χημικής διαπερατότητας. Σε περιοχεσ θαλίτρα επιθετικών χημικών ουσιών δεν εγγυάται η μη διαπερατότητα σε τέτοιες ρύπους και απογυμνώνεται χρήση. • Μόνο για χρήση από εκπαιδευμένο και εξουσιοδοτημένο προσωπικό. • Στην εγγχρησιμοποιείται, φοιλάξτε τη συσκευή σε ένα σφραγισμένο δοχείο μακριά από μολυσμένες περιοχές. • Μόλυνα, γένια, μακρές φαβορίτες ή σταλέχη γυαλιών μπορεί να επηρεάσουν την πρόσφυση της μάσκας, στο πρόσωπο και ίσως προκαλέσουν διαφυγή του αέρα. Μην τη χρησιμοποιείτε σε τέτοιες περιστάσεις, διαφορετικά ο εργαζόμενος θα είναι υπεύθυνος για οποιαδήποτε ζημία που θα μπορούσε να προκληθεί από κακοκατάλληλη χρήση.

ΑΠΟΘΕΣΕΙΣ

Οι αποθέσεις που επτείχθηκαν κατά τις τεχνικές δοκιμές σχετικά με την επαλθεύση του βαθμού ή των
λλάσεων προστασίας των AMFI είναι:
Αντοχή στην θερμοκρασία: Ικανοποιητική
Εξάρτηση καρφίδας: Ικανοποιητική
Φθόνη: Ικανοποιητική
Βαλβίδες εισπνοής και εκπνοής: Ικανοποιητική
Μπαταρισταίνει: Ικανοποιητική
Περιεκτικότητα σε δοξείδιο του άνθρακα: 0,70 %
Ανθεκτικότητα στην εκπνοή
30 l/min συνεχούς ροής: 0,25 mbar
95 l/min συνεχούς ροής: 0,85 mbar
160 l/min συνεχούς ροής: 1,85 mbar
160 l/min συνεχούς ροής: 2,00 mbar
Ανθεκτικότητα στην εισπνοή
Διαρροή προς το εσωτερικό: Ικανοποιητική
Διαφβλωμή: 94, 4 %
Σύνολο: 72
ΠΙΚΤ: 1. Ημερομηνία λήξης **2.** Φυσιολόγικα σε χώρους με σχετική υγρασία κάτω από 75%. **3.** Θερμοκρασία αποθήκευσης από -20°C έως +70°C. **4.** Πριν από τη χρήση, διαβάστε τις οδηγίες. **5.** Ημερομηνία παραγωγής. **6.** Κωδικός εκτιμώμενος χρήστη.

ES FOLLETO INFORMATIVO MÁSCARA FACIAL OxyPRO+ R9

Este producto ha sido diseñado teniendo en cuenta el Reglamento (UE) 2016/425 y la norma armonizada EN 136:1998.
Organismo de Control Notificado encargado del examen UE de Tipo:
AITEX, Organismo notificado 0161 Carretera Banyeres, nº 10, 03802 Alcoy, Alicante (España)
Organismo responsable de el control de la producción (Módulo C2):
AITEX, Organismo notificado 0161 Carretera Banyeres, nº 10, 03802 Alcoy, Alicante (España)

Declaración de conformidad: www.oxyline.eu

APLICACIONES

La máscara facial completa OxyPro+ R9 de puede utilizarse en condiciones en las que la protección respiratoria y ocular sea requerida. La máscara facial modelo OxyPro+ R9 está diseñada para su uso con cualquier filtro certificado que posea el código de color normalizado según EN 148/1.
La máscara facial completa OxyPro+ x R9 de está clasificada de acuerdo con la normativa EN 136:1998 en la clase 3 y se compone de:
- Sello facial fabricado en caucho.
- Máscara interior fabricada en caucho termoplástico
- Arnés para la cabeza fabricado en caucho termoplástico
- Conector de filtro fabricado en PA (poliamida)
- Visera moldeada en policarbonato
- Soporte de válvula de exhalación fabricado en PA.

FACTOR NOMINAL DE PROTECCIÓN

Los Factores Nominales de Protección (FNP) y los Factores Asignados de Protección (FAP) son:

Normativa	Aparato	Clase filtro	NPF	FAP				
				FIN	D	I	S	UK
(Máscara) EN 136		P1	5	4	4	4	4	4
		P2	16	15	15	15	15	15
	Máscara facial completa modelo OxyPro+ R9	P3	1000	500	400	400	500	40
(Filtro) EN 143:2000/A1:2006 EN 14387:2004+A1:2008		GasX	2000	500	400	400	500	20
		GasX P1	5	4	4	4	4	4
		GasX P2	16					
		GasX P3	1000	400				20

Factor nominal de protección

Número derivado del porcentaje máximo de fugas o penetración máxima permitidas por las Normativas Europeas pertinentes para un tipo concreto de dispositivo respiratorio de protección. La relación entre el factor nominal de protección y las fugas centripetas totales puede expresarse del siguiente modo:

$$\text{Factor nominal de protección} = \frac{100}{\text{porcentaje máximo de fugas o penetración máxima permitida}}$$

El **FAP** (factor asignado de protección) es el nivel de protección respiratoria que se puede esperar conseguir, de manera realista, en el lugar de trabajo por un 95% de usuarios adecuadamente formados y bajo supervisión durante el uso del dispositivo respiratorio de protección y correctamente colocado (es diferente para cada Estado).
El valor limite umbral **(VLU)** de una sustancia química es el nivel a l cual se cree que un trabajador puede estar expuesto día tras día durante su vida laboral sin sufrir efectos adversos. El valor **FAP** multiplicado por el **VLU** de la sustancia proporciona la concentración de contaminante a los que puede estar expuesto un operario llevando puesto un dispositivo específico.

INSTRUCCIONES DE USO

Comprobaciones antes de su uso

Inspeccione su respirador antes de cada uso; las partes dañadas o con fallos deberán ser substituidas antes decualquiieuso. Noutilicelamáscara,yderuélvalasusuperiores: 1.El arnés de cabeza está rasgado, cortado, o dañado en modo alguno. 2.Los cierres o las hebillas están dañados, rotos osimplemente no están. **3.**La pieza facial está rasgada, cortada, o dañada, rota o presenta agujeros. **4.**Las membranas de inhalación/exhalación y/o las juntas están rasgadas, dañadas, no están o no están bien colocadas. **5.**Los cartuchos están a punto de acabarse, están agrietados ,dañados o mal colocados. **6.**Cualquier otra parte de plástico o caucho está agrietada, torcida o dañada.

Comprobaciones de colocación y ajuste

Coloqueelarnéspordetrásdecuelloycolóquesebarbillaenelcenterofacial. Coloque la máscara por encima de la cabeza y ajústela sobre el rostro asegurándose de que la máscara interna se ajuste adecuadamente alrededor de la nariz y la boca. Ajuste el arnés tras la cabeza para asegurar que la máscara se ajusta a la perfección. No apriete las cintas en exceso.

Comprobación de fugas de presión negativa.

Comprueba que la máscara se ajusta correctamente cubriendo los soportes del filtro con la palma de la mano e inspirando profundamente. La máscara debería pegarse al rostro y seguir haciéndolo mientras siga inhalando.

Comprobación de fugas de presión positiva

Coloque la palma de la mano sobre la válvula de Ex hálación y exhale suavemente.Si la máscara sobresale ligeramente, se habrá obtenido un ajuste adecuado. Estas comprobaciones son necesarias para asegurar que el cierre facial se ajuste correctamente. En caso de no ser así, tenes las cintas o ajuste la máscara sobre el rostro. A continuación, repita las comprobaciones hasta conseguir un ajuste perfecto.

Ensamblaje

Elija los filtros de acuerdo con el tipo de contaminante. Para un uso correcto de los filtros comprueba el manual de usuario adjunto de los filtros. Enroscar los filtros a los conectores asegurándose de que el cierre de la parte inferior de los aquiores haya buen contacto. Si se observa alguna característica del contaminante (olor, sabor, irritación) o cualquier incremento en la resistencia respiratoria, abandone la zona inmediatamente.

Retirada

Una vez finalizado el trabajo, retire la máscara afojando las cintas inferiores del arnés y retirándolo desde la barbilla hacia arriba.

INSPECCIÓN Y MANTENIMIENTO

Esta máscara tiene una fecha de expiración de 10 años a partir de la fecha de fabricación, que puede es tablecerse examinando la fecha de fabricación. Esta fecha es la parte superior del cuerpo interior de la máscara. No obstante, deberá inspeccionar los componentes de la máscara de manera regular para asegurar su correcto funcionamiento.

Tarea a realizar	Antes de cada uso	Tras cada uso	Una vez al año
Test visual y funcional	x		
Limpieza y desinfección		x	
Cambio disco válvula interior mascarilla			x
Cambio disco válvula exhalación			x
Cambio disco válvula inhalación			x

ALMACENAJE

Cuando la máscara facial OxyPRO+ R9 no esté en funcionamiento, colóquela dentro del embla- laje original y manténgala alejada de la zona contaminada, de la luz directa del sol, de grasas, humedad (<75 % humedad) y temperaturas extremas (entre -10 y + 70°C). Una máscara almacenada correctamente, sin utilizar, mantiene sus perfectas condiciones durante un largo periodo de almacenaje. El almacenaje bajo condiciones diferentes a las recomendadas por el fabricante puede afectar a la fecha deregistro.

LIMPIEZA Y DESINFECCIÓN

Limpie la máscara tras finalizar cada día laborable y guárdela en su embalaje. Tenga cuidado particularmente con cualquier contaminante depositado en la máscara. Todas las operaciones de limpieza deberán llevarse a cabo en zonas seguras. No limpie el respirador en zonas contaminadas. Limpiar con solventes puede degradar algunos de los componentes del respirador y reducir así su efectividad. Utilice exclusivamente este procedimiento para limpiar y desinfectar la máscara: **1.**Retire la mascarilla interior y los filtros. **2.**Limpie la pieza facial sumergiéndola en agua a una temperatura que no supere los 40°C,y frote con un cepillo suave hasta que quede limpia. Añada detergente neutro en caso de ser necesario. No utilice limpiadores que contengan lanolina untrosacietes. **3.**En caso de requerir desinfección, utilice una solución con desinfectante común. **4.**Seque la máscara con un trapo suave y limpio o déjela secar al aire. **5.**El respirador limpio debería almacenarse lejos de las zonas contaminadas cuando no esté en uso.

MARCADO

La máscara facial completa OxyPRO+ R9 contiene la siguiente información:
Fabricante: OXYLINE Sp. z o. o.
Modelo: Mod. OxyPRO+ R9
Clase:
"CL3": Utilización particular.
Fecha de fabricación: (Tipo reloj: mes y año)
Normativa europea: EN 136:1998
Certificación: CE 0161

ADVERTENCIAS Y LIMITACIONES EN EL USO

- La máscara facial completa OxyPRO+ R9 está equipada con una conexión de rosca normalizada EN148-1, y portanto debera ser utilizada únicamente con filtros certificados que posean dicharoscanormalizada.
- La máscara facial completa OxyPRO+ R9 no suministra oxígeno. Puede utilizarse junto con filtros únicamente en las zonas en las que la concentración de oxígeno es > 19.5% en volumen (este limite puede variar de acuerdo con las normativas nacionales). • La máscara facial completa OxyPRO+ R9 no debera ser usada en zonas restringidas (por ejemplo, en cisternas, tuneles) debido a la falta de oxigeno o a la presencia de gases pesados que desplazan el oxígeno o (por ejemplo, el dióxido de carbono). • Deben tomarse precauciones cuando se use este equipo en ambientes explosivos o atmósferas enriquecidas con oxígeno. • No la utilice como protección respiratoria contra contaminantes atmosféricos que presenten bajas propiedades de advertencia o sean desconocidos o presenten un peligro inmediato para la vida y la salud o contra quimicos

que generen alto calor de reacción ante filtros quimicos. • La máscara facial completa OxyPRO+ R9 no deberá utilizarse si el ambiente yl a contamination son desconocidos. En caso de duda, deberán utilizarse respiradores aislantes que funcionen independientemente del ambiente presente. • Abandone la zona de hidrocarburos inmediatamente. Incapacidad de detectar olores (o cambiales partes si: a) se dala alguna parte b) le resulta difícil respirar c) siente mareo o malestar d) nota o huele los contaminantes o siente irritación. • Para su uso con filtros de gas y partículas, siga las instrucciones y limitaciones de uso indicadas en las instrucciones proporcionadas por el fabricante. • Nunca modifique o altere el dispositivo. • La normativa de referencia EN136 no requiere un test de permeabilidad con gasolina. En presencia de quimicos particularmente agresivos, la no permeabilidad no será garantida frente a tales contaminantes y se prohibe su uso. • Utilizar únicamente por personal formado y cualificado. • Almacene el dispositivo en un recipiente cerrado ejos de las zonas contaminadas mientras no esté en uso. • Las barbas, las patillas largas o las patillas de las gafas pueden interferir con la adhesión de la máscara al rostro y pueden causar escapes de aire. No utilizar en dichas circunstancias o el respirador de la máscara será el responsable de cualquier daño causado por un uso incorrecto del dispositivo.

RECOMENDACIÓN

Los rendimientos alcanzados en los exámenes técnicos dirigidos a la verificación de los grados o el ases de protección de los EPI son:
Resistencia a la temperatura: Satisfactorio
Inflamabilidad: Satisfactorio
Arnés de cabeza: Satisfactorio
Conexiones: Satisfactorio
Visor: Satisfactorio
Ocular y visor: Satisfactorio
Válvulas de inhalación y exhalación: Satisfactorio
Hermeticidad: Satisfactorio
Contenido en dióxido de carbono: 0,70 %

Resistencia a la inhalación	30 l/min flujo continuo: 0,25 mbar
	95 l/min flujo continuo: 0,85 mbar
	160 l/min flujo continuo: 1,85 mbar
Resistencia a la exhalación	160 l/min flujo continuo: 2,00 mbar

Fuga hacia el interior: Satisfactorio
Campo de vision: Satisfactorio
Binocular: 94, 4%
Total: 72 %
PIKTI: 1. Fecha de caducidad **2 .** Almacenar en lockers con humedad relativa inferior al 75%. **3.** Temperatura de almacenamiento de -20°C a +70°C. **4.** Antes de usar, lea las instrucciones. **5.** Fecha de producción. **6.** Código de referencia del producto
RYC 1. Nomenclatura de piezas

ET NÁOMASKI TEABELEHT OxyPRO+ R9

See toode on konstrueeritud kooskõlas määrustega (EL) 2016/425 ja harmoneeritud standardiga EN 136:1998.
ELi tüüpiksamsi eest vastutav teavitatud kontrollasutus:
AITEX Organismo de control nº0161 Carretera Banyeres, nº 10, 03802 Alcoy, Alicante (España)
Tootmise kontrollimise eest vastutav teavitatud üksus:
AITEX Organismo de control nº0161 Carretera Banyeres, nº 10, 03802 Alcoy, Alicante (España)

Vastavusdeklaatsioon: www.oxyline.eu

RAKENDUSED

OxyPRO+ R9 täismaski saab kasutada tingimustes, kus on vaja kaitsta nii silmi kui ka hingamist. OxyPRO+ R9 näomask on spetsiaalselt loodud kasutamiseks kõigi sertifitseeritud maskidega. Standardile EN148/1 adapteriga varustatud filter. OxyPRO+ R9 täispind on klassifitseeritud vastavalt standardile EN 136:1998 klass 3 ja selle moodustavad
- Kummist näotihend
- Termoplastilisest kummist sisemask
- Termoplastilisest kummist valimistaud pearahmel
- Filtri pistik on valmistatud PA-st (poliamiidist)
- Poliakrbonaadist vormitud visiir
- PA-st valmistatud väljahingamisklapi tugi

NOMINAALNE KASITSEFAKTOR

Nimikaitsetegurid ja määratud kaitseteguridi on järgmised:

Standard	Kirjeldus	Klassi filter	NPF	APF				
				FIN	D	I	S	UK
(Mask) EN 136	Täisnäomaski mod. OxyPRO+ R9	P1	5	4	4	4	4	4
		P2	16	15	15	15	15	15
		P3	1000	500	400	400	500	40
(Filtrid) EN 143:2000/A1:2006 EN 14387:2004+A1:2008		GasX	2000	500	400	400	500	20
		GasX P1	5	4	4	4	4	4
		GasX P2	16					
		GasX P3	1000	400				20

Nominaalne kaitsetegur

Nei mis on tehtud kõigi kõigu sisetelvea lekke maksimaalsest protsendist, mis on asjakohaste Euroopa standardite antud hingamisseadme klassi jaoks lubatud. Nimikaitsetegur ja kogu sisselekke vahelist suhet saab väljendada järgmisel:

$$\text{Nominaalne kaitsetegur} = \frac{100}{\text{Lubatud maksimaalne protsent kogu palati lekkes}}$$

APF (määratud kaitsetegur) on hingamisteede kaitse tase, mille võib reaalselt saavutada töökohal 95% juhtudest kõrgtasemel ja korralikult adekvaatselt oleval kasutajate poolt, kes kasutavad toimivat ja õigesti paigaldatud hingamisteede kaitsevahendit (see on igas riigis erinev).
Keemilise aine lahvistiris **(TLV)** on tase, millega töötaja võib töötleju jookul päevast päeva kokku puutuda ilma kahjuliku mõjuta. **APF** väärtus korrutamas aine **TLV**-ga annab saasteaineter kontsentratsiooni, millega kasutaja võib konkreetset seadet kandes kokku puutuda.

KASUTUSJUHEND

Kontrollimine enne kasutamist

Kontrolige oma respiraatorit enne iga maski kasutamist; rikkis või kahjustatud osad tuleb enne kasutamist välja vahetada. Arge kandke ja pöörduge oma juhendaja poole, kui: **1.** Pearamed on rebenenud, läbi lõigatud vi mis tahes viisil kahjustatud. **2.** Ventiilid on kõõrdunud, rebenenud, on kahjustatud või kaltsi. **3.** Näosa on mõranenud, rebenenud, moonutatud, määrdunud või aukudega. **4.** Sõsehingamise/väljahingamise diafragmad ja/või thendid puudunud, on rebenenud, kahjustatud või ei ole korralikult paigal. **5.** Kasetid on osa kaotusega lõpus, mõranenud, kahjustatud või ei ole korralikult paigas. **6.** Kõik muud plastist või kummist osad on mõranenud, moonutatud või kahjustatud.

Selgapanek ja sobivuse kontroll

Pange rahmed kaela taha ja asetage lõug näothendisse. Tõmmake mask üle pea ja reguleerige seda niiole, venndades, et siseme mask istuks tihedalt nina ja suu ümber. Reguleerige paja taga olevaid rakmeid, et mask sobiks ideaaselt. Arge pingutage rihmadel liigselt. Negatiivse rõhu sõlbuse kontroll: kontrollige, kas mask on õigesti reguleeritud, kattes filtrihõõglad peopesaga ja hingake sügavalt sisse. Mask peaks kleepuma näole ja jäämа mõi kauaks, kuni te sisse hoiate.

Positiivse rõhu sõbivuse kontroll: asetage peopesa väljahingamisklapi korpuse kohale ja hingake õrnalt ulja. Kui mask on õrnalt punnis, on saavutatud sobiv sõbivus. Need kontrollid on vajalikud tagamaks, et mask on õigesti paigaldatud. Kui ei, siis pinguta rihmad või reguleeri maski näole. Seejärel korrake kontrolli, kuni sõbivus on saavlane.

Kokkupanek

Valige filter vastavalt saastetele tüüblile. Filtrite õigeks kasutamiseks vaadake filtrile lisatud kasutusjuhendit. Kruvige filtrid pistikute külge, tagades, et aukude põhjas olev tihend puutub haistikoku. Kui tähelede saasteaine omadusi (lõhn, maitse, ärritus) või hingamistaktsiise suurenemist, lahkuge kohelt piirkonnast.

Doffing

Kui olete töö lõpetanud, eemaldage mask, vabastades peaklamre alumised rihmad ja tõmmake see läuist ülespoole

KONTROLL JA HOOLDUS

Selle maski kõlblikkuseaeg on 10 aastat alates valmistamiskuupäevast, mile saab kindlaks teha, uurides välisnaki korpuse ülaosas olevat kuupäevaraatat. Selleppoolest peate maski komponente regulaarselt kontrollima, et veenduda, et need tõõtavad korralikult.

Tehtavad tööd	Enne iga kasutuskorda	Pärast iga kasutuskorda	Iga aasta tagant
Visuaalne ja funktsionaalne test	x		
Puhastamine ja desinfitseerimine		x	
Vahetage sisemine maski klapi ketas			x
Vahetage sisemine maski klapi ketas			x
Vahetage inhalatsioonklapp ketas			x

TÄRGLÕ

Ha nem hasznalja az OxyPRO + R9 arcmaszkot, helyezze az eredetizacskóba, és tartsa távol a szennyezett helytől, közvetlen napfénytől, szirtől, nedvességtől (<75% páratartalom) és szélsőséges hőmérsékleltől (10 és +70°C kozott tárolandó). A megfelelően tárolt és ép maszk maszk hosszú távlaci idén keresztül jó állapotban marad. A gyártó által javasolttott eltérő körülmények között történő tárolás befolyásolhatja a lejárati idő.

TISZTÍTÁS ÉS FERTŐTLENÍTÉS

Minden munkanap után tisztítsa meg a maszkot, és tartsa a zacskójában. Különösen ügyeljen a maszkon keraldott szennyeződésekre. Minden tisztítási műveletet biztonságos helyen kell végezni. Ne tisztítsa a légzőrendőt oldószerekkel. Az oldószerek való tisztítás csökkenheti a légzőkészülék egyes alkatrészeit, és csökkenthati a légzőkészülék hatékonyságát. Kizárólag ezt az eljárást használja a mask tisztítására és fertőtlenítésére. 1. Távolítsa el a belső maszkot és a szűrőket. 2.Tisztítsa meg az arcbarabot 40°C-nál nem magasabb hőmérsékletű vízben mosószer, majd puha kefével dörzsölje tisztára. Adjon hozzá semleges mosószert, ha szükséges. Ne használjon lanolint vagy más olajokat tartalmazó tisztítószereket. 3.Ha fertőtlenítésre van szükség, használjon szokásos fertőtlenítőszer oldatot. 4. Szárítsa meg a maszkot puha, tiszta ruhával, vagy szárítsa meg hőmérsékletén. 5. A megtisztított légzőkészüléket használaton kívül a szennyezett területektől távol kell tárolni.

JELZÉS

Az OxyPRO + R9 teljes arcmaszk a következő információkat tartalmazza:
Gyártó: OXYLINE Sp. z o. o.
Modell: Mod. OxyPRO + R9
Osztály:
„L3" speciális használatra
Gyártási dátum: (Óra típusa: hónap és év)
Európai szabvány: EN 136:1998
Tanúsítvány: CE0161

FIGYELMEZTETÉS ÉS HASZNÁLATI KORLÁTOZÁSOK

- Az OxyPRO + R9 teljes arcmaszk szabványos EN 148-1 menetes csatlakozással van felszerelve, ezért csak ilyen szabványos menettel rendelkező tanúsított szűrőket szabad használni. • A TheOxyPRO+ R9 teljes arcmaszk nem szűrőt oxigént. Csak olyan területeken használható szűrőkkel együtt, ahol azoxigénkoncentráció > 19,5 térfogatszázalék (ez a határ a nemzetiszabályozástól függően változhat). • Az OxyPRO + R9 teljes arcmaszkot nem szabad szűk helyeken (pl. ciszternák, alagutak) használni oxigénhiány vagy nehéz oxigént kiszorító gázok (pl. szén-dioxid) jelenléte miatt. • Óvatosan kell eljárni, ha ezt a berendezést robbanásveszélyes környezetben vagy oxigénnel dúsított környezetben használják. • Ne használja légzésvédelemre olyan légszennyezőket ellen, amelyek rossz figyelmeztetőtulajdonságokkalrendelkeznek, vagyamelyekismeretlenmérgezőhatásúakrendelkeznek és amelyek az életre és az egészségre, vagy olyan vegyi anyagok ellen, amelyek vegyi szűrőkkel nagy reakcióhőt generálnak. • Az OxyPRO + R9 teljes arcmaszkot nem szabad bazsalmilt, ha a környezet és a szennyeződés ismeretlen. Kétség esetén a légkörtől függetlenül működő szigetelő légzőkészüléket kell használni. •Azonnalhagyjaelamunkatereletet, ellenőrizzealégzőkészülékedegyébt, ércserélejekialatrészeket, ha: a) az alkatrészek megsérültek b) a légzés nehézzé válik c) szédülés vagy egyéb szorongás lép fel d) a szennyeződések ízét vagy szagát ezt, vagy mérjük lép fel. • Gáz- és részecskeszűrőkkel való használat esetén kövesse a vonatkozó gyártói utasításokban megadott használati utasításokat és korlátozásokat. • Soha ne módosítsa vagy módosítsa ezt a készüléket. • Az EN 136 referenciaszabvány nem igényel kémiai áteresztőképességi vizsgálatot. Különösen agresszív vegyszerek jelenlétében nem garantált az ilyen szennyező anyagokkal szemben áteresztőképesség hiánya, és tilos a használata. • Csak képzett és szakképzett személy használhatja. • Ha nem használja, tárolja ezt a készüléket lezárt tartályban, távol a szennyezett területektől. • A csatlakozó használata vagy a szennyezettek akadályoztatja a maszk arcra tapadását, és a levegőkijutását okozhatja. Ne használja ilyen körülmények között, különösen a viselője felelős minden szükséges kárért, amelyet a nem megfelelő használat okozhat.

TELJESÍTMÉNY SPECIFIKÁCIÓK

A PPE védettségének mértékét vagy típusát ellenőrző laboratóriumi vizsgálatok során ellenőrzi a teljesítmény a következő:Hőállóság: kielégítő
Gyújtékonyság: kielégítő
Fejpántok: kielégítő
Csatlakozások: kielégítő
Visor: kielégítő
Okulár és védőszemüveg: kielégítő
Belégzési és kilégzőszelepek: Megfelelő
Léptömörség: kielégítő
Szén-dioxid tartalom: kielégítő
Belélegzési ellenállás
30l/perc folyamatos áramlás: 0,25mbar
95l/perc folyamatos áramlás: 0,85mbar
160l/perc folyamatos áramlás:1,85mbar
160l/perc folyamatos áramlás: 2,00mbar
Kilégzési légzési ellenállás
Belső szivárgás: kielégítő
Látótereti: kielégítő
Tavcsé: 94,4%
Összesen: 72%
PIKT: 1. Kiöblítskusaq **2.** Hoidu ruumides, kus suhteline õhuniiskus on alla 75%. **3.** Säilitustemperatuur -20°C kuni +70°C. **4.** Enne kasutamist lugege juhiseid. **5.** Tootmiskuupäev. **6.** Toote viitekood
RYC 1. Osade nomenklatuur

FI OxyPRO+ R9 SUOJANAAMARIN KÄYTÖT- JA TURVAOHJEET

Tämä tuote on suunniteltu ottaen huomioon asetuksen (EU) 2016/425 ja eurooppalaisen standardin EN 136:1998.
Vaatimukset. Ilmoitettu tarkastuselin, joka vastaa EU-tyyppitarkastuksesta
AITEX Organismo de control nº 0161 Carretera Banyeres, nº 10, 03802 Alcoy, Alicante (España)
Laitos, joka osallistuu tuotannon valvantaan (moduuli C2):
AITEX Organismo de control nº 0161 Carretera Banyeres, nº 10, 03802 Alcoy, Alicante (España)

EU-vaatimustenmukaisuusvakuutus: www.oxyline.eu

KÄYTTÖALUE

OxyPRO+ R9 kokonaamaria voidaan käyttää sekä silmä- että hengityssuojaimena. OxyPRO+ R9 suojanaamari on erityisesti suunniteltu käytettäväksi minkä tahansa sertifioidun ja
standardin EN 148/1 täyttävällä liitännällä varustetun suodattimen kanssa.
OxyPRO+ R9 kokonaamari on luokiteltu EN 136:1998 -standardin luokka 3 ja siinä on.
- Kumista valmistettu kasvotiiviste
- Sisäanaamari on valmistettu termoplastisesta kumista
- Päävaljaat on valmistettu termoplastisesta kumista
- Suodatinliitin PA:sta (polyamidi)
- Visiiri valettu polykarbonaatista
- Ulkohengitysventtiili tuki valmistettu PA:sta

NIMELLISEN SUOJAKERROIN

Nimelliset suojuskertoimet ja määritetyt suojuskertoimet ovat:

Standardi	Kuvaus	Suodatinluokka	NPF	APF				
				FIN	D	I	S	UK
(Suojanaamari) EN 136	Kokonaamari malli OxyPRO+ R9	P1	5	4	4	4	4	4
		P2	16	15	15	15	15	15
		P3	1000	500	400	400	500	40
(Suodattimet) EN 143:2000/A1:2006 EN 14387:2004+A1:2008		GasX	2000	500	400	400	500	20
		GasX P1	5	4	4	4	4	4
		GasX P2	16					
		GasX P3	1000	400				20

Nimellinen suojakerroin (NPF)

Arvo on johdettu suunnittelun suojattavista voimassaolevista eurooppalaisten standardien mukaisista tämän laitteen hengityssuojaimen sisäänvuotoprosentin arvosta. Suhde nimellisen suojakertoimen ja sisäänvuodon välilä on:

$$\text{Nimellinen suojakerroin} = \frac{100}{\text{korkein sallittu sisäänvuotoprosentti}}$$

APF(määritetty suojakerroin) on henkityssuojaimen jotka voidaan odettavasti saavuttaman työtilaissa, joissa on kohtuöän 95% asianmukaisesti koulutettuja ja valvottuja näiden asianmukaisesti käytettävien hengityssuojalitteiden käyttäjiä (on erilainen joka valtio).
Kemiallisen aineen haitallisiksi tunnettu pitoisuus (HTP, Threshold Limit Value, **TLV**) on taso, johon työntekijä periaatteessa voi altistua joka työpäivänä aikana ilman haitallisia vaikutuksia.
APF arvo kertoituna **TLV**-arvolla antaa ympäröivän ilmapitoisuuden jolle voi altistua liettyä laitetta käytettäessä.

KÄYTTÖOHJEET

Ennakkotarkastus

Tarkasta hengityssuojain ennen jokaista käyttöä; huonosti toimivat tai vaurioituneet osat on Vaihdettava ennen käyttöä. Älä käytä laitetta ja palauta se esimiehellesi, jos: **1.**Pääsuojaustenhaalleellut,poikkitamuutosmuvarioituneet.**2.**Naamaristapuutteusoikiatakiinnnikkeitä, tai ne ovat vaurioituneet. **3.**Kasvokappale on hallelleut, murtunut, räkäntynyt, halkeamia, tai siinä on reikiä. **4.** Sisään- tai uloshengitysventtiilit ja/tai tiivisteet puuttuvat tai niissä on halkeamia, ne ovat muutoin vaurioituneet tai poissa paikoiltaan. **5.** Suodatinkotelot ovat käytöstämä tapaa. Suodatinkotelot ovat kuluneet, ne ovat halkeamia tai ne ovat ei kunnolla paikallaan. **6.**Mikä tahansa muovista kumisa on murtunut, väärinsyntyi tai muutoin vahingoittunut

Naamarin pukeminen ja säätö

Aseta pääsuojaimen pohja taakse ja paina leukasivuistoviesti. Vedä suojanaamari paikalleen ja säädä se kasvoille sopivaksi niin, että sisäänvuoto on mahdollisimman pienin ja suun ympärille. Säädä päänauhat tukevasti pään taakse niin, että naamari on täysin ilmatiivis. Älä kiristä hihnoja liikaa.

Alipainetesti

Varmista, ettei naamari ole kiristetty liian tiukasti. Naamarin on imeydyttävä tukasti kiinni ja sen pitäisi pysyä paikallaan kun hengität sisäänpäin.

Ylipainetesti

Laita kämmen ulkohengitysventtiilin päälle ja hengitä kevyesti ulospäin. Jos naamari pullistuu hieman, se on oikein paikollaan. Nämä tarkastukset ovat tarpeen sen varmistamiseksi, että naamarisiteet on oikein kohdallaan. Jos se ei pysy paikallaan, korjaa hihnat tai säädä naamaria muutoin kasvoille. Toista sen jälkeen tarkistukset, kunnes suojanaamari on oikein kohdallaan.

Kokoamine

Valige suodatitel eipäuhtuakisten tüüpide vastu kaitsmiseks. Suodattimien oikea käyttötapa selvää näiden kanssa toimittavista käyttöohjeista. Kiereä suodattimet liittimiinä varmistaen, että reiken alaosan tiiviste on tukasti niissä kiinni. Jos haalleet epäpuhtuakisia (haja, maku, ärsytys) tai hengittämisen vaikeutus, poistu viittömästi työalueelta.

Sõojanaamari eemaldamine

Kun olet lopettanut töö, poista naamari löysäämällä sen alemmat hihnat ja vetämällä se pois yläpuolen.

TARKASTUS JA KUNNOSSAPITO

Tämän suojanaamarin käyttöikä on 10 vuotta valmistuspäivästä, joka näkyy ulommaan naamarin pääli a olevasta kellosymbolista. Naamarin osien oikea toiminta ja kunto on kuitenkin tarkistettava säännöllisesti.

| Työtehtävä | Ennen jokaista käytt

Saliksana

Izvēlieties filtrus atbilstoši pieskaņojuma veidam. Lai pareizi lietotu filtrus, skatiet filtram pievienoto lietotāja rokasgrāmatu. Pieskrūvējiet filtrus savienotājiem, nodrošinot, ka bloķējums ciparumu apakšnodrošina labukontaktu. Jāatceras, ka ārējie pieskaņojumi (piemēram, gaiša, kairinājums) var ietekmēt pareizas pētījumu palielināšanas, nekavējoties atstājot zonu.

Atkārtināmā

Kad esat pabeidzis darbu, nomejiet maisu, atbrīvojot galvassegas apakšējās sikšņas un novelkot to no zoda uz augšu

PĀRBAUDE UN APKOPE

Šīs maskas derīguma termiņš ir 10 gadi no izgatavošanas datuma, ko var noteikt, pārbaudot datumu rāmī maskas aiļļā korpusa augšpusē.

Tomēr jums regulāri jāapbaudu maskas sastāvdaļas, lai pārliecinātos, ka tās darbojas pareizi.

Darbs, kas jāveic	Pirms katras lietošanas reizes	Pie katras lietošanas reizes	Katru gadu
Vizuāla un funkcionāla pārbaude	x		
Tīrīšana un dezinfekcija		x	
Nomainiet ieksēju maskas vārsta disku			x
Nomainiet izejas vārsta disku			x
Nomainiet ihalācijas vārsta disku			x

GLABĀŠANA

Kad nezināmudzī OxyPRO+ R9 sejas maska, ievietojot to oriģinālajā maisiņā un glabājot prom no pieārstētā vietas, tieši saules staros, tauksim, mitrumā (<75% mitrum) un ekstremālām temperatūrām (uzglabājiet diapazonā no 10 līdz + 70°C). Pareizi uzglabāta, neizmantota maska saglabājas labā stāvoklī ilgu uzglabāšanas laiku. Uzglabāšana apstākļos, kas atšķiras no ražotāja ieteikumiem, var ietekmēt derīguma termiņu.

TĪRĪŠANA UN DEZINFEKĒŠANA

Pēc katras darba dienas notīriet masku un glabājiet to maisiņā. Jaņā uzmanieties no jebkādiem pieskaņojumiem, kas nogulsnējas uz maskas. Visas tīrīšanas darbības jāveic drošās zonās. Netīriet respiratoru ar šķīdinātājiem. Tīrīšana ar šķīdinātājiem var pasliktināt daļas respiratora sastāvdaļās un samazināt respiratora efektivitāti. Izmantojiet tikai šo pieejamo, lai notīrītu un dezinficētu masku.

1.Noņemiet ieksēju maksu no filtrus. 2.Notīriet sejas daļu, iegremdējot to ūdenī, kura temperatura nepārsniedz 40°C, un notīriet ar mīksto suku, līdz tā ir tīra. Ja nepieciešams, pievienojiet neitrālu mazgāšanas līdzekli. Neizmantojiet tīrīšanas līdzekļus, kas satur šķīdinātājus vai citas ēsās. 3.Ja nepieciešams dezinfekēja, izmantojiet parastā dezinfekcijas līdzekļa šķīdumu. 4.Noņsusiniet maksu ar mīkstu, tīru drānu vai lupatiņu. Ļaujiet tai kārtīgi izžūt. 5. Izžāvīts respirators, kad tas netiek lietots, jāglabā prom no pieārstētajām vietām.

MARKĒŠANA

TheOxyPRO+ R9 pilna sejas maska satur šādu informāciju:

Ražotājs: OXYLINE Sp. z o. o.
Modelis: Mod. OxyPRO+ R9
Klase:
"L1" šajai lietošanai
Ražošanas datums: (Pulksteņa tips: mēnesis un gads)
Eiropas norma: EN 136:1998
Sertifikācija: CE0161

BRĪDINĀJUMS UN LIETOŠANAS IEROBEŽOJUMI

• OxyPRO+ R9 pilna sejas maska ir aprīkota ar standartizētu EN 148-1 vītnes savienojumu, un šīpce to var izmantot dažādās filtrēšanas un ventilācijas sistēmās ar atbilstošu standartizētu vītni. • OxyPRO+ R9 pilna sejas maska nepiegādā šķābekli. To var lietot kopā ar filtriem tikai vietās, kur šķābekļa koncentrācija ir > 19,5 tilp. (šis ierobežojums var atšķirties atkarīgo no valsts noteikumiem). • OxyPRO+ R9 pilnas sejas maska nedrīkst lietot ieročetvēsts vietās (piemēram, cisternās, tunelēs). Šādēļ izmantojot to vietās, kur smaga skābekļi (piemēram, oglekļa dioksīds) klātbūtne dēļ, • Šāsvēro pieārsdžās, ja šo aprīkojumu lieto spridzināšanas vietā vai atmosfērā, kas baģātināta ar skābekli. • Neletotelpās ejas lauzāsarādbrejā ratmosferāsjieārsnātojiem, kuriem risākās brīdinājumu ņaļāus vai kas par tādām tiek ņemtas vērā. Ja tādu bīstami dzīvībai un veselībai, vai pret šīmiskām ietēm, kas rada ieki reakcijas karstumu ar šīmiskajām fītiem. • OxyPRO+ R9 pilnas sejas maska nedrīkst lietot, ja vide un piesārņojums var zināmi. Šaubu gadījumā jāizmanto ieķēpēja respiratori, kas darbojas neatkarīgi no apkārtējās vides. • Nekavējoties atstājiet darba zonu, ja pamanāt respiratoru integritāti un nomainiet daļas, ja: a) daļas ir bojātas **b)** aprīpināta elpošana **c)** rodas reibonis vai cits dīskomforts **d)** jūtat piesārņotāju garšu vai smaržu, vai rodas kairinājums. • Lietojot ar gāzes un daļēji filtrētu ventilācijas sistēmu, ieteicams izmantot ventilācijas sistēmas norādījumus un ierobežojumus. • Nekad neparēvērdojiet vai nemainiet šo ierīci. • Atsauces standarts EN 136 nepraksa šīmiskās caurlaidības testu. Īpaši agresīvu ķīmisko vielu klātbūtne nekā garantēs šādu pieārsnātoju necaurlaidību un to lietošana ir aizliegta. • Tīkai kompetentām personām. • Šādējādi ir ieteicīgi noslēgtā trauka prom no pieārsnātām vietām, kad tā netiek lietota. • Bārdas, garas sānsvas vai brīļi kāti var traucēt maskas pieķlipšanu sejai un izraisīt gaisa izplūdumu. Nemantojiet šādos apstākļos, pretējā gadījumā lietotāji bīs atbildīgs par jebkādām bojājumiem, ko var izraisīt nepareiza lietošana.

IZPILDES SPECIFIKĀCIJA

Laboratorijas parādudes, kā pārbaudītu IAL aizsardzības pakāpi vai veicinu, saņniegtie rezultāti ir:

Kartuschtūrāmās: apmierinoši
Izdiesmojamība: apmierinoša
Gāvās sīkonas: apmierinošas
Sveiecinojumi: apmierinoši
Vizieris: apmierinošs
Okulārs un vizieris: apmierinoši
Ieelpošanas un izlepšanas vārsti: apmierinoši
Gāsa necaurlaidība: apmierinoša
Ogļekļa dioksīda satura: apmierinošs
Ieelpošanas elpošana Izturība

	30l/min nepārtrauktu plūsma: 0,25mbar
	95l/min nepārtrauktu plūsma: 0,85mbar
	160l/min nepārtrauktu plūsma: 1,85mbar
	160l/min nepārtrauktu plūsma: 2,00mbar

Ieelpas elpošanas pretestība
Iekšējā ieskāpe: apmierinoša
Binokls: 94,4%
Kopā: 72%
PIKT: 1. Darījuma termiņš **2 .** Uzglabāt sējas ar relatīvo mitrumu zem 75%. **3.** Uzglabāšanas temperatūra no -20°C līdz +70°C. **4.** Pirms lietošanas, lūdzu, izlasiet instrukcijas. **5.** Ražošanas datums. **6.** Produkta atsauces kods
RYC 1. Detaļu nomenklatūra

INSPECTIE EN ONDERHOUD

Dit masker heeft een vervaldatum van 10 jaar na de productiedatum die kan worden bepaald met behulp
van het datumwiel bovenaan het buitenmaskerlichaam.
U moet de maskerondersteden toch regelmatig nakijken om hun correcte werking te garanderen.

Te ve richten werkzaamheden	Voor elk gebruik	Na elk gebruik	Elk jaar
Visuele en functionele controle	x		
Reiniging en ontsmetting		x	
Vervanging kleepschif binnenmaker			x
Vervanging uitademventielschif			x
Vervanging inademventielschif			x

OPSLAG

Als u het OxyPRO+ R9 gezichtsmasker niet gebruikt, moet u het in de oorspronkelijke tas, buiten de verontreinige zone en buiten het bereik van direct zonlicht bewaren op een vertrije en droge (<75% vochtigheid) plaats waar de temperaturen geen extreme waarden (opslag bij temperaturen tussen -10 en + 70°C) bereiken. Een onder normale omstandigheden bewaard en ongebruikt masker kan zeer lang meegaan. Opslag onder andere omstandigheden dan voor de fabrikant aanbevolen kan gevolgen hebben voor de veiligheid.

REINIGING EN ONTSMETTING

Maak het masker na elke werkdag schoon en bewaar het in zijn tas. Besteed speciale aandacht aan resten van contaminanten op het masker. De schoonmaakwerkzaamheden moeten worden uitgevoerd in een veilige omgeving. Maak het ademhalingsstelsel niet schoon met solventen. Het gebruik van solventen kan sommige onderdelen van het ademhalingsstelsel aantasten en de effectiviteit verminderen. Volg alleen deze procedure om het masker te reinigen en desinfecteren. **1.** Verwijder het binnenmaskerlichaam van de filters. **2.** Maak het gelaatstuk schoon door het onder te plonderen in water met een maximum temperatuur van 40°C en met een zachte borstel schoon te schrobben. Voeg indien nodig neutraal reinigingsmiddel toe. Gebruik geen schoonmaakmiddel dat landine of andere oliën bevat. **3.** Gebruik een oplossing van een gebruikelijk ontsmettingsmiddel om het masker te desinfecteren. **4.** Droog het masker met een zachte, schone doek of laat het aan de lucht droogen. **5.** Het schoongemaakte ademhalingsstoestel moet na gebruik worden opgeborgen in een schone omgeving.

MARKERING

Bij het OxyPRO+ R9 volgelaatsmasker wordt de volgende informatie gevoegd:

Fabrikant: OXYLINE Sp.z o.o.
Model: Mod. OxyPRO+ R9
Klasse:
«L1» voor specifiek gebruik.
Productdatum: (Kloktype: maand en jaar)
Europese norm: EN 136:1998
Certificering: CE 0161

MAARSCHRIFTEN EN GEBRUIKSBERPERKINGEN

• Het OxyPRO+ R9 volgelaatsmasker ist uitgerust met een gestandaardiseerde EN 148-1 schroefvadaansluiting, en mag daarom alleen worden gebruikt met gecertificeerde filters met een dergelijke gestandaardiseerde schroefdraad. • Het OxyPRO+ R9 volgelaatsmasker mag alleen zuurstof aan. Het mag alleen met filters worden gebruikt in omgevingen waar de zuurstofconcentratie > 19,5% is (deze grens kan variëren afhankelijk van de nationale regelgeving). • Het OxyPRO+ R9 volgelaatsmasker mag niet worden gebruikt in besloten ruimtes (bv. tanks, tunnels etc.) waarin het gevaar van zuurstofgebrek of de aanwezigheid van zware, zuurstofverplaatsende gassen (bv. koolstofdioxide). • Neem dient voorzorgsmaatregelen te treffen wanneer de uitrusting in een explosieve omgeving of een met zuurstof verrijkte omgeving gebruikt wordt. • Gebruik je niet voor ademhalingsbescherming tegen atmosferische contaminanten die slechte waarschuwingseigenschappen hebben, onbekend zijn of onmiddellijk genaar voor uw leven en gezondheid oplevieren, of tegen chemische stoffen die hoge temperaturen genereren bij de reactie met chemicaliën.

• Het OxyPRO+ R9 volgelaatsmasker mag niet worden gebruikt als de omgeving en verontreiniging onbekend zijn. In geval van twijfel moeten isolerende ademhalingstoestellen worden gebruikt die onafhankelijk van de atmosfeer werken. •Verlaat de werkplek onmiddellijk, controleer de staat van de ademhalingsfilters en vervang de filters indien nodig, **a)** de ademhalen beschadigd zijn **b)** het ademhalen moeilijker wordt **c)** u duizelig wordt of zich niet goed begint te voelen **d)** u de contaminanten proeft of ruikt of last krijgt van irritatie. • Als u het masker gebruikt met gasen ondersteunen moet u de richtlijnen en beperkingen van gebruik in de instructies van de fabrikant nalezen. •Manipuleer noch wijzig dit apparaat. •De referentiestandard EN 136 vereist geen chemische permeatietest. In aanwezigheid van buitengewoon agressieve, chemische stoffen wordt geen doorpermeabiliteit aanvaardbaar geacht. Dergelijke stoffen wordt de nietpermeabiliteit van deze contaminanten niet gegaranderd en is het gebruik van het masker verboden. Het apparaat mag alleen worden gebruikt door opgeleid en geïnstruceerd personeel. • Bewaar dit apparaat in een vergrendeld container uit de buurt van het verontreinigde gebied als u het niet gebruikt. • Baarden, lange bakkebaarden en brilmonturen kunnen de pasvorm van het masker op het gezicht beïnvloeden en ervoor zorgen dat er lucht ontsnapt. Draag het masker niet in dergelijke omstandigheden. Doet u dit toch dan bent u verantwoordelijk voor eventuele gevolgen van het gebruik van dit apparaat.

RENDEMENT

Het rendement dat in de technische testen ter controle van de fabrikant bereikt wordt bedraagt minimum 75 % 3. Ladringstemperatur fra -20°C til +70°C. 4. Les bruksanvisningen før bruk. 5. Produksjonsdato. 6. Produktreferansekode
RYC 1. Nomenklatur av deler

NL INFORMATIEFOLDER VOOR GEZICHTSMASKER OxyPRO+ R9

Dit product zijn ontworpen volgens de Europese norm (EU) 2016/425 en de geharmoniseerde norm EN
136:1998.
Aangemelde controle-instantie die belast is met de EU-typegoedkeuring:
AITEX Organismo de control nº 0161 Carretera Banyeres, nº 10, 03802 Alcoy, Alicante (España)
Instantie die betrokken is bij de productiecontrole fase (module C2):
AITEX Organismo de control nº 0161 Carretera Banyeres, nº 10, 03802 Alcoy, Alicante (España)
Conformiteitsverklaring: www.oxyline.eu
DEPASSINGEN
Het OxyPRO+ R9 volgelaatsmasker kan worden gebruikt voor de bescherming van de ogen en De ademhaling. Het gelaatsmasker mode OxyPRO+ R9 is speciaal ontworpen voor het gebruik met een gecertificeerde filterbox voorzien van een standaard verlengstuk volgens EN 148/1. Het OxyPRO+ R9 volgelaatsmasker is volgens de EN 136:1998 norm ingedeeld in klasse 3 en bestaat uit.
- Gezichtsafdichting gemaakt van rubber
- Binnenmaskergedeelte van thermoplastisch rubber
- Hoofdharnas gemaakt van thermoplastisch rubber
- Filteroonnector gemaakt van PA (polyamide)
- Vizier gegoten in polycarbonaat
- Uitademventielsteun gemaakt van PA

NOMINALE BESCHERMINGSFACTOR

De nominale en toegewezen beschermingsfactoren zijn:

Norm	Beschrijving	Filterklasse	NPF	APF				
				FIN	D	I	S	UK
(Masker) EN 136		P1	5	4	4	4	4	4
		P2	16	15	15	15	15	15
		P3	1000	500	400	400	500	40
(Filters) EN 143:2000/A1:2006 EN 14387:2004+A1:2008	Volgelaatsmasker Mod. OxyPRO+ R9	GasX	2000	500	400	400	500	20
		GasP1	5	4	4	4	4	4
		GasP2	16					
		GasP3	1000	400				20

Nominale beschermingsfactor

Waarde die wordt bepaald door het maximale, volgens Europese normen toegestane percentage van totale inwaartse lekkage voor een bepaalde klasse van ademhalingsbeschermingsmiddelen. De
Verhouding tussen de nominale beschermingsfactor en de totale inwaartse lekkage kan als volgt worden uitgedrukt:

$$\text{Nominale beschermingsfactor} = \frac{100}{\text{maximaal toegestaan percentage totale inwaartse lekkage}}$$

APF (toegewezen beschermingsfactor) is het niveau van ademhalingsbescherming dat realistisch gezien, in 95% van de gevallen kan worden verwacht op de werkplek als de aanwezigen correct zijn opgeleid en worden begeleid, en juist aangebrachte ademhalingsbeschermingsmiddelen dragen.
De ademgedeeltevoorzieningen (**TLV**) van een chemische stof is de waarde waaraan een werknemer op het werk, dag na dag kan worden blootgesteld zonder nadelige gevolgen te ondervinden.
De vermeingvuldiging van de **APF**-waarde met de **TLV** van de stof bepaalt de concentratie van verontreinigde stoffen waaraan een werknemer die een specifiek apparaat draagt, mag worden blootgesteld.

GEBRUIKSAANWIJZING

Controle voor gebruik
Inspecteuvoaademhalingstoestelvoorgebruikenvanvervantuele,beschadigdeonderdelenvoor gebruik. Draag het masker niet en geef het onmiddellijk aan uw leidinggevende als: **1.**Het hoofdbandenstel gescheurd, doorgekmipt of op een andere manier beschadigd is. **2.**De sluitingen of gefiensde lipjes ontbreken, beschadigd zijn of gebroken zijn. **3.**Het gelaatstuk gebersten, gescheurd, vervormd, vuil of oppervloerend is. **4.** De in-uitademingsmembranen en/of pakkingen ontbreken, gescheurd zijn, beschadigd zijn of niet goed geplaatst zijn. **5.**De patronen aan vervanging toe zijn, gebersten zijn, beschadigd zijn of niet goed geplaatst zijn. **6.**Andere plastic of rubber onderdelen gebersten, vervormd of beschadigd zijn.

Plaatsing en controle van de pasvorm
Houd het bandenstel achter de reek en plaats de kin in de gelaatsafdichting.
Trek het masker over het hoofd en stel het af zodat het binnenmasker strak rond de neus en mond past.
Stel de hamsat achter het hoofd bij voor een perfecte pasvorm. Trek de banden niet te hard aan.

Negatievedruktest. Controleer of het masker correct is afgesteld door de filtehouders met de handpalmen af te dekken en diep in te ademen. Het masker moet tegen het gezicht plakken dan blijft inademen.

Positieveudruktest.
Leg uw handpalm op het uitademventiel en adem langzaam uit. Als het masker een beetje uitzet, is de pasvorm correct.
Deze controles zijn essentieel om de goede pasvorm van de gelaatsafdichting te kunnen garande ren. Als de controles niet het gewenste resultaat opleveren moet u de banden aantrekken of het masker op het gezicht bijstellen. Voer de test nogmaals uit om de correcte pasvorm te controleren.

Montage
Kies de filters op basis van het type verontreiniging. Raadpleeg de bij de filter gevoegde Gebruikersaanbleiding voor een correct gebruik van de filters. Schroef de filters op de verbindingsstuks tukken en zorg ervoor dat de afdichting onderaan de gaten goed contact maakt. Verlaat de ruimte onmiddellijk als u eigenschappen van de verontreinigende stof (geur, smaak, irritatie) of een verhoging van de ademweerstand waarneemt.

Verwijdering
Na beëindiging van de werkzaamheden kunt u het masker afnemen door de onderste banden van de hoofdsluitrings los te maken en van de kin te trekken.

PT FOLHETO INFORMATIVO PARA MÁSCARA FACIAL OxyPRO+ R9

Este produto foi concebido de acordo com a Norma Europeia EN 136:1998 e o Regulamento (EU) 20 16/425

Organismo de Controlo Notificado responsável pelo exame CE de tipo:
AITEX Organismo de control nº 0161 Carretera Banyeres, nº 10, 03802 Alcoy, Alicante (España)
Organismo responsável pela fase de controlo da produção (módulo C2):
AITEX Organismo de control nº 0161 Carretera Banyeres, nº 10, 03802 Alcoy, Alicante (España)
Declaração de conformidade: www.oxyline.eu

APLICAÇÕES
A máscara completa OxyPro+ R9 pode ser utilizada em condições em que é necessário proteger os olhos e vias respiratórias. A máscara facial modelo OxyPro+ R9 foi concebida para ser utilizada com
qualquer filtro certificado que possua racor normalizado conforme EN 148/1.
A máscara completa OxyPro+ R9 está classificada de acordo com a norma EN 136:1998 na classe 3 e é composta por:
- Vedação facial feita em borracha
- Máscara interna fabricada em borracha termoplástica
- Arnês de cabeça fabricado em borracha termoplástica
- Conector do filtro em PA (poliamida)
- Viseira moldada em policarbonato
- Suporte da válvula expiratória fabricado em PA

FATOR DE PROTEÇÃO NOMINAL
Os Fatores de proteção nominal e Fatores de proteção atribuídos:

Norma	Descrição	Classe do filtro	NPF	FPA				
				FIN	D	I	S	UK
(Máscara) EN 136	OxyPRO+ R9	P1	5	4	4	4	4	4
		P2	16	15	15	15	15	15
		P3	1000	500	400	400	500	40
(Filtros) EN 143:2000/A1:2006 EN 14387:2004+A1:2008		GasX	2000	500	400	400	500	20
		GasP1	5	4	4	4	4	4
		GasP2	16					
		GasP3	1000	400				20

Fator de proteção nominal
Número obtido a partir da percentagem máxima de entrada total de contaminantes permitida nas normas europeias relevantes para uma determinada classe de aparelhos de proteção respiratória. A relação entre o fator de proteção nominal e a entrada total de contaminantes pode expressar se da seguinte forma:

$$\text{Fator de proteção nominal} = \frac{100}{\text{permitted maximum percentage total inward leakage}}$$

O **FPA** (fator de proteção atribuído) é o nível de proteção respiratória que pode ser pode esperado, de forma realista, que seja obtido no local de trabalho por 95 % dos utilizadores com formação e supervisão adequadas que utilizam aparelhos de proteção respiratória em perfeitas condições e ajustados corretamente (é diferente para cada Estado).
O valor limite **(TLV)** de uma substância química é o nível a que se considera que um trabalhador pode estar exposto dia após dia durante a sua vida profissional sem efeitos adversos.
O valor do **FPA** multiplicado pelo **TLV** da substância representa a concentração de poluentes a qual um operador pode estar exposto mediante a utilização de um aparelho específico.

INSTRUÇÕES DE UTILIZAÇÃO

Verificação antes da utilização
Inspecione o seu respirador antes de qualquer utilização da máscara; as peças danificadas ou que não funcionem corretamente têm de ser substituídas antes de qualquer utilização.
Não utilize o devolva ao ser supervisor se:
1. O arnês para a cabeça estiver rasgado, cortado ou danificado de qualquer forma.
2. As fivelas ou patilhas flangeadas estiverem em falta, danificadas ou partidas.
3. A máscara facial estiver rachada, rasgada, torcida, suja ou apresentar buracos.
4. As juntas ou os diafragmas de inalação/exalação estiverem em falta, rasgados, danificados ou não colocados corretamente.
5. Os cartuchos estiverem no final da sua vida útil, rachados, danificados ou não colocados corretamente.
6. Qualquer outra peça de plástico ou borracha estiver rachada, torcida ou danificada

Colocação e verificação de ajuste
Coloque o arnês por atrás do pescoço e coloque o queixo no vedante facial.
Coloque a máscara sobre a cabeça e ajuste-a no rosto, certificando-
se de que a máscara interior se ajusta confortavelmente em volta do nariz e da boca.
Ajuste o arnês na parte posterior da cabeça para garantir que a máscara se adapta perfeitamente. Não aperte demasiado as cordas.

Verificação da suba pressão: Verifique se a máscara está perfeitamente ajustada cobrindo o suporte do filtro com as palmas das mãos e respirando fundo. A máscara deve aderir ao rosto e permanecer desta forma enquanto inspira.

Verificação da sobrepressão: Coloque a palma da mão sobre a entrada da válvula de exalação e exale suavemente. Se a máscara inchar suavemente, significa que está corretamente ajustada.
Estas verificações são necessárias para garantir que o vedante facial está corretamente ajustado. Caso isto não ocorra, aperte as correias ou ajuste a máscara no rosto. Em seguida, proceda novamente à verificação até a máscara estar corretamente ajustada.

Montagem
Escolha os filtros de acordo com o tipo de contaminante. Para uma utilização correta dos filtros, consulte o manual do utilizador que acompanha o filtro. Aparafuse os filtros aos conectores, certificando-se de que a vedante na parte inferior dos orifícios está em contacto. Caso verifique a existência de qualquer característica do contaminante (odor, sabor, irritação) ou tenha dificuldade em respirar, abandone a área imediatamente.

Remoção
Quanto tiver terminado o trabalho, remova a máscara aliviando as correias inferiores do elemento da cabeça e retirando-a do queixo num movimento ascendente.

INSPEÇÃO E MANUTENÇÃO

Esta máscara tem uma validade de 10 anos a contar da data de fabrico, que poderá ser determinada examinando a roda de data situada na parte superior do corpo da máscara exterior.
Contudo, deverá inspecionar os componentes da máscara regularmente a fim de garantir que funcionam corretamente.

Trabalho a realizar	Antes de qualquer utilização	Após de qualquer utilização	Anualmente
Teste visual e funcional	x		
Limpeza e desinfeção		x	
Substituição do disco da válvula de inalação			x
Substituição do disco da válvula de exalação			x
Substituição do disco da válvula de inalação			x

CUIDADOS

Siga as instruções de limpeza e manutenção do seu respirador. Tenha especial cuidado com quaisquer contaminantes depositados na máscara. Todas as operações de limpeza devem ser realizadas em áreas seguras. Não limpe o respirador com solventes. A limpeza com solventes pode degradar alguns componentes do respirador e reduzir a eficácia. Utilize exclusivamente este procedimento para limpar e desinfetar a máscara. 1. Remova a máscara interior e os filtros. **2.** Limpe a máscara facial submergindo-a em água a uma temperatura máxima de 40°C, e esfregue-a com uma escova suave até estar limpa. Se necessário, adicione detergente neutro. Não utilize produtos de limpeza com landine ou outros óleos. **3.** Se for necessário, proceda à sua desinfeção, utilize uma solução de um desinfetante comum. **4.** Seque a máscara com um pano limpo e macio ou deixe que seque naturalmente. **5.** O respirador limpo deve ser guardado num local afastado de áreas contaminadas quando não estiver a ser utilizado.

MARCAÇÃO

A máscara completa OxyPro+ R9 contém as seguintes informações:
Fabricante: OXYLINE Sp. z o. o.
Modelo: Mod. OxyPro+ R9
Classe:
«L1» para utilização geral
Data de fabrico: (Tipo de relógio: mês e ano)
Norma europeia: EN 136:1998
Certificação: CE 0161

AVERTISMENTS E LIMITAÇÕES DE UTILIZAÇÃO

• A máscara facial completa OxyPro+ R9 está equipada com uma ligação de rosca normalizada EN 148-1, • pelo que só deve ser utilizada com filtros certificados que tenham uma rosca normalizada deste tipo.
• A máscara completa OxyPro+ R9 foi concebida para utilizar apenas oxigénio. Só pode ser utilizada com filtros em áreas onde a concentração de oxigénio seja > 19,5 % por vol. (este limite pode variar em função dos regulamentos nacionais). • A máscara completa OxyPro+ R9 não deve ser utilizada em espaços restritos (por exemplo, cisternas, túneis etc.) onde haja o perigo de contaminação de gases pesados dispersores de oxigénio (por ex., Dióxido de carbono). • Devem ser tomadas precauções quando este equipamento for utilizado em ambientes explosivos ou atmosferas enriquecidas com oxigénio. •Não utilize para proteção respiratória contra contaminantes atmosféricos cujas propriedades não permitam ou tornem a sua deteção difícil, sejam desconhecidos ou representem perigo imediato para a vida e para a saúde ou contra produtos químicos que produzam calor de reação com filtros químicos. • A máscara completa OxyPro+ R9 não deve ser utilizada caso o ambiente ou a contaminação sejam desconhecidos, em caso de dúvida, devem ser utilizados respiradores de isolamento, que funcionam de forma independente em relação à atmosfera. •Abandone a área de trabalho imediatamente, verifique a integridade dos respiradores e substitua as peças se: **a)** as peças ficarem danificadas **b)** tiver dificuldade em respirar **c)** ficar com tonturas ou qualquer outro tipo de desconforto **d)** sentir o sabor ou o odor dos contaminantes ou ocorrer uma irritação. • Para utilizar a máscara com filtros de gás e de partículas, respeite as orientações e limitações de utilização indicadas nas instruções relevantes do fabricante. • Nunca modifique ou altere este aparelho. • A norma EN 136 de referência não requer qualquer teste de permeação de produtos químicos. Na presença de produtos químicos particularmente agressivos, não se garante a não-permeabilidade aos referidos poluentes, pelo que a sua utilização está proibida. •Deve ser utilizado apenas por pessoal qualificado e com formação. •Quando não estiver a utilizar este aparelho, guarde-o num recipiente fechado, longe de áreas contaminadas. • É possível que a barba, patilhas grandes ou hastes de óculos interfiram com a aderência da máscara aoroste e possam provocar fuga de ar. Não deve ser utilizada nestas circunstâncias; caso contrário o utilizador será responsável por qualquer dano que possam ocorrer devido a utilização incorreta.

RESULTADOS

Os resultados obtidos nos ensaios técnicos destinados a determinar os níveis ou classes de proteção dos EPI são:
Resistência à temperatura: Satisfatório
Inflamabilidade: Satisfatório
Arnês de cabeça: Satisfatório
Ligações: Satisfatório
Visor: Satisfatório
Lente e visor: Satisfatório
Válvulas de inalação e exalação: Satisfatório
Hermeticidade: Satisfatório
Teor de dióxido de carbono: 0,70 %
Resistência à inalação

	30 l/min fluxo contínuo: 0,25 mbar
	95 l/min fluxo contínuo: 0,85 mbar
	160 l/min fluxo contínuo: 1,85 mbar
	160 l/min fluxo contínuo: 2,00 mbar

Resistência à exalação
Fuga para dentro: Satisfatório
Campo de visão: Satisfatório
Binocular: 94,4 %
Total: 72%
PIKT: 1. Prazo de validade **2 .** Armazenar em locais com umidade relativa inferior a 75%. **3.** Temperatura de armazenamento de -20°C a +70°C. **4.** Antes de usar, leia as instruções. **5.** Data de produção. **6.** Código de referência do produto
RYC 1. Nomenclatura de peças

RO PROSPECT INFORMATIV PENTRU MASCĂ DE FAȚĂ OxyPRO+ R9

Acest produs a fost creat conform Regulamentului (UE) 2016/425 și a normei armonizate EN 136:1998
Organismul de Control Notificat inscăricat cu efectuarea controlului CE de tip:
AITEX Organismo de control nº 0161 Carretera Banyeres, nº 10, 03802 Alcoy, Alicante (España)
Organism care intervine în controlul producției (Modulul C2):
AITEX Organismo de control nº 0161 Carretera Banyeres, nº 10, 03802 Alcoy, Alicante (España)
Declarație de conformitate: www.oxyline.eu

APLICAȚII
Masca de protecție respiratorie OxyPRO+ R9 este destinată special pentru utilizarea cu orice filtru certificat echipat cu un adaptor standard EN 148/1 Masca de față completă OxyPRO+ R9 este clasificată conform normei EN 136:1998 în clasa 3 și este compusă din:
- Sigiliu facial realizat din cauciuc
- Mască interioară din cauciuc termoplastic
- Ham pentru cap realizat din cauciuc termoplastic
- Conector filtru din PA (poliamida)
- Vizor turnat în policarbonat
- Suport supapa de expirație din PA

FACTOR DE PROTECȚIE NOMINAL

Factorii de protecție nominal și presorii sunt:

Standard	Descriere	Clasa filtrului	NPF	APF				
				FIN	D	I	S	UK
(mască) EN 136	Mod. Mască de față completă OxyPRO+ R9	P1	5	4	4	4	4	4
		P2	16	15	15	15	15	15
		P3	1000	500	400	400	500	40
(filtre) EN 143:2000/A1:2006 EN 14387:2004+A1:2008		GasX	2000	500	400	400	500	20
		GasP1	5	4	4	4	4	4
		GasP2	16					
		GasP3	1000	400				20

Factor de protecție nominal
Este un number rezultat din procentul maxim de scurgere totală activă permisă în standarde europene relevante pentru o anumită clasă de proiectare a aparatelor de protecție respiratorie. Relația dintre factorul de protecție nominală și scurgerea totală spre interior poate fi exprimat după cum urmează:

$$\text{Factor de protecție nominal} = \frac{100}{\text{procent maxim permis de scurgere către interior}}$$

APF (factorul de protecție presori) reprezintă nivelul de protecție respiratorie care poate fi așteptat în mod realist să fie atins la locul de muncă de 95% din utilizatorii instruiți în mod adecvat și supravegheați, care poartă dispozitive de protecție respiratorie funcționale și montate corect (valoarea se diferă în funcție de zona geografică).
Valoarea limită de prag (**TLV**) a unei substanțe chimice reprezintă nivelul la care se consideră că un lucrător poate fi expus zilnic pe durata vieții active fără efecte adverse.
Valoarea **APF** înmulțită cu valoarea **TLV** a substanței dă concentrația de poluanți la care poate fi expus un operator care poartă un anumit dispozitiv.

INSTRUCȚIUNI DE UTILIZARE

Verificare înainte de utilizare
Verificați masca de presire înainte de utilizare; componentele defectuoase sau deteriorate trebuie înlocuite înainte de orice utilizare. Nu folosiți masca și informați-vi supervizorul dumneavoastră dacă:
- Barba, percinii lungi sau brațele ochelarilor pot afecta aderența măștii la față și pot provoca scurgere aerului. În aceste situații nu trebuie purtată masca, iar în caz contrar purtătorul va fi responsabil pentru orice daune care ar putea fi cauzate de utilizarea necorespunzătoare a măștii.

SPECIFICAȚII I PERFORMANȚĂ

Performanțele obținute în cadrul testelor de laborator pentru verificarea gradului sau tipului de protect al EIP sunt următoarele:
Rezistență la căldură: Satisfăcător
Inflamabilitate: Satisfăcător
Benzi pentru cap: Satisfăcător
Conexiuni: Satisfăcător
Vizor: Satisfăcător
Oculare și vizor: Satisfăcător
Supape de inspirație și expirație: Satisfăcător
Etanșeitate la aer: Satisfăcător
Conținut de dioxid de carbon: Satisfăcător
Rezistență respiratorie la inhalare la debit continuu de 30 l/min: 0,25 mbar

	debit continuu 95 l/min: 0,85 mbar
	debit continuu 160 l/min: 1,85 mbar

Rezistență respiratorie la exhalare la debit continuu 160 l/min: 2,00 mbar
Infiltrație interioară: Satisfăcător
Câmp vizual: Satisfăcător
Binocular: 94,4 %
Total: 72%
PIKT: 1. Data expirării **2 .** Depozitați în spații cu umiditate relativă sub 75%. **3.** Temperatura de depozitare de la -20°C la +70°C. **4.** Înainte de utilizare vă rugăm să citiți instrucțiunile. **5.** Data producției. **6.** Codul de referință al produsului
RYC 1. Nomenclatura pieselor

RU ИНФОРМАЦИОННЫЙ БЮЛЛЕТЕНЬ К МАСКЕ ДЛЯ ЛИЦА OxyPRO+ R9

Этот продукт был разработан в соответствии с Регламентом (ЕС) 2016/425 и гармонизированным стандартом EN 136:1998.
Уполномоченный контрольующий орган, ответственный за типовой экзамен ЕС:
AITEX Organismo de control nº 0161 Carretera Banyeres, nº 10, 03802 Alcoy, Alicante (Испания)
Орган, осуществляющий контроль над производством (Модуль С2):
AITEX Organismo de control nº 0161 Carretera Banyeres, nº 10, 03802 Alcoy, Alicante (Испания)
Декларация соответствия: www.oxyline.eu

ПРИЛОЖЕНИЯ
Полнолицевую маску OxyPRO+ R9 можно использовать в условиях, когда требуется защита глаз и дыхания. Маска для лица OxyPRO+ R9 предназначена для использования с любыми сертифицированными. Фильтр оснащен стандартным адаптером EN148/1.
Полнолицевое OxyPRO+ R9 классифицируется в соответствии со стандартом EN 136:1998 в класс 3 и состоит из
- Лицевое уплотнение из резины.
- Внутренняя маска изготовлена из термопластической резины.
- Головная оголовьем из термопластической резины.
- Соединитель фильтра из PA (полиамида)
- Козырек

Delo, ki ga je treba opraviti	Pred vsako uporabo	Po vsaki uporabi	Vsako leto
Vizualni in funkcionalni test	x		
Čiščenje in dezinfekcija		x	
Zamenjajte kolut vetrnih notranje maske			x
Zamenjajte plošče ventila za izdih			x
Zamenjajte disk inhalacijskega ventila			x

SHRANJEVANJE
Ko obrazne maske OxyPRO+ R9 ne uporabljate, jo shranite v originalno vrečko in shranite stran od kontaminiranega območja, neposredno sončne svetlobe, maščobe, vlage (<75% vlažnosti) in ekstremnih temperatur (hranite v območju od 10 do + 70°C). Prepričajte, da nepopolnjena maska ostane v odprem stanju dolgo časa. Shranjevanje pod pogoji, ki jih ne priporoča proizvajalec, lahko vpliva na rok uporabnosti.

ČIŠČENJE IN RAZKUŽEVANJE
Očistite maske po vsaken delovnem dnevu in jo shranite v torbici. Posebej bodite pozorni na morebitne onesnaženje, ki so nastali na maski. Vsi postopki čiščenja morajo potekati na varnih območjih. Respiratorja ne čistite s topili. Čiščenje s topili lahko poškoduje nekatere komponente respiratorja in zmanja učinkovitost respiratorja. Uporabljate izključno ta postopek za čiščenje in razkuževanje maske. 1.Odstranite notranjo masko in filter. 2. Očistite obrazni ščit kas, da ga postopite v vodo s temperaturo, ki ne presega 40 °C, in dopustite z mehko krtačo, dokler ni čisto. Po potrebi dodajte nevtralni detergent. Ne uporabljate čistil, ki vsebujejo lanolin ali drugo olja. 3.Ce je potrebno razkuževanje, uporabite ustrezno obličajeno razkuševa. 4. Maske posušite z mehko, čisto krpo ali jo posušite naravno. 5. Očiščen respirator je treba shraniti stran od kontaminiranih območij, ko ni v uporabi.

OZNAČEVANJE
Celoobrazna maska OxyPRO+ R9 vsebuje naslednje informacije:
Proizvajalec: OXYLINE Sp. z o. o.
Model: Mod. OxyPRO+ R9
Razred:
"CL3" za poseben uporabo
Datum izdelave: (lip um: mesec in leto)
Evropski standard: EN 136:1998
Certifikacije: CE0161

OPOZORILO IN OMEJITVE UPORABE
• Celoobrazna maska OxyPRO+ R9 je opremljena s standardizira navojnim priključkom EN 148-1, 2, zato se sme uporabljati samo s certificiranimi filtri, ki imajo tak standardizirani navoj. • Celoobrazna maska OxyPRO+ R9 ne dosegajo kriterijev za izolacijo obraza. Uporabljajte ustrezne ukrepe, kjer je koncentracija kisika > 19,5 % vol. (ta meja se lahko razlikuje glede na nacionalne predpise). • Celoobrazne maske OxyPRO+ R9 ne smete uporabljati v omejenih prostorih (npr. cisterne, tunel) zaradi pomanjkanja kisika ali prisotnosti telesnih plinov, ki zapodvajajo kisik (npr. ogljikov dioksid). • Pri uporabi te opreme ne pozabite na omejitve okoljih ali v atmosferah, obogatenih s kisikom, morate biti previdni. • Ne uporabljajte za zaščito dihal pred atmosferskimi kontaminanti, ki imajo slabe opozorilne lastnosti ali so nevarni tako nevarni za življenje in zdravje, ali pred kemikalijami, ki pozročajo vzoko toplote reakcije s kemičnim filtri. • Celoobrazne maske OxyPRO+ R9 ne smete uporabljati, če okolje in kontaminacija nista znana. V primeru dvoma je treba uporabiti izolacijske respiratorje, ki delujejo neodvisno od atmosfere. • Takoj zapustite delovno območje, prenehajte celotnost respiratorjev in zamenjajte dele, (ir. a) se deli poškodujejo ali postane dihanje oteženo ci se pojavi omotica ali druga stika di okusite ali vonjate kontaminante ali se pojavi draženje. • Pri uporabi s filtri za pline in delce upoštevajte navodila in omejitve uporabe, navedene v ustrezni navodilih proizvajalca. • Nikoli ne spreminjajte ali izmenjujte te naprave. • Referenčni standard EN 136 ne zahteva preskusa kemične prepustnosti. V prisotnosti posebej agresivnih kemikalij ni zagotovljena nepropustnost za tvorstva onesnaževala in je uporaba prepovedana. • Samo za uporabo s strani usposobljenega in kvalificiranega osebja. • Ko naprave ne uporabljate, jo hranite v zaprti posodi stran od onesnaženih območij. • Brade, dolge zalizce ali stebla očal lahko motijo ospiren maska ne obeza in lahko pozročiju uhajanje zraka. Ne uporabljajte v takihih okoliščinah, sicer bo uporabnik odgovoren za morebitno škodo, ki bi jo lahko povzročila nepravilna uporaba.

SPECIFIKACIJA ZMOGLJIVOSTI
Učinkovitost, dosežena v laboratorijskih testih za preverjanje stopnje ali vste zaščite OZD, je:
Toplota odpornost: zadovoljiva
Vnetljivost: zadovoljiva
Naglavni trakovi: zadovoljiva
Povezave: zadovoljive
Vizir: zadovoljivo
Okular in vizir: zadovoljivo
Ventila za izdih in izdih: zadovoljivi
Zaskotnost: zadovoljiva
Vsebnost ogljikovega dioksida: zadovoljiva
Odpornost pri vdihavanju: 30l/min zraki pretok: 0,25mbar
95l/min zraki pretok: 0,85mbar
160l/min zraki pretok:1,85mbar
Dihalni upor pri izdihu: 160l/min zraki pretok: 2,00mbar
Notranje prostornine: zadovoljivo
Vidno polje: zadovoljivo
Daljnogled: 94,4 %
Skupaj: 72 %
PIKT: 1. Rok uporabnosti **2.** Hraniti v prostorih z relativno vlažnostjo pod 75%. **3.** Temperatura skladiščenja od -20°C do +70°C. **4.** Pred uporabo preberite navodila. **5.** Datum izdelave. **6.** Referenčna koda izdelka
RYC 1. Nomenklatura delov

SQ FLETË INFORMACIONI PËR MASKËN E FYTYRËS OxyPRO+ R9

Ky produkt është projektuar në përputhje me Rregulloret (BE) 2016/425 dhe standardin e harmonizuar EN 136:1998.
Organi i njoftuar i kontrollit përgjegjës për provimin e tipit të BE-së:
AITEX Organizmi i kontrollit n°0161 Carretera Banyeres, nr 10, 03802 Alcoy, Alicante (Espanja)
Tipi që ndërtojmë në kontrollin e prodhimit (Moduli C2):
AITEX Organizmi i kontrollit n°0161 Carretera Banyeres, nr 10, 03802 Alcoy, Alicante (Espanja)
Deklarata e konformitetit: www.oxyline.eu
APLIKACIONET
Maska e plotë e fytyrës OxyPRO+ R9 mund të përdoret në kushte ku kërkohet mbrojtje si për syrë ashtu edhe për frymëmarrjen. Maska e fytyrës OxyPRO+ R9 është projektuar posaçërisht për përdorim me çdo lloj certifikatë.
Filtri i pajisur me një përshtatës standard EN148/1.
Fytyra e plotë OxyPRO+ R9 klasifikohet sipas standardit EN 136:1998 në klasën 3 dhe përdhet nga
- Vula e fytyrës e bërë në gome
- Maskë e brendshme e bërë në gome termoplastike
- Parzmore e koklës e bërë nga gome termoplastike
- Lidhës filtri i bërë nga PA (poliamid)
- Vizor i dendësur në polikarbonat
- Mbështetëse e valvulës së daljes së bërë në PA

FAKTORI EMRI MBROJTËS
Faktorët nominalë të mbrojtjes dhe faktorët e caktuar të mbrojtjes janë:

Standard	Përshkrim	filtër	NSF	TSF					
				FIN	D	I	S	UK	
(Maska) EN 136	Modeli i maskës së plotë	P1	5	4	4	4	4	4	
		P2	16	15	15	15	15	15	
		P3	1000	500	400	400	500	40	
(Filtrës) EN 143:2000/A1:2006 EN 14387:2004+A1:2008	Të fytyrës OxyPRO+ R9	GasX	2000	500	400	400	500	20	
		GasX P1	5	4	4	4	4		
		GasX P2	16						
		GasX P3	1000	400				20	

Faktori nominal i mbrojtjes
Numri që njeh nga përpunda maksimale e njëjtëjes totale të brendshme të lejuar në standardet përkatëse evropiane për një klasë të caktuar të pajisjes mbrojtëse të fytyrëmarjes. Marrëdhënia midis faktorit nominal të mbrojtjes dhe njëjtëjes totale të brendshme mund të shprehet si me poshtë:

$$\text{Faktori nominal i mbrojtjes} = \frac{100}{\text{Përqindja maksimale e lejuar totale në njëjtëjet e reparit}}$$

APF (faktori i caktuar i mbrojtjes) është niveli i mbrojtjes së fytyrëmarjes që realizohet mund të jetë i arritur në vendin e punës nga 95% e punëtorëve të trajnuar dhë të mbikëqirur siç duhet dhë njëjtë dhë njëjtë pajisje mbrojtëse respiratore funksionale dhë të pajisur siç duhet (shtë e ndryshme për çdo shtet). Vlera kufitare e grupit (TLV) e një substance kimike është një nivel në të cilën besohet se një punëtor mund të ekspozohet dëit pas dite për një jetëgjatësi pune pa efekte njëmëndëshme.
Vlera **APF** e shumëzuar me **TLV** të substancës jep përqendrimin e ndotësve nëaj të cilëve një operator mund të ekspozohet duke vesheur një pajisje specifike.

UDHËZIME PËR PËRDORIM
Kontrollimi para përdorimit
Inspektoni respiratorin tuaj gjëpara çdo përdorimi të maskës; njësitë e dëmtuara ose të dëmtuara duhet të zëvendësohen gjëpara çdo përdorimi. Mos vishni dhe kthehuni te mbikëqiresi juaj nëse: **1.** Parzë e koklës shtë grisur, prerë ose dëmtuar në çdënë mënyrë. **2.** Kopsat ose skedat me fllanxha mungojnë, janë dëmtuar ose thyer. **3.** Fjesa e fytyrës shtë e dëmtuar e grisur, e dëmtëmëdëmë, e ndotur ose ka vinë. **4.** Diafragmat dhe/ose guamicionet e mbajtësit/ fryëmëarmës mungojnë, janë të grisura, të dëmtuara ose nuk janë vendosur siç duhet. **5.** Fishekët janë në fund të jetës së tyre të shëribimit, të cara, të dëmtuara ose të paveshëzuara siç duhet. **6.** Çdo pjesë tjetër plastike ose gome shtë e plasaritur, e shtrëmbëruar ose e dëmtuar.
Kontrolli i vesheës dhe përshtatës
Inspektoni parzmorën para çdë përdorimi të maskës; njësitë e dëmtuara ose të dëmtuara duhet të zëvendësohen njëpara çdë përdorimi. Mos vishni dhe kthehuni te mbikëqiresi juaj nëse: **1.** Parzë e koklës shtë grisur, prerë ose dëmtuar në çdënë mënyrë. **2.** Kopsat ose skedat me fllanxha mungojnë, janë dëmtuar ose thyer. **3.** Fjesa e fytyrës shtë e dëmtuar e grisur, e dëmtëmëdëmë, e ndotur ose ka vinë. **4.** Diafragmat dhe/ose guamicionet e mbajtësit/ fryëmëarmës mungojnë, janë të grisura, të dëmtuara ose nuk janë vendosur siç duhet. **5.** Fishekët janë në fund të jetës së tyre të shëribimit, të cara, të dëmtuara ose të paveshëzuara siç duhet. **6.** Çdo pjesë tjetër plastike ose gome shtë e plasaritur, e shtrëmbëruar ose e dëmtuar.
Kontrolli i vesheës dhe përshtatës
Vendosni parzmorën para çdë vënë dore. Vendosni pëllëmbën e dorës mbi kutinë e valvulës së njësimjes dhe mbani butësisht. Nëse maska frymë lehtë, shtë marrë një përshtatje e dëmë. Kërto kontrollë jakë të mënjëjëm me fjesë së tigurës ose mënë e fytyrës ti jetë montuar siç duhet. Nëse nuk ndihë, shtëmëgjë mpat ose njëqëllimi maskës mbi fytyrë. Pastaj përsëritni kontrollin dërisa përshtatja ti jetë e përsuar.
Montimi
Njëqëllimi fiksat sipas llojit të ndotësit. Për një përdorim korrekt të fitlave, kontrolloni manualin e përdoruesit të bashkangjitur filtrit. Vidhosni filtrat te lidhësit duke sigurur që vula në fund të vrimave të ketëkontaktimit Nëseshëndonjëkaratekristëndotësitëfitë,shënojëmëkëtë,sikëtë,aarin)sondonjëritjëmënjëzëstesë e fytyrëmarrjes, larjënonjëmënjëherë nga zona.
Dalja
Kur të keni përfunduar punën, hiqni maskën duke lirsur mpat e poshtëm në kokë dhe duke e tërheqë atë nga mjekra larë.
INSPEKTIMI DHE MIRËMBAJTJA
Kjo maskë ka një datë skadence prej 10 vjetësh nga data e prodhimit, e cila mund të përcaktohet duke shcaminuar rreshtin e datës në njësim e njëjtëmë të trupit të njëjtëmë të maskës.
Sidoqoftë, duhet të inspektoni rregullisht përbërësit e maskës për t'u siguruar që ato funksionojnë siç duhet.

Puna që duhet kryer	Para çdo përdorimi	Pas çdo përdorimi	Çdo një vit
Test vizual dhe funksional	x		
Pastrim dhe dezinfektim		x	
Zëvendësoni dollarët e valvulës së			x
brendshme të maskës			
Zëvendësoni dollarët e valvulës së njëjtëmë			x
Zëvendësoni dollarët e valvulës së thëjtë			x

RUAJTJA
Kur nuk e përdorësh maskën për fytyrën OxyPRO+ R9, vendosesë në çantën originale dhe njaqësi larg nga zona e kontaminuar, rrezet e diellit direkte, ynësyat, lagësësia (<75% lagësësh) dhe temperaturat ekstreme (nuni brenda intervalit 10 deri + 70°C). Një maskë e njaqësur siç duhet, e paqëndrë e gjendje e njëjtë dë një periudhë të gjatë njaqësie. Ruajtja në kushte të ndryshme nga ato rekomandohen nga prodhuesi mund të ndikojë në datën e skadencës.
PASTRIMI DHE DEZINFEKTIMI
Pastroni maskën pas çdo dite pune dhe mbajeni në çantën e saj. Kini kujdes të veçantë për çdo ndotës të depozitur në maskë. Të gjitha operacionet e pastrimit duhet të kryhen në zona të sigurta. Mos e pastroni respiratorin me tretës. Pastrimi me tretës mund të degradojë disa komponentë të respiratorit dhe të së ëëë