Nieprzestrzeganie niniejszej instrukcji może stworzyć zagrożenie dla życia i zdrowia, a także może rzutować na poprawną pracę całej rolety. Zaleca się postępowanie zgodne z instrukcją obsługi.
Napędy kompatybilne są ze wszystkimi urządzeniami systemu YOODA SMART HOME.

Napędy typu CE/S to napędy z dwukierunkową komunikacją.

Produkt jest zgodny z dyrektywą 2014/53/UE. Pełny tekst deklaracji zgodności UE jest dostępny na następującej stronie internetowej: sukcesgroup.pl

1. DANE TECHNICZNE

Napędy typu CE/S to napędy z dwukierunkową komunikacją oraz odbiornikiem radiowym, które umożliwiają bezprzewodowe sterowanie za pomocą pilota. Przeznaczone są do zautomatyzowania pracy rolet zewnętrznych i wewnętrznych. Posiadają elektroniczne wyłączniki krańcowe, które programowane są za pomocą pilota. Napęd może być zasilany z akumulatora 12 V. Napędy typu CE/S kompatybilne są ze wszystkimi nadajnikami marki YOODA SMART HOME.

1. Pamięć odbiornika radiowego:
do 10 nadajników

2. Maksymalny czas nieprzerwanej pracy:
6 min.

3. Zasilanie:
12 V DC

4. Temperatura pracy:
od -20°C do 65°C

5. Stopień ochrony:
IP 44

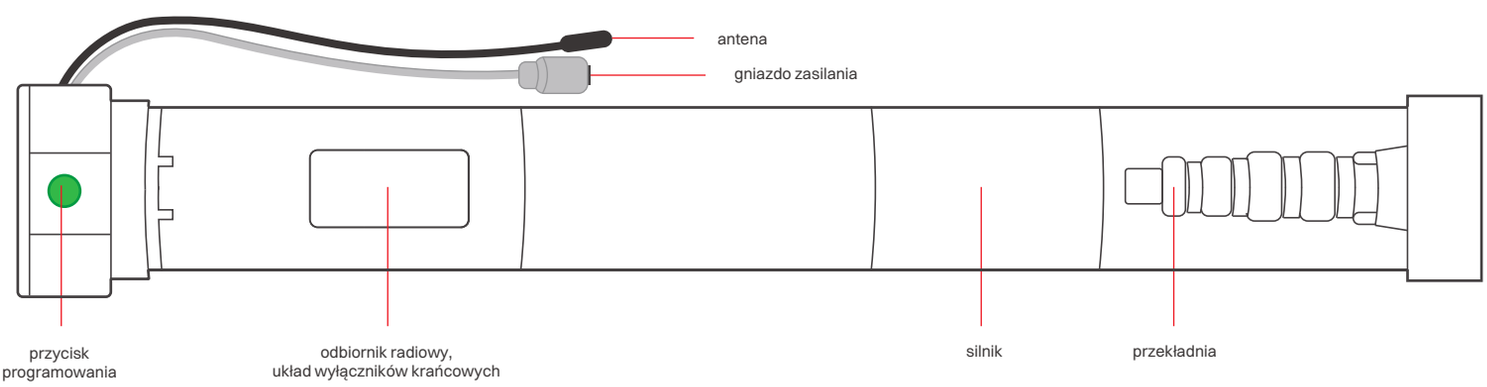

FUNKCJE PRZYCISKU PROGRAMOWANIA:

1. Sterowanie krok po kroku.
Krótkie wciśnięcie przycisku programowania przez ok 1 s. steruje napędem krok po kroku.
2. Parowanie pilotów.
Wciskamy i przytrzymujemy przycisk programowania przez 2 s. Po wykonaniu ruchu góra/dół puszczamy przycisk, napęd wyda sygnał dźwiękowy. Napęd znajduje sie w trybie programowania pilota.
3. Blokada sygnału radiowego
Wciskamy i przytrzymujemy przycisk programowania przez 6 s. Po wykonaniu dwóch ruchów góra/dół puszczamy przycisk, napęd wyda dwa sygnały dźwiękowe. Napęd nie odbiera sygnałów radiowych z pilota. Aby wyłączyć funkcję blokady, należy na krótko wcisnąć przycisk programowania lub wyłączyć zasilanie.
4. Zmiana kierunku
Wciskamy i przytrzymujemy przycisk programowania przez 10 s. Po wykonaniu trzech ruchów góra/dół puszczamy przycisk, napęd wyda trzy sygnały dźwiękowe. Kierunek pracy napędu został zmieniony.
5. Ustawienia fabryczne
Wciskamy i przytrzymujemy przycisk programowania przez 14 s. Po wykonaniu czterech ruchów góra/dół puszczamy przycisk, napęd wyda cztery sygnały dźwiękowe. Ustawienia fabryczne zostały przywrócone.

3. MONTAŻ NAPĘDU W RURZE NAWOJOWEJ

Napęd należy montować w miejscach zabezpieczonych przed wpływem niekorzystnych warunków atmosferycznych.

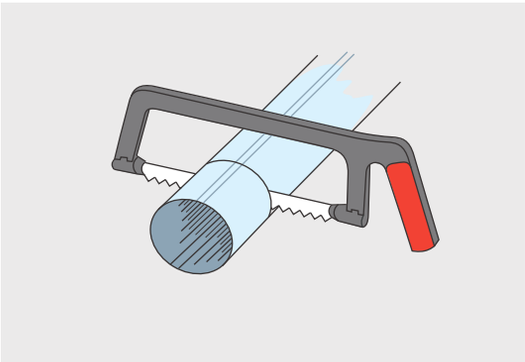

1. Przycinamy rurę nawojową na odpowiednią długość.

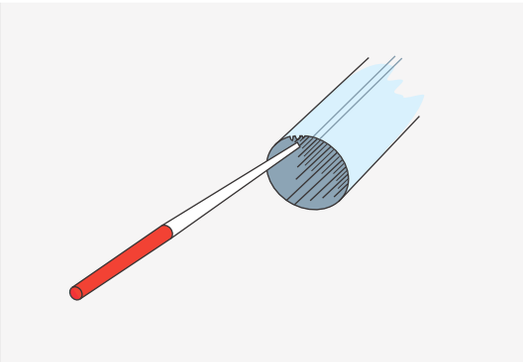

2. Usuwamy opiłki i zadziory z krawędzi rury nawojowej.

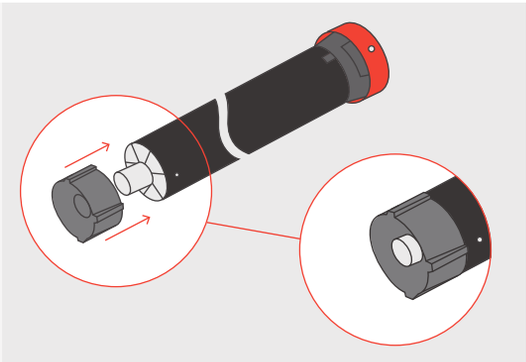

3. Montujemy adaptację na napędzie.

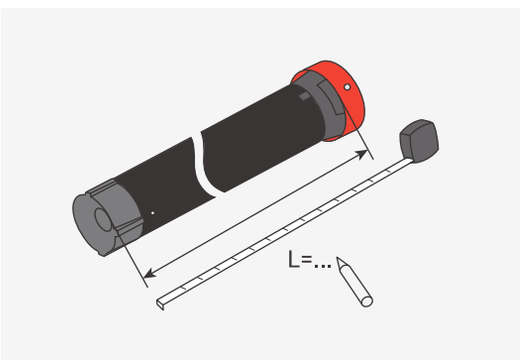

4. Mierzymy długość L między wewnętrzną krawędzią głowicy, a końcówką zabieraka.

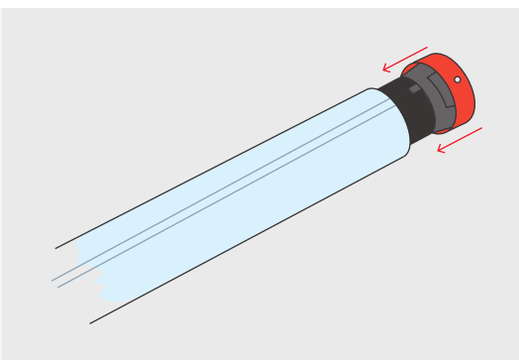

5. Wsuwamy napęd do rury nawojowej tak, aby krawędź rury nawojowej przylegała do wewnętrznej krawędzi głowicy.

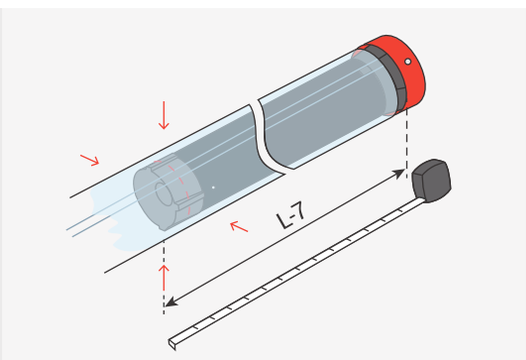

6. Mocujemy rurę nawojową do zabieraka, za pomocą czterech wkrętów lub nitów, umieszczonych w odległości L-7 mm od wewnętrznej krawędzi głowicy.

4. ZASILANIE ZEWNĘTRZNYM AKUMULATOREM

1. Do napędu można podłączyć dedykowany akumulator 12 V.
2. Napięcie zasilające napęd to 12 V DC.
3. Przed pierwszym użyciem należy naładować podłączony akumulator.
4. Podczas pracy silnik zatrzyma się, gdy napięcie spadnie poniżej 8,0 V i wznowi pracę, gdy napięcie przekroczy 8,5 V.
5. Gdy napięcie spadnie poniżej 7,0 V sygnał dźwiękowy w napędzie zostanie wyłączony. Sygnały dźwiękowe będą aktywne, gdy napięcie będzie większe niż 7,5 V.
6. Jeżeli napięcie baterii jest poniżej 10 V, podczas pracy napędu włączy się 10 razy sygnalizacja dźwiękowa informując o niskim naładowaniu akumulatora.

5. ZASIĘG

Zasięg podawany przez producenta jest wartością zmienną, zależną od warunków panujących w środowisku, w którym urządzenie pracuje. Wpływ na zasięg mają takie czynniki jak konstrukcja budynku, zakłócenia sygnału generowane przez inne urządzenia itp.

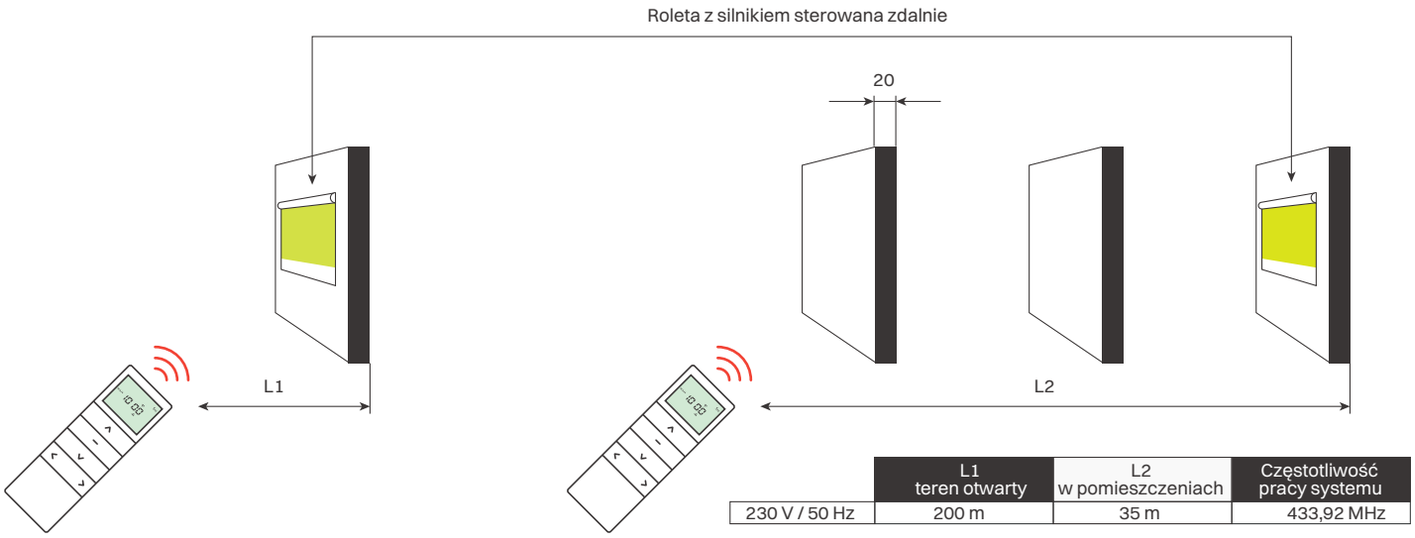

	L1 teren otwarty	L2 w pomieszczeniach	Częstotliwość pracy systemu
230 V / 50 Hz	200 m	35 m	433,92 MHz

6. PROGRAMOWANIE PIERWSZEGO NADAJNIKA

1. Dłuższa niż 10 sekund przerwa, między kolejnymi wciśnięciami przycisku, spowoduje automatyczne wyjście z trybu programowania bez wprowadzonych zmian.
2. Jeżeli położenia krańcowe nie są ustawione, programowanie pierwszego nadajnika skutkuje usunięciem z pamięci wcześniej zaprogramowanych nadajników.

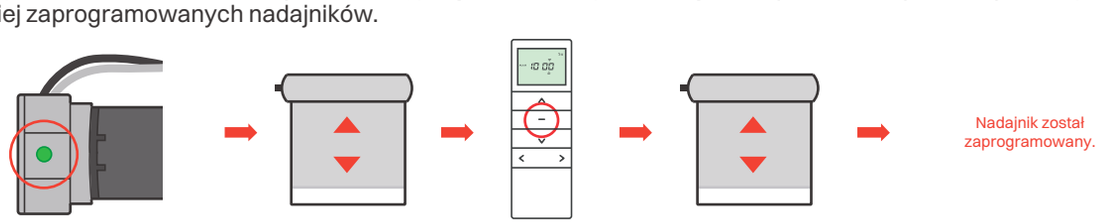

Włączamy zasilanie lub naciskamy przycisk programowania na głowicy (przez 2 sek.), gdy zasilanie jest włączone.

Roleta wykona krótkie ruchy góra/dół. Napęd wyda dźwięk.

Wciskamy i przytrzymujemy przez 2 sekundy przycisk STOP na pilocie.

Roleta wykona dwa krótkie ruchy góra/dół. Napęd wyda kilka krótkich sygnałów dźwiękowych.

7. ZMIANA KIERUNKU PRACY NAPĘDU

SPOSÓB NR 1:
Zmiana kierunku pracy napędu tą metoda możliwa jest jedynie przed zaprogramowaniem położeń krańcowych.

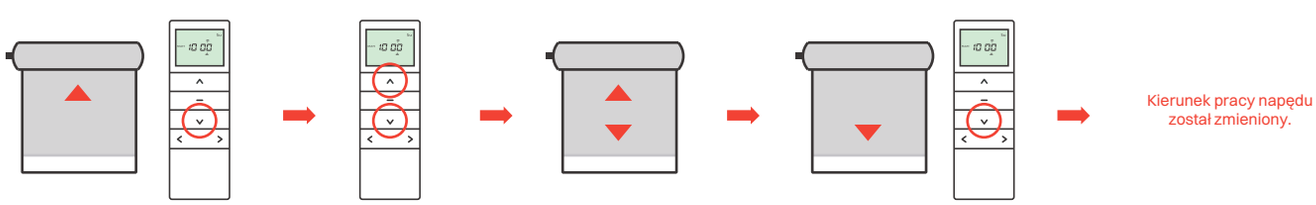

Klawisz DÓŁ steruje podnoszeniem rolety.

Jednocześnie wciskamy i przytrzymujemy przez 2 sekundy przyciski GÓRA oraz DÓŁ

Roleta wykona krótkie ruchy góra/dół.

Klawisz DÓŁ steruje opuszczeniem rolety.

SPOSÓB NR 2:

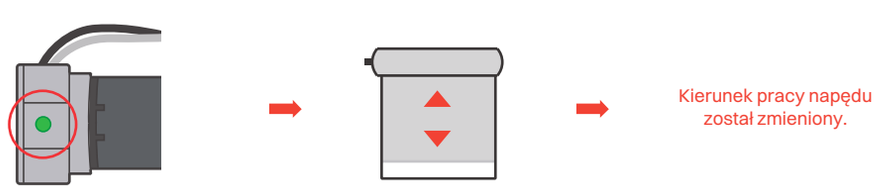

Wciskamy i przytrzymujemy przez 10 sekund przycisk programowania na głowicy napędu.

Po wykonaniu trzech ruchów góra/dół puszczamy przycisk, napęd wyda trzy sygnały dźwiękowe.

8. PROGRAMOWANIE POŁOŻEŃ KRAŃCOWYCH

1. Jeżeli położenia krańcowe nie są ustawione, napęd znajduję się w trybie impulsowym.
2. Przytrzymanie przycisku GÓRA lub DÓŁ powyżej 2 sekund spowoduje ciągłą pracę napędu.
3. Dłuższa niż 2 min. przerwa, między kolejnymi wciśnięciami przycisku, spowoduje automatyczne wyjście z trybu programowania bez wprowadzonych zmian.

A. GÓRNE POŁOŻENIE KRAŃCOWE:

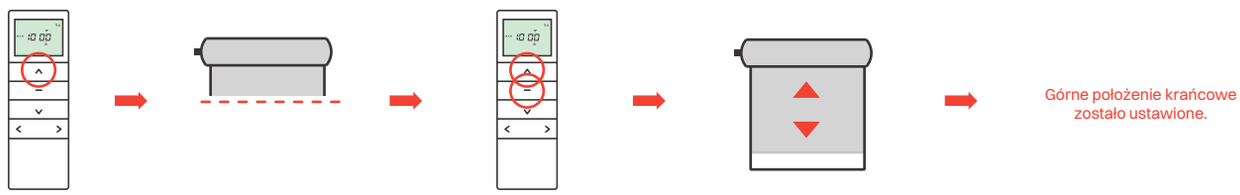

Wciskamy przycisk GÓRA.

Zatrzymujemy napęd w górnym położeniu krańcowym.

Jednocześnie wciskamy i przytrzymujemy przez 2 sekundy przyciski GÓRA oraz STOP, aby zatwierdzić górne położenie krańcowe.

Roleta wykona dwa krótkie ruchy góra/dół. Napęd wyda kilka krótkich sygnałów dźwiękowych.

B. DOLNE POŁOŻENIE KRAŃCOWE:

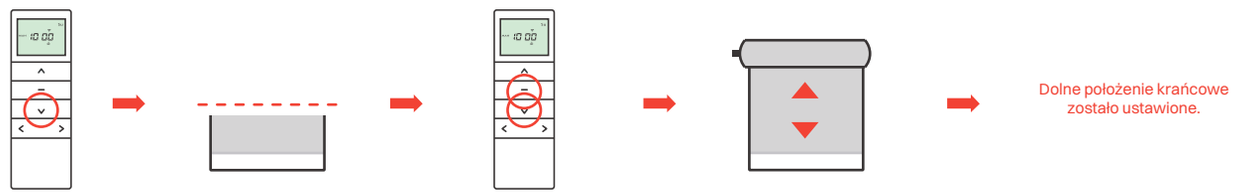

Wciskamy przycisk DÓŁ.

Zatrzymujemy napęd w dolnym położeniu krańcowym.

Jednocześnie wciskamy i przytrzymujemy przez 2 sekundy przyciski DÓŁ oraz STOP,aby zatwierdzić dolne położenie krańcowe.

Roleta wykona dwa krótkie ruchy góra/dół. Napęd wyda kilka krótkich sygnałów dźwiękowych.

9. REGULACJA POŁOŻEŃ KRAŃCOWYCH

1. W przypadku ustawienia położeń krańcowych istnieje możliwość dokonania korekty górnego bądź dolnego położenia krańcowego.
2. Dłuższa niż 2 min. przerwa, między kolejnymi wciśnięciami przycisku, spowoduje automatyczne wyjście z trybu programowania bez wprowadzonych zmian.

REGULACJA GÓRNEGO POŁOŻENIA KRAŃCOWEGO:

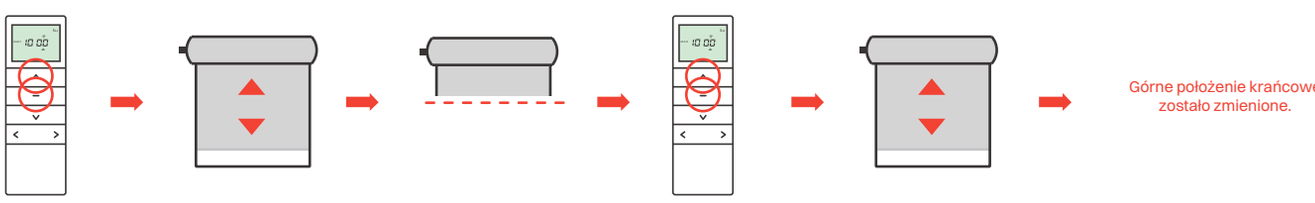

Jednocześnie wciskamy i przytrzymujemy przez 5 sekund przyciski GÓRA oraz STOP.

Roleta wykona krótkie ruchy góra/dół. Napęd wyda dźwięk.

Ustawiamy nowe górne położenie krańcowe.

Jednocześnie wciskamy i przytrzymujemy przez 2 sekundy przyciski GÓRA oraz STOP, aby zatwierdzić nowe górne położenie krańcowe.

Roleta wykona dwa krótkie ruchy góra/dół. Napęd wyda kilka krótkich sygnałów dźwiękowych.

REGULACJA DOLNEGO POŁOŻENIA KRAŃCOWEGO:

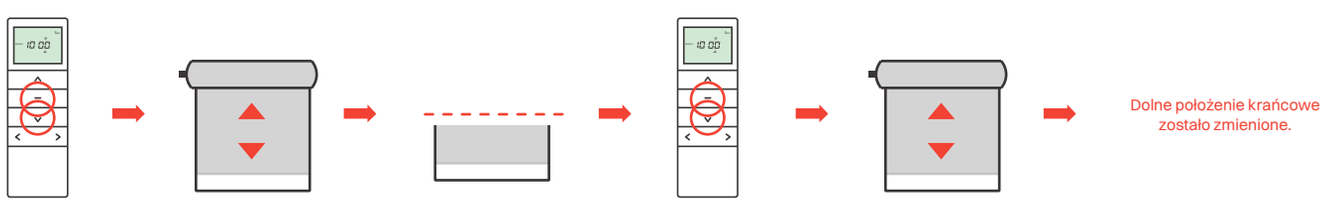

Jednocześnie wciskamy i przytrzymujemy przez 5 sekund przyciski DÓŁ oraz STOP.

Roleta wykona krótkie ruchy góra/dół. Napęd wyda dźwięk.

Ustawiamy nowe dolne położenie krańcowe.

Jednocześnie wciskamy i przytrzymujemy przez 2 sekundy przyciski DÓŁ oraz STOP, aby zatwierdzić nowe dolne położenie krańcowe.

Roleta wykona dwa krótkie ruchy góra/dół. Napęd wyda kilka krótkich sygnałów dźwiękowych.

10. PROGRAMOWANIE TRZECIEGO POŁOŻENIA KRAŃCOWEGO

1. Po ustawieniu górnego i dolnego położenia krańcowego, możliwe jest ustawienie trzeciej pozycji (ulubionej) pomiędzy tymi położeniami.
2. Po zaprogramowaniu trzeciego położenia krańcowego, przytrzymanie przycisku STOP przez 3 sekundy powoduje ruch rolety do tego położenia.

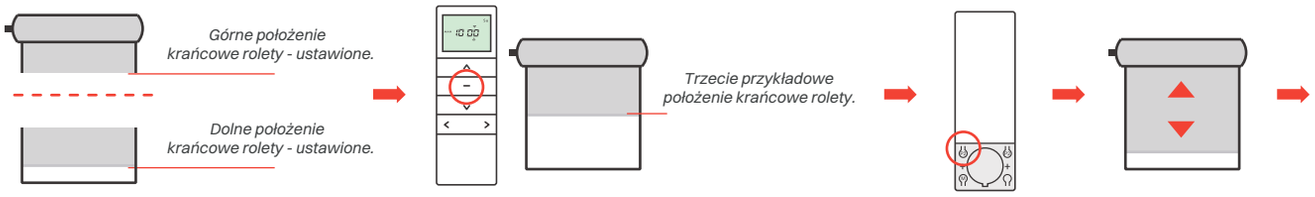

Ustawiamy roletę w trzecim położeniu.

Wciskamy przycisk programowania P2.

Roleta wykona krótkie ruchy góra/dół. Napęd wyda dźwięk.

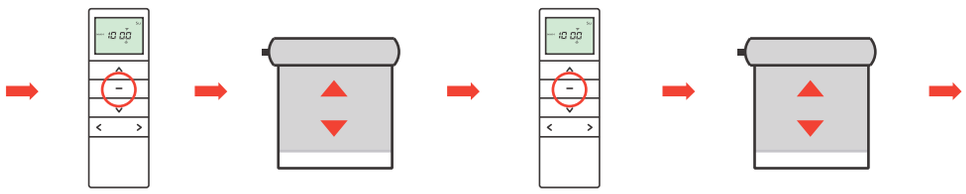

Wciskamy przycisk STOP.

Roleta wykona krótkie ruchy góra/dół. Napęd wyda dźwięk.

Wciskamy przycisk STOP.

Roleta wykona dwa krótkie ruchy góra/dół. Napęd wyda kilka krótkich sygnałów dźwiękowych.

Trzecie położenie zostało ustawione.

11. USUWANIE TRZECIEGO POŁOŻENIA KRAŃCOWEGO

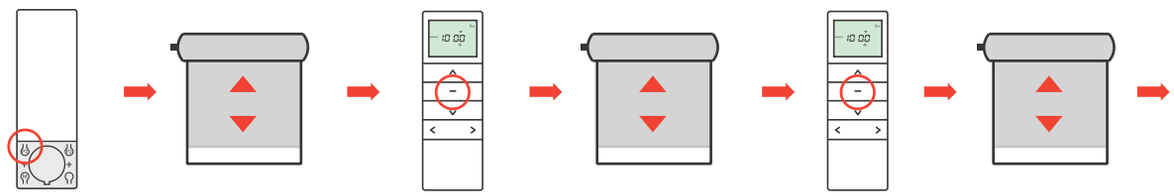

Wciskamy przycisk programowania P2.

Roleta wykona krótkie ruchy góra/dół. Napęd wyda dźwięk.

Wciskamy przycisk STOP.

Roleta wykona krótkie ruchy góra/dół. Napęd wyda dźwięk.

Wciskamy przycisk STOP.

Roleta wykona krótkie ruchy góra/dół. Napęd wyda dźwięk.

Trzecie położenie krańcowe zostało usunięte.

12. PROGRAMOWANIE KOLEJNEGO NADAJNIKA

1. Odbiornik może być sterowany maksymalnie 10 nadajnikami.
2. Dłuższa niż 10 sekund przerwa, między kolejnymi wciśnięciami przycisku, spowoduje automatyczne wyjście z trybu programowania bez wprowadzonych zmian.

SPOSÓB NR 1:

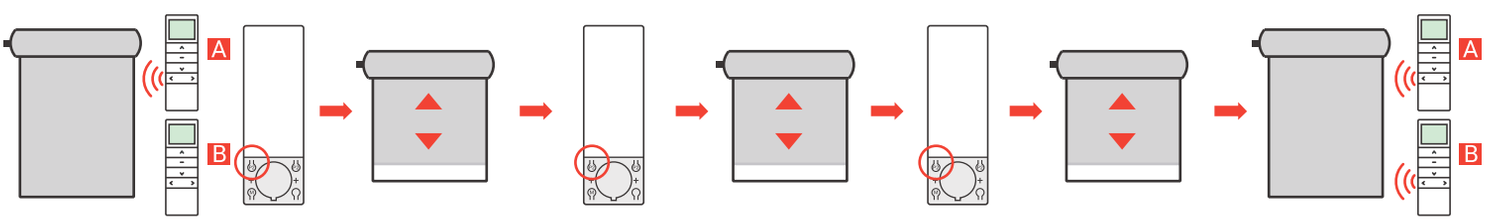

Wciskamy przycisk programowania P2 na pilocie A.

Roleta wykona krótkie ruchy góra/dół. Napęd wyda dźwięk.

Wciskamy przycisk programowania P2 na pilocie A.

Roleta wykona krótkie ruchy góra/dół. Napęd wyda dźwięk.

Wciskamy przycisk programowania P2 na pilocie B.

Roleta wykona dwa krótkie ruchy góra/dół. Napęd wyda kilka krótkich sygnałów dźwiękowych.

Pilot został zaprogramowany.

SPOSÓB NR 2:

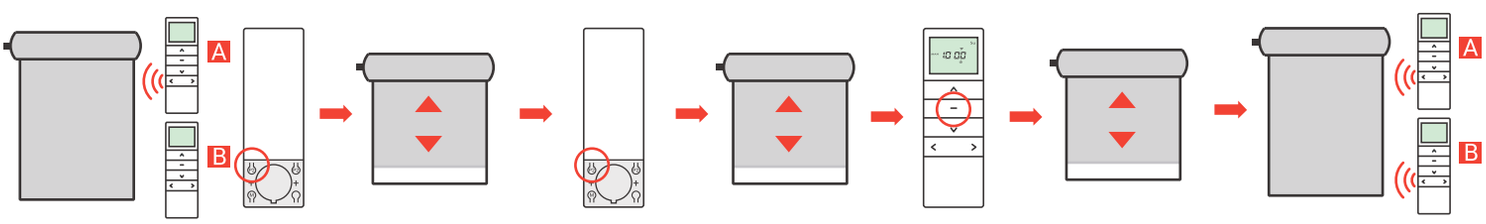

Wciskamy przycisk programowania P2 na pilocie A.

Roleta wykona krótkie ruchy góra/dół. Napęd wyda dźwięk.

Wciskamy przycisk programowania P2 na pilocie A.

Roleta wykona krótkie ruchy góra/dół. Napęd wyda dźwięk.

Wciskamy i przytrzymujemy przez 2 sekundy przycisk STOP na pilocie B.

Roleta wykona dwa krótkie ruchy góra/dół. Napęd wyda kilka krótkich sygnałów dźwiękowych.

Pilot został zaprogramowany.

SPOSÓB NR 3:
Dodanie nadajnika tą metodą możliwe jest po zaprogramowaniu położeń krańcowych.

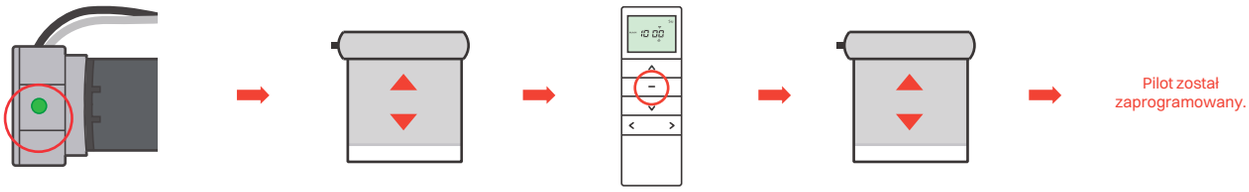

Wciskamy i przytrzymujemy przycisk programowania na głowicy napędu przez 2 sekundy.

Roleta wykona krótkie ruchy góra/dół. Napęd wyda dźwięk.

Wciskamy i przytrzymujemy przez 2 sekundy przycisk STOP na dodawanym pilocie.

Roleta wykona dwa krótkie ruchy góra/dół. Napęd wyda kilka krótkich sygnałów dźwiękowych.

13. KASOWANIE KOLEJNEGO NADAJNIKA

SPOSÓB NR 1:

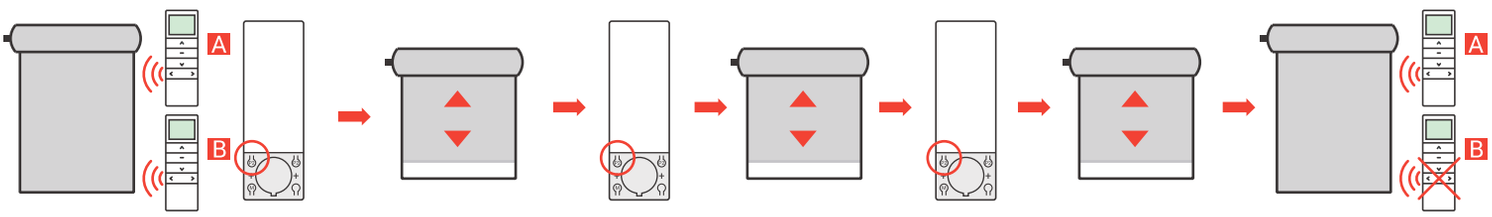

Wciskamy przycisk programowania P2 na pilocie A.

Roleta wykona krótkie ruchy góra/dół. Napęd wyda dźwięk.

Wciskamy przycisk programowania P2 na pilocie A.

Roleta wykona krótkie ruchy góra/dół. Napęd wyda dźwięk.

Wciskamy przycisk programowania P2 na pilocie B.

Roleta wykona dwa krótkie ruchy góra/dół. Napęd wyda kilka krótkich sygnałów dźwiękowych.

Pilot został usunięty.

SPOSÓB NR 2:

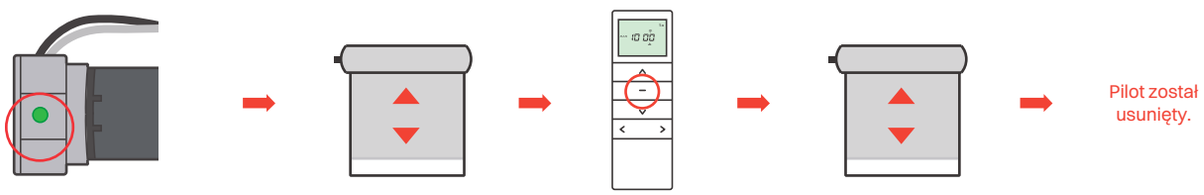

Wciskamy i przytrzymujemy przycisk programowania na głowicy napędu przez 2 sekundy.

Roleta wykona krótkie ruchy góra/dół. Napęd wyda dźwięk.

Wciskamy i przytrzymujemy przez 2 sekundy przycisk STOP na usuwanym pilocie.

Roleta wykona dwa krótkie ruchy góra/dół. Napęd wyda kilka krótkich sygnałów dźwiękowych.

14. AKTYWACJA TRYBU IMPULSOWEGO

1. Dłuższa niż 10 sekund przerwa, między kolejnymi wciśnięciami przycisku, spowoduje automatyczne wyjście z trybu programowania bez wprowadzonych zmian.
2. Aby włączyć tryb impulsowy, należy wykonać poniższą procedurę, natomiast aby dany tryb wyłączyć, należy procedurę powtórzyć.
3. Funkcja impulsowa jest realizowana w ten sposób, że krótkie wciśnięcie przycisku GÓRA bądź DÓŁ powoduje skokową pracę napędu, a przytrzymanie przycisku powyżej 2 sekund spowoduje ciągłą pracę napędu.

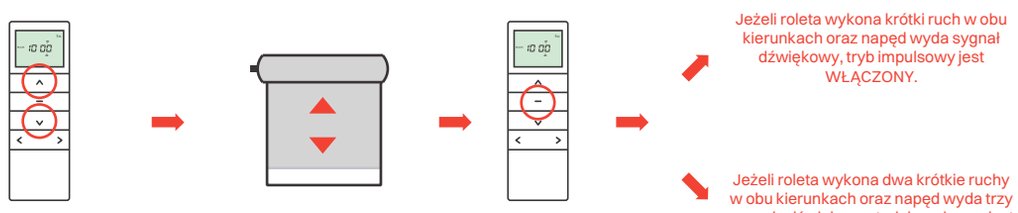

Jednocześnie wciskamy i przytrzymujemy przez 5 sekund przyciski GÓRA oraz DÓŁ.

Roleta wykona krótkie ruchy góra/dół.

Wciskamy przycisk STOP na pilocie.

15. REGULACJA PRĘDKOŚCI

1. Jeżeli napęd nie reaguje po wykonaniu procedury, oznacza to, że jest ustawiona najmniejsza lub największa prędkość napędu.
2. Domyślnie ustawiona jest największa prędkość.
3. Funkcja regulacji prędkości nie jest dostępna w napędach 20 Nm i 50 Nm.

A. ZWIĘKSZENIE PRĘDKOŚCI NAPĘDU:

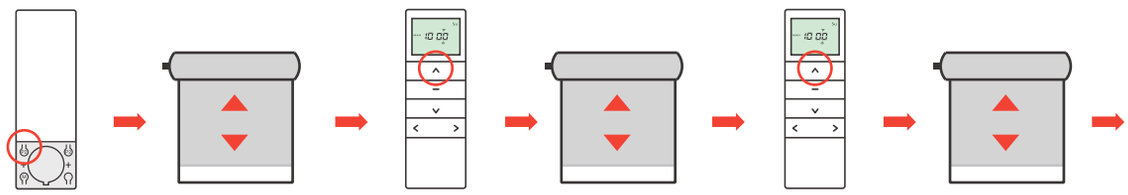

Wciskamy przycisk programowania P2. | Roleta wykona krótkie ruchy góra/dół. Napęd wyda dźwięk. | Wciskamy przycisk GÓRA. | Roleta wykona krótkie ruchy góra/dół. Napęd wyda dźwięk. | Wciskamy przycisk GÓRA. | Roleta wykona dwa krótkie ruchy góra/dół.

Prędkość została zwiększona.

B. ZMNIEJSZENIE PRĘDKOŚCI NAPĘDU:

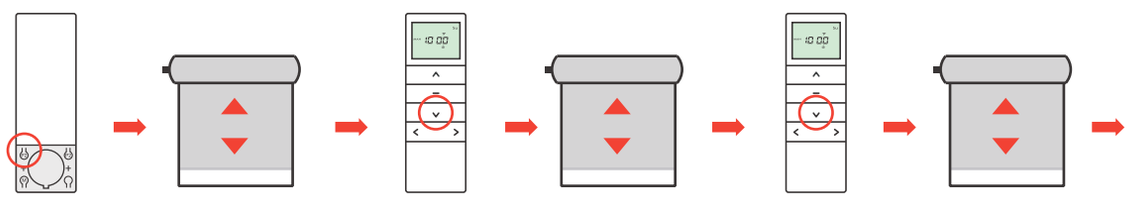

Wciskamy przycisk programowania P2. | Roleta wykona krótkie ruchy góra/dół. Napęd wyda dźwięk. | Wciskamy przycisk DÓŁ. | Roleta wykona krótkie ruchy góra/dół. Napęd wyda dźwięk. | Wciskamy przycisk DÓŁ. | Roleta wykona dwa krótkie ruchy góra/dół.

Prędkość została zmniejszona.

16. OGÓLNE ZASADY BEZPIECZEŃSTWA DOT. NAPĘDÓW RUROWYCH

Przed rozpoczęciem montażu i użytkowaniem urządzenia należy zapoznać się z niniejsza instrukcją. Instalator musi stosować się do norm i przepisów obowiązujących w kraju, w którym montowane jest urządzenie oraz przekazać użytkownikom informacje dotyczącą warunków użytkowania i konserwacji urządzenia. Nieprzestrzeganie niniejszej instrukcji może stworzyć zagrożenie dla życia i zdrowia, a także rzutować na poprawną pracę całej rolety. Skutkuje to także utratą praw wynikających z gwarancji.

Ważne instrukcje bezpieczeństwa. Aby zapewnić bezpieczeństwo, należy przestrzegać tych instrukcji. Zachowaj te instrukcje.
1. Przed zainstalowaniem napędu usuń wszelkie zbędne przewody i wyłącz urządzenia, które nie są potrzebne do zasilania napędu.
2. Zainstaluj silnik i akcesoria zgodnie z instrukcją.
3. Zainstaluj elementy do awaryjnego otwierania na wysokości mniejszej niż 1,8 m.
4. Element uruchamiający napęd tj. łącznik żaluzjowy powinien być zamontowany w miejscu z którego widać osłoną napędzaną napędem i być zamontowany na wysokości co najmniej 1,5 m.
5.Moment obrotowy napędu powinien być odpowiednio dobrany do wagi osłony.
6. Podczas umieszczania napędu w rurze nie wolno używać narzędzi.
7. Podczas montażu zabieraka należy uważać, aby nie uszkodzić napędu.
8. Przewody napędu należy umocować w taki sposób, aby skraplająca się woda nie dostała się do wnętrza napędu oraz aby nie zostały one uszkodzone przez pracującą roletę.
9. Należy regularnie przeprowadzać kontrolę instalacji elektrycznej oraz znaków zużycia elementów odpowiadających za prawidłową pracę napędu. Jeśli konieczna jest konserwacja lub naprawa, zaprzestań używania napędu.
10. Należy wyłączyć zasilanie sieciowe przed każdą czynnością związaną z instalacją lub konserwacją.
11. Przechowuj numer produktu i tabliczkę znamionową w bezpiecznym miejscu.
12. Osoby (w tym dzieci) o ograniczonych zdolnościach fizycznych, sensorycznych lub umysłowych, bądź bez doświadczenia i wiedzy, nie mogą używać tego produktu.
13. Należy pilnować, aby dzieci nie bawiły się napędem i systemem jego sterowania, a nadajniki przenośne należy przechowywać poza ich zasięgiem.
14. Nie przechowuj napędu w obecności silnych kwasów, zasad, brudu lub materiałów powodujących korozję.
15. Nie używaj napędu w wilgotnym lub mokrym środowisku.
16. Nie używaj napędu do drzwi garażowych, z wyjątkiem specjalnie przeznaczonego do tego modelu.
17. Nie włączaj napędu zbyt często ani nie przeciążaj go, gdyż może to skrócić jego żywotność.
18. Używaj pokrętła regulacyjnego tylko podczas regulacji położeń krańcowych w sposób opisany w instrukcji.
19. Jeśli roleta ma mieć możliwość otwierania w przypadku braku zasilania, należy użyć produktów z serii M, które posiadają funkcję awaryjnego otwierania. Poproś profesjonalistę o zainstalowanie korby i zamków. Pamiętaj, że funkcja awaryjnego otwierania nie działa, gdy napęd jest włączony.
20. Nie obsługuj markizy podczas prac konserwacyjnych takich jak mycie okien w pobliżu napędu.
21. Instrukcja nie dotyczy osób (w tym dzieci) o ograniczonych zdolnościach fizycznych, sensorycznych lub umysłowych, bądź bez doświadczenia i wiedzy.
22. Przewód zasilający nie powinien być narażony na bezpośrednie działanie promieni słonecznych lub deszczu podczas instalacji. Przewód Ho5VV może być stosowany do instalacji wewnętrznych. Do instalacji zewnętrznych odpowiedni jest przewód Ho5RR lub Ho5RN z gumową powłoką. Alternatywą jest czarny, wytrzymały kabel gumowy (60245 IEC 53), którego powłoka zawiera co najmniej 2% węgla, zgodnie z normą IEC60811 4 1 (EN 60335 2 97).
23. W przypadku instalacji markiz należy zachować minimalną odległość 0,4 m między w pełni rozwiniętą częścią markizy a innymi obiektami.
24. Ruchome elementy napędu muszą być zamontowane na wysokości powyżej 2,5 m od podłogi lub innego poziomu, który zapewnia dostęp do nich.
25. Elementy sterujące zamontowane na stałe muszą być widocznie.
26. Czas pracy silnika wynosi 4 minuty. Urządzenie nie może być ponownie uruchomione, dopóki temperatura silnika nie osiągnie temperatury otoczenia.
27. Jeśli napęd używany jest do rolety, podczas pracy należy monitorować ruch rolety i upewnić się, że żadna osoba nie zbliży się do rolety przed jej całkowitym zamknięciem.
28. Jeśli przewód zasilający jest uszkodzony, skontaktuj się z profesjonalnym serwisem.
29. Jeśli napęd ulegnie awarii, skontaktuj się z profesjonalnym serwisem w celu naprawy lub wymiany.

Producent: Sukces Technology Group – Dziemiańczuk sp.j,
Produkcyjna 2, 16-010 Wasilków, PL | www.sukcesgroup.pl

Wszelkie informacje i uwagi związane z bezpieczeństwem napędów rurowych można zgłaszać wypełniając formularz dostępny na stronie https://sukcesgroup.pl/bezpieczenstwo-produktu.