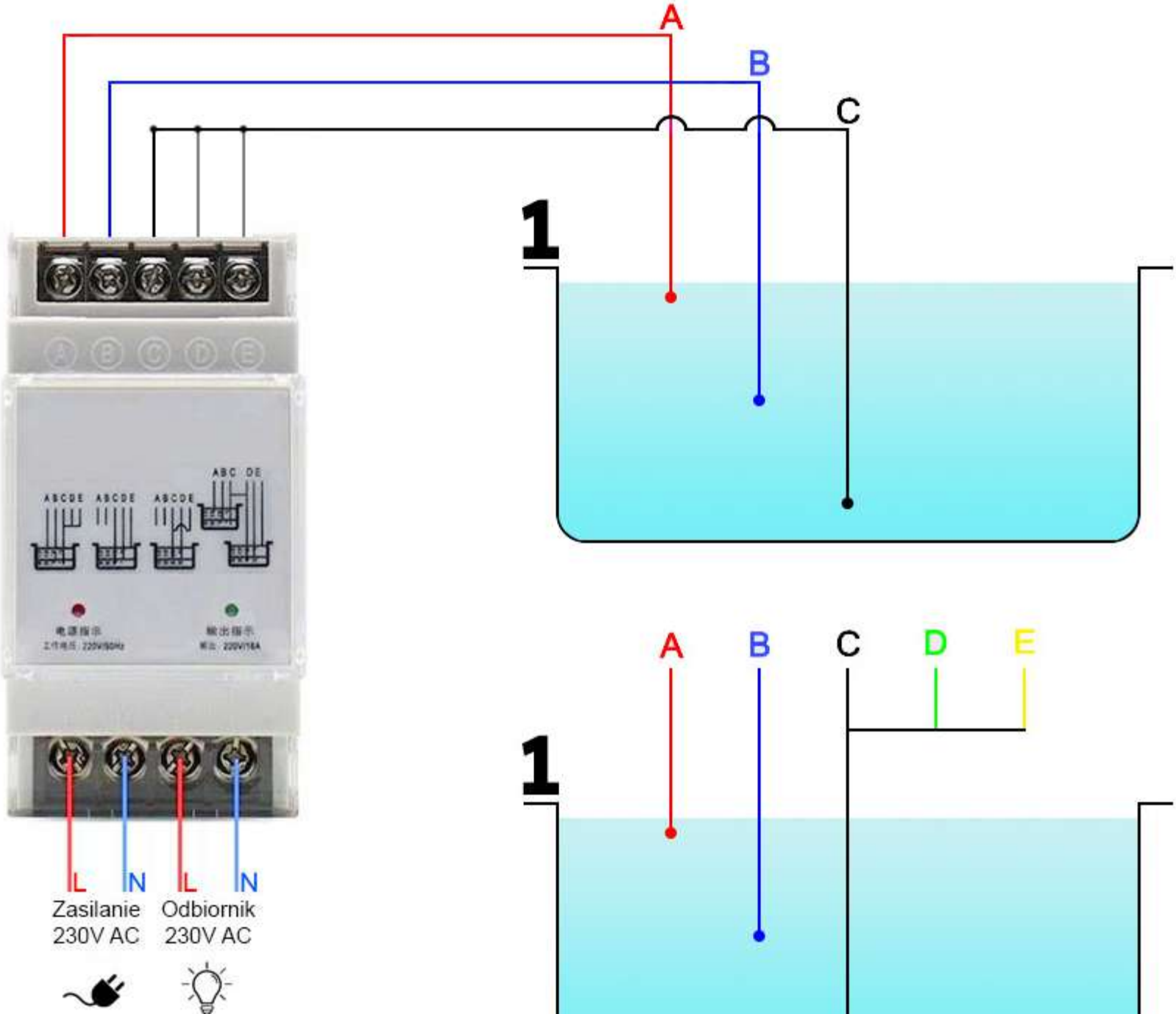
A
B
C
1
A
B
C
D
E
1
L
N
L
N
Zasilanie
230V AC
Odbiornik
230V AC