A↑G E

Uwolnij pełen potencjał gamingowy z modelem 240 Hz G2471HS Red Eagle gwarantującym czas reakcji na poziomie 0,3 ms MPRT

Oferując rozdzielczość ekranu full HD (1920x1080), model G2471HS o przekątnej ekranu 24” zapewnia dużą przestrzeń ekranową dla lepszej immersji – dlatego jest idealnym rozwiązaniem do gier kooperacyjnych. Panel IPS zapewnia żywe kolory i szerokie kąty widzenia, dzięki czemu idealnie nadaje się do grania w dwie osoby obok siebie. Funkcja Black Tuner umożliwia regulację czarnych obszarów w celu zapewnienia lepszej widoczności w mocno zacienionych scenach, co przekłada się na łatwiejsze dostrzeganie szczegółów, które w innym przypadku mogłyby nam umknąć!

Dostępny także ze stopą z regulacją wysokości : G-Master GB2471HS-B1 (1920x1080) i G-Master GB2471HSU-B1 (1920x1080)

Superszybki panel IPS o rozdzielczości Full HD 1920x1080 zapewnia wyjątkowo płynną rozgrywkę oraz żywe, realistyczne kolory z doskonałym odwzorowaniem i szerokimi kątami widzenia.

240Hz

Przy częstotliwości odświeżania 240Hz moc jest z Tobą! Podejmuj decyzje w ułamku sekundy i ciesz się zawsze ostrym i płynnym obrazem.

01 OBRAZ

Przekątna	23.8", 60.5cm
Panel	Fast IPS, haze haze 25%
Rozdzielczość fizyczna	1920 x 1080 @240Hz (2.1 megapixel full HD, DisplayPort)
Format obrazu	16:9
Jasność	350 cd/m²
Kontrast statyczny	1000:1
Kontrast ACR	80M:1
Czas reakcji (MPRT)	0.3ms
Kąty widzenia	poziomo/pionowo: horizontal°/vertical horizontal°, prawo/lewo: 0°/0°, góra/dół: 0°/0°
Kolory	16.7mln 8bit
Synchronizacja pozioma	30 - 285kHz
Powierzchnia robocza szer. x wys.	527 x 296.5mm, 20,7 x 11,7"
Plamka	0.275mm
Kolor	matowa, czarny

02 INTERFEJSY / ZŁĄCZA / STEROWANIE

Wejście sygnału	HDMI x2 (v.2.0, max. 1920 x 1080 @240Hz) DisplayPort x1 (v.1.2, max. 1920 x 1080 @240Hz)
HDCP	tak
Wyjście słuchawkowe	tak

03 WŁAŚCIWOŚCI

Redukcja niebieskiego światła	tak
Flicker free	tak
Obsługa technologii Adaptive Sync	G-SYNC - 1920 x 1080 @48-240Hz, DisplayPort Only
Ekstra	i-Style Colour
HDR	Yes, HDR10 Ready
Języki menu OSD	EN, DE, FR, ES, IT, PT, RU, JP, CZ, NL, PL
Przyciski	przełącznik zasilania, joystick, menu (center), góra / wybór wejścia, w dół / skrót, lewy / głośność, prawy / głośność
Parametry regulowane	regulacje obrazu (kontrast, jasność, overdrive, HDR, adaptive sync, kontrast podwyższony, tryb nocny, red. nieb. światła, red. rozmycia ruchu, gamma), wybór wejść (źródło sygnału), regulacja audio (głośność, wycisz), zapisz ust. użytkownika (tryby użytkownika), temp. kolorów, (6-osiowa, temperatura kolorów, ustawienia użytkownika, głębia czerni), regulac je obrazu (i-Style color, Technologia X-Res, ostrość, zakres HDMI, tryb direct drive, regulacje trybu video), język, ustawienia (pozycja pozioma, pozycja pionowa, wygaszenie OSD, logo startowe, dioda zasilania, sterowanie DDC/CI), informacje, przywróć (przywróć ust. fabryczne)
Wbudowane głośniki	2 x 2W
Udogodnienia	kompatybilny z Kensington-lock™, DDC/CI, DDC2B, Mac OSX

04 MECHANICZNE

Zakres regulacji	pochył
Kąt pochylenia	21° w górę; 3° w dół
Standard VESA	100 x 100mm
System zarządzania kablami	tak

05 AKCESORIA W ZESTAWIE

Kable	zasilający (1.8m), HDMI (1.8m), DP (1.8m)
Pozostałe	skrócona instrukcja obsługi, instrukcja bezpieczeństwa

06 ZARZĄDZANIE ENERGIĄ

Zasilacz	wewnętrzny
Zasilanie	AC AC - AC V, 100/V, 240Hz
Zużycie energii	18W typowo, 0.5W stand by, 0.3W off mode

07 ZRÓWNOWAŻONY ROZWÓJ

Certyfikaty	CE, TÜV-Bauart, EAC, PSE, RoHS support, ErP, WEEE, VCCI, REACH, UKCA
Klasa efektywności energetycznej (Regulation (EU) 2017/1369)	E
REACH SVHC	powyżej 0.1% ołowiu

08 WYMIARY / WAGA

Wymiary produktu szer. x wys. x gł.	540 x 395 x 192.5mm
Wymiary pudła szer. x wys. x gł.	610 x 126 x 413mm
Waga (bez pudła)	3.4kg
Waga (bez stopy)	3.1kg
Waga (z pudłem)	5.4kg
Kod EAN	4948570126415

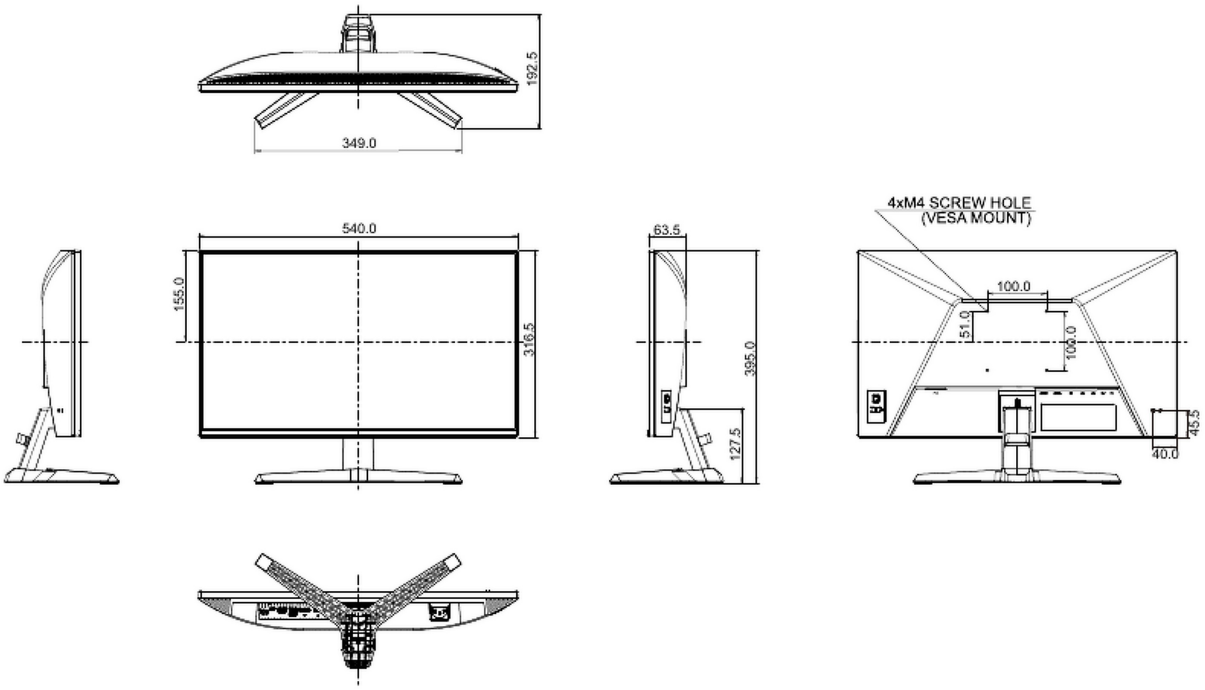

Wszystkie znaki towarowe zastrzeżone. Pomyłki i wprowadzanie zmian zastrzeżone. Specyfikacje produktów mogą ulec zmianie bez wcześniejszego zawiadomienia. Wszystkie monitory LCD iiyama są zgodne z normą ISO-9241-307:2008 określającą liczbę i rodzaj defektów matrycy.

© IIYAMA CORPORATION. ALL RIGHTS RESERVED