Valide pour le Dark Matter - Année 2021

Révision 1.0 - 01.04.2021

Valide pour le Dark Matter - Année 2021

Révision 1.0 - 01.04.2021

1. Outils et trousse de secours 2
2. Inspection du cadre. 3
3. Liste des pièces 4
4. Liste des pièces et descriptions. 5-6
5. Dépannage / Conseils / Spécifications. 7
6. Installation du collier de tige de selle 8
7. Installation de la tige de selle 9
8. Installation du support de dérailleur arrière 10
9. Installation du jeu de direction 11
10. Console 12-16
11. Passage des câbles et gaines 17-26
12. Patte anti-déraillement 27
13. Support de garde-boue 28
14. Profondeurs min. et max. de la tige de selle 29

Mon Dark Matter

Date d'achat: _____

Détaillant: _____

Taille: _____

Numéro de série: _____

Pour que la garantie demeure valide, le vélo doit être entièrement monté par un détaillant autorisé de Argon 18. Il faut redoubler de prudence lors de l'assemblage avec les composants haut de gamme, en particulier ceux en carbone.
Pour éviter de les endommager, utiliser une clé dynamométrique pour les installer et régler chaque boulon au bon couple de serrage.

Outils nécessaires à l'assemblage:

1: Presse pour bague de roulement (Park Tool HHP-2)
2: Trousseau de clés hexagonales (clés Allen)
3: Graisse
4: Crochets utilitaires (Park Tool Item #UP-SET)
5: Chiffon propre
6: Outil d'alignement de patte de dérailleur (Park Tool Item #DAG-2 or #DAG-2.2)
7: Pince coupante pour câbles et gaines
8: Pâte d'assemblage carbone
9: Frein filets, force moyenne (Loctite #242)
10: Clé dynamométrique

Trousse de secours: Pièces à emporter avec vous
EN CAS DE PÉPIN, ELLES POURRAIENT GRANDEMENT VOUS DÉPANNER!

1. Support de dérailleur arrière de rechange (ou option `Direct mount`si utilisé)

SKU: 80802

SKU: 80832

2. Collier de tige de selle de rechange

SKU: 80801

AVANT D'ASSEMBLER VOTRE NOUVEAU DARK MATTER, MERCI DE VÉRIFIER LES POINTS SUIVANTS:

1. Liste de vérification des parties du kit cadre (voir p.4-6, Liste des pièces et descriptions)
2. Absence de défauts de fabrication sur le cadre (égratignures, bosses, fissures, etc...)
3. Prise en note du numéro de série à la page 1
4. Présence de toute la quincaillerie (voir, p.4-6, Liste des pièces et descriptions)
5. Pour que les vitesses changent parfaitement, utiliser un outil d'alignement pour la patte de dérailleur

IMPORTANT:
Quelques unes de ces pièces sont déjà assemblées sur le cadre.
Lors de l'assemblage du vélo, vous devrez faire les ajustements selon le couple de serrage et l'état requis du filetage.

	Pièces installées sur le cadre	Description	Type de vis	Torque Nm	Détail
3	Collier de tige de selle	Vis M5 (1x)	6 pans creux	4Nm	Graisse
4	Vis de la tige de selle	Vis M5 2x)	6 pans creux	9.5Nm	Graisse
5	Vis de porte-gourde / Sup. Der. Avant	Vis M5 (4x)	6 pans creux	3Nm	Graisse
7	Vis du support de dérailleur arrière	Vis M4 (1x)	Tête plate	2Nm	Frein filet
8	Patte anti-déraillement	Vis M5 (1x)	6 pans creux	3Nm	Nylok
9	Vis du capuchon du jeu de direction	Vis M4 (1x)	Tête plate	0.5-1.0Nm	Sec
10	Vis du capuchon de la console	Vis M4 (2x)	Tête plate	0.5-1.0Nm	Sec

FK.DM.M-XL.341A
FK.DM.XXS-S.341A
FK.DM.M-XL.341B
FK.DM.XXS-S.341B
CS protector 81045
CS guard 81277
SP.KRYCS.273B
341A: 81467
341B: 81468
80807
341A: 81461
341B: 81462
341A: 81469
341B: 81470
80264
80801
80981
80984
341A: 81463
341B: 81464
80795
80832
80802
81012
81053
81052
81054
80983
341A: 81465
341B: 81466
80796
80800
38446
80811
80806
80771
80992
80798
80804
80805
80799
80797
80551
80985

No.	Nom	Assemblé sur	No UGS A18	Qté
#	**Pièces**			
	Cadre Dark Matter	-	-	-
	Fourche Dark Matter (M-L-XL)	-	FK.DM.M-XL.341A	1
	-OU-		FK.DM.M-XL.341B	
	Fourche Dark Matter (XXS-XS-S)	-	FK.DM.XXS-S.341A	
			FK.DM.XXS-S.341B	
	Tige de selle Dark Matter (identique au Krypton CS)	-	SP.KRYCS.273B	1
	Collier de tige de selle	Cadre	80801	1
	RD Hanger kit (incl. Hanger, screw, DO DS)	Cadre	80802	1
	Internal cable stopper	Cadre	81012	1
	Patte anti-déraillement (incl. S - Petit / L- Grand,			
	joint et vis)	Cadre	80806	1
	Bouchon en plastique M5	Cadre	80264	10
	Capuchon du jeu de direction Dark Matter - 0mm (341A)	Cadre	81461	1
	Capuchon du jeu de direction Dark Matter - 0mm (341B)		81462	
	Capuchon du jeu de direction Dark Matter - 15mm (341A)	Cadre	81463	1
	Capuchon du jeu de direction Dark Matter - 15mm (341B)		81464	
	Capuchon du jeu de direction Dark Matter - 30mm (341A)	Cadre	81465	1
	Capuchon du jeu de direction Dark Matter - 30mm (341B)		81466	
	Jeu de direction No. 30 + 3D with TH-881-1	Cadre	80771	1
	Capuchon de console trans méc. Dark Matter (341A)	Cadre	81467	1
	Capuchon de console trans méc. Dark Matter (341B)		81468	
	Capuchon de console trans élect. Dark Matter (341A)	Cadre	81469	1
	Capuchon de console trans élect. Dark Matter (341B)		81470	
	Console insert for mechanical drivetrain	Cadre	80795	1
	Console insert for internal junction A box	Cadre	80799	1
	Console ring for internal junction A box	Cadre	80800	1
	Console insert for wireless drivetrain	Cadre	80796	1
	Console insert for 1x11 groupset	Cadre	80797	1
	Console insert for external junction A box	Cadre	80798	1
	Support de dérailleur avant amovible	Cadre	80981	1
	Down tube frame protector	Cadre	80983	1
	Front derailleur cable stopper	Cadre	80984	1

*Excepté pour le cadre lui-même, toutes les autres pièces peuvent être commandées séparément en se référant à leur numéro UGS.

No.	Nom	Assemblé sur	No. UGS A18	Qté
#	**Pièces**			
	Oeillet long méc.	Cadre	80985	2
	Direct hanger	Cadre	80832	1
	Bouchon long	Cadre	80804	3
	Oeillet long Di2	Cadre	80805	2
	Guide-câble oblong frein arrière	Cadre	80551	1
	Support de garde-boue	Cadre	80992	1 jeu
	Axe traversant avant A18	Fourche	81052	1
	Axe traversant arrière A18	Cadre	81053	1
	Levier axe-traversant A18	Axes	81054	1
	Support de batterie	Tige de selle	38446	1 jeu
	Tube de mousse	Cadre	80811	1
	Protecteur CS	Cadre	81045	1
	CS guard	Cadre	81277	1

Freins

Utiliser seulement des freins à disque à montage à plat (Flat Mount). Le cadre et la fourche sont compatibles avec des disques de 140 mm ou de 160 mm.

Des adaptateurs peuvent être nécessaires. Consulter le fabricant de freins.

- Épaisseur du support de l'étrier arrière: 25mm

Dégagement des pneus

Largeur maximale des pneus (avant et arrière) sans garde-boue: 45mm
et avec garde-boue : 40mm

Tige de selle

Diamètre 27.2mm

Collier de tige de selle

Diamètre de 31.8mm

Boîtier de pédalier

BB86 (Press-fit)

Jeu de direction

FSA No 30 + 3D Press-fit (roulement supérieur de diamètre 1 1/8", 36°x45° et roulement inférieur de diamètre 1 1/2" , 36°x45° + FSA TH-881-1 Compresseur compris)

IMPORTANT:
Les entretoises entre la potence et le capuchon du système 3D ne doivent pas faire plus de 30 mm. Le tube de direction ne doit pas dépasser de plus de 5 mm au dessus de la potence.
Utiliser plus de 5 mm d'entretoises dans le haut de la potence peut entraver le fonctionnement du compresseur et entraînera automatiquement l'annulation de réclamations sous garantie contre le fabricant.

Capuchon:

Pour retirer le capuchon, il faut le desserrer, enlever la vis et retirer la fourche du cadre. Pincer ensuite la section arrière pour la relever. Le capuchon se détachera ainsi du cadre.

Installer le collier sur le tube de selle.

Appliquer de la pâte de montage pour composants en carbone où la tige de selle s'insère dans le cadre.

Mettre de la graisse sur la vis et la visser au couple de 4 Nm.

La tige de selle vient entièrement montée.

• Dévisser les deux boulons jusqu'à ce que les parties supérieure (b) et inférieure (c) du chariot soient assez désolidarisées pour y insérer les rails de selle. Ne pas dévisser complètement.

• Visser les deux boulons pour régler l'angle de la selle et coincer les rails.

• Serrer les boulons à 9.5 Nm.

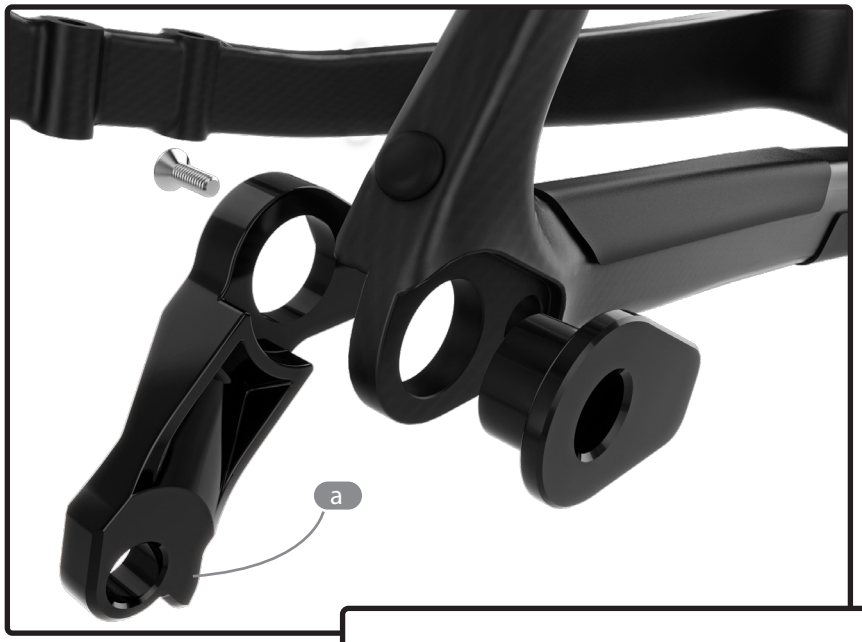

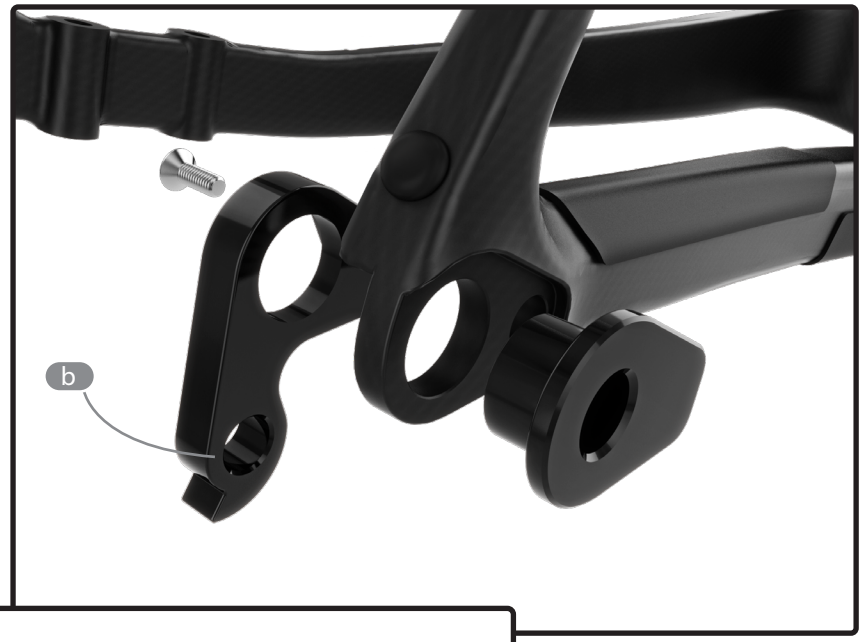

1. Sélectionner le bon support en fonction de votre dérailleur :
   a. à montage direct (15)
   b. standard (1)

2. Bien aligner le support de dérailleur arrière.

3. Utiliser un outil d'alignement comme le DAG-2 de Park Tool.

Pour tout complément d'information, consulter le site Web de Park Tool : www.parktool.com/product/derailleur-hanger-alignment-gauge-dag-2

Comme pour la plupart des vélos ARGON 18, le Dark Matter est équipé du système 3D, un système avantageux à trois positions : 0 mm, 15 mm ou 30 mm.

Étapes

1. Insérer le manchon de plastique dans le haut du tube de direction (appliquer de la graisse).
2. Insérer le support de roulement approprié (0 mm, 15 mm ou 30 mm) dans le manchon (appliquer de la graisse).
3. Insérer le roulement inférieur dans la fourche.
4. Glisser la fourche dans le tube de direction.
5. Insérer le roulement supérieur dans le support de roulement (appliquer de la graisse).
6. Installer la bague de serrage conique.
7. Installer l'anneau de compression.
8. Appliquer de la graisse sur le joint d'étanchéité pour éviter les grincements.
9. Installer le capuchon pour terminer.
10. Fixer le capuchon avec une vis à tête plate M4.

The console is the central point of the cable and housing routing. Depending of the type of assembly you will have to select the correct assembly.

Tip: No mater the type of assembly you will choose, always pass the brake housing first starting from the back of the bike to the front.

1. With the rear brake housing coming from the back of the bike, guide the end of the housing through the hole on the frame's down tube.

2. Use the brake housing to insert the foam line into the downtube.

3. Guide the end of the housing through the right side of the rectangular opening of the Di2 console cap (3)

4. Guide the Di2 cable coming from the shifters through the grommet (4) and into the rectangular opening of the console.

5. Guide the bake housing to the bigger hole of the grommet (4).

6. Fix the grommet on the console.

7. Place the Di2 O-Ring (5) around the Shimano EW-RS910 junction box.

8. Connect the front and rear Di2 cable to the Shimano EW-RS910 junction box.

9. Clip the Shimano EW-RS910 junction box on the console cap (3).

10. Fix the console cap to the downtube of the frame with the screws.

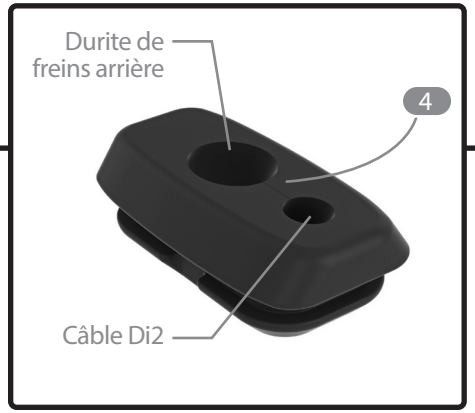

1. With the rear brake housing coming from the back of the bike, guide the end of the housing through the hole on the frame's down tube.

2. Use the brake housing to insert the foam liner around the brake housing.

3. Guide the end of the housing through the opening of the mechanical console cap (1).

4. Insert the Di2 wire from the external junction box A through the hole in the mechanical console cap.

5. Secure the Di2 wire into the Di2 external insert.

6. Secure the brake housing into the Di2 external insert.

7. Secure the Di2 external insert into the console cap.

8. Fix with the provided screws the console cap on the frame.

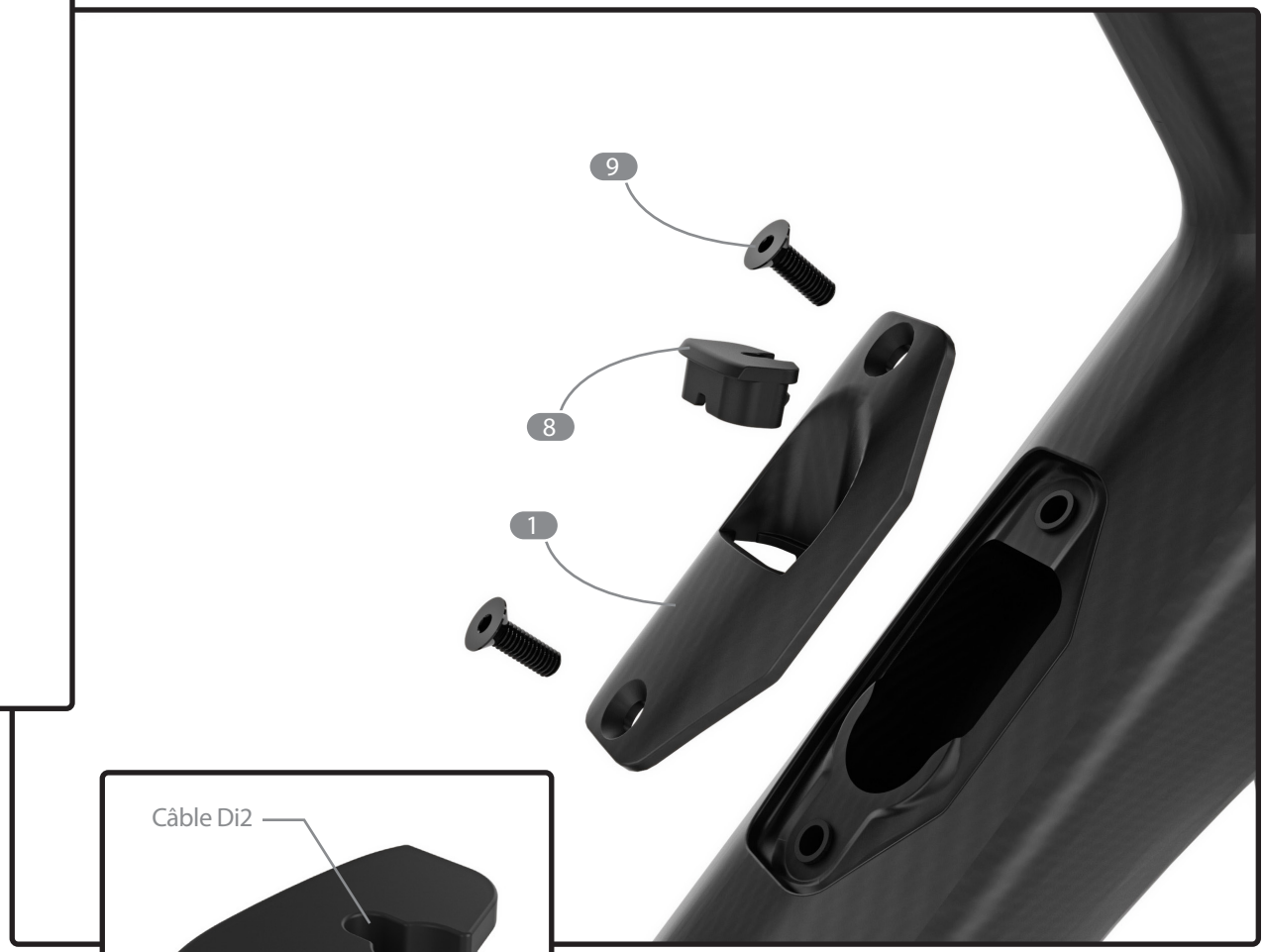

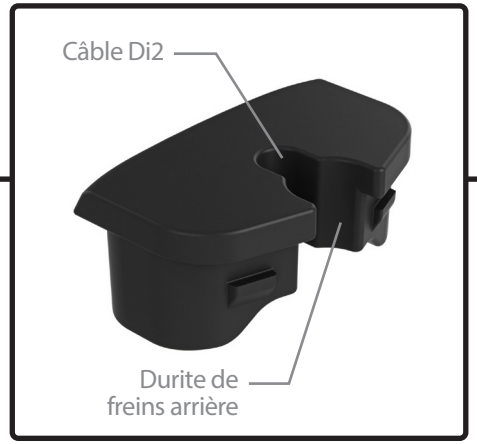

1. With the rear brake housing coming from the back of the bike, guide the end of the housing through the hole on the frame's down tube.

2. Use the brake housing to insert the foam liner around the brake housing in the downtube.

3. Guide the end of the housing through the opening of the mechanical console cap (1).

4. Guide the brake housing in the wireless insert.

5. Secure the Wireless insert (6) on the console cap (1) by pressing firmly on the insert.

6. Fix with the provided screws the console cap on the frame.

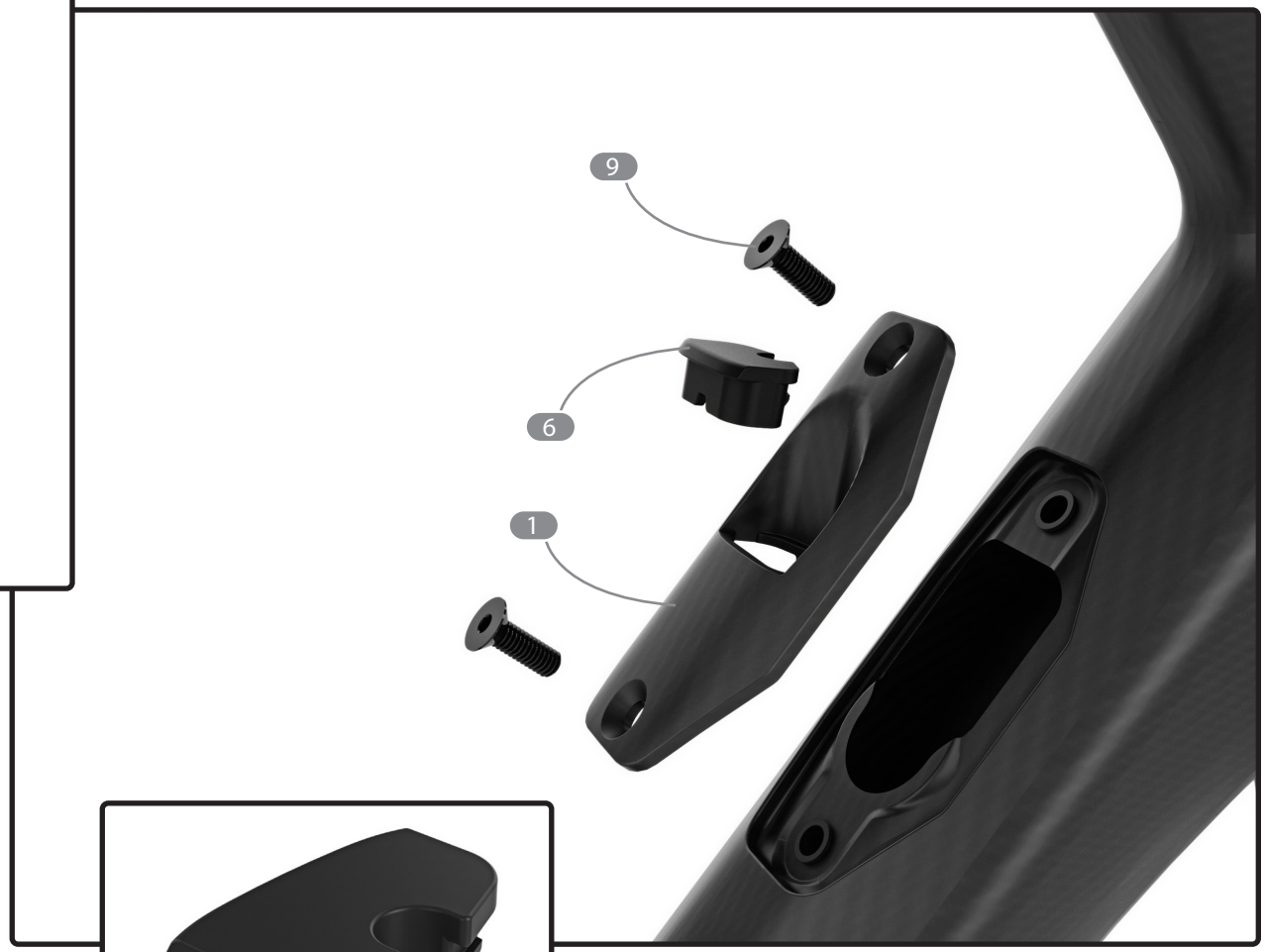

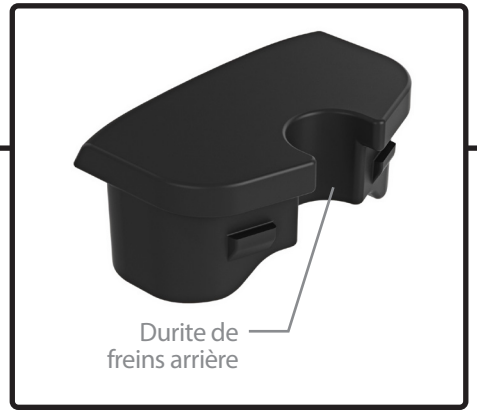

1. With the rear brake housing coming from the back of the bike, guide the end of the housing through the hole on the frame's down tube.

2. Use the brake housing to insert the foam liner around the brake housing.

3. Guide the end of the housing through the opening of the mechanical console cap (1).

4. Secure the brake housing into the console insert for mechanical drive train (8).

5. Secure the mechanical insert into the console cap.

6. Fix with the provided screws the console cap on the frame.

7. Wire the mechanical cables and housing in the appropriate hole of the insert (8), see image below.

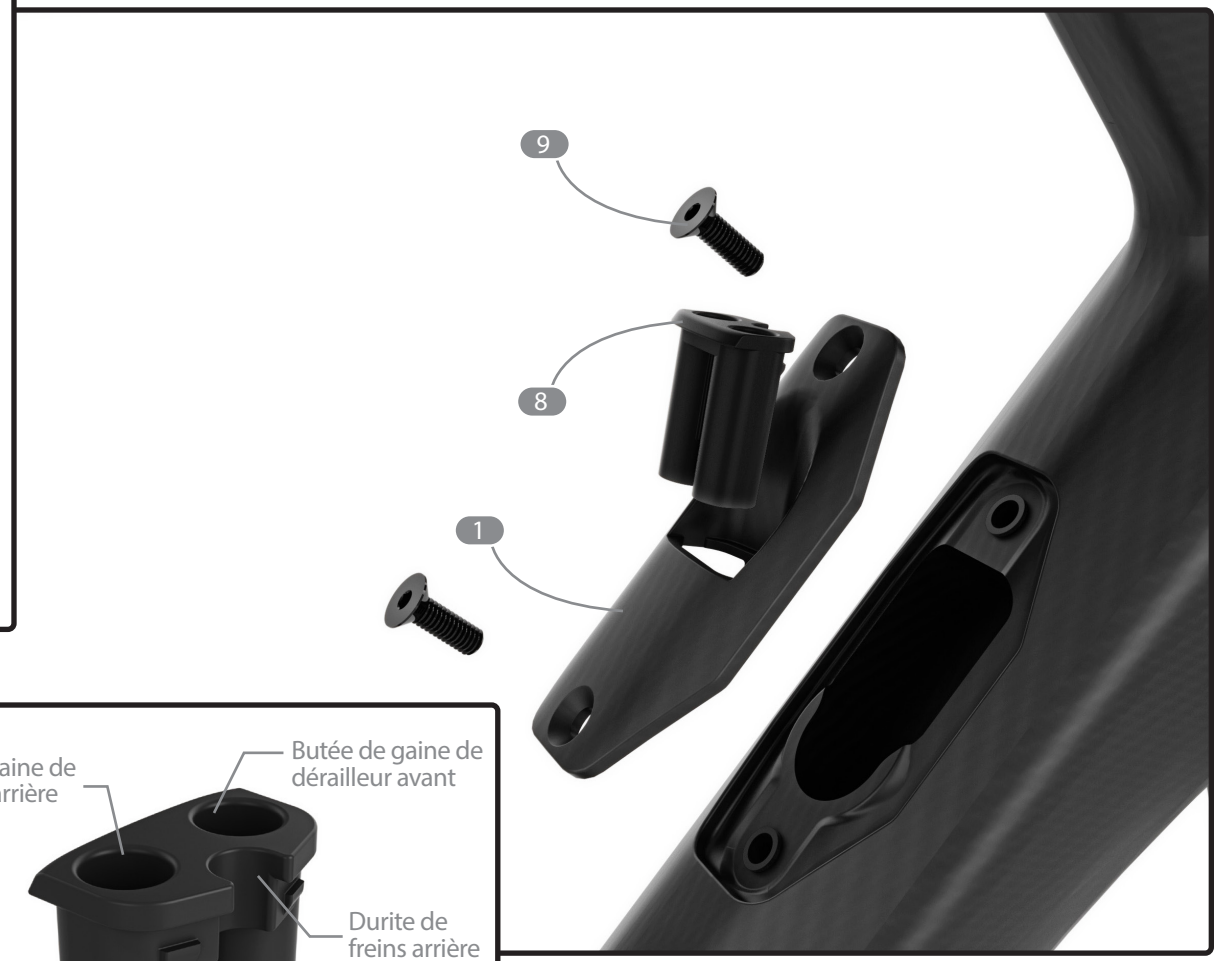

1. With the rear brake housing coming from the back of the bike, guide the end of the housing through the hole on the frame's down tube.

2. Use the brake housing to insert the foam liner around the brake housing.

3. Guide the end of the housing through the opening of the mechanical console cap (1).

4. Secure the brake housing into the console insert for mechanical drive train (7).

5. Secure the mechanical insert into the console cap.

6. Fix with the provided screws the console cap on the frame.

7. Wire the mechanical cable and housing in the appropriate hole of the insert (8), see image below.

Lignes rouge: Durites de freins - Lignes jaune: Câbles/gaines de dérailleur

Le câble de dérailleur arrière et la gaine de frein arrière doivent être acheminé par le côté droit du tube de direction vers l'intérieur du tube diagonal par l'ouverture de console.

La gaine de frein arrière doit être acheminée/positionnée par-dessus le cylindre en carbone du boîtier de pédalier.

CD = Câble de dérailleur (méc.)

Enter derailleur housing through bottom bracket (BB) hole.

Once the housing is visible from the square downtube hole, Install the housing ferrule.

Pass the cable through the housing. Guide the housing in the Non drive side of the cable stop.

Install the housing ferrule supplied in the barrel adjuster with the rubber dust seal.

Pass the cable through the assembly.

Screw the barrel in place. Pull on the cable to fully place the housing in the housing ferrule.

Do not put the housing in the ferrule before screwing the barrel, his will cause difficult thread engagement.

Without barrel adjuster

Housing length: depend on the chainring.
Enter derailleur housing through bottom bracket (BB) hole.
Once the housing is visible from the square downtube hole, Install the housing ferrule.
Pass the cable through the housing.
Guide the housing in the Non drive side of the cable stop.
Install the grommet

Front derailleur hanger

A bottle cage can still be fit above the derailleur hanger.

If a bottle cage is desired, it's better to install it before adjusting the derailleur. Tighten the screw to 3 Nm.

Lignes rouge: Câbles/gaines de dérailleur / Lignes jaune: Durites de freins

Le câble de dérailleur Di2 arrière et la gaine de frein arrière doivent être acheminé par le côté droit du tube de direction vers l'intérieur du tube diagonal par l'ouverture de console.

La gaine de frein arrière doit être acheminée/positionnée par-dessus le cylindre en carbone du boîtier de pédalier.

Utiliser l'ouverture rectangulaire sous le boîtier de pédalier pour connecter tous les câbles à la boîte de jonction.

Attacher le boîtier de pédalier with the supplied O-ring.

Insérer la boîte de jonction dans l'ouverture. Use the two screws to secure the cable stop in place

FE = Fil électronique

You can also attach the battery with the O-ring and the junction box with a tie-wrap on the groove of the battery and insert the package through the hole. This allow you to use a dropper post.

DF = Durite de frein
FE = Fil électronique

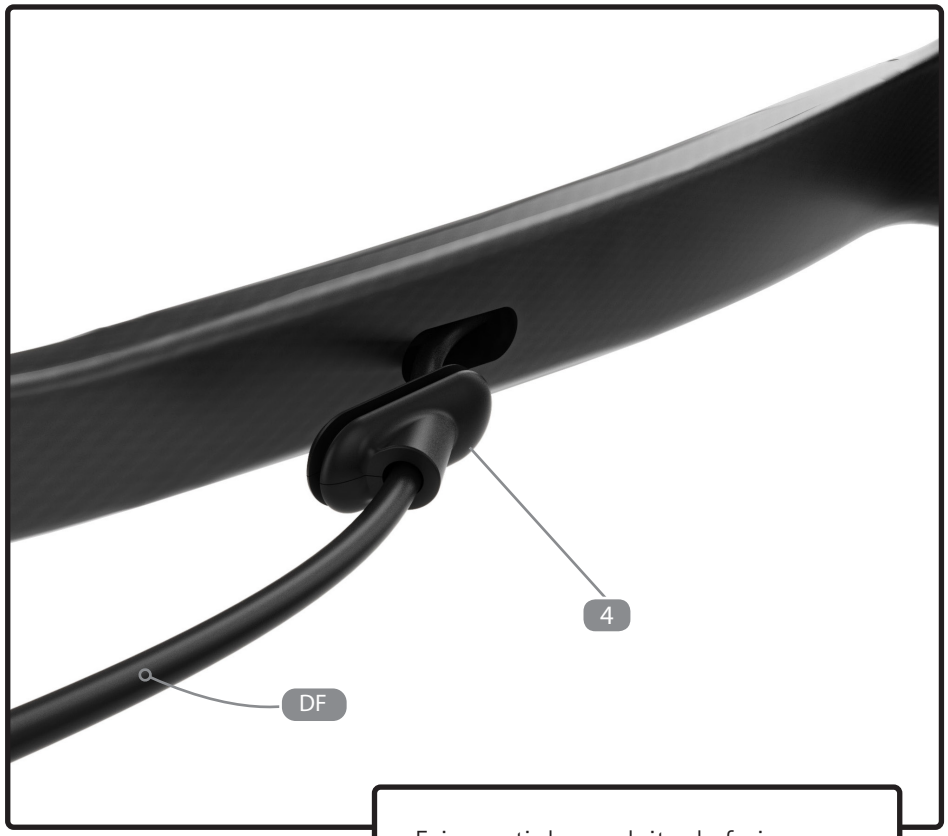

Faire sortir la conduite de frein hydraulique par le trou de base.

DF = Durite de frein

Install all the grommet supplied to close all the hole on the frame

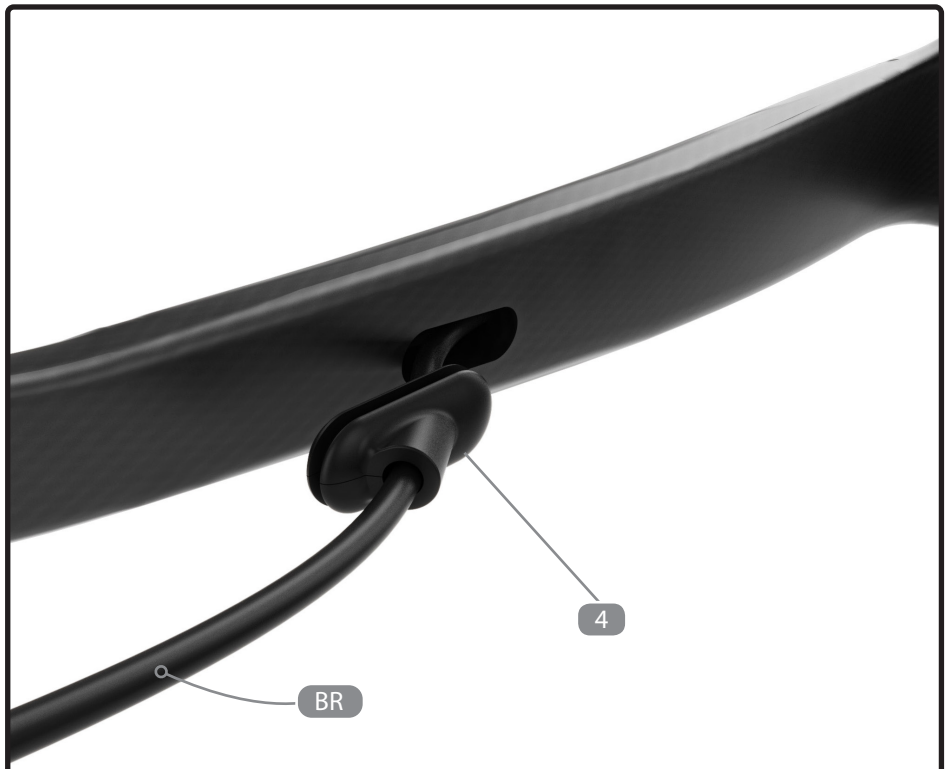

Faire sortir la conduite de frein hydraulique par le trou de base.

The cable stop need to be in place to fix the downtube protector.

Install the downtube protector using the 3 supplied screw:

Thigten the upper screw of the cable stop. Remove the lower screw of the cable stop. This will ensure that the cable stop don't rotate.

Place the downtube protector and install it with the remaining screw, long screw at both end, shorter screw in center.

1. Choisir la bonne patte anti-déraillement en fonction de la taille du petit plateau.

Taille du petit plateau	Patte anti-déraillement
30-32	S - Petit
34 et +	L - Grand

2. Insérer la vis dans la patte anti-déraillement et placer la rondelle frein entre le cadre et la pièce. Fixer légèrement le tout, sans serrer, pour pouvoir ajuster les pièces.

3. Installer le bout de la patte anti-déraillement environ 2 mm à l'intérieur du petit plateau et serrer jusqu'à 3 Nm.

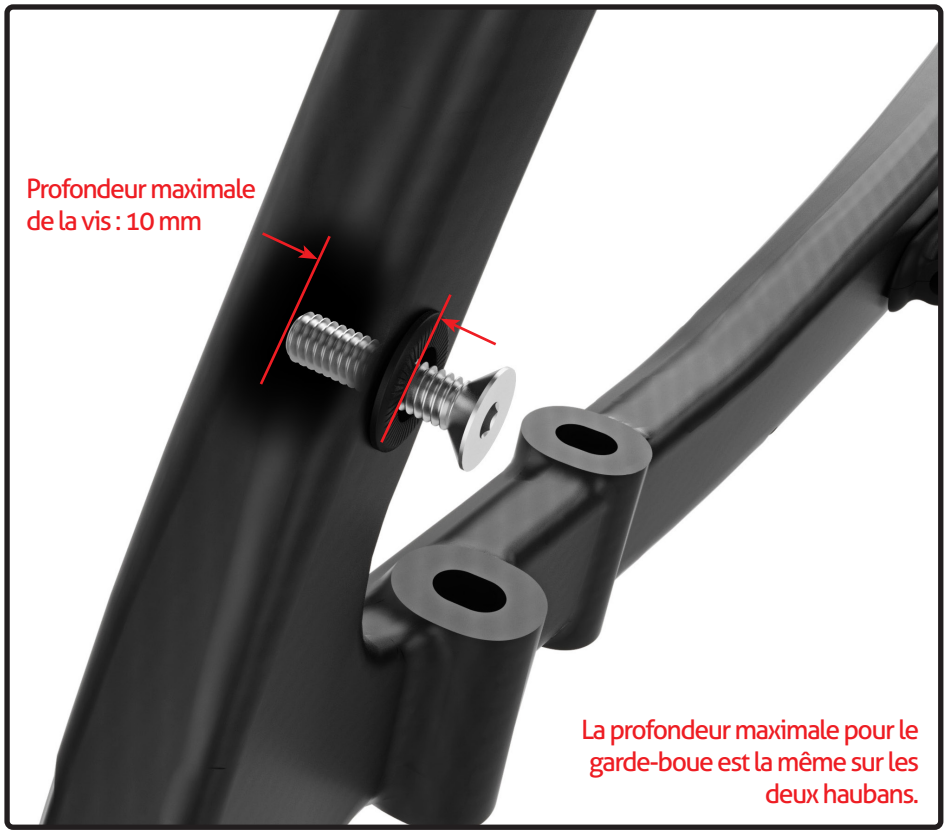

i. Selon le modèle de garde-boue, placer le support à la bonne hauteur sur le hauban.

ii. Fixer le support avec les deux élastiques en faisant chevaucher les deux pièces de plastique.

iii. À l'installation du garde-boue sur les haubans, s'assurer que la vis ne dépasse pas 10mm.

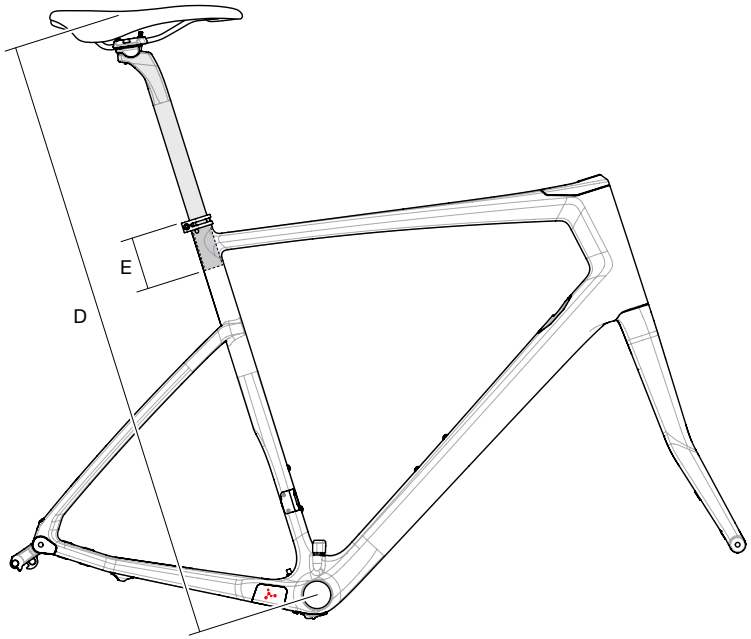

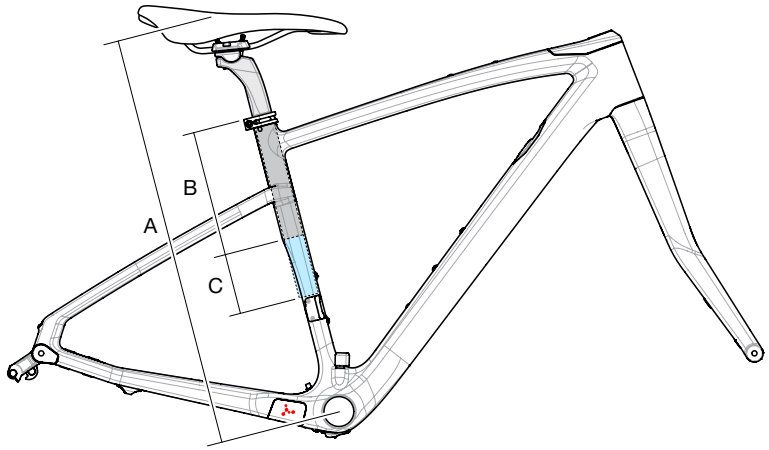

Se référer au tableau ci-contre pour connaître la hauteur de la selle et ses profondeurs minimales et maximales d'insertion de sa tige :

i. La taille du cadre se détermine selon les hauteurs minimale et maximale de la selle.
   A. Hauteur minimale de la selle.
   D. Hauteur maximale de la selle.

ii. Il se peut qu'il faille couper la tige de selle selon la taille du cadre et la hauteur de la selle.
   B. Profondeur maximale d'insertion dans le tube de selle.
   C. La longueur à couper pour régler la hauteur de selle au minimum.
      - Régler la hauteur de la tige selon la hauteur de selle désirée.
      Longueur à couper pour la hauteur minimale = C - (« Hauteur souhaitée » – A)

      Exemple : Pour une hauteur de 600mm sur un cadre XX-S Dark Matter
      - La longueur à couper est de: 135 - (600-520) = 55mm
   E. Profondeur minimale d'insertion dans le tube de selle.

Hauteurs de selle min. et max.			Dark Matter		
Taille	Hauteur Min	Insertion Max	Longueur a couper	Hauteur Max	Insertion Min
	mm	mm	mm	mm	mm
	A	B	C	D	E
XX-S	520	165	135	740	80
X-S	550	190	110	770	80
S	585	220	80	805	80
M	620	245	55	840	80
L	655	285	15	875	80
X-L	690	315	0	910	80